MS 461-VW

Reservedelsliste
08.10.2026
Denmark, dansk

Indholdsfortegnelse

A - Krumtaphus, Krumtapsaksel 2
B - Cylinder, Lyddæmper 5
C - Oliepumpe, Kobling 7
D - Håndbeskytter, Kædebremse, Kædespændeanordning 10
E - Kædedrevsdæksel, Sværd 12
F - Tændingsanlæg, Kabelbundt 14
G - Startanordning 16
H - Tankhus 18
I - AV-system, Håndtagsrør 21
J - Hoved, Luftfilter 23
K - Karburator HD-50, HD-51 25
L - Varme 28
N - Værktøj, Specialtilbehør 30
M - Maskinnummer 32
O - Hjælpe- og driftstoffer 34

A - Krumtaphus, Krumtapsaksel

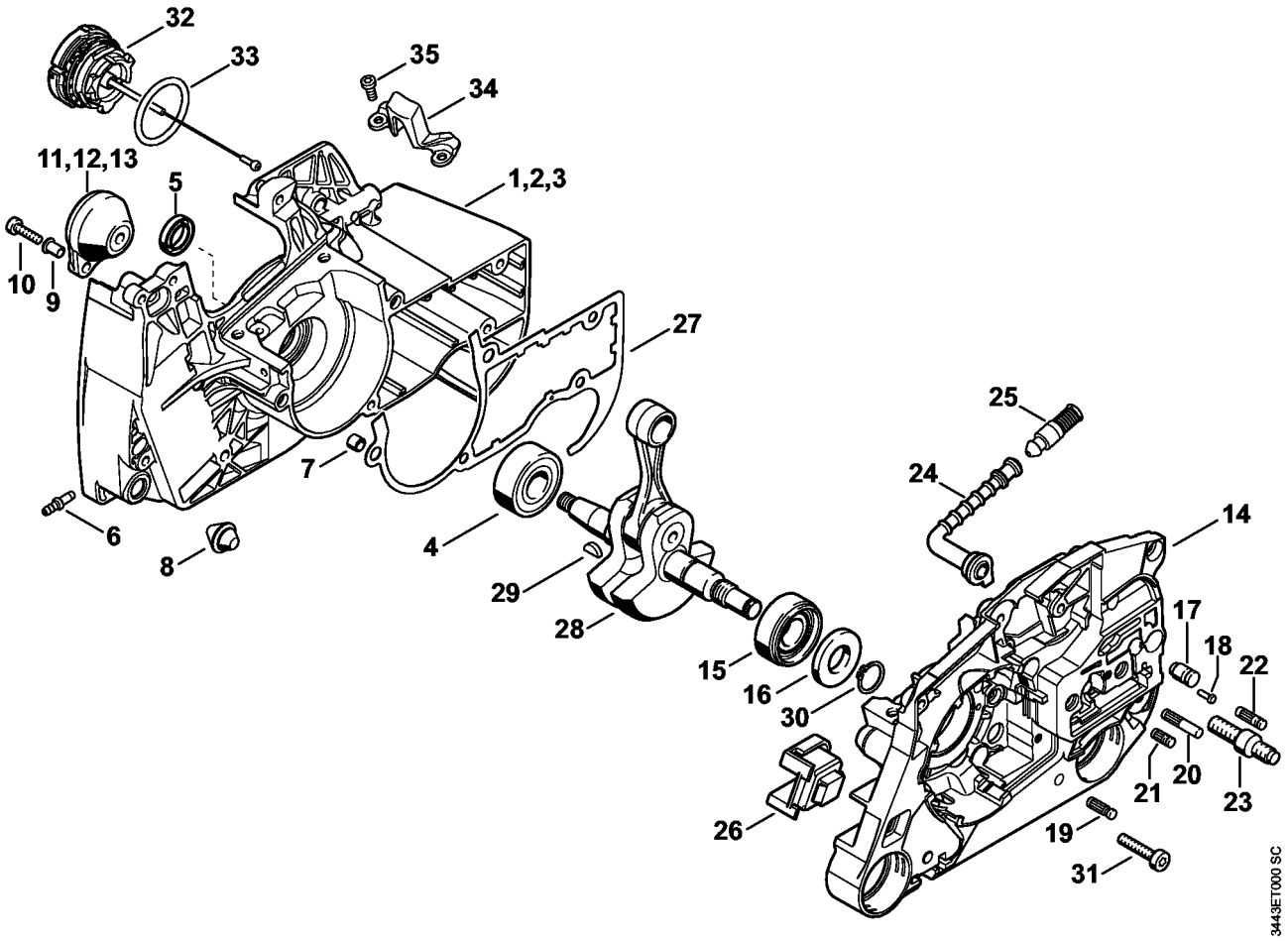

A - Krumtaphus, Krumtapsaksel

#	Delnummer	Beskrivelse	Mængde	Indeholder varer	Bemærkninger
1	1128 020 2612	Krumtaphushalvdel, blæserside	1	4 - 11	
4	9503 003 0346	Kugleleje 6202	1		
5	9640 003 1355	Simmerring BS13,5x20x4	1		
6	0000 988 5211	Studs	1		
7	0000 988 8600	Hylse	2		
8	1133 791 5900	Anslagsdæmper	1		
9	9416 868 5630	Nitte B5,5x0,5x6,8	2		
10	9022 313 0679	Skrue IS-M4x16	2		
11	1128 790 9909	Vibrationsdæmper	1	9	
14	1128 020 2914	Krumtaphushalvdel	1	15 - 23	
15	9523 003 4278	Kugleleje 15x35x13	1		
16	9640 003 1600	Simmerring BS15x29,6x4	1		
17	1128 640 9101	Ventil	1		
18	0000 974 1200	Cylinderkærvnagle 2,6x8	1		
19	1120 162 5200	Bolt	1		
20	1121 162 5205	Bolt	1		
21	1128 162 5200	Bolt	1		
22	1121 162 5200	Bolt	1		
23	1138 664 2400	Kraveskrue	2		
24	1122 647 9400	Slange	1		
25	1117 640 3800	Sugehoved	1		
26	1124 791 2800	Anslagsdæmper	1		
27	1128 029 0505	Pakning	1		
28	1128 030 0402	Krumtapsaksel	1	29	
29	1120 036 8500	Skivefjeder 2x3,7	1		
30	9455 621 1520	Låsering 15x1	1		
31	9022 371 1050	Skrue IS-M5x25	5		

A - Krumtaphus, Krumtapsaksel

#	Delnummer	Beskrivelse	Mængde	Indeholder varer	Bemærkninger
32	0000 350 0533	Tanklåg	1	33	
33	9645 948 7734	O-ring 25x3,5	1		
34	1128 021 8100	Flange	1		
35	9022 313 0651	Skrue IS-M4x10	2		
	1128 007 1600	Pakningssæt	1	5, 16, 27	

B - Cylinder, Lyddæmper

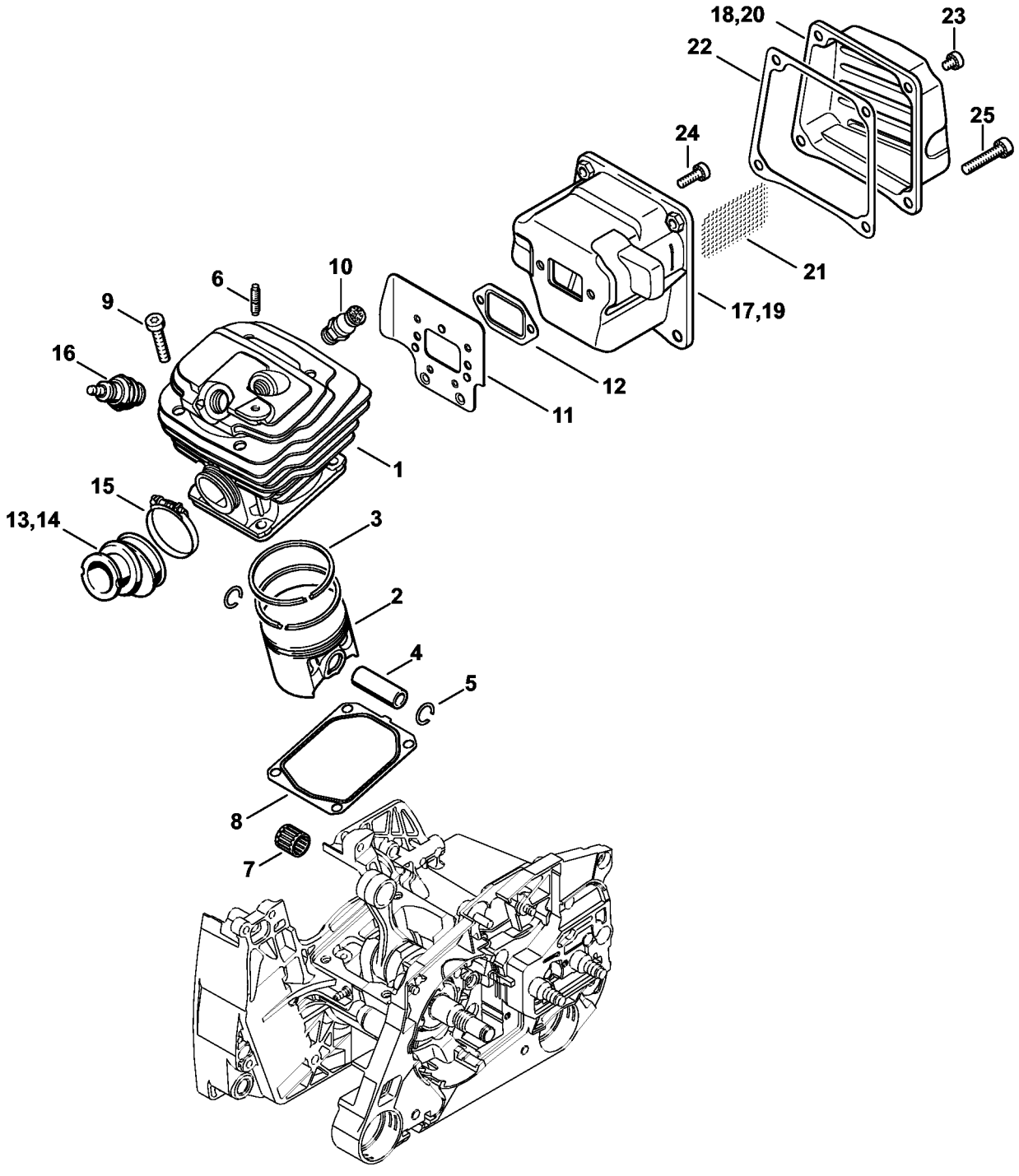

B - Cylinder, Lyddæmper

#	Delnummer	Beskrivelse	Mængde	Indeholder varer	Bemærkninger
1	1128 020 1250	Cylinder med stempel Ø 52 mm	1	2 - 6	
2	1128 030 2051	Stempel Ø 52 mm	1	3 - 5	
3	1122 034 3000	Stempelring Ø 52x1,2 mm	2		
4	1128 034 1501	Stempelbolt 12x8x35	1		
5	9463 650 1200	Fjederring C12x1	2		
6	0000 953 0807	Tapskrue M5	1		
7	9512 003 3061	Nålekrans 12x15x15	1		
8	1128 029 2310	Cylinderpakning	1		
9	9022 341 1370	Cylinderskrue IS M6x30	4		
10	1128 020 9400	Dekompressionsventil	1		
11	1128 141 3203	Køleplade	1		
12	1125 149 0601	Lyddæmperpakning	1		
14	1128 141 2204	Manifold	1		
15	9771 021 2578	Spændebånd 34x5	1		
16	0000 400 7000	Tændrør NGK BPMR7A	1		
16	0000 400 7029	Tændrør STIHL ZK C 14	1		
16	0000 400 7030	Tændrør STIHL ZK C 14, 40'er pakke	1		
17	1128 140 0650	Lyddæmper	1	18	
18	1128 145 0803	Overdel	1		
22	1128 149 0500	Pakning	1		
23	9022 341 0911	Skrue IS-M5x6	2		
24	9022 341 0980	Cylinderskrue IS M5x16	2		
25	9022 341 1370	Cylinderskrue IS M6x30	2		
	1128 007 1600	Pakningssæt	1	8, 12, 22	

C - Oliepumpe, Kobling

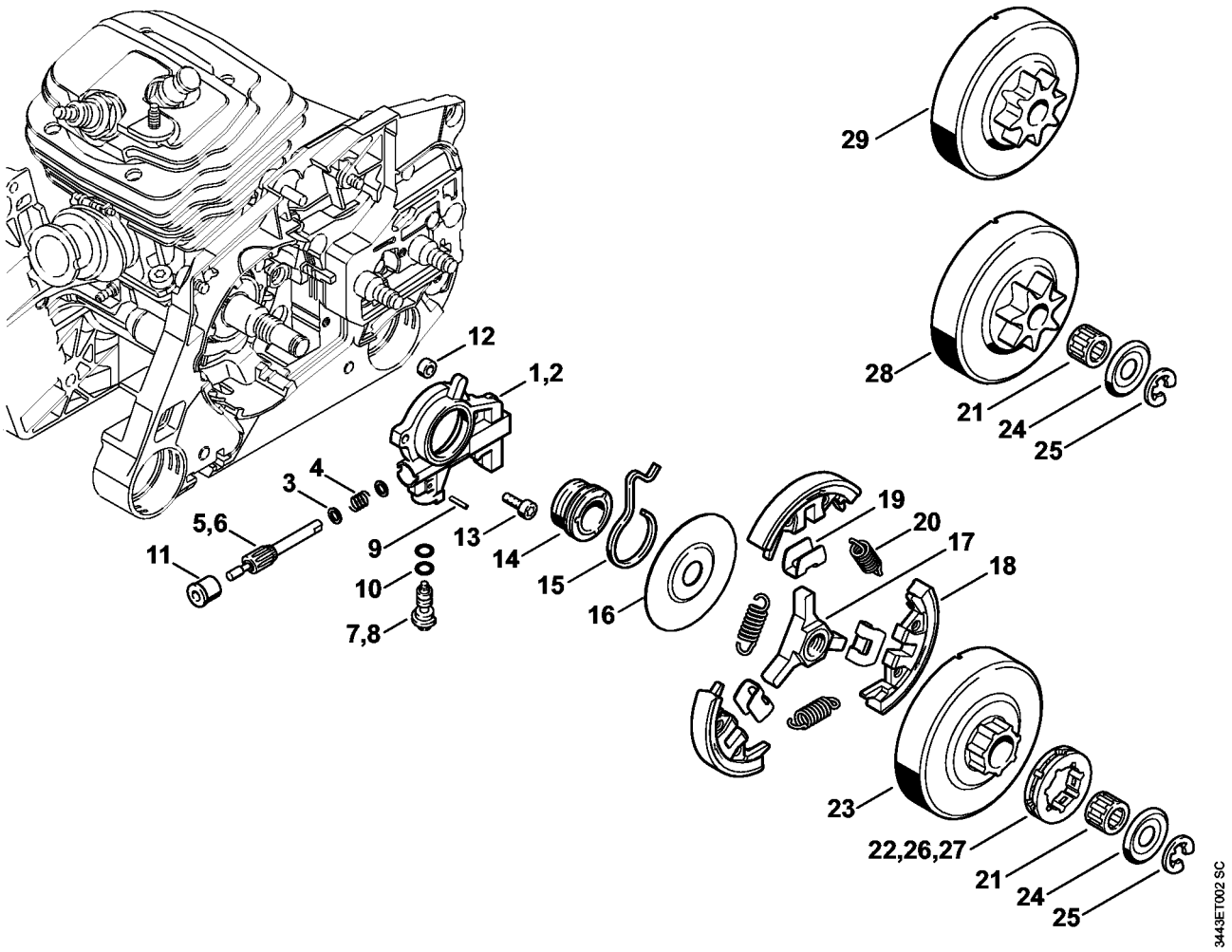

C - Oliepumpe, Kobling

#	Delnummer	Beskrivelse	Mængde	Indeholder varer	Bemærkninger
1	1128 640 3206	Oliepumpe 0,8	1	3 - 5, 7, 9 - 11	
3	0000 958 0518	Skive	2		
4	0000 997 0615	Trykfjeder	1		
5	1128 647 0606	Pumpestempel 0,8	1		
7	1128 647 4806	Reguleringsbolt	1		
9	9380 620 1090	Rørformet passtift 2x10	1		
10	9646 945 0160	O-ring 4x2	2		
11	1125 641 9400	Lejebøsning	1		
12	1122 649 5000	Pakningsring B4x2	1		
13	9022 313 0660	Skrue IS-M4x12	2		
14	1128 640 7112	Snekke	1	15	
15	1128 647 2400	Fjeder	1		
16	1128 162 1001	Afskærmningsskive 58 mm	1		
	1128 160 2004	Kobling	1	17 - 20	
17	1128 162 3202	Medbringer	1		
18	1128 162 0807	Centrifugalvægt	3		
19	1128 162 3000	Holder	3		
20	0000 997 5815	Trækfjeder	3		
21	9512 933 2380	Nålekrans 10x16x12	1		
	1128 007 1017	Sæt ringkædedrev 3/8" 7T	1	22 - 25	
22	0000 642 1223	Ringkædedrev 3/8" 7T	1		
23		Koblingstromle	1		
24	0000 958 1032	Skive Ø 27 mm	1		
25	9460 624 0801	Låseskive 8x1,3	1		
	1128 007 1019	Sæt ringkædedrev 0.325" 9T	1	23 - 25, 27	
27	0000 642 1239	Ringkædedrev 0.325" 9T	1		
28	1128 640 2003	Kædedrev 3/8" 7T	1		

C - Oliepumpe, Kobling

#	Delnummer	Beskrivelse	Mængde	Indeholder varer	Bemærkninger
29	1128 640 2004	Kædedrev 3/8" 8T	1		

D - Håndbeskytter, Kædebremse, Kædespændeanordning

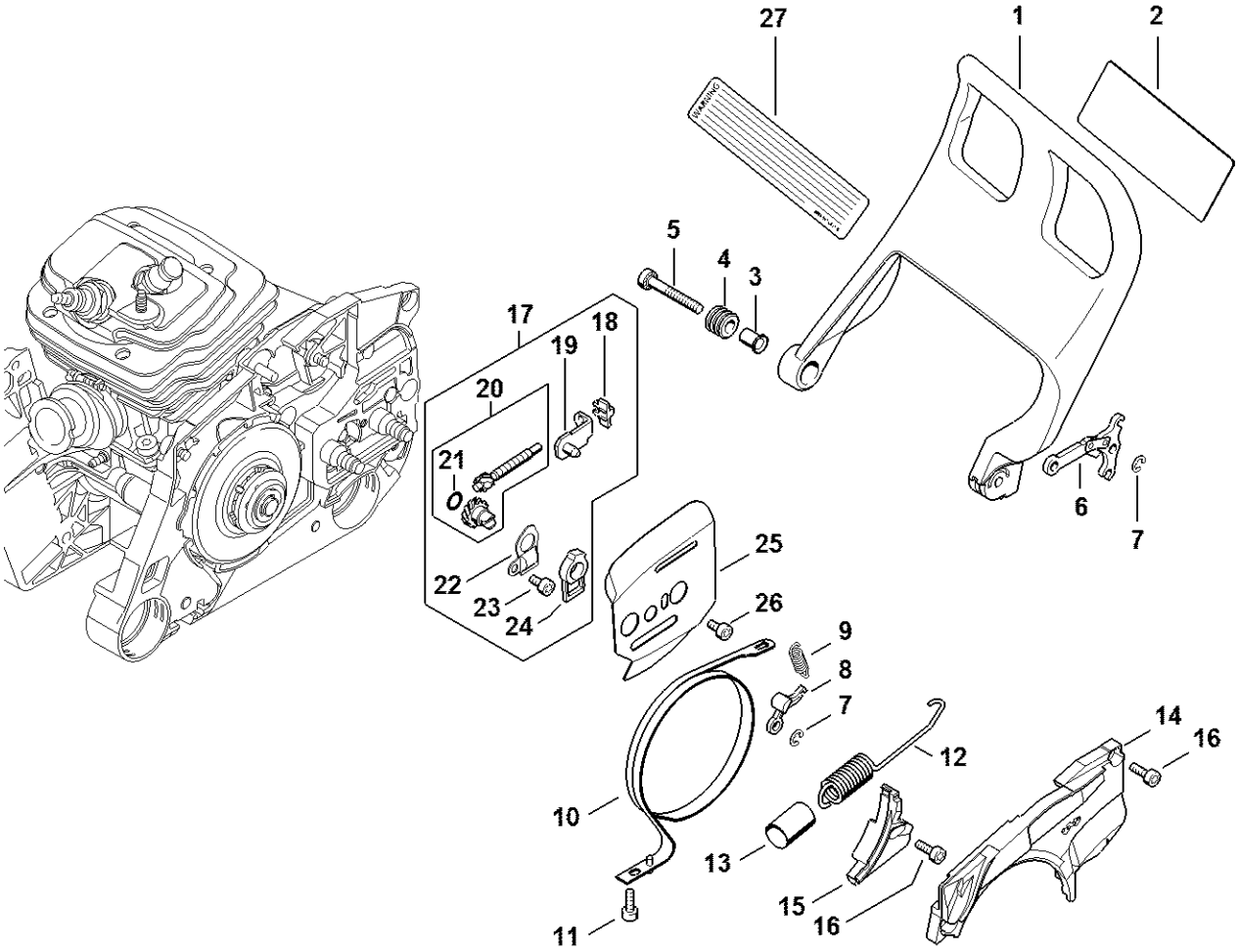

1128-GET-0051-A0

D - Håndbeskytter, Kædebremse, Kædespændeanordning

#	Delnummer	Beskrivelse	Mængde	Indeholder varer	Bemærkninger
1	1128 790 9152	Håndbeskytter	1	2 - 5	
2	1124 084 8300	Udstrålingsfolie	1		
3	1124 792 5500	Bøsning	1		
4	1124 792 5505	Bøsning	1		
5	9022 341 1080	Skrue IS-M5x35x22	1		
6	1128 160 5000	Arm	1		
7	9460 624 0400	Låseskive 4	2		
8	1121 162 5010	Arm	1		
9	0000 997 0628	Fjeder	1		
10	1128 160 5400	Bremsebånd	1		
11	9022 346 0658	Skrue IS-M4x12	1		
12	1128 160 5501	Trækfjeder	1	13	
13	1128 162 8000	Slange	1		
14	1128 021 1102	Dæksel	1		
15	1128 021 1105	Dæksel	1		
16	9022 313 0660	Skrue IS-M4x12	3		
17	MA02 007 1002	Sæt	1	18 - 24	
18	1125 664 1400	Trykstykke	1		
19	1125 640 1900	Spændeskyder	1		
20	1125 007 1021	Sæt tandhjul/spændeskrue	1	21	
21	9646 945 0490	O-ring 7x1,5	1		
22	1122 664 2200	Afskærmningsplade	1		
23	9022 313 0633	Skrue IS-M4x8	1		
24	1122 664 4500	Støtte	1		
25	1128 664 1001	Indvendig sideplade 0,9 mm	1		
26	9022 313 0633	Skrue IS-M4x8	1		
27	0000 967 3915	Henvisningsskilt	1		USA

E - Kædedrevsdæksel, Sværd

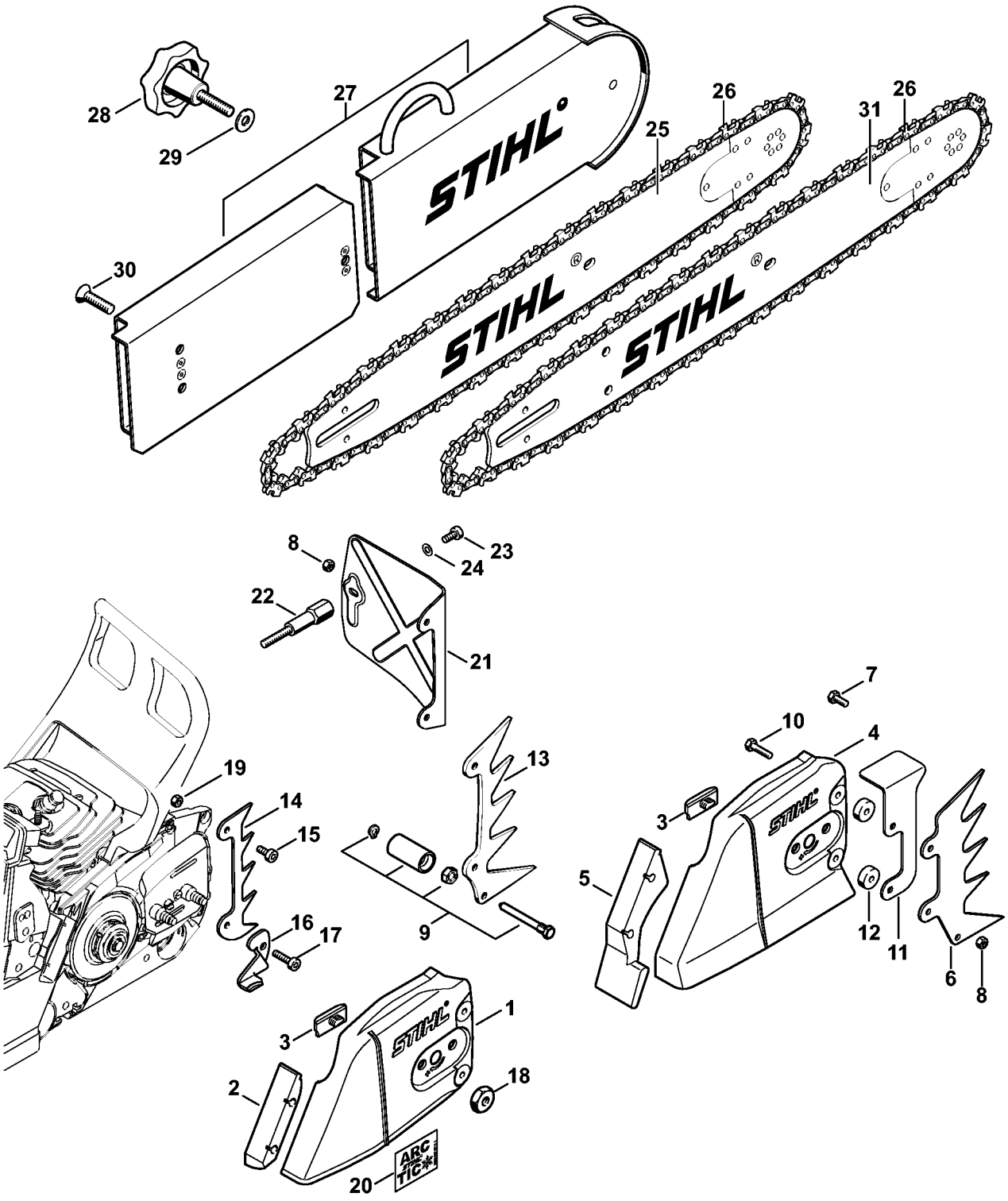

E - Kædedrevsdæksel, Sværd

#	Delnummer	Beskrivelse	Mængde	Indeholder varer	Bemærkninger
1	1128 640 1706	Kædedrevsdæksel	1	2, 3	
2	1125 656 1501	Beskyttelse	1		
3	1121 648 6610	Glideliste	2		
6	1128 664 0502	Barkstød	1		
7	9008 345 0960	Skrue M5x12	2		
8	9214 320 0700	Låsemøtrik M5	3		
9	1122 650 7701	Kædefanger	1		
13	1122 664 0506	Barkstød	1		
14	1128 664 0500	Barkstød	1		
15	9022 341 0960	Skrue IS-M5x12	1		
16	1122 656 7700	Kædefanger	1		
17	9022 341 1019	Skrue IS-M5x20	1		
18	0000 955 0801	Sekskantmøtrik M8	2		
19	9214 320 0700	Låsemøtrik M5	1		

F - Tændingsanlæg, Kabelbundt

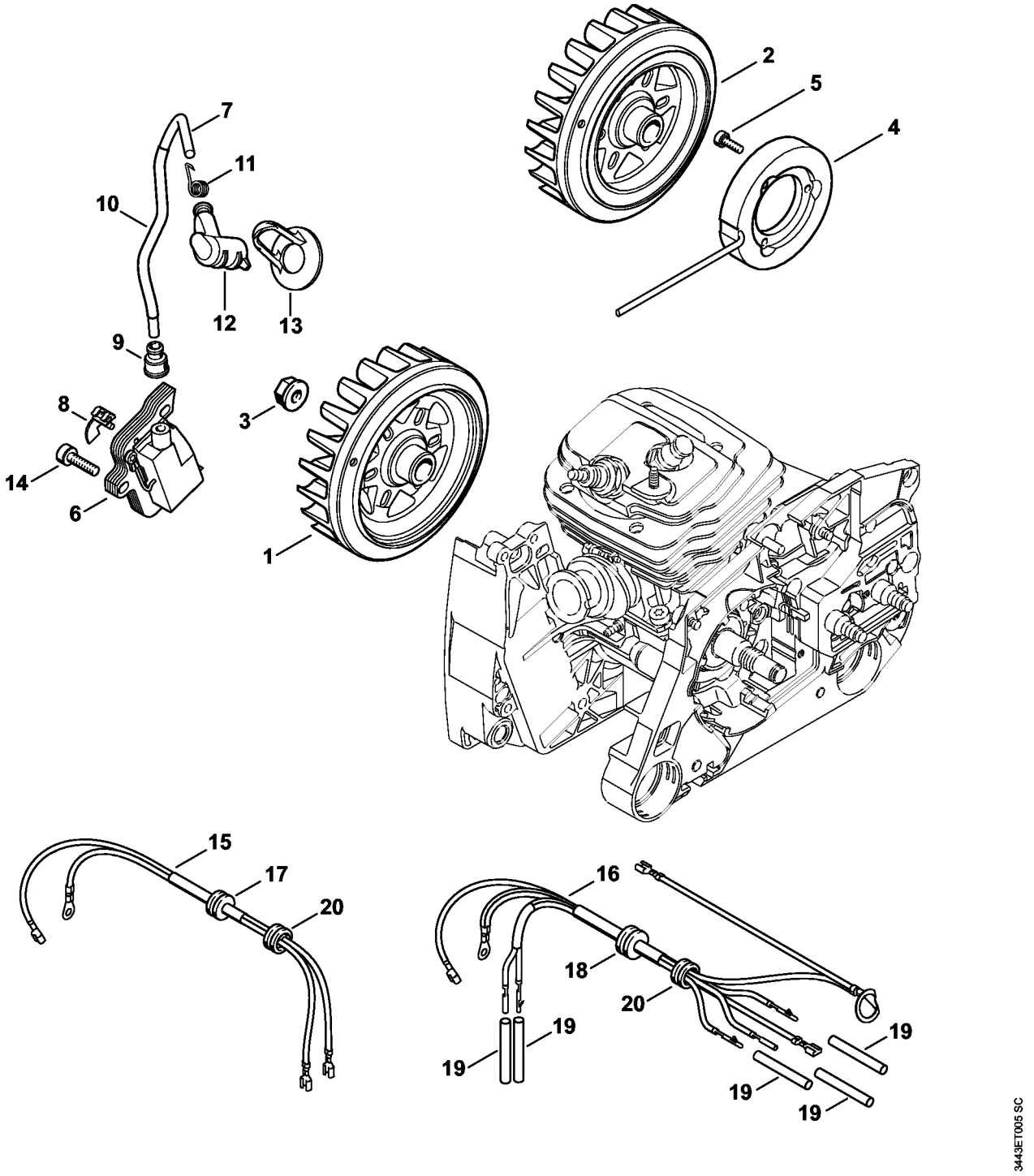

F - Tændingsanlæg, Kabelbundt

#	Delnummer	Beskrivelse	Mængde	Indeholder varer	Bemærkninger
2	1128 400 1203	Svinghjul	1		
3	0000 955 0802	Brystmøtrik M8x1	1		
4	1128 404 3503	Generator	1		
5	9022 313 0660	Skrue IS-M4x12	3		
6	1128 400 1313	Tændmodul	1	7 - 9	
7		Tændkabel 163 mm	1		
	0000 405 0600	Tændkabel 1 m	1		
	0000 930 2251	Tændkabel 10 m	1		
8	0000 448 1250	Kabelholder	1		
9	0000 989 1010	Beskyttelseshætte	1		
10	1122 442 0400	Isoleringsslange 100 mm	1		
11	0000 998 0604	Torsionsfjeder	1		
12	1128 405 1000	Tændkabelsko	1		
13	1128 084 1400	Afskærmning	1		
14	9022 341 1019	Skrue IS-M5x20	3		
16	1128 440 3013	Kabelbundt	1	18	
18	0000 989 0812	Regnbeskyttelsesmuffe	1		
19	1121 442 0402	Isoleringsslange 35 mm	5		
20	1125 084 8900	Gennemføring	1		

G - Startanordning

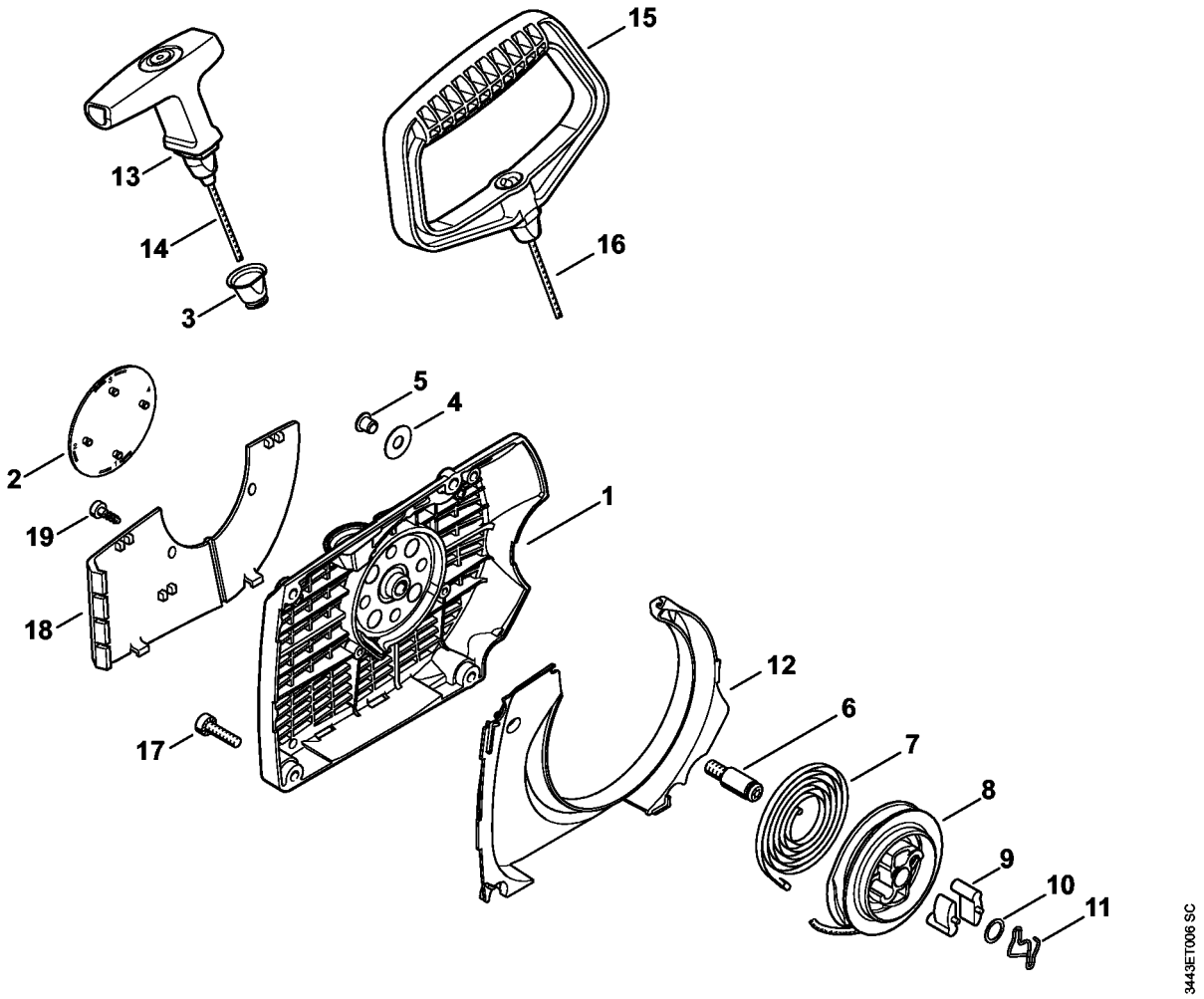

G - Startanordning

#	Delnummer	Beskrivelse	Mængde	Indeholder varer	Bemærkninger
	1128 080 2115	Blæserhus med startanordning	1	1 - 14	
1	1128 080 1814	Blæserhus	1	2 - 6, 10	
2	1128 967 1515	Typeskilt MS 461	1		
3	1110 084 9102	Bøsning	1		
4	0000 958 0607	Skive	1		
5	9416 868 6530	Nitte AK6,5x0,5x6,8	1		
6	1128 080 6500	Aksel	1	10	
7	1135 190 0600	Returfjeder	1		
8	1128 195 0400	Snorhjul	1		
9	1125 195 7200	Startpal	2		
10	0000 958 0923	Skive	1		
11	1128 195 3500	Fjeder	1		
12	1128 084 7802	Segment	1		
13	1128 190 3400	Håndtag ElastoStart Ø 3,5 mm	1	14	
14	1128 190 2900	Startsnor Ø 3,5 mm	1		
	0000 930 2267	Startsnor Ø 3,5 mm / 28 Stück	1		
17	9022 371 1020	Cylinderskrue IS M5x20	3		
18	1128 080 7501	Skærmplade	1	19	
19	9074 477 2995	Skrue IS-P4x12	2		

H - Tankhus

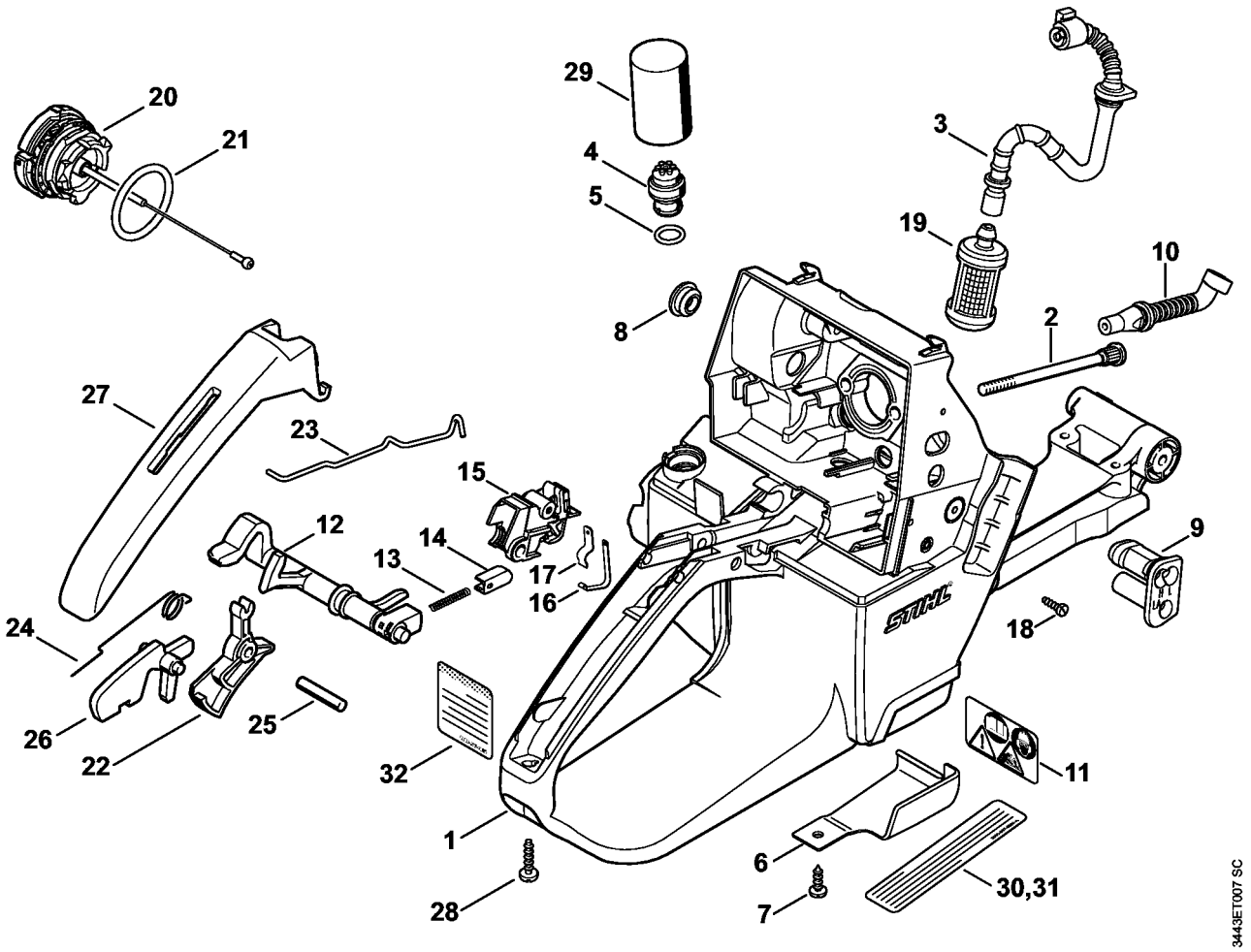
20
21
29
4
5
3
19
10
8
2
27
23
15
12
14
13
17
16
9
18
24
26
22
25
32
11
1
6
7
28
30,31
3443ET007 SC

H - Tankhus

#	Delnummer	Beskrivelse	Mængde	Indeholder varer	Bemærkninger
1	1128 350 0850	Tankhus	1	2 - 9, 20, 21	
2	1128 122 6603	Kraveskrue	2		
3	1128 350 7600	Benzinslange	1		
4	0000 350 5800	Tankventilation	1	5	
5		O-ring	1		
6	1128 656 1500	Beskyttelse	1		
7	9099 021 2770	Skrue 3,9x13	1		
8	1110 145 9001	Prop	1		
9	1128 123 7502	Gennemføring	1		
10	1128 141 8600	Impulsslange	1		
11	0000 967 7247	Advarsel piktogram MS	1		
12	1128 180 0912	Tilspændingsaksel	1	13, 14	
13	0000 997 0227	Trykfjeder	1		
14	1128 182 1700	Koblingsskyder	1		
15	1128 180 3501	Kontakthus	1	16, 17	
16	1128 442 1600	Kontaktfjeder	1		
17	1128 442 1601	Kontaktfjeder	1		
18	9099 021 1760	Skrue 2,9x9,5	1		
19	0000 350 3518	Sugehoved	1		
20	0000 350 0533	Tanklåg	1	21	
21	9645 948 7734	O-ring 25x3,5	1		
22	1128 182 1005	Gasarm	1		
23	1128 182 1500	Gasstangsystem	1		
24	1117 182 4500	Torsionsfjeder	1		
25	9371 470 2640	Stift 5m6x24	1		
26	1117 182 0805	Låsegreb	1		
27	1128 791 0600	Håndtagsdel	1		

H - Tankhus

#	Delnummer	Beskrivelse	Mængde	Indeholder varer	Bemærkninger
28	9074 478 3076	Skrue IS-P4x19	1		
29	1128 124 2802	Filter	1		
31	0000 967 3500	Henvisningsskilt	1		USA
32	0000 967 4067	Advarselstegn Gnistbeskyttelsesgitter	1		USA

I - AV-system, Håndtagsrør

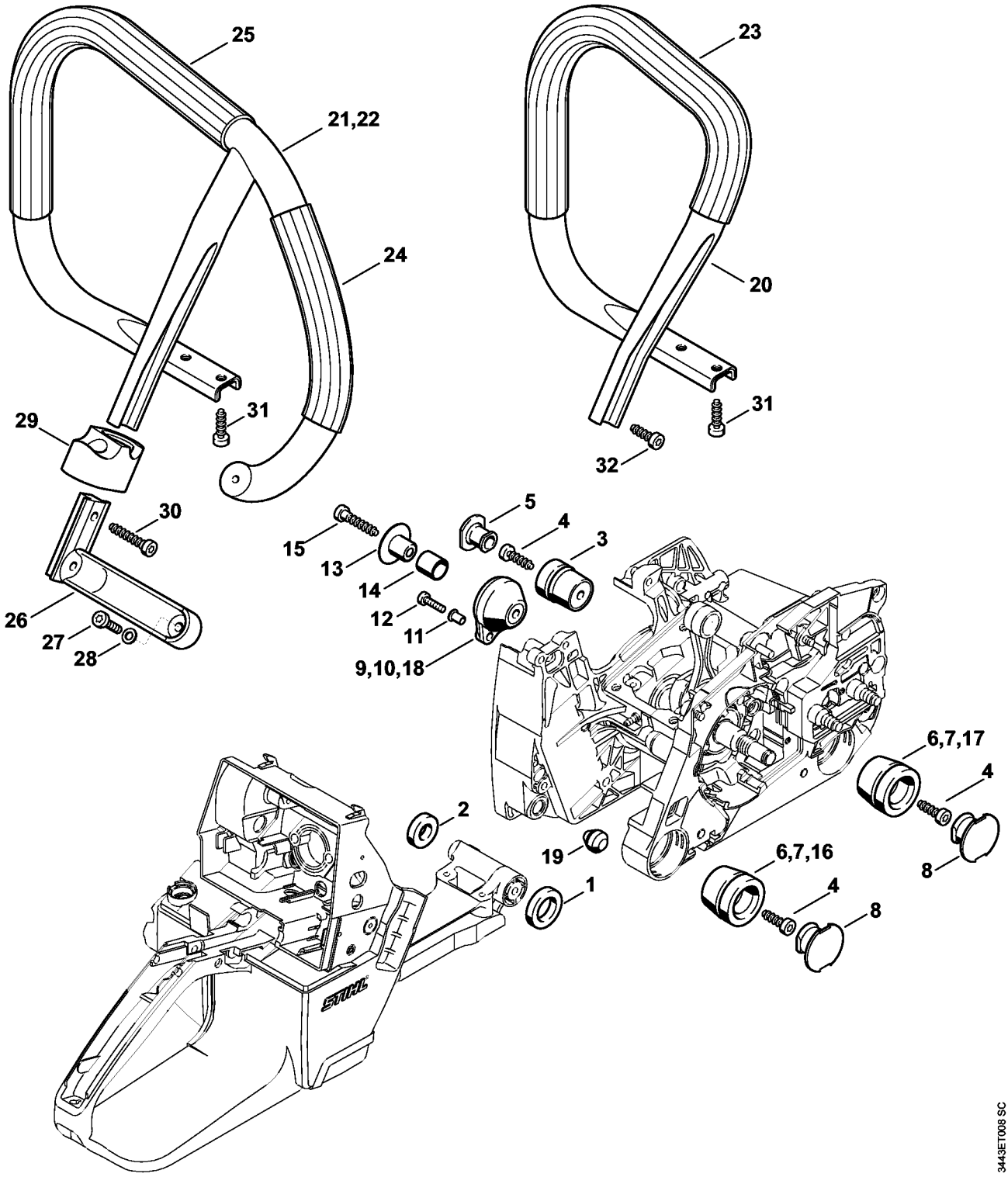

I - AV-system, Håndtagsrør

#	Delnummer	Beskrivelse	Mængde	Indeholder varer	Bemærkninger
1	1128 791 8401	Ring	1		
2	1128 791 8400	Ring	1		
3	1122 790 9905	Vibrationsdæmper 1122/05	1		
4	9074 478 4435	Skrue IS-P6x19	3		
5	1122 791 7301	Prop	1		
6	1121 790 9904	Vibrationsdæmper	2		
8	1125 791 7306	Prop	2		
9	1128 790 9909	Vibrationsdæmper	1	11	
11	9416 868 5630	Nitte B5,5x0,5x6,8	2		
12	9022 313 0679	Skrue IS-M4x16	2		
13	1128 791 7200	Hylse	1		
14	1128 792 8500	Slange	1		
15	9074 478 4675	Skrue IS-P6x32,5	1		
19	1133 791 5900	Anslagsdæmper	1		

J - Hoved, Luftfilter

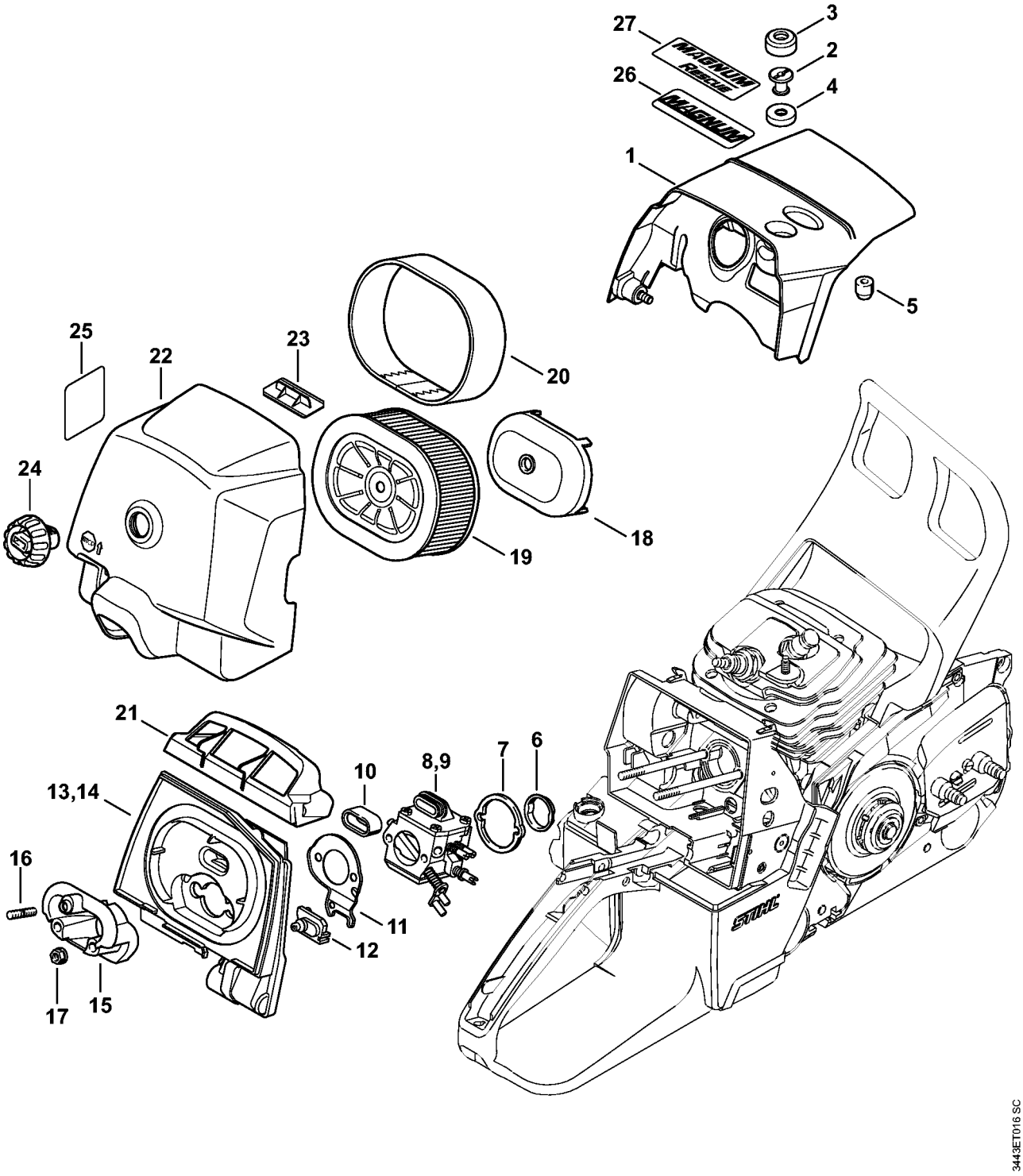

J - Hoved, Luftfilter

#	Delnummer	Beskrivelse	Mængde	Indeholder varer	Bemærkninger
1	1128 080 1635	Hoved	1	2 - 5	
2	1121 084 7000	Kærvmøtrik	1		
3	1121 084 6901	Isoleringsstykke	1		
4	1135 028 1002	Gennemføring	1		
5	1121 084 7100	Kappe	1		
6	1117 141 1800	Hylse	1		
7	1128 121 8600	Skive	1		
8	1128 120 0629	Karburator HD-50A	1		
10	1124 121 9100	Muffe	1		
11	1128 121 7000	Stopvæg	1		
12	1128 182 0700	Gennemføring	1		
13	1128 141 0900	Filterbund	1		
15	1128 120 2202	Flange	1	16	
16	9121 319 0960	Skrue M5x12	1		
17	9216 261 0700	Sekskantmøtrik M5	2		
18	1128 121 6900	Stoppotte	1		
19	0000 140 4407	Luftfilter HD2	1		
20	0000 141 0601	Forfilter	1		
21	1128 141 6302	Luftleder	1		
22	1128 140 1009	Filterdæksel	1	23, 24	
23	1128 141 4001	Glider	1		
24	1124 140 9500	Låsemøtrik	1		
25	0000 967 7248	Advarsel piktogram tankdæksel	1		USA
26	0000 967 1593	Typeskilt Magnum	1		CDN, AUS, NZ, BR

K - Karburator HD-50, HD-51

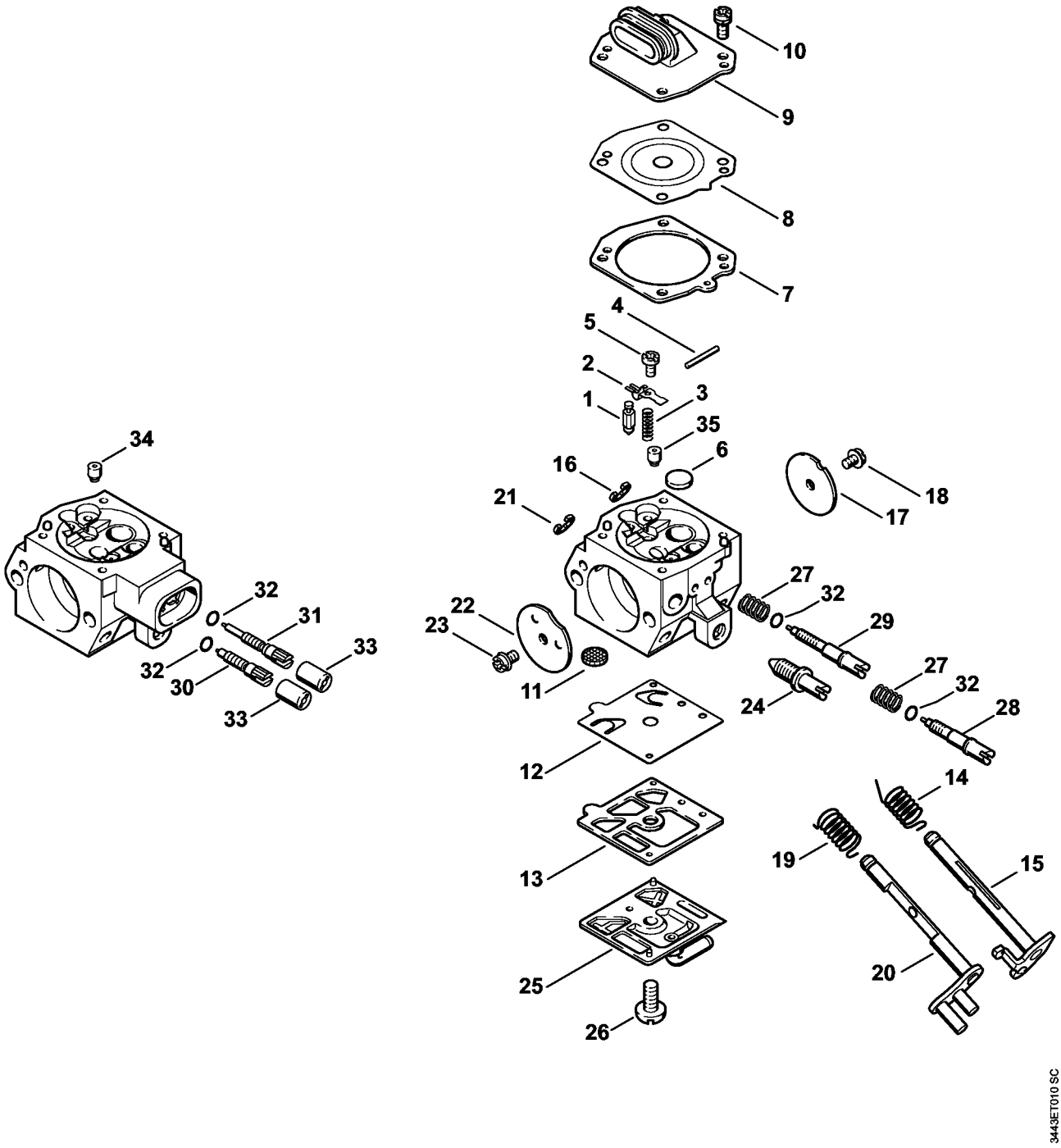

K - Karburator HD-50, HD-51

#	Delnummer	Beskrivelse	Mængde	Indeholder varer	Bemærkninger
	1128 120 0629	Karburator HD-50A	1	1 - 26, 30 - 34	
1	4116 121 5100	Indsugningsnål	1		
2	4116 121 5000	Indstrømningsreguleringsarm	1		
3	1128 122 3002	Fjeder	1		
4	1113 121 9200	Aksel	1		
5	1114 122 7400	Rundhovedbolt	1		
6	4117 122 9402	Prop	1		
7	1128 129 0906	Pakning	1		
8	4116 121 4700	Reguleringsmembran	1		
9	1128 121 0801	Afslutningsdæksel	1		
10	1121 122 7101	Skrue	4		
11	1114 121 7800	Si	1		
12	4116 121 4800	Pumpemembran	1		
13	4116 129 0902	Pakning	1		
14	1127 122 3205	Torsionsfjeder	1		
15	1127 120 7100	Spjældaksel med arm	1		
16	1117 122 9000	Låseskive	1		
17	1128 121 3302	Gasspjæld	1		
18	4224 122 7801	Skrue m. linsehoved	1		
19	1128 122 3207	Torsionsfjeder	1		
20	1128 120 7202	Chokeraksel med arm	1		
21	1123 122 9000	Låseskive	1		
22	1122 121 2900	Chokerspjæld	1		
23	1121 122 7102	Rundhovedbolt	1		
24	1127 122 6200	Tomgangshastighedsskrue	1		
25	1127 121 0800	Afslutningsdæksel	1		
26	1114 122 7100	Skrue	1		

K - Karburator HD-50, HD-51

#	Delnummer	Beskrivelse	Mængde	Indeholder varer	Bemærkninger
30	4203 122 6703	Hovedskrue	1	32	
31	1128 122 6808	Tomgangsskrue	1	32	
32		Pakningsring	1		
33	4203 121 2700	Kappe	2		
34	1127 121 5602	Fast dyse 0.58	1		
	1128 007 1066	Sæt karburatordele	1	1 - 3, 7, 8, 11 - 13, 27	

L - Varme

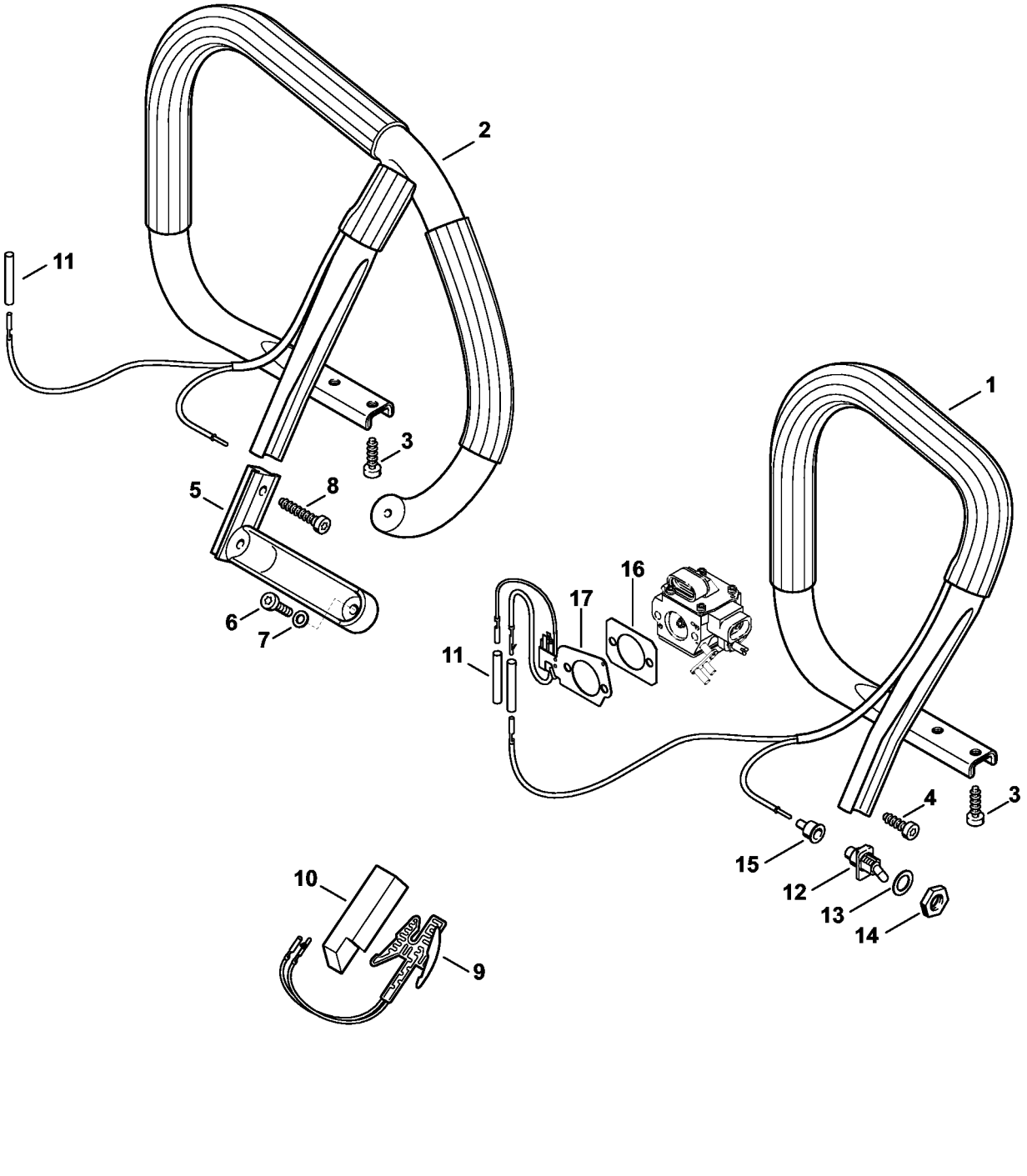

L - Varme

#	Delnummer	Beskrivelse	Mængde	Indeholder varer	Bemærkninger
1	1128 790 1754	Håndtagsrør	1		
3	9074 478 4435	Skrue IS-P6x19	2		
4	9074 478 4475	Skrue IS-P6x21,5	2		
9	1128 434 5000	Varmefolie	1		
10	1121 791 9000	Trykstykke	1		
11	1121 442 0402	Isoleringsslange 35 mm	2		
12	1128 430 0200	Afbryder	1		
13	0000 958 1511	Skive	1		
14	1128 432 2200	Sekskantmøtrik	1		
15	1110 432 9200	Gennemføring	1		
16	1128 129 1100	Pakning	1		
17	1128 430 6002	Varmeelement	1		

N - Værktøj, Specialtilbehør

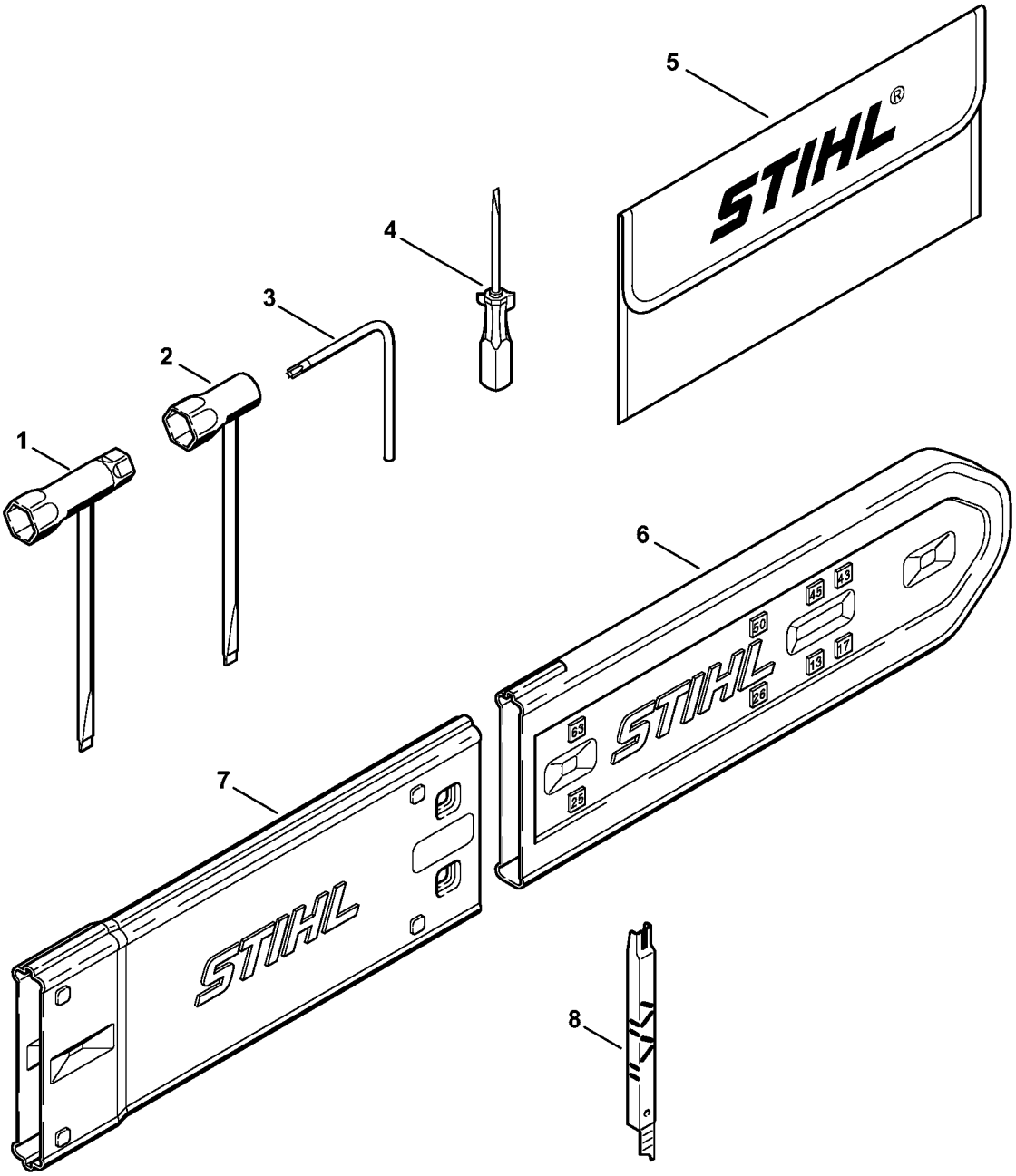

N - Værktøj, Specialtilbehør

#	Delnummer	Beskrivelse	Mængde	Indeholder varer	Bemærkninger
	1121 890 1400	Værktøjssæt	1	1, 3 - 5	
1	1129 890 3401	Kombinøgle	1		
3	0812 370 1000	Skruetrækker T27x120x70	1		
4	0000 890 2300	Skruetrækker	1		
5	0000 891 0810	Værktøjstaske	1		
6	0000 792 9129	Sværdbeskytter	1		
7	0000 792 9132	Forlængerdel til sværdbeskytter indtil 63 cm	1		
8	1110 893 4000	Filelære	1		

M - Maskinnummer

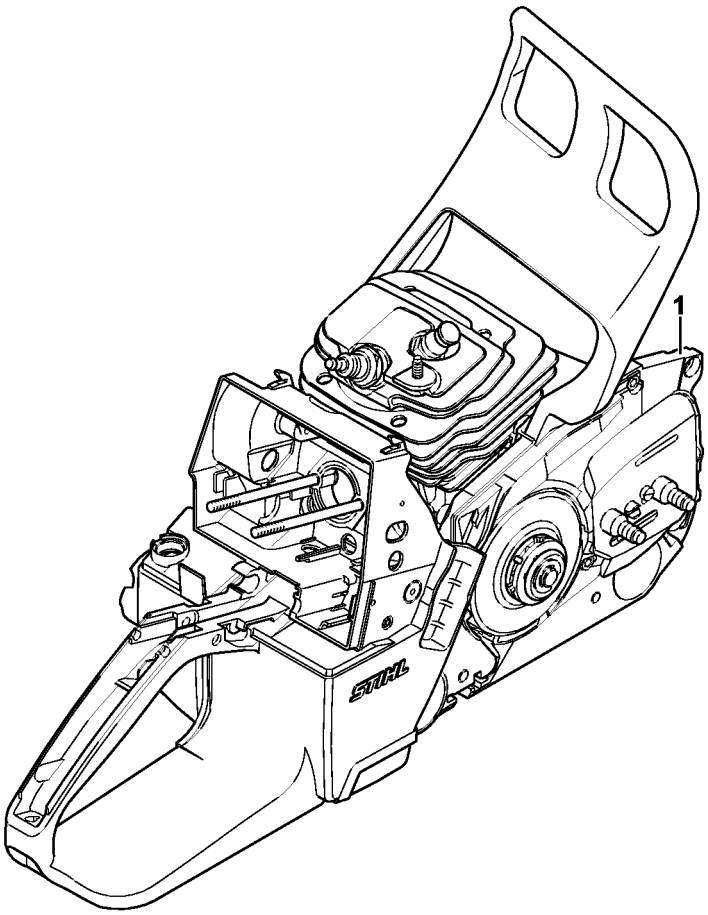

3443ET014 SC

M - Maskinnummer

#	Delnummer	Beskrivelse	Mængde	Indeholder varer	Bemærkninger
1		Maskinnummerets position	1		

O - Hjælpe- og driftstoffer

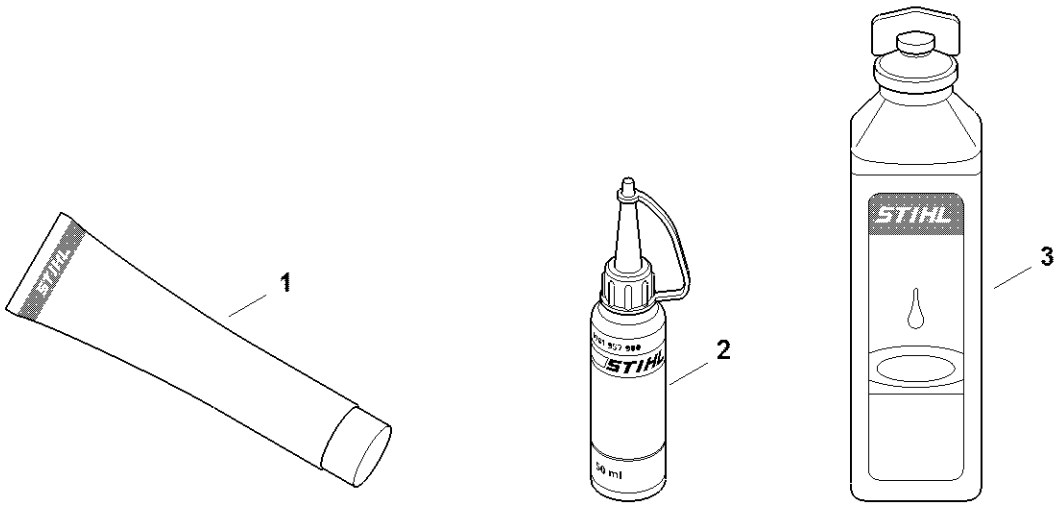

0000-GET-0170-A0

O - Hjælpe- og driftstoffer

#	Delnummer	Beskrivelse	Mængde	Indeholder varer	Bemærkninger
1	0781 120 1021	Multifunktionelt fedt (rør 40 g)	1		
1	0781 120 1021	Multifunktionelt fedt (rør 40 g)	1		
1	0781 120 1109	Multifedt (Tube 80 g)	1		
1	0781 120 1109	Multifedt (Tube 80 g)	1		
1	0781 120 1110	Universalfedt 225 g	1		
1	0781 120 1110	Universalfedt 225 g	1		
2	0781 957 9000	Smørevæske OH 723	1		
2	0781 957 9000	Smørevæske OH 723	1		
3	0781 319 8401	HP 100ml	1		
3	0781 319 8052	Totaktsolie 100 ml hp super	1		
3	0781 319 8060	Hp ultra motorolie 100 ml	1		

false