2026-11-06

Husqvarna TS 343



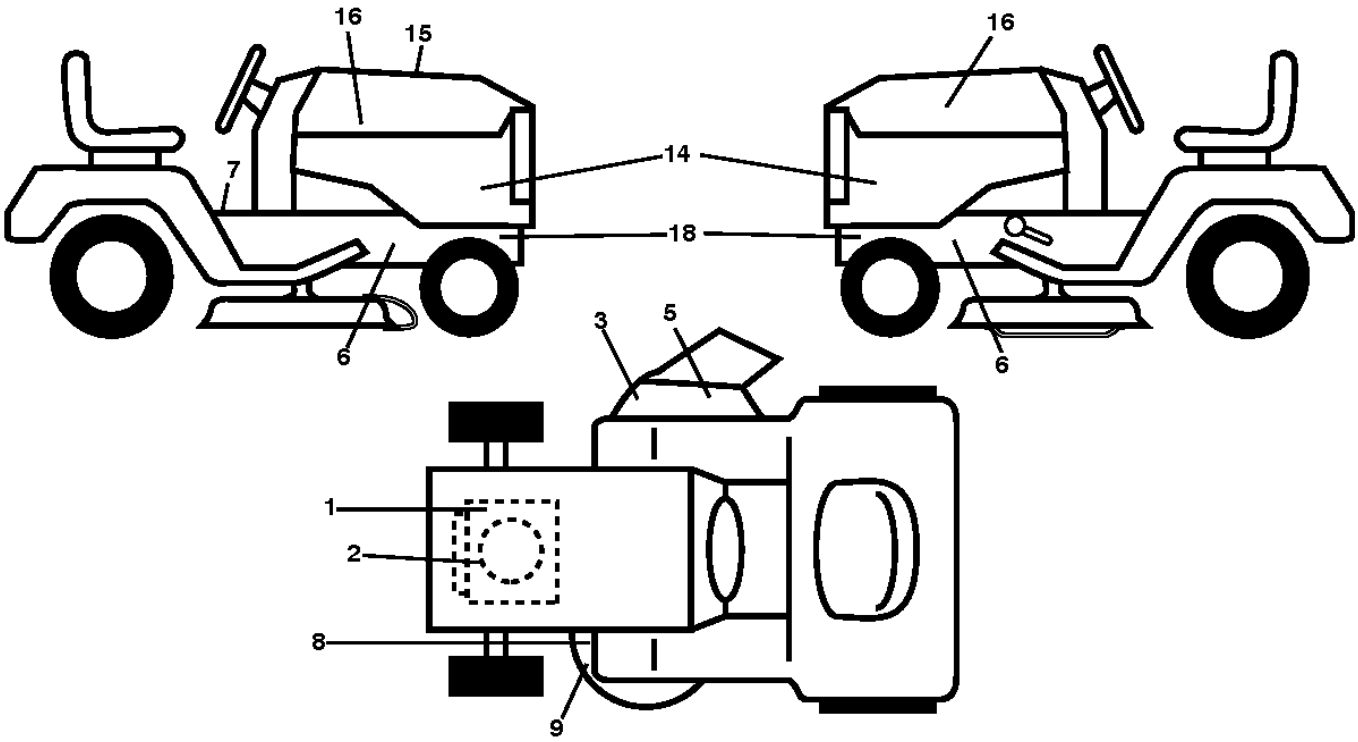
16
15
16
14
7
18
6
6
3
5
1
2
8
9

Reference	Artikelnummer	Varenavn	Antal	Kommentar
1	581579701	MÆRKAT	1	
2	594727101	MÆRKAT	1	
3	590884901	MÆRKAT	1	
5	586978801	MÆRKAT	1	
6	581579801	MÆRKAT	1	
7	586047302	MÆRKAT	1	
8	581580001	MÆRKAT	1	
9	589357901	MÆRKAT	1	
14	588901101	MÆRKAT	1	
15	588896801	MÆRKAT	1	
16	581627301	MÆRKAT	1	
18	581579601	MÆRKAT	1	
21	581724601	MÆRKAT	1	
22	581724801	MÆRKAT	1	
23	532439882	OVERTRÆK	1	
24	532439881	OVERTRÆK	1	

25	501749001	MÆRKAT	1

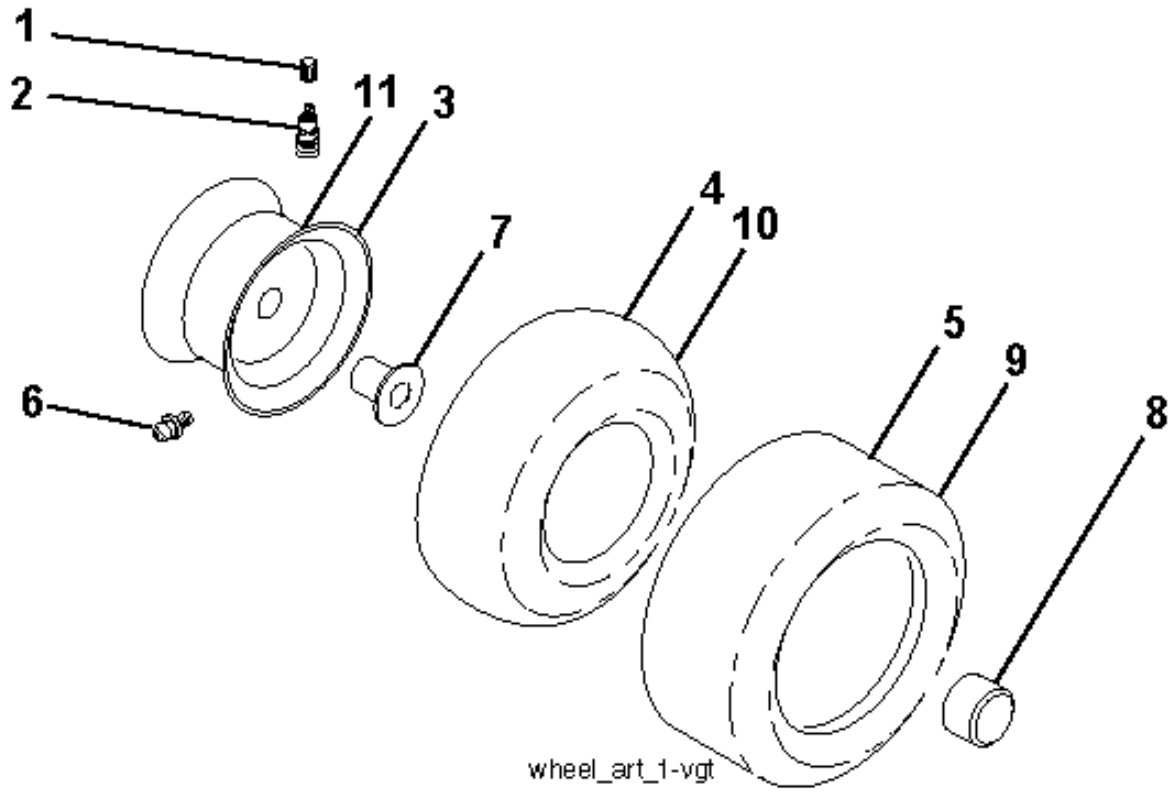
1
2
11
3
4
10
7
5
9
8
6
wheel_art_1-vgt

Reference	Artikelnummer	Varenavn	Antal	Kommentar
1	532059192	HAT	1	
2	532065139	NIPPEL	1	
3	532138336	FÆLG	1	Front
4	532059904	SLANGE	1	Front (Ser vice Item Only)
5	532170455	DÆK	1	FRONT (15 X 6-6)
6	532124957	FITTING	1	(Front Wheel Only)
7	532124959	LEJE	1	(Front Wheel Only)
8	532175039	NAVKAPSEL	1	(Front Wheel Only)
9	532170456	DÆK	1	REAR (20 X 10-8)
10	532007152	RØR	1	Rear (Service Item Only)
11	532138337	RINGDREV	1	Rear
12	532144334	SEALING FOAM	1	

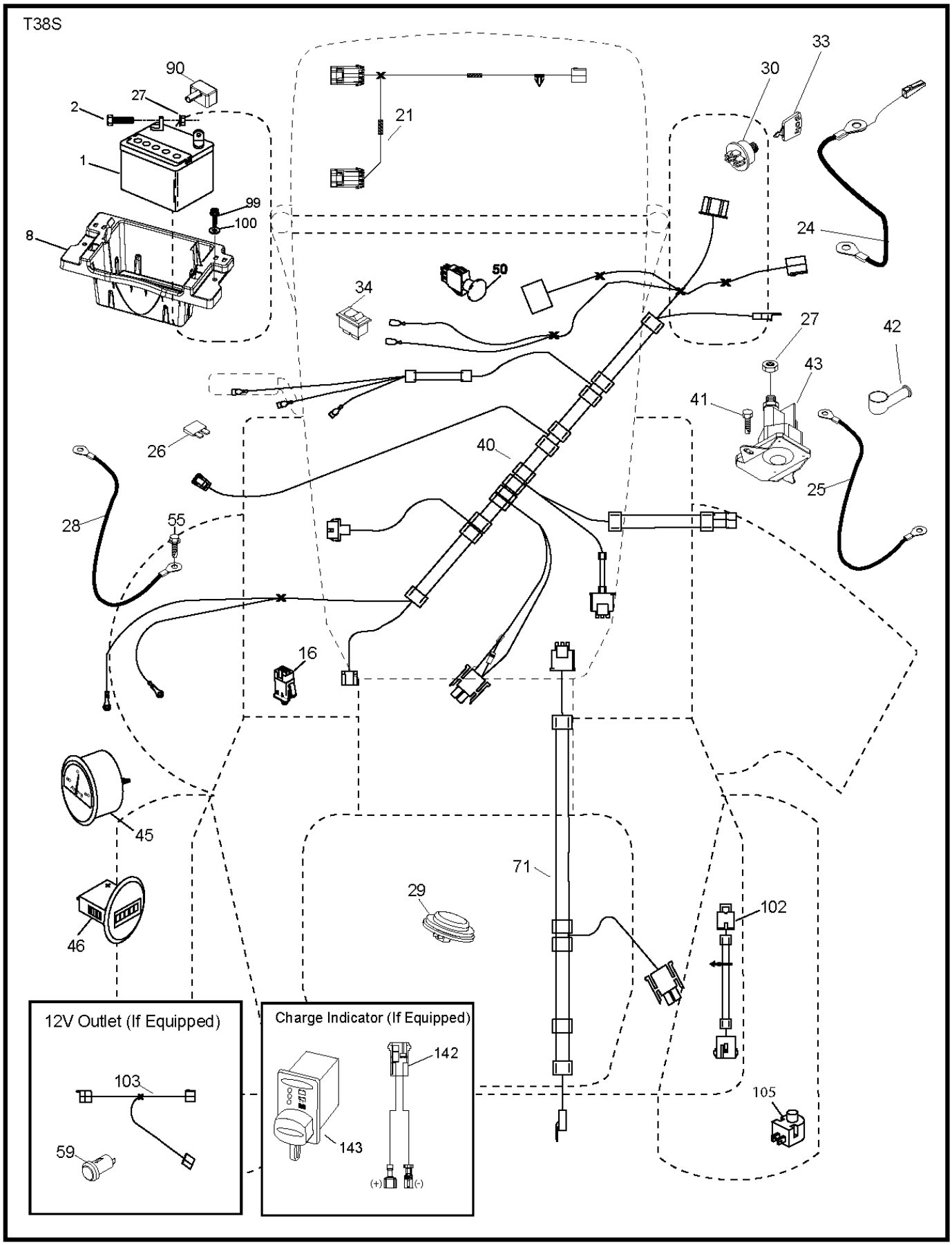
T38S
90
27
2
1
99
100
8
21
33
30
24
50
34
27
42
43
41
26
40
25
28
55
16
45
46
71
29
102
105
12V Outlet (If Equipped)
103
59
Charge Indicator (If Equipped)
142
143
(+)
(-)

Reference	Artikelnummer	Varenavn	Antal	Kommentar
1	532163465	BATTERI	1	
2	874760412	BOLT	1	
8	587205101	UNDERLAG	1	
16	532176138	MICRO SWITCH	1	
21	585436401	SELE	1	
24	585555601	KABEL	1	
25	585555501	KABEL	1	
26	532175158	SIKRING	1	
27	873510400	MØTRIK	1	
28	532416588	KABEL	1	
29	532401545	AFBRYDER	1	
30	532193350	TÆNDMODUL KPL.	1	
33	532411933	TAST	1	
34	532110712	AFBRYDER	1	
40	532429083	SELE	1	
41	817720408	SCREW	1	

42	532131563	DÆKSEL	1
43	582042801	SOLENOID	1
45	587553903	SPORVIDDE	1
46	587554003	SPORVIDDE	1
50	582107601	AFBRYDER	1
55	817060512	SCREW	1
71	532194276	KABLAGE KPL	1
90	532435395	TERMINALDÆKSEL	1
99	817670412	SCREW	1
100	819091416	SKIVE	1
102	532404454	KABEL	1
105	532407568	AFBRYDER	1
142	583857801	SELE	1
143	532448059	SELE	1

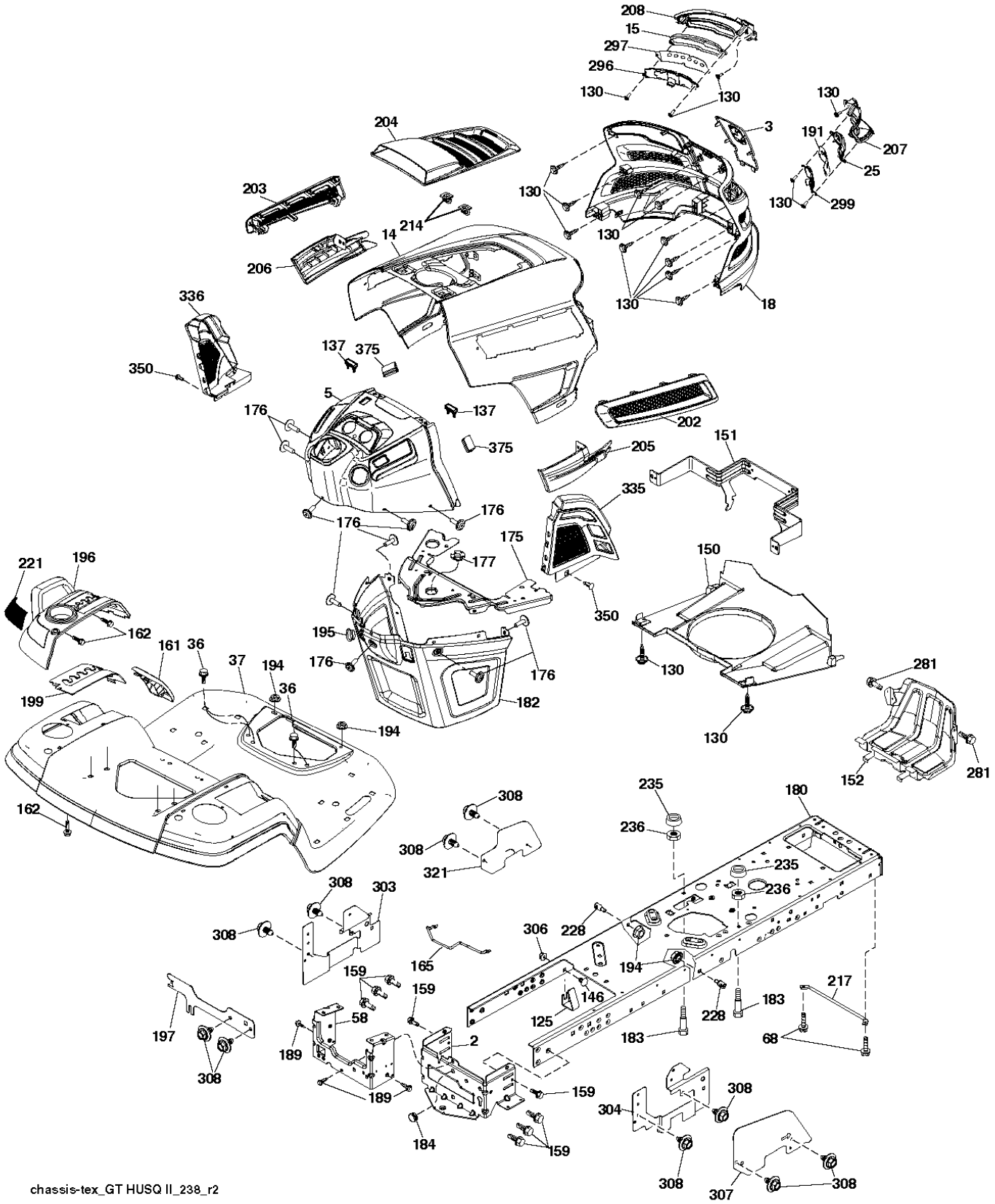

chassis-tex_GT HUSQ II_238_r2

Reference	Artikelnummer	Varenavn	Antal	Kommentar
2	532412282	PLADE	1	
3	532444481	LOGOTYPE	1	
5	590740029	PLADE	1	
14	532441177	KAPPE	1	
15	585420301	LYGTEGLAS VENSTRE	1	
18	587523401	GRILLE	1	
25	585420201	LYGTEGLAS VENSTRE	1	
36	817060512	SCREW	1	
37	532441208	SKÆRM	1	
58	532412281	PLADE	1	
68	539990858	SCREW	1	
87	586297601	PROP	1	
88	532431882	SKÆRM	1	
125	581684801	KLEMME	1	
130	532416358	SCREW	1	
137	532407590	KOFANGER	1	

146	581857901	BOLT	1
150	532439774	LUFTKANAL	1
151	532436670	FÆSTE	1
152	532439870	SHIELD	1
159	817000612	SCREW	1
161	532439929	KONSOL H P650	1
162	532142432	SCREW	1
165	532194330	STØTTE	1
175	590607702	TVÆRSTIVER	1
176	532400776	SCREW	1
177	532195228	BUSHING	1
180	593346301	CHASSIS	1
182	532406859	PANEL	1
183	874520520	BOLT	1
184	587554101	PROP	1
189	817000512	SCREW	1
191	586182801	REFLEKTOR	1
194	873900500	MØTRIK	1

195	532404137	PROP	1
196	532439716	KONSOL H P650	1
197	589204602	SHIELD	1
199	532198259	PLADE	1
202	532439728	DÆKSEL	1
203	532439727	DÆKSEL	1
204	532435714	DÆKSEL	1
205	532439730	TRIM	1
206	532439729	TRIM	1
207	585420001	BEZEL	1
208	585420101	BEZEL	1
214	532199145	KLEMME	1
217	532409167	LED	1
221	532198909	LYGTEGLAS VENSTRE	1
228	532195161	BOLT	1
235	532406129	AFSTANDSSKIVE	1
236	873930500	MØTRIK	1
281	817000616	SCREW	1

296	585420501	LIGHT	1
297	586182901	REFLEKTOR	1
299	585420401	LIGHT	1
303	589008102	SKÆRM	1
304	589009002	SKÆRM	1
306	873900600	MØTRIK	1
307	587520301	SHIELD	1
308	532171877	BOLT	1
321	587520201	SHIELD	1
335	532448204	DÆKSEL	1
336	532445309	DÆKSEL	1
350	532445143	KLEMME	1
375	586908201	KOFANGER	1

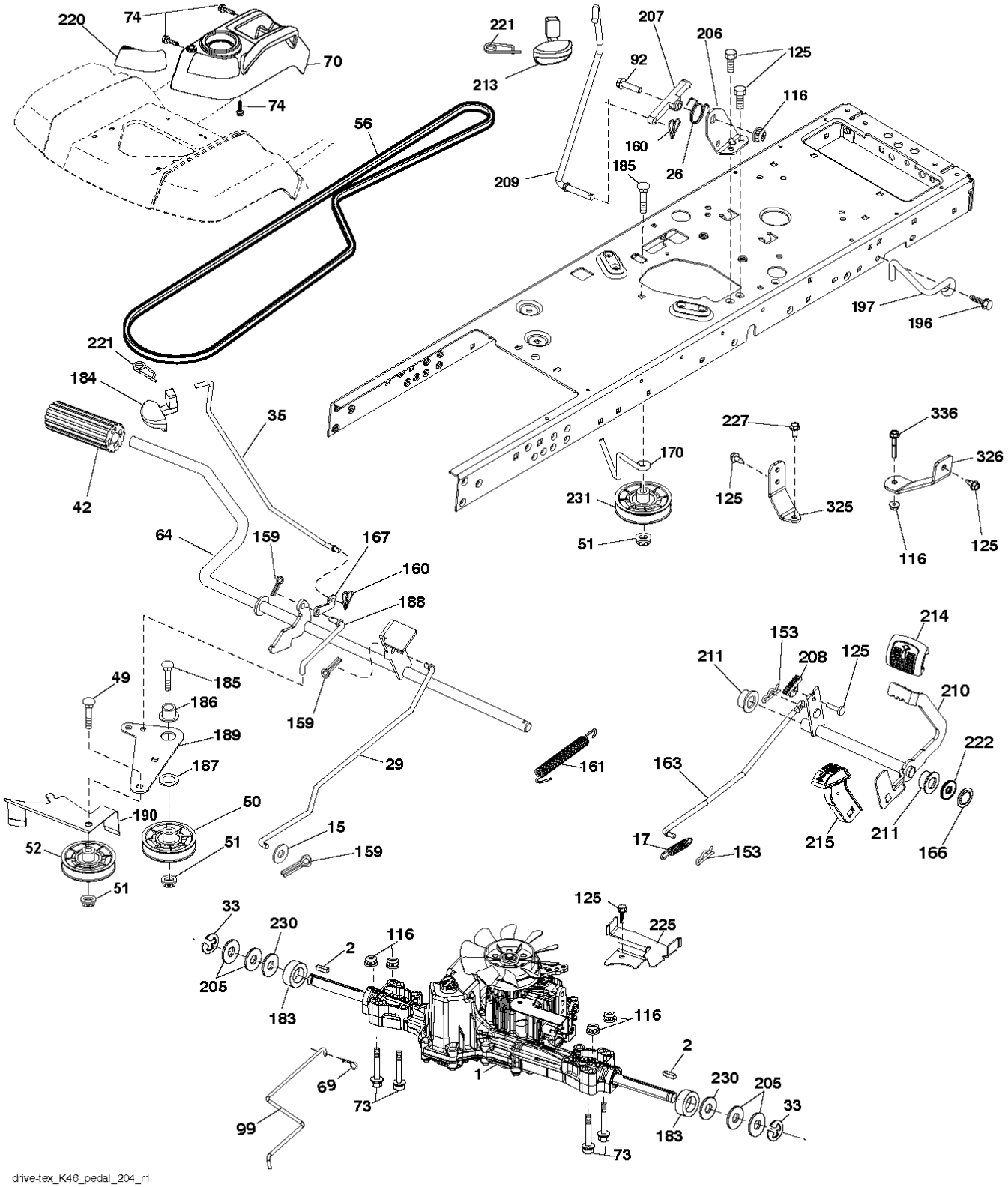
220
74
70
74
56
221
213
207
206
125
92
116
160
26
185
209
197
196
221
184
35
42
227
336
326
170
231
125
325
51
116
125
64
159
167
160
188
214
153
211
208
125
210
49
185
186
159
189
187
29
161
163
222
190
50
15
52
51
159
17
153
215
211
166
51
33
230
2
116
125
225
205
183
116
2
69
1
230
205
33
73
99
183
73
drive-tex_K46_pedal_204_r1

Reference	Artikelnummer	Varenavn	Antal	Kommentar
1	900000002	DUMMY PART	1	Transaxle, TuffTorq K46LD (501051401)
2	532123583	TAST	1	
15	819131316	SKIVE	1	
17	532413678	BREMSEFJEDER	1	
26	532199679	FJEDER	1	
29	532403806	LED	1	
33	812000053	LÅSRING	1	
35	583864501	LED	1	
42	532124872	PEDAL RUBBER	1	
49	872110614	BOLT	1	
50	532194327	REMSKIVE	1	
51	873900600	MØTRIK	1	
52	532194326	REMSKIVE	1	
56	532130969	REM	1	
64	532197865	AKSEL	1	
69	532423303	HAIR PIN COTTER	1	

70	532439661	KONSOL H P650	1
73	874490540	BOLT	1
74	532142432	SCREW	1
92	874760520	BOLT	1
99	582404501	LED	1
116	873900500	MØTRIK	1
125	817000512	SCREW	1
153	532124788	SIKRINGSRING	1
159	876020412	SPLIT PIN	1
160	532169484	PIN	1
161	532105709	FJEDER	1
163	532448275	KNAP	1
166	532429164	MØTRIK	1
167	532405257	LÅSEPAL	1
170	532413430	REMFØRER	1
183	532137057	AFSTANDSSKIVE	1
184	587653701	HÅNDTAG	1
185	872110622	BOLT	1

186	532194321	AFSTANDSSKIVE	1
187	819133210	SKIVE	1
188	582217001	LED	1
189	532194317	PLADE	1
190	532194318	REMFØRER	1
196	817000616	SCREW	1
197	587402001	FÆSTE	1
205	532121748	SKIVE	1
206	532448596	FÆSTE	1
207	587031401	LÅSEPAL	1
208	532197869	STØTTE	1
209	532199592	LED	1
210	532197860	ARM	1
211	532120183	LEJE	1
213	532403119	KNAP	1
214	532421263	OVERTRÆK	1
215	586606502	PEDALGUMMI	1
220	532198908	LYGTEGLAS VENSTRE	1

221	532403187	FJEDER	1
222	879212010	SKIVE	1
225	532403319	REMFØRER	1
227	817490512	SCREW	1
230	532188967	SKIVE	1
231	532407287	REMSKIVE	1
325	586431202	FÆSTE	1
326	586001102	FÆSTE	1
336	587259601	BOLT	1

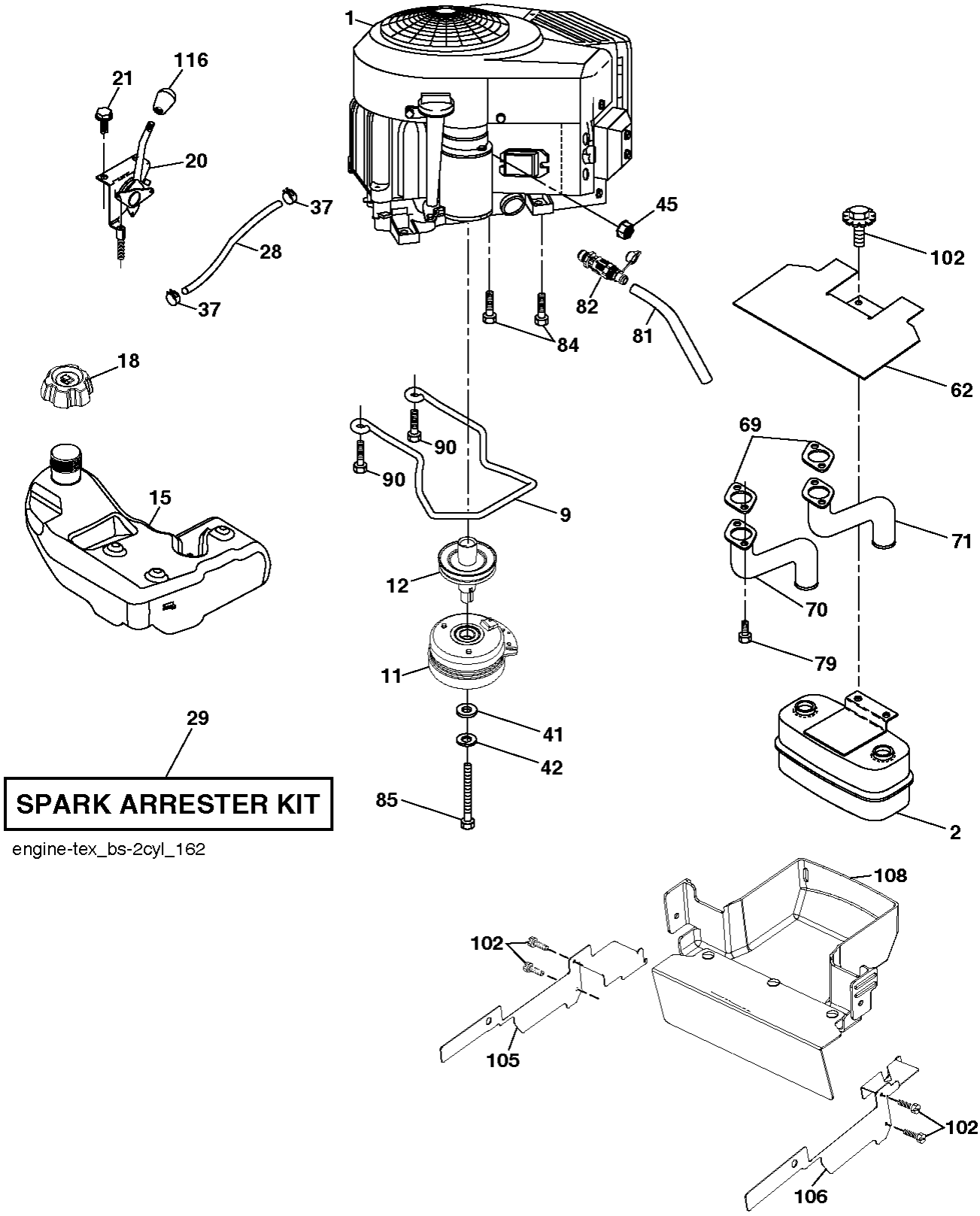
1
116
21
20
37
28
37
45
82
81
84
102
62
18
90
90
9
69
71
15
12
70
79
11
41
42
85
2
29
SPARK ARRESTER KIT
engine-tex_bs-2cyl_162
108
102
105
102
106

Reference	Artikelnummer	Varenavn	Antal	Kommentar
1	900000002	DUMMY PART	1	Briggs&Stratton 44U677-0018-B1 (595898501)
2	589818701	LYDDÆMPER	1	
9	501832602	REMSTYR	1	
11	587255001	KOBLING	1	
12	586899601	REMSKIVE	1	
15	532193499	BENZINTANK	1	
18	584248702	FUEL CAP	1	
20	532424341	GASREGULATOR	1	
21	532416358	SCREW	1	
28	532142158	FULE LINE	1	
29	532137180	GNISTFANGER	1	
37	532123487	SLANGEKLEMME	1	
41	532126197	SKIVE	1	
42	539990247	SKIVE	1	
45	873510400	MØTRIK	1	
62	532434017	SHIELD	1	

69	532165391	PAKNING	1	
70	581881101	RØR	1	
71	581881001	RØR	1	
79	532183906	SCREW	1	
81	532148456	RØR	1	
82	532428287	PROP	1	
84	817060620	SCREW	1	
85	501606701	BOLT	1	
90	817000616	SCREW	1	
102	817000512	SCREW	1	
105	591204902	SHIELD	1	Shield Chassis LH
106	591205002	SHIELD	1	Shield Chassis RH
108	592727101	DÆKSEL	1	
116	539132624	KNOP	1	

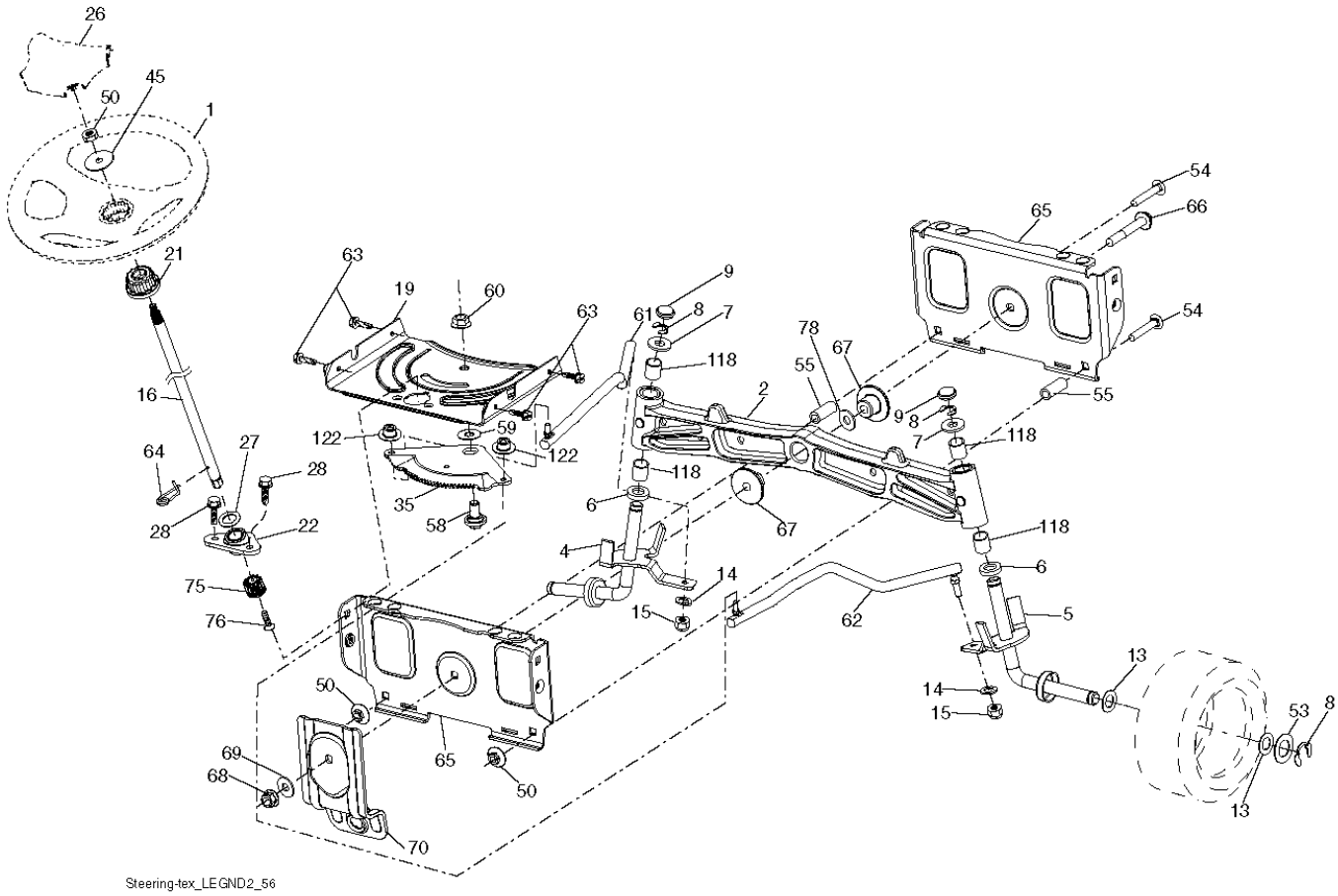

Steering-tex_LEGND2_56

Reference	Artikelnummer	Varenavn	Antal	Kommentar
1	532439740	RAT	1	
2	532413591	STAG	1	
4	586724001	SPINDEL	1	
5	586724101	SPINDEL	1	
6	532124931	SKIVE	1	
7	532121748	SKIVE	1	
8	812000029	SIKRINGSRING	1	
9	532121232	NAVKAPSEL	1	
13	532121749	SKIVE	1	
14	539990118	SKIVE	1	
15	873540600	MØTRIK	1	
16	587016002	AKSEL	1	
19	532194729	PLADE	1	
21	586840201	ADAPTER	1	
22	585029901	LEJE	1	
26	532439743	NAVKAPSEL	1	

27	819211616	SKIVE	1
28	817000612	SCREW	1
35	532194732	PLADE	1
45	587016401	SKIVE	1
50	873900600	MØTRIK	1
53	532188967	SKIVE	1
54	874760636	BOLT	1
55	532414736	AFSTANDSSKIVE	1
58	532194747	BOLT	1
59	532194748	SKIVE	1
60	873971000	MØTRIK	1
61	588794402	LÆNK	1
62	588794502	LÆNK	1
63	817000512	SCREW	1
64	532199849	FJEDERHOLDER	1
65	532194734	FÆSTE	1
66	871020748	BOLT	1
67	532194737	BUSHING	1

68	873900700	MØTRIK	1
69	532199162	SKIVE	1
70	585338801	FÆSTE	1
75	580683701	DREV	1
76	580683601	SCREW	1
78	532057079	SKIVE	1
118	532406013	LEJE	1
122	532444962	HAT	1

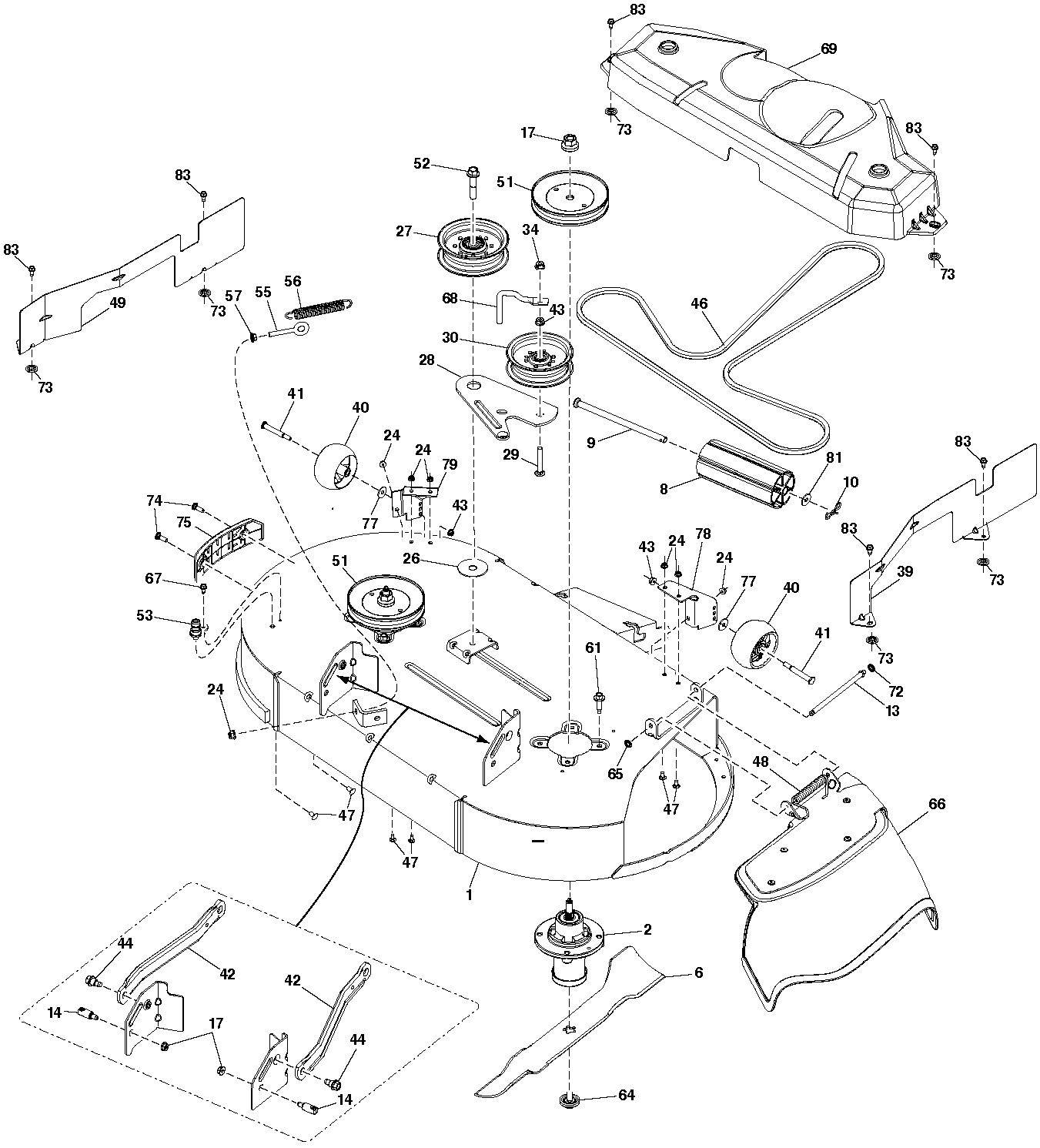

Mower Deck-tex_42F Flat_elec_9

Reference	Artikelnummer	Varenavn	Antal	Kommentar
1	597134501	KLIPPKÅPA	1	
1	501588801	SERVICE KIT	1	
2	539131898	SPINDEL	1	
6	592769702	KNIV	1	
8	532176066	RULLE	1	
9	532179127	STIFT	1	
10	532194208	STIFT	1	
13	532131491	AKSEL	1	
14	532195161	BOLT	1	
17	873900500	MØTRIK	1	
24	539112899	NUT, 5/16-18, NYLOC	1	
26	532178515	SKIVE	1	
27	532196104	REMSKIVE	1	
28	586874002	ARM	1	
29	539128101	BOLT	1	
30	532196106	REMSKIVE	1	

34	873680600	MØTRIK	1
39	588907502	SHIELD	1
40	589527301	HJUL	1
41	532193406	BOLT	1
42	532195185	ARM	1
43	873900600	MØTRIK	1
44	532196539	BOLT	1
46	501138901	REM	1
47	539990316	BOLT	1
48	587354701	FJEDER	1
49	588907402	SHIELD	1
51	532197473	REMSKIVE	1
52	588438301	SCREW	1
53	532415598	SLANGETILSLUTNING	1
55	539115574	ØJEBOLT	1
56	587358401	FJEDER	1
57	539990585	MØTRIK	1
61	584953901	BOLT	1

64	532193003	SCREW	1
65	532110452	MØTRIK	1
66	587305701	DEFLEKTOR	1
67	532137729	SCREW	1
68	532198468	REMFØRER	1
69	588907601	DÆKSEL	1
72	532105304	NAVKAPSEL	1
73	532423062	MØTRIK	1
74	532170165	BOLT	1
75	582683203	KOFANGER	1
77	819121414	SKIVE	1
78	501808302	FÆSTE	1
79	590439002	FÆSTE	1
81	582360501	BUSHING	1
83	817490410	SCREW	1
143	589659601	SERVICE KIT	1

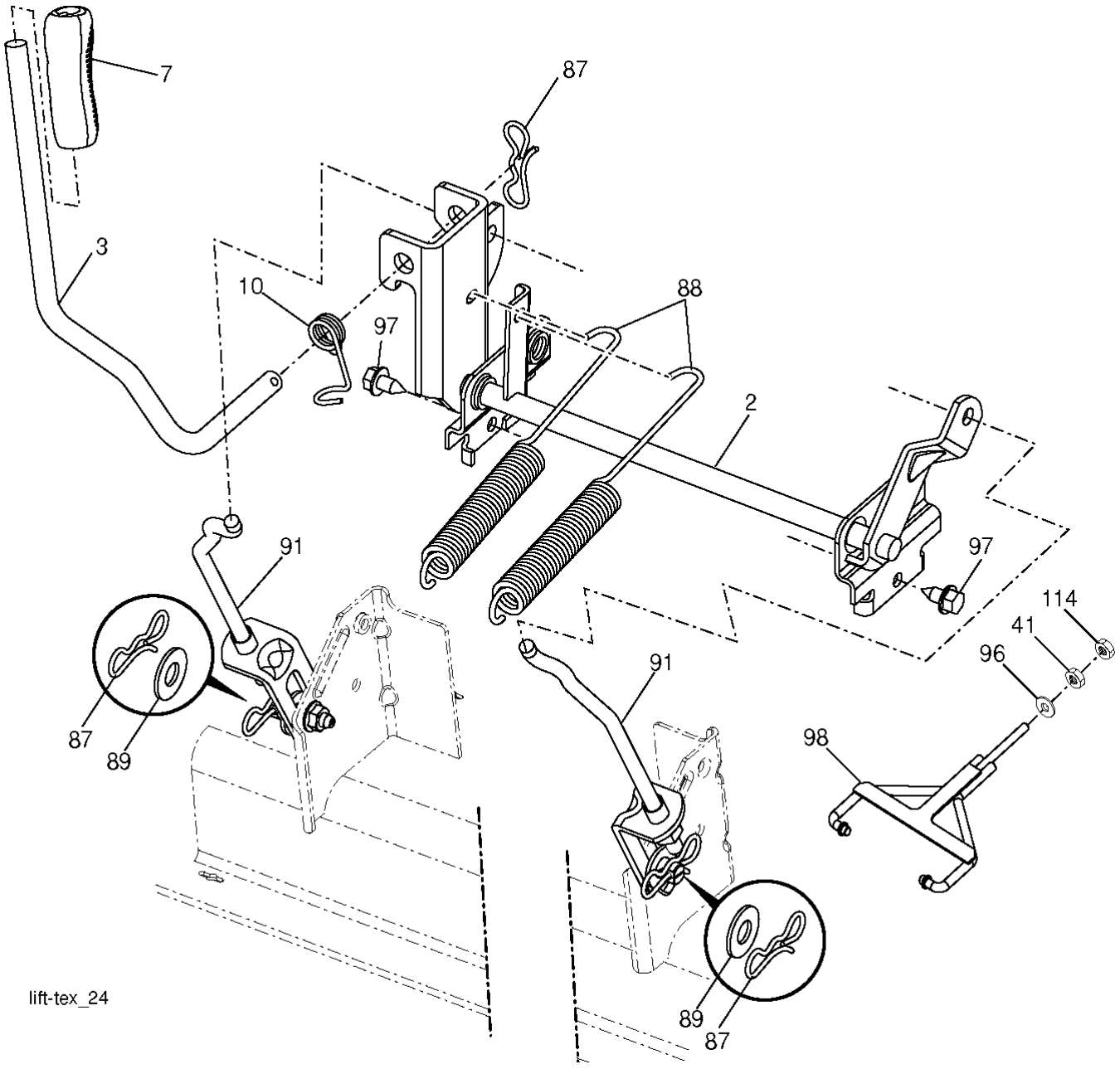
7
87
3
10
97
88
2
91
97
114
41
96
91
87
89
98
89
87
lift-tex_24

Reference	Artikelnummer	Varenavn	Antal	Kommentar
2	532422027	AKSEL	1	
3	532195230	HÆVEARM	1	
7	580962301	GREB	1	
10	532196314	FJEDER	1	
41	532175994	MØTRIK	1	
87	532194209	FJEDER	1	
88	532410710	FJEDER	1	
89	819191912	SKIVE	1	
91	532403407	LED	1	
96	532195263	BUSHING	1	
97	817000612	SCREW	1	
98	574822501	BÆRESTYKKE	1	
114	873360700	MØTRIK	1	

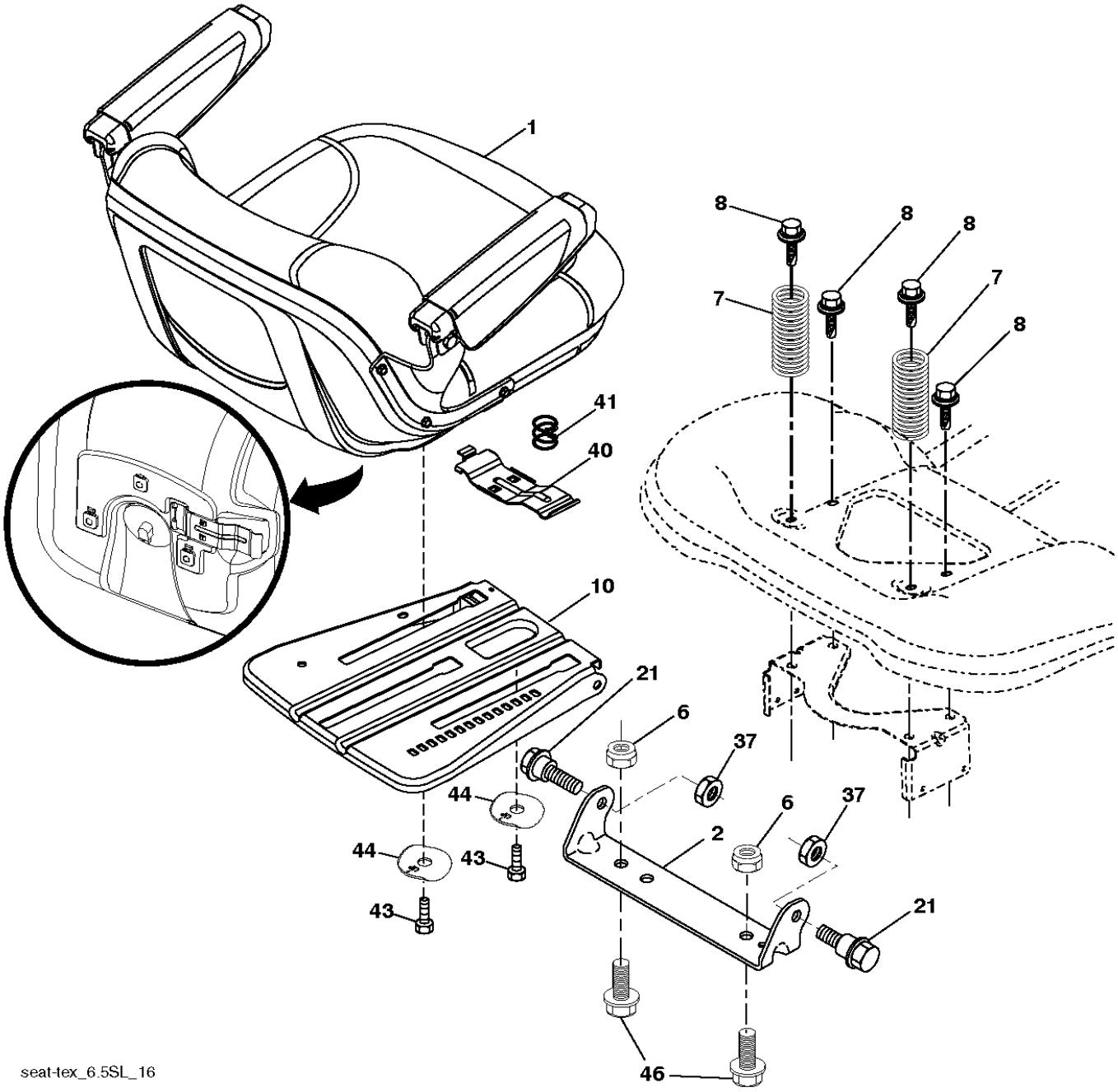
1
8
8
8
7
7
8
41
40
10
21
6
37
44
6
37
2
44
43
43
21
46
seat-tex_6.5SL_16

Reference	Artikelnummer	Varenavn	Antal	Kommentar
1	588556701	SÆDE	1	
2	532180166	FÆSTE	1	
6	873800600	MØTRIK	1	
7	589483501	FJEDER	1	
8	532171877	BOLT	1	
10	596657402	PLADE	1	
21	587907801	BOLT	1	
37	873800500	LOCK NUT	1	
40	532197661	HÅNDTAG	1	
41	532198200	FJEDER	1	
43	874760612	BOLT	1	
44	501051801	SKIVE	1	
46	588090401	BOLT	1	

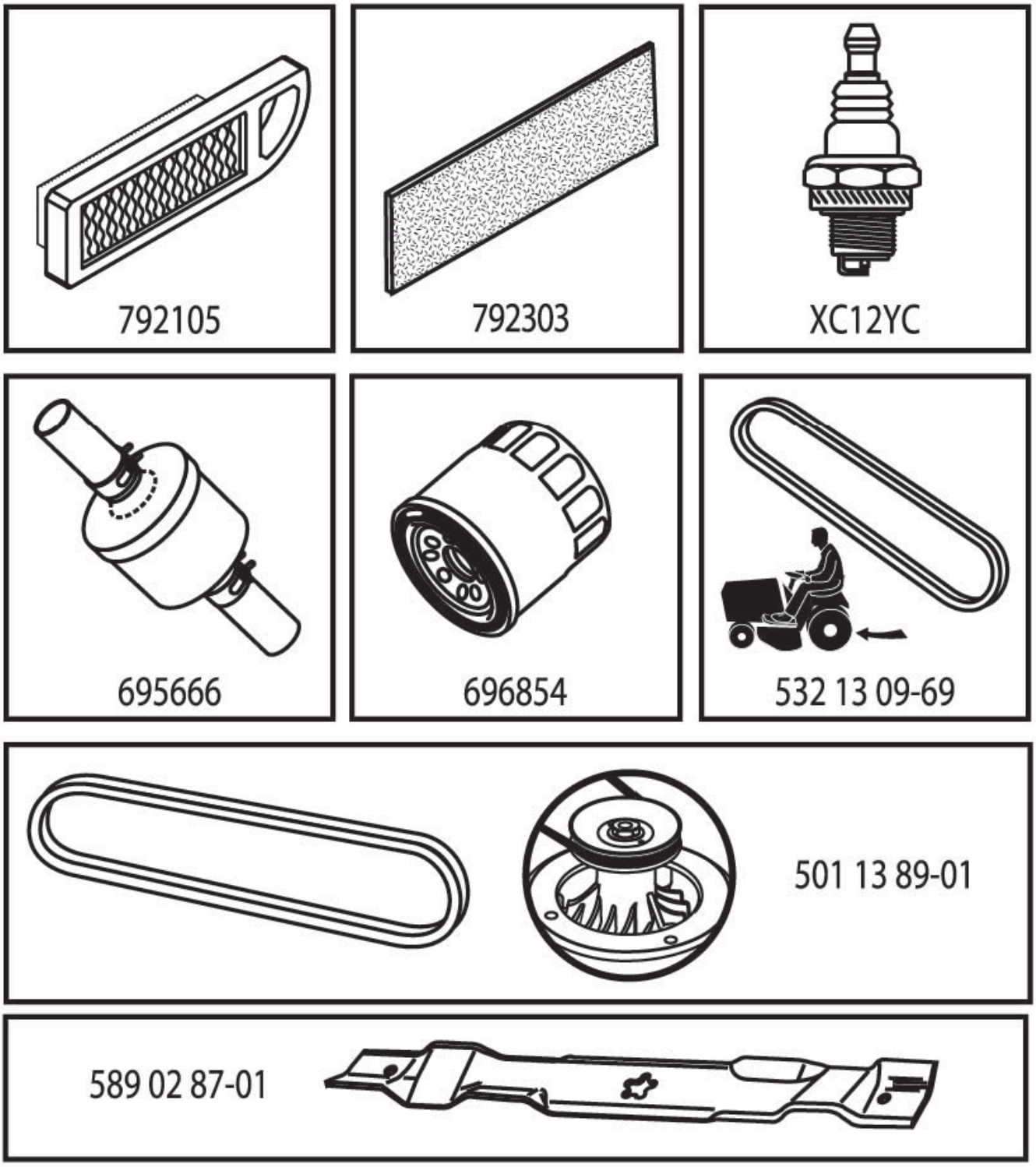
792105
792303
XC12YC
695666
696854
532 13 09-69
501 13 89-01
589 02 87-01

588896801

Reference	Artikelnummer	Varenavn	Antal	Kommentar
0	900000002	DUMMY PART	1	
1	900000002	DUMMY PART	1	
3	900000002	DUMMY PART	1	
4	900000002	DUMMY PART	1	
5	900000002	DUMMY PART	1	
6	532130969	REM	1	
7	501138901	REM	1	
8	589028701	KNIV	1	