2026-11-06

Husqvarna TS 342



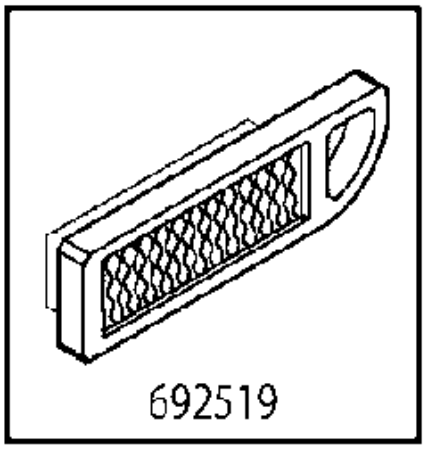

692519

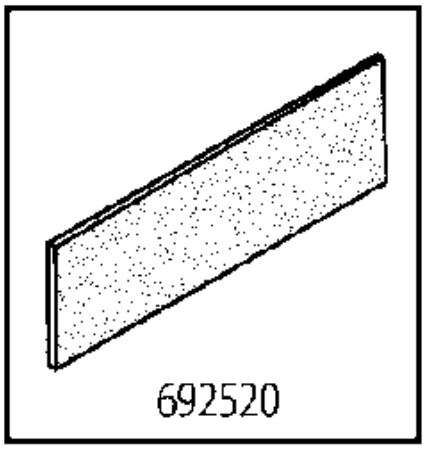

692520

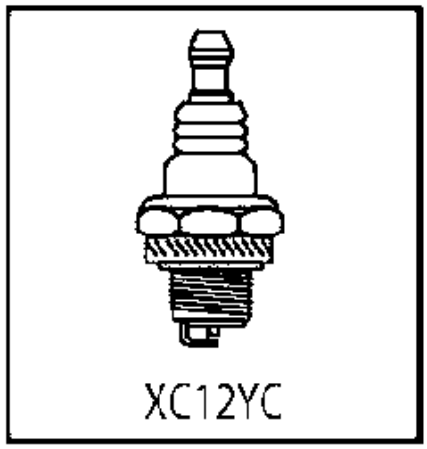

XC12YC

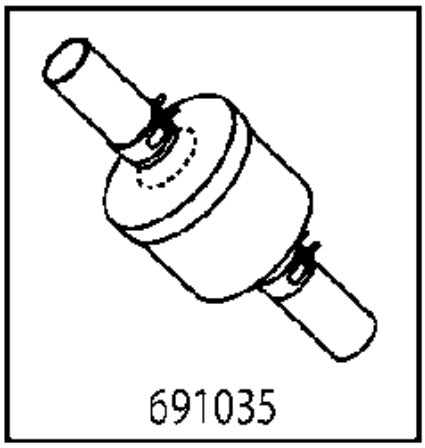

691035

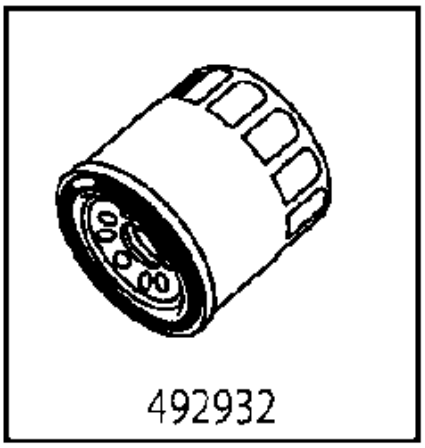

492932



532 13 09-69

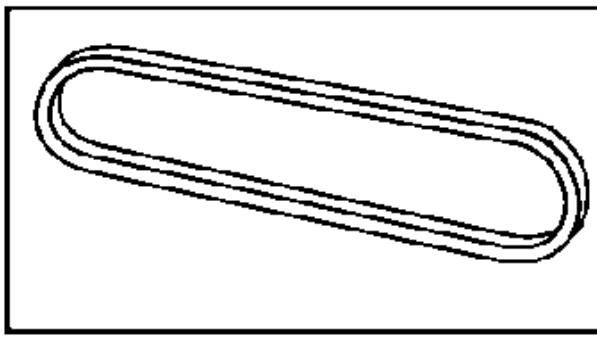

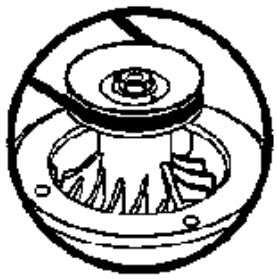

587 27 01-01

586 91 81-01



588739001

Reference	Artikelnummer	Varenavn	Antal	Kommentar
1	900000002	DUMMY PART	1	
2	900000002	DUMMY PART	1	
3	531029975	TÆNDRØR	1	
4	585243701	BENZINFILTER	1	
5	586458801	OLIEFILTER	1	
6	587270101	REM	1	
7	586918101	KNIV	1	
8	532130969	REM	1	

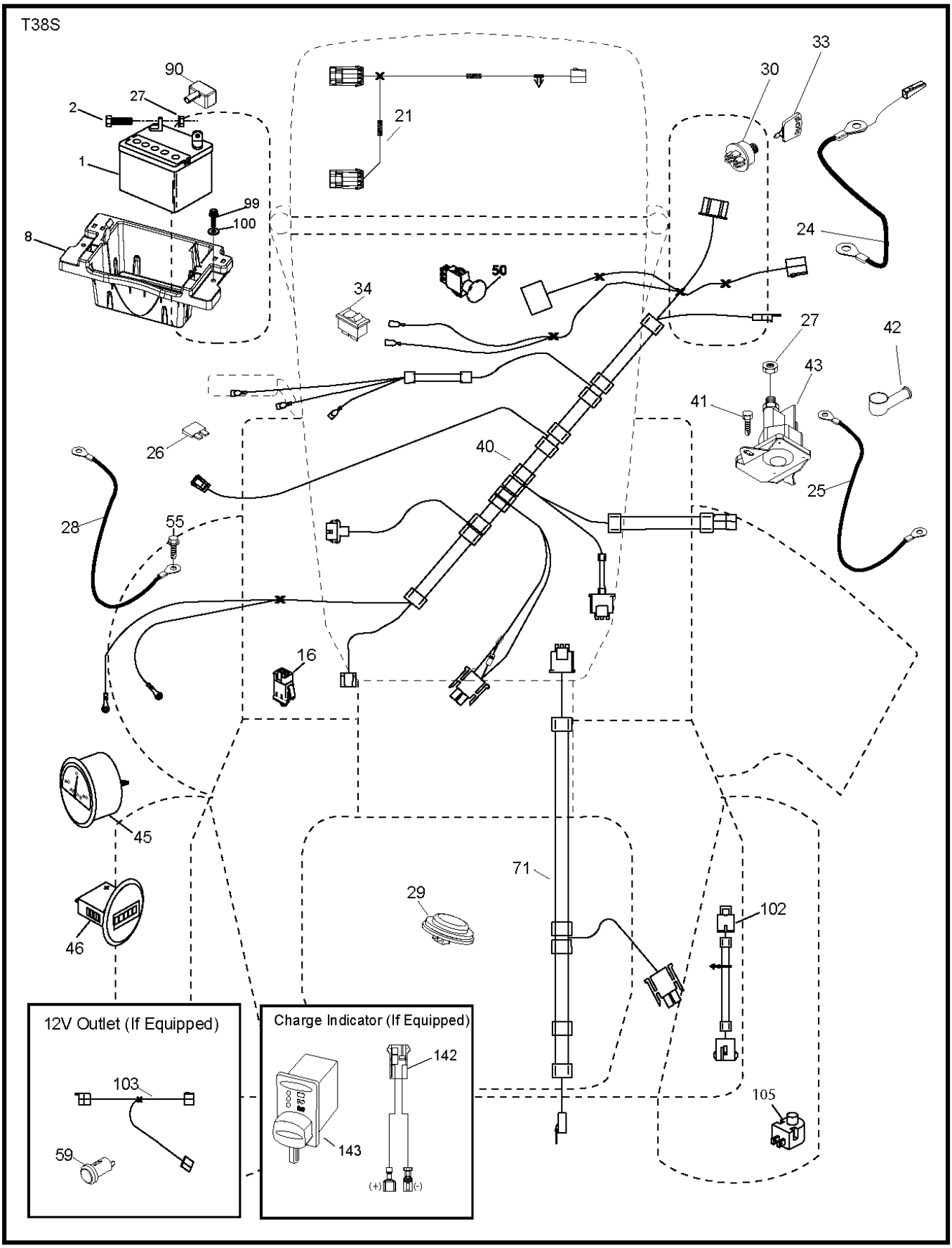
T38S
90
27
2
1
99
100
8
21
33
30
24
34
50
27
42
43
41
26
40
25
28
55
16
45
46
71
29
102
105
12V Outlet (If Equipped)
103
59
Charge Indicator (If Equipped)
142
143
(+)
(-)

Reference	Artikelnummer	Varenavn	Antal	Kommentar
1	532163465	BATTERI	1	
2	874760412	BOLT	1	
8	587205101	UNDERLAG	1	
16	532176138	MICRO SWITCH	1	
21	585436401	SELE	1	
24	585555601	KABEL	1	
25	585555501	KABEL	1	
26	532175158	SIKRING	1	
27	873510400	MØTRIK	1	
28	532416588	KABEL	1	
29	532401545	AFBRYDER	1	
30	532193350	TÆNDMODUL KPL.	1	
33	532411933	TAST	1	
34	532110712	AFBRYDER	1	
40	501133101	SELE	1	
41	817720408	SCREW	1	

42	532131563	DÆKSEL	1
43	582042801	SOLENOID	1
45	587553903	SPORVIDDE	1
46	587554003	SPORVIDDE	1
50	582107601	AFBRYDER	1
55	817060512	SCREW	1
71	532194276	KABLAGE KPL	1
90	532435395	TERMINALDÆKSEL	1
99	817670412	SCREW	1
100	819091416	SKIVE	1
102	532404454	KABEL	1
105	532407568	AFBRYDER	1

For 96041037100

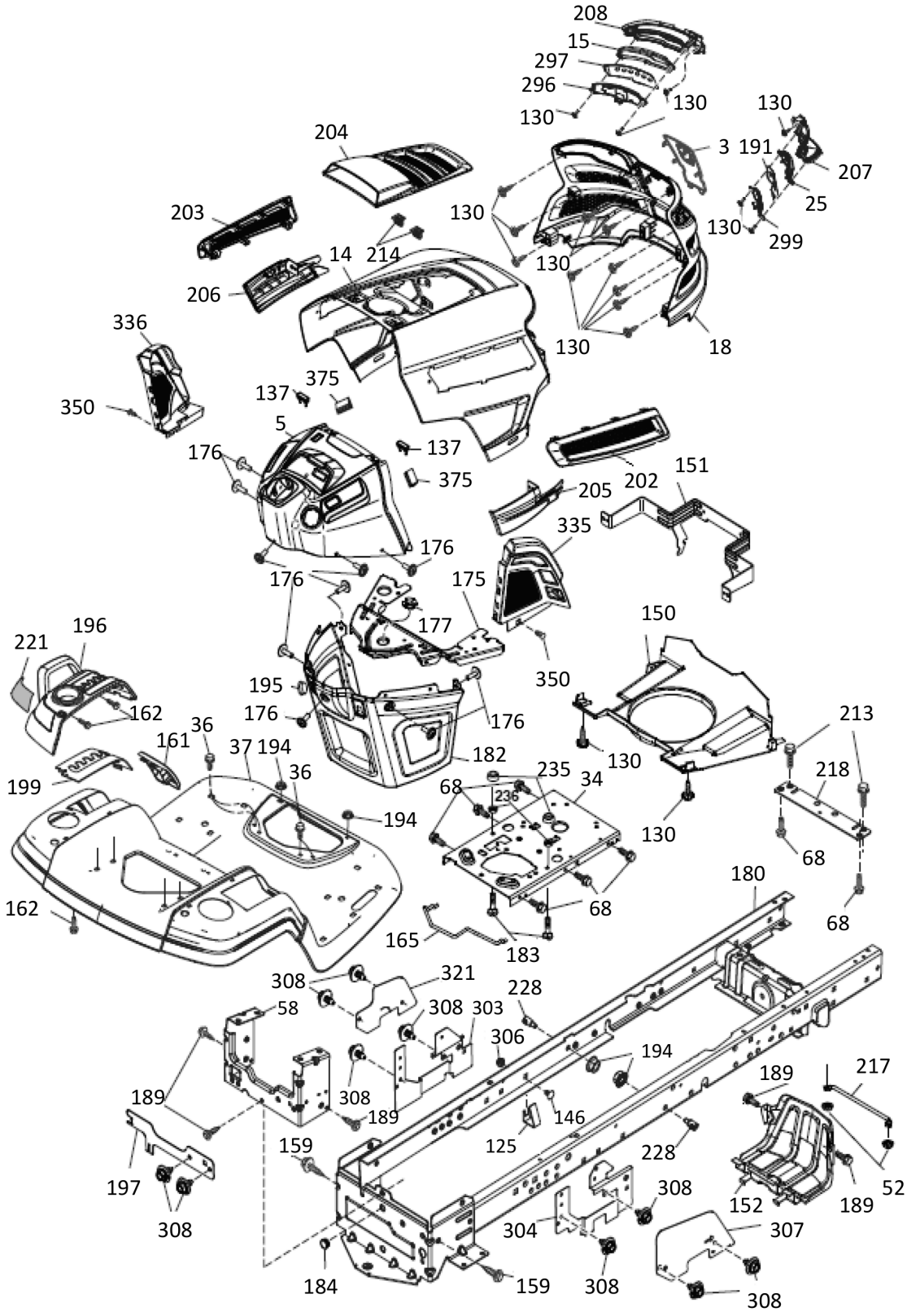

Reference	Artikelnummer	Varenavn	Antal	Kommentar
3	532444481	LOGOTYPE	1	APPLIQUE
5	581674102	PANEL	1	DASH
14	532441177	KAPPE	1	HOOD
15	585420301	LYGTEGLAS VENSTRE	1	LENS LH
18	532440653	GRILLE	1	GRILLE
25	585420201	LYGTEGLAS VENSTRE	1	LENS RH
34	580910801	CHASSIS	1	ENGINE PLATE
36	817060512	SCREW	1	SCREW
37	532441208	SKÆRM	1	FENDER
52	873680500	MØTRIK	1	NUT
58	532412281	PLADE	1	DRAWBAR UPPER
68	817490508	SCREW	1	SCREW
125	581684801	KLEMME	1	CLIP
130	532416358	SCREW	1	SCREW
137	532407590	KOFANGER	1	BUMPER
146	581857901	BOLT	1	BOLT

150	532439774	LUFTKANAL	1	HEAT DUCT
151	532436670	FÆSTE	1	BRACKET
152	532439870	SHIELD	1	SHIELD
159	817000612	SCREW	1	SCREW
161	532439929	KONSOL H P650	1	CONSOLE FUEL WINDOW
162	532142432	SCREW	1	SCREW
165	532196826	FÆSTE	1	BRACKET
175	532196304	STØTTE	1	CROSSMEMBER
176	532400776	SCREW	1	SCREW
177	532195228	BUSHING	1	BUSHING
180	532415064	RAMME	1	CHASSIS
182	532406859	PANEL	1	DASH LOWER
183	874520520	BOLT	1	BOLT
184	587554101	PROP	1	PLUG
189	817000512	SCREW	1	SCREW
191	586182801	REFLEKTOR	1	REFLECTIVE INSERT RH
194	873900500	MØTRIK	1	NUT
195	532404137	PROP	1	PLUG

196	532439716	KONSOL H P650	1	CONSOLE
197	589204602	SHIELD	1	SHIELD
199	532198259	PLADE	1	PLATE DECK LIFT
202	532439728	DÆKSEL	1	VENT RH
203	532439727	DÆKSEL	1	VENT LH
204	532435714	DÆKSEL	1	VENT ASM.
205	532439730	TRIM	1	TRIM RH
206	532439729	TRIM	1	TRIM LH
207	585420001	BEZEL	1	BEZEL RH
208	585420101	BEZEL	1	BEZEL LH
213	874760512	BOLT	1	BOLT
214	532199145	KLEMME	1	CLIP
217	532409167	LED	1	ROD PIVOT
218	532196395	PLADE	1	HOOD STOP
221	532198909	LYGTEGLAS VENSTRE	1	REFLECTOR LH
228	532195161	BOLT	1	STUD
235	532406129	AFSTANDSSKIVE	1	SPACER
236	873930500	MØTRIK	1	NUT

296	585420501	LIGHT	1	LED LIGHT LH
297	586182901	REFLEKTOR	1	REFLECTIVE INSERT LH
299	585420401	LIGHT	1	LED LIGHT RH
303	587493402	SHIELD	1	SHIELD CHASSIS LH
304	587865102	SHIELD	1	SHIELD CHASSIS RH
306	873900600	MØTRIK	1	NUT
307	587520301	SHIELD	1	SHIELD
308	532171877	BOLT	1	BOLT
321	587520201	SHIELD	1	SHIELD LH
335	532448204	DÆKSEL	1	COVER RH
336	532445309	DÆKSEL	1	COVER LH
350	532445143	KLEMME	1	CLIP
375	586908201	KOFANGER	1	CLIP ON BUMPER
376	532431882	SKÆRM	1	"NOT SHOWN"
377	586297601	PROP	1	"NOT SHOWN"

For 96041037100

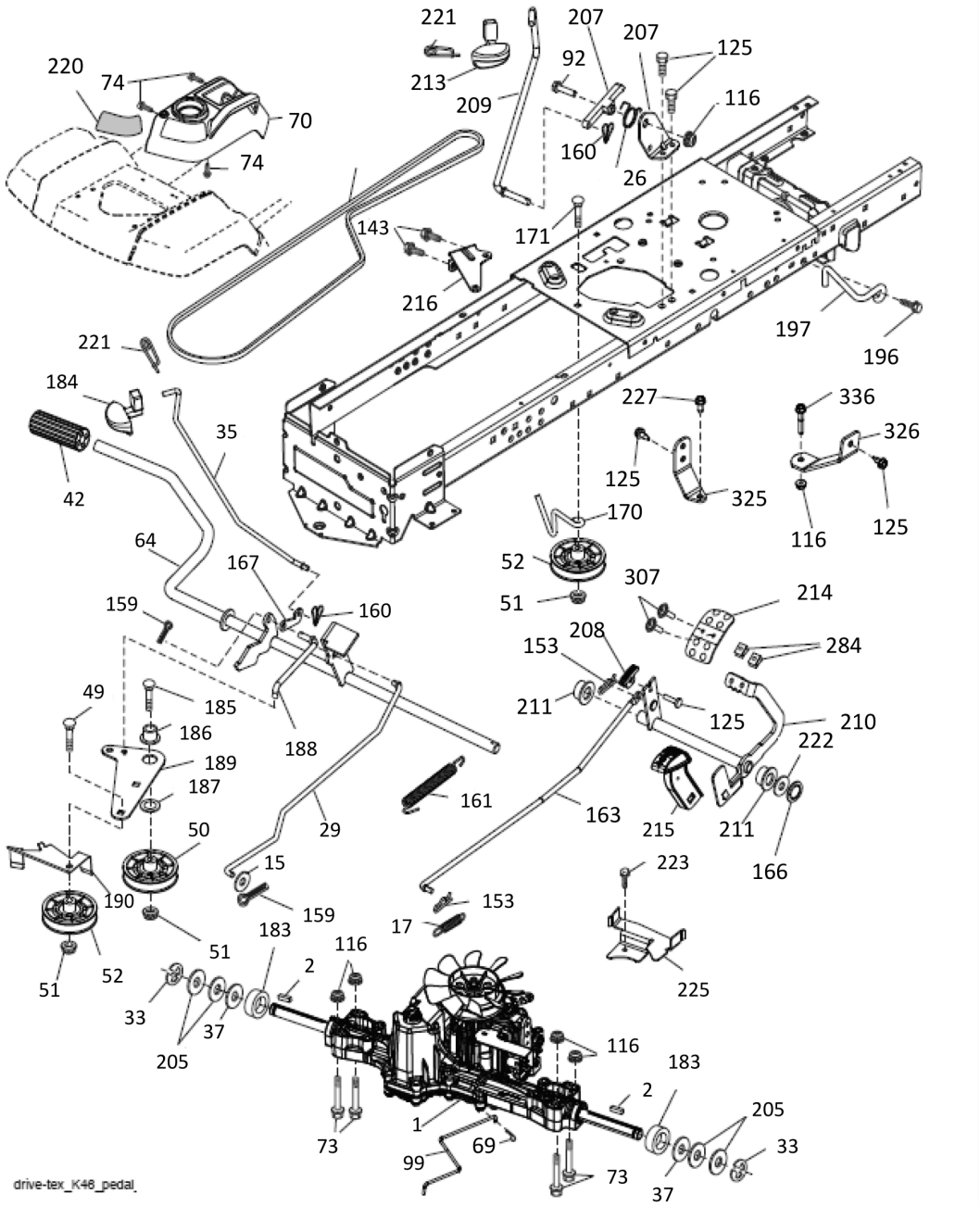

Reference	Artikelnummer	Varenavn	Antal	Kommentar
1	532426120	GEARKASSE	1	TRANSAXLE (K46BT)
2	532123583	TAST	1	KEY
15	819131316	SKIVE	1	WASHER
17	532413678	BREMSEFJEDER	1	SPRING
26	532199679	FJEDER	1	SPRING
29	532403806	LED	1	ROD
33	812000001	SIKRINGSRING	1	RING
35	583864501	LED	1	ROD
37	532188967	SKIVE	1	WASHER
42	532124872	PEDAL RUBBER	1	COVER
49	872110614	BOLT	1	BOLT
50	532194327	REMSKIVE	1	PULLEY
51	873900600	MØTRIK	1	NUT
52	532194326	REMSKIVE	1	
56	532130969	REM	1	BELT
64	532197865	AKSEL	1	SHAFT

69	532423303	HAIR PIN COTTER	1	HAIRPING
70	532439661	KONSOL H P650	1	CONSOLE
73	874490540	BOLT	1	BOLT
74	532142432	SCREW	1	SCREW
92	874760520	BOLT	1	BOLT
99	582404501	LED	1	
116	873900500	MØTRIK	1	NUT
125	817000512	SCREW	1	SCREW
143	817490508	SCREW	1	SCREW
153	532124788	SIKRINGSRING	1	RETIANER
159	876020412	SPLIT PIN	1	PIN
160	587225301	STIFT	1	PIN
161	532105709	FJEDER	1	SPRING
163	532448275	KNAP	1	ROD
166	532429164	MØTRIK	1	NUT
167	532405257	LÅSEPAL	1	LATCH
170	532194322	REMSTYR	1	BELT KEEPER
171	872110616	BOLT	1	BOLT

183	532137057	AFSTANDSSKIVE	1	SPACER
184	587653701	HÅNDTAG	1	HANDLE
185	872110622	BOLT	1	BOLT
186	532194321	AFSTANDSSKIVE	1	SPACER
187	819133210	SKIVE	1	WASHER
188	582217001	LED	1	LINK
189	532194317	PLADE	1	BELLCRANK
190	532194318	REMFØRER	1	BELLCRANK KEEPER
196	817000616	SCREW	1	SCREW
197	585658601	KOBLING	1	LINK
205	532121748	SKIVE	1	WASHER
206	532448596	FÆSTE	1	BRACKET
207	587031401	LÅSEPAL	1	LATCH
208	532197869	STØTTE	1	GEAR
209	532199592	LED	1	ROD
210	532197860	ARM	1	ROCKER ASM
211	532120183	LEJE	1	BEARING
213	532403119	KNAP	1	KNOB

214	532416863	PEDALGUMMI	1	PEDAL FORWARD
215	586606502	PEDALGUMMI	1	PEDAL REVERSE
216	532196131	FÆSTE	1	BRACKET
220	532198908	LYGTEGLAS VENSTRE	1	REFLECTOR RH
221	532403187	FJEDER	1	CLIP
222	879212010	SKIVE	1	WASHER
223	598662601	BOLT	1	BOLT
225	532403319	REMFØRER	1	BELT KEEPER
227	817490512	SCREW	1	SCREW
284	532417693	MØTRIK	1	NUT
307	874180412	SCREW	1	SCREW
325	585668502	FÆSTE	1	BRACKET
326	585670802	FÆSTE	1	BRACKET
336	587259601	BOLT	1	BOLT

For 96041038600/01
96041040200

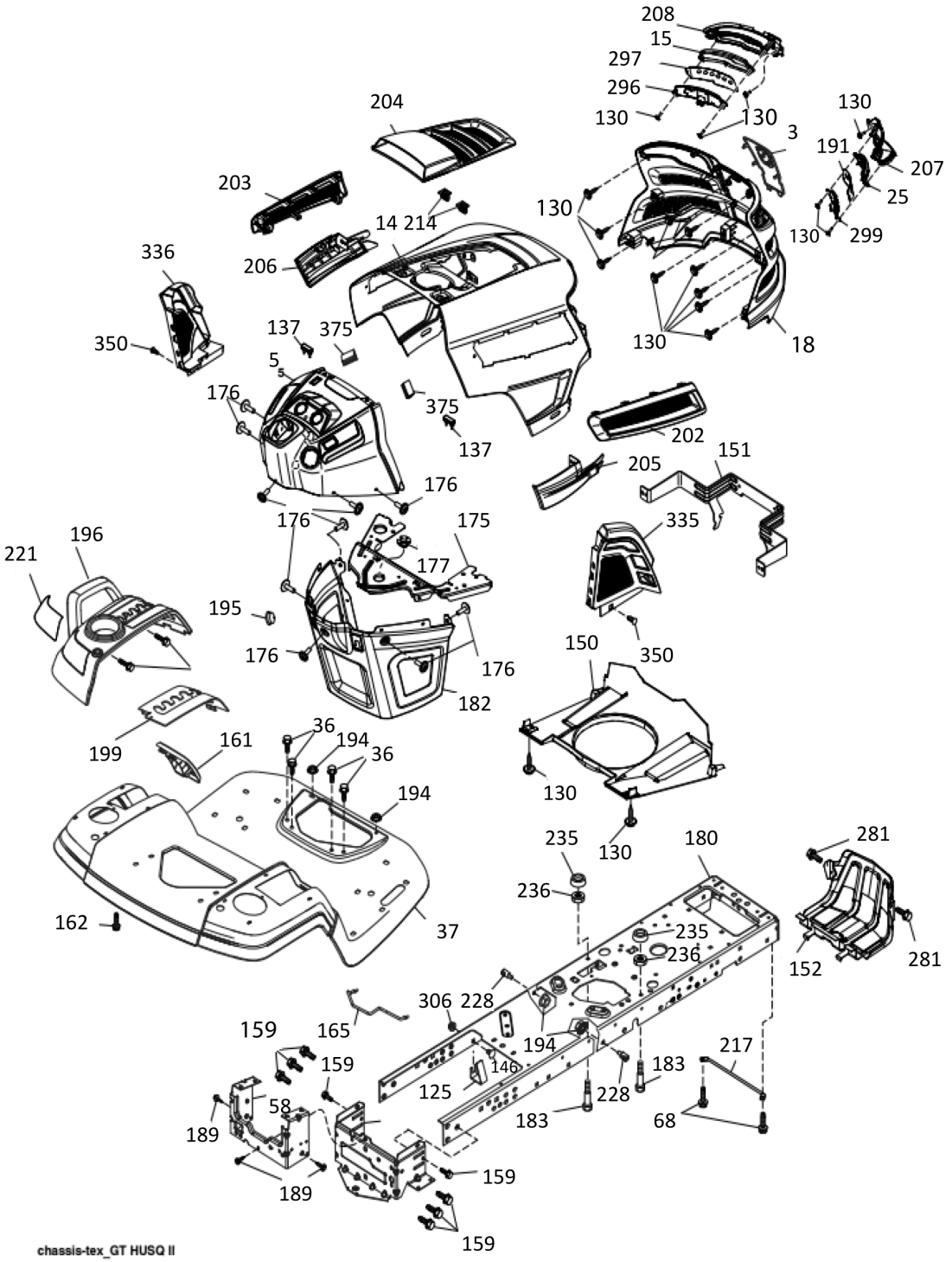

Reference	Artikelnummer	Varenavn	Antal	Kommentar
2	532412282	PLADE	1	
3	532444481	LOGOTYPE	1	
5	590748817	PLADE	1	
14	532441177	KAPPE	1	
15	585420301	LYGTEGLAS VENSTRE	1	
18	597247301	GRILLE	1	
25	585420201	LYGTEGLAS VENSTRE	1	
36	817060512	SCREW	1	
37	532441208	SKÆRM	1	
58	532412281	PLADE	1	
68	539990858	SCREW	1	
77	532431882	SKÆRM	1	
125	581684801	KLEMME	1	
130	532416358	SCREW	1	
137	532407590	KOFANGER	1	
146	581857901	BOLT	1	

150	532439731	LUFTKANAL	1
151	532436670	FÆSTE	1
152	532439870	SHIELD	1
159	817000612	SCREW	1
161	532439929	KONSOL H P650	1
162	532142432	SCREW	1
165	532194330	STØTTE	1
175	590607702	TVÆRSTIVER	1
176	532400776	SCREW	1
177	532195228	BUSHING	1
180	593346301	CHASSIS	1
182	532406859	PANEL	1
183	874520520	BOLT	1
189	817000512	SCREW	1
191	586182801	REFLEKTOR	1
194	873900500	MØTRIK	1
195	532404137	PROP	1
196	532439716	KONSOL H P650	1

199	532198259	PLADE	1	
202	532439728	DÆKSEL	1	
203	532439727	DÆKSEL	1	LH
204	532444484	LUFTKANAL	1	
205	532439730	TRIM	1	
206	532439729	TRIM	1	
207	585420002	BEZEL	1	RH
208	585420102	BEZEL	1	LH
214	532199145	KLEMME	1	
217	532409167	LED	1	
221	532198909	LYGTEGLAS VENSTRE	1	
228	532195161	BOLT	1	
235	532406129	AFSTANDSSKIVE	1	
236	873930500	MØTRIK	1	
281	817000616	SCREW	1	
296	585420501	LIGHT	1	
297	586182901	REFLEKTOR	1	
299	585420401	LIGHT	1	

306	873900600	MØTRIK	1
335	532448204	DÆKSEL	1
336	532445309	DÆKSEL	1
350	532445143	KLEMME	1
375	586908201	KOFANGER	1

For all except 96041037100

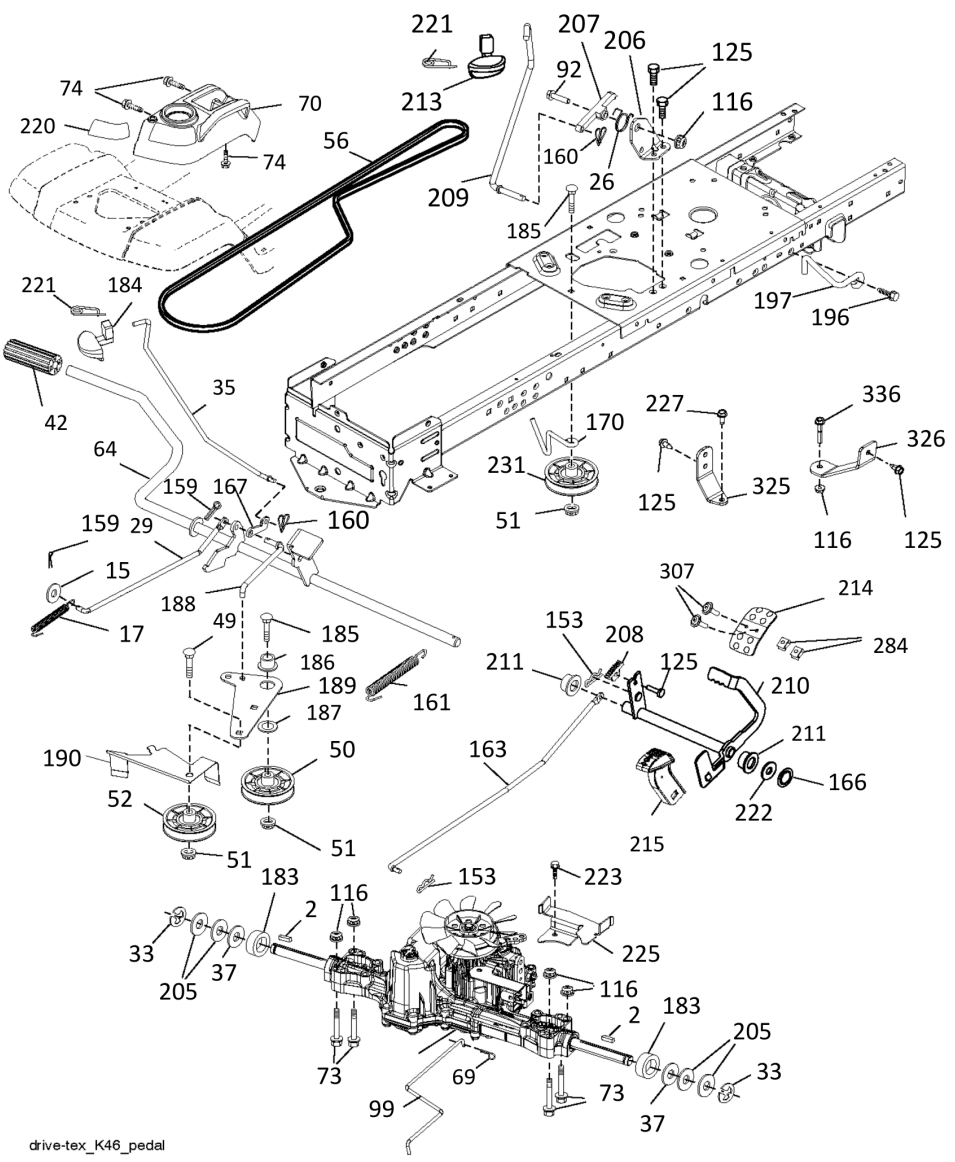

Reference	Artikelnummer	Varenavn	Antal	Kommentar
1	900000002	DUMMY PART	1	TRANSAXLE TUFFTORQ K46 CR (501051401)
2	532123583	TAST	1	
15	819131316	SKIVE	1	
17	532413678	BREMSEFJEDER	1	
26	532199679	FJEDER	1	
29	532403806	LED	1	
33	812000001	SIKRINGSRING	1	
37	532188967	SKIVE	1	
42	532124872	PEDAL RUBBER	1	
49	872110614	BOLT	1	
50	532194327	REMSKIVE	1	
51	873900600	MØTRIK	1	
52	532194326	REMSKIVE	1	
56	532130969	REM	1	
64	532197865	AKSEL	1	
69	532423303	HAIR PIN COTTER	1	

70	532439661	KONSOL H P650	1
73	874490540	BOLT	1
74	532142432	SCREW	1
92	874760520	BOLT	1
99	582404501	LED	1
116	873900500	MØTRIK	1
125	817000512	SCREW	1
153	532124788	SIKRINGSRING	1
159	876020412	SPLIT PIN	1
160	587225301	STIFT	1
161	532105709	FJEDER	1
163	532448275	KNAP	1
166	532429164	MØTRIK	1
167	532405257	LÅSEPAL	1
170	532413430	REMFØRER	1
183	532137057	AFSTANDSSKIVE	1
184	587653701	HÅNDTAG	1
185	872110622	BOLT	1

186	532194321	AFSTANDSSKIVE	1
187	819133210	SKIVE	1
188	582217001	LED	1
189	532194317	PLADE	1
190	532194318	REMFØRER	1
196	817000616	SCREW	1
197	587402001	FÆSTE	1
205	532121748	SKIVE	1
206	532448596	FÆSTE	1
207	587031401	LÅSEPAL	1
208	532197869	STØTTE	1
209	532199592	LED	1
210	532197860	ARM	1
211	532120183	LEJE	1
213	532403119	KNAP	1
214	532416863	PEDALGUMMI	1
215	586606502	PEDALGUMMI	1
220	532198908	LYGTEGLAS VENSTRE	1

221	532403187	FJEDER	1
222	879212010	SKIVE	1
223	598662601	BOLT	1
225	532403319	REMFØRER	1
227	817490512	SCREW	1
231	532407287	REMSKIVE	1
284	532417693	MØTRIK	1
307	874180412	SCREW	1
325	586431202	FÆSTE	1
326	586001102	FÆSTE	1
336	587259601	BOLT	1

For 96041037100

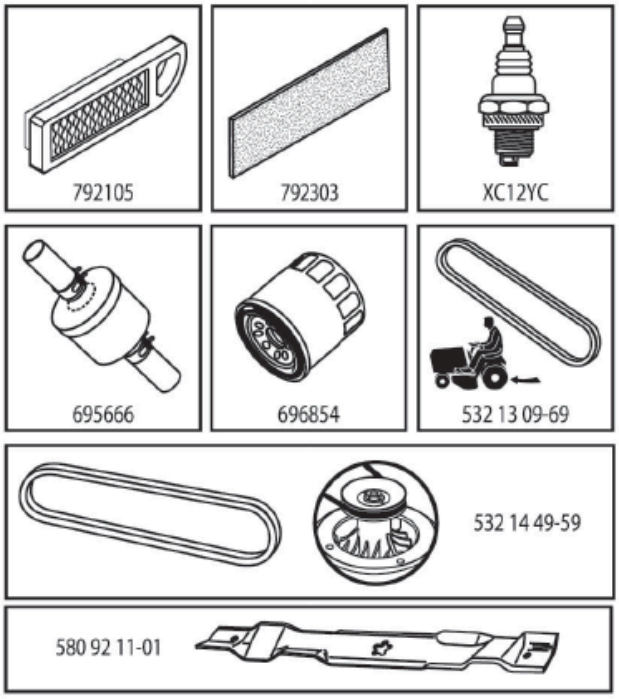

587385901

Reference	Artikelnummer	Varenavn	Antal	Kommentar
1	900000002	DUMMY PART	1	DUMMY PART
2	900000002	DUMMY PART	1	DUMMY PART
3	900000002	DUMMY PART	1	SPARK PLUG
4	900000002	DUMMY PART	1	FUEL FILTER
5	900000002	DUMMY PART	1	OIL FILTER
6	532130969	REM	1	DRIVE BELT
7	532144959	REM	1	BELT
8	580921101	KNIV	1	BLADE

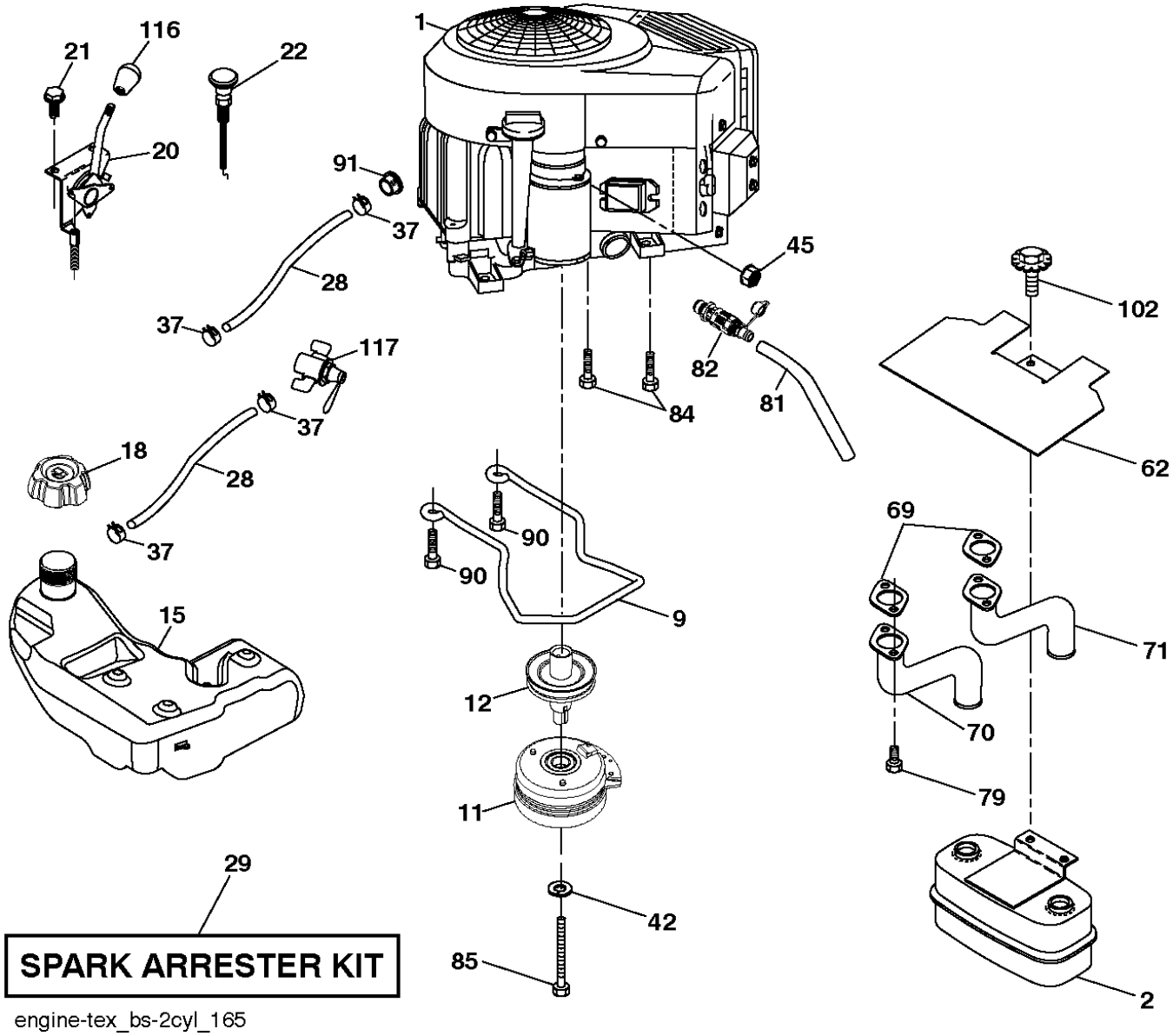

engine-tex_bs-2cyl_165

Reference	Artikelnummer	Varenavn	Antal	Kommentar
1	900000002	DUMMY PART	1	ENGINE B&S MODEL NO. 385777-0007-G1 (588627901)
2	589818701	LYDDÆMPER	1	
9	501832601	REMSTYR	1	
11	587255001	KOBLING	1	
12	586899601	REMSKIVE	1	
15	532422804	BENZINTANK	1	
18	584248702	FUEL CAP	1	
20	532424341	GASREGULATOR	1	
21	532416358	SCREW	1	
22	532189541	CHOKERREGULERING	1	
28	587044861	SLANGE	1	
29	532137180	GNISTFANGER	1	
37	532123487	SLANGEKLEMME	1	
42	539990247	SKIVE	1	
45	873510400	MØTRIK	1	
62	532434017	SHIELD	1	

69	532192442	MUFFLER GASKET	1
70	532191548	UDSTØDNING	1
71	532191549	UDSTØDNING	1
79	532192334	SCREW	1
81	532148456	RØR	1
82	532428287	PROP	1
84	817060620	SCREW	1
85	501606701	BOLT	1
90	817000616	SCREW	1
91	532187495	BUSHING	1
102	817000512	SCREW	1
116	539132624	KNOP	1
117	532420828	VALVE FUEL RESERVE	1

For 96041037100

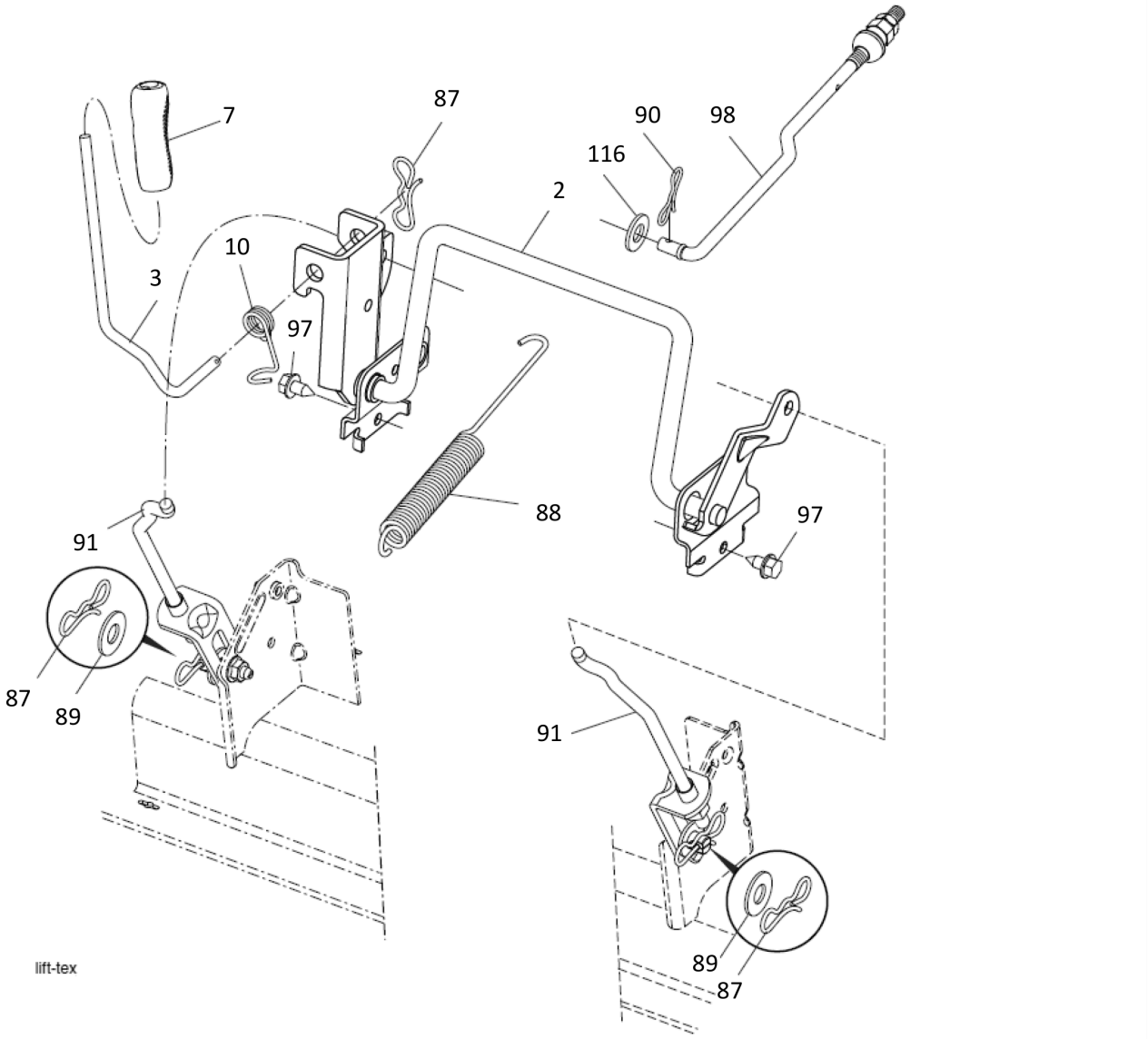

Reference	Artikelnummer	Varenavn	Antal	Kommentar
2	532422027	AKSEL	1	SHAFT
3	532195230	HÆVEARM	1	LEVER
7	580962301	GREB	1	GRIP
10	532196314	FJEDER	1	SPRING
87	532194209	FJEDER	1	PIN
88	532410710	FJEDER	1	SPRING
89	819191912	SKIVE	1	WASHER
90	532194208	STIFT	1	PIN
91	532195181	LED	1	LINK
97	817000612	SCREW	1	SCREW
98	532195270	LED	1	LINK
116	819151516	SKIVE	1	WASHER

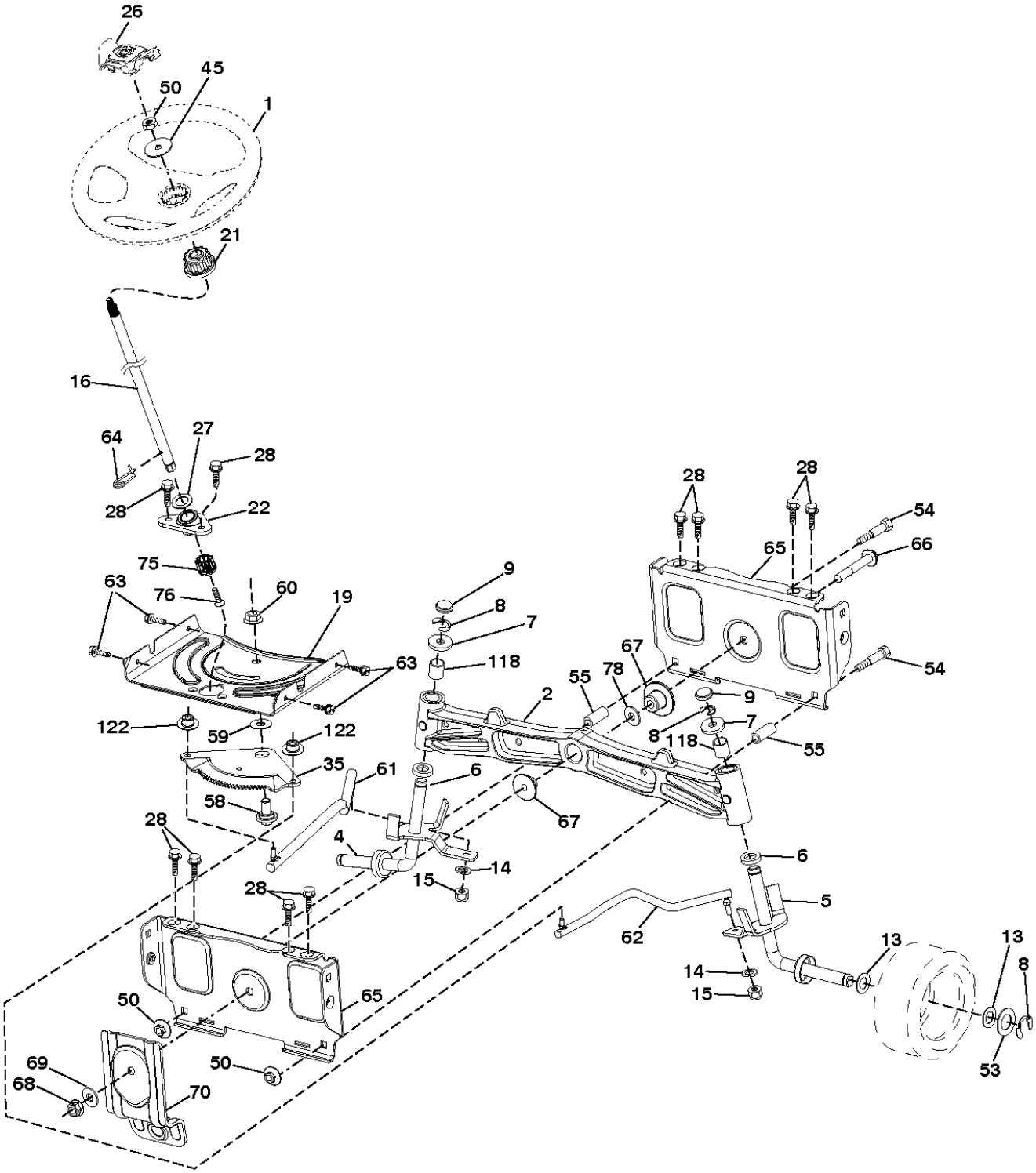

steering-tex_HUSQSR_68_r1

Reference	Artikelnummer	Varenavn	Antal	Kommentar
1	532439740	RAT	1	
2	532413591	STAG	1	
4	586724001	SPINDEL	1	LH
5	586724101	SPINDEL	1	RH
6	532124931	SKIVE	1	
7	532121748	SKIVE	1	
8	812000029	SIKRINGSRING	1	
9	532121232	NAVKAPSEL	1	
13	532121749	SKIVE	1	
14	539990118	SKIVE	1	
15	873540600	MØTRIK	1	
16	587016002	AKSEL	1	
19	532194729	PLADE	1	
21	586840201	ADAPTER	1	
22	585029802	LEJE	1	
26	532439743	NAVKAPSEL	1	

27	819211616	SKIVE	1
28	817000612	SCREW	1
35	532194732	PLADE	1
45	587016401	SKIVE	1
50	873900600	MØTRIK	1
53	532188967	SKIVE	1
54	874760636	BOLT	1
55	532414736	AFSTANDSSKIVE	1
58	532194747	BOLT	1
59	532194748	SKIVE	1
60	873971000	MØTRIK	1
61	588794402	LÆNK	1
62	588794502	LÆNK	1
63	817000512	SCREW	1
64	532199849	FJEDERHOLDER	1
65	532194734	FÆSTE	1
66	871020748	BOLT	1
67	532194737	BUSHING	1

68	873900700	MØTRIK	1
69	532199162	SKIVE	1
70	585338801	FÆSTE	1
75	580683701	DREV	1
76	580683601	SCREW	1
78	532057079	SKIVE	1
118	532406013	LEJE	1
122	532444962	HAT	1

For 96041037100

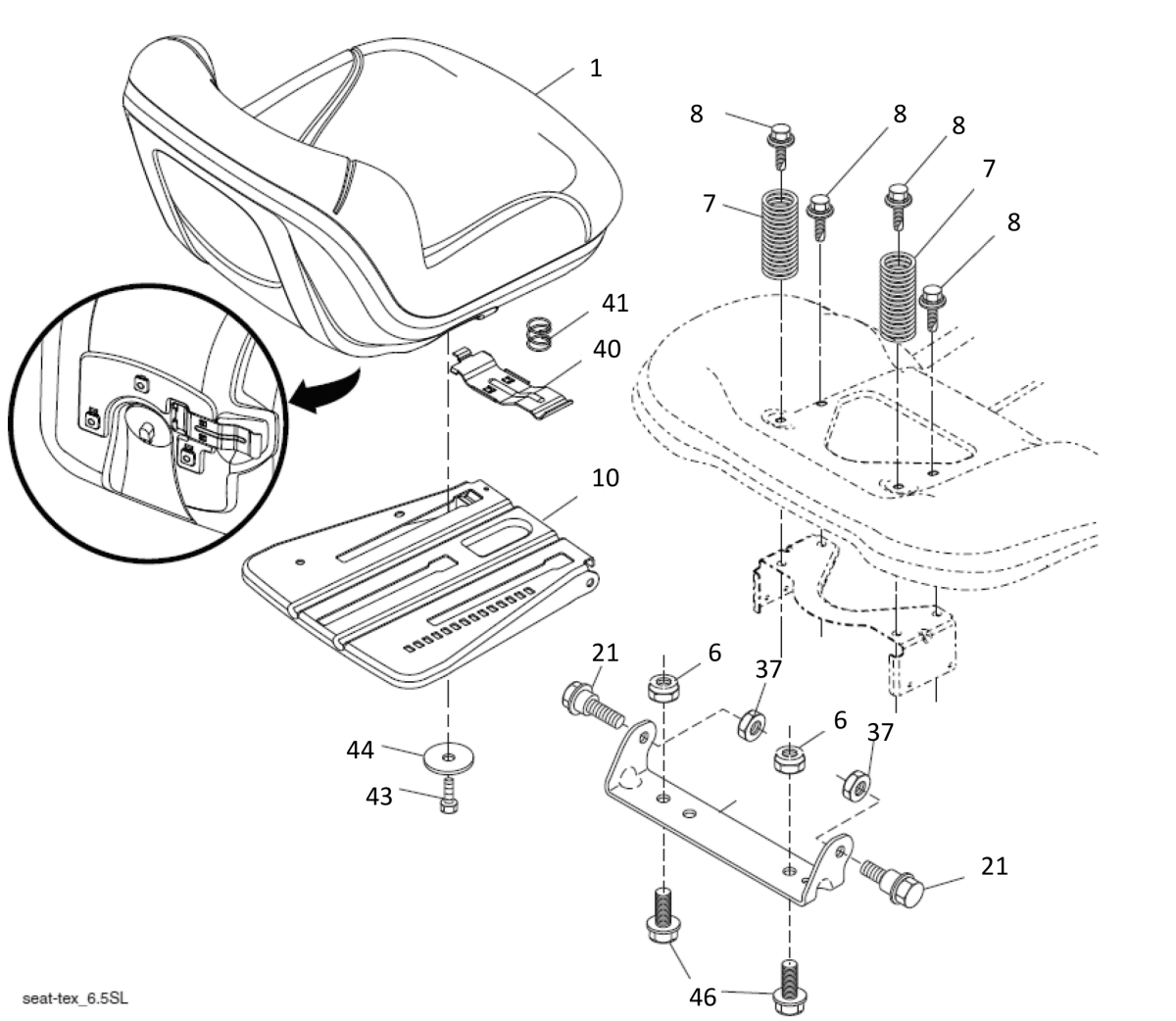

Reference	Artikelnummer	Varenavn	Antal	Kommentar
1	532439822	SÆDE	1	SEAT
2	532180166	FÆSTE	1	BRACKET
6	873800600	MØTRIK	1	NUT
7	587663301	MÆRKAT	1	SPRING
8	532171877	BOLT	1	BOLT
10	532196977	PLADE	1	SEAT PAN
21	587907801	BOLT	1	BOLT
37	873800500	LOCK NUT	1	NUT
40	532197661	HÅNDTAG	1	HANDLE SLIDE
41	532198200	FJEDER	1	SPRING LATCH
43	874760612	BOLT	1	BOLT
44	819133812	SKIVE	1	WASHER
46	588090401	BOLT	1	BOLT

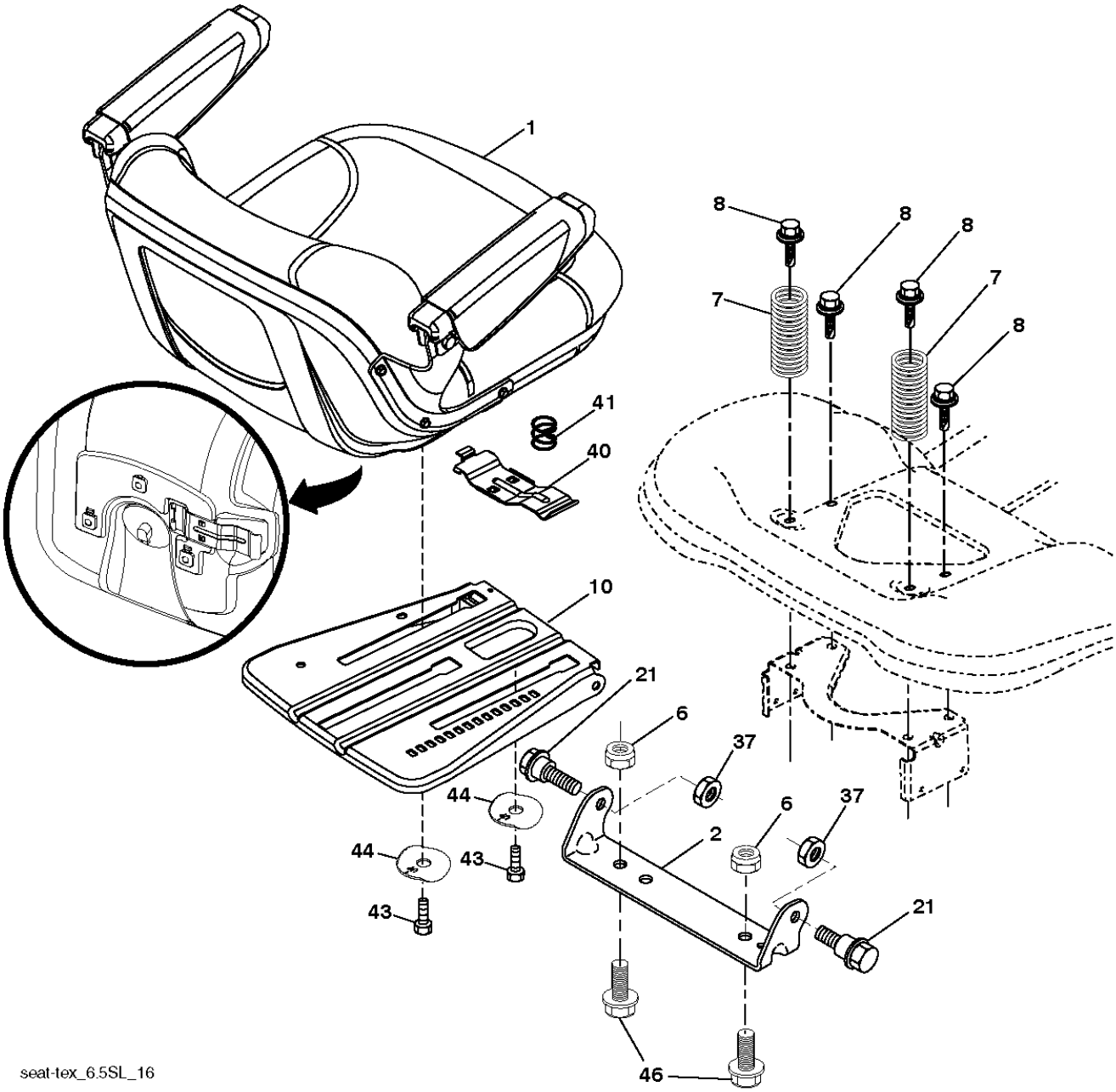
1
8
8
8
7
7
8
41
40
10
21
6
37
44
6
37
2
44
43
43
21
46
seat-tex_6.5SL_16

Reference	Artikelnummer	Varenavn	Antal	Kommentar
1	588556701	SÆDE	1	
2	532180166	FÆSTE	1	
6	873800600	MØTRIK	1	
7	589483501	FJEDER	1	
8	532171877	BOLT	1	
10	596657402	PLADE	1	
21	587907801	BOLT	1	
37	873800500	LOCK NUT	1	
40	595088102	HÅNDTAG	1	
41	532198200	FJEDER	1	
43	874760612	BOLT	1	
44	501051801	SKIVE	1	
46	588090401	BOLT	1	

For 96041037100

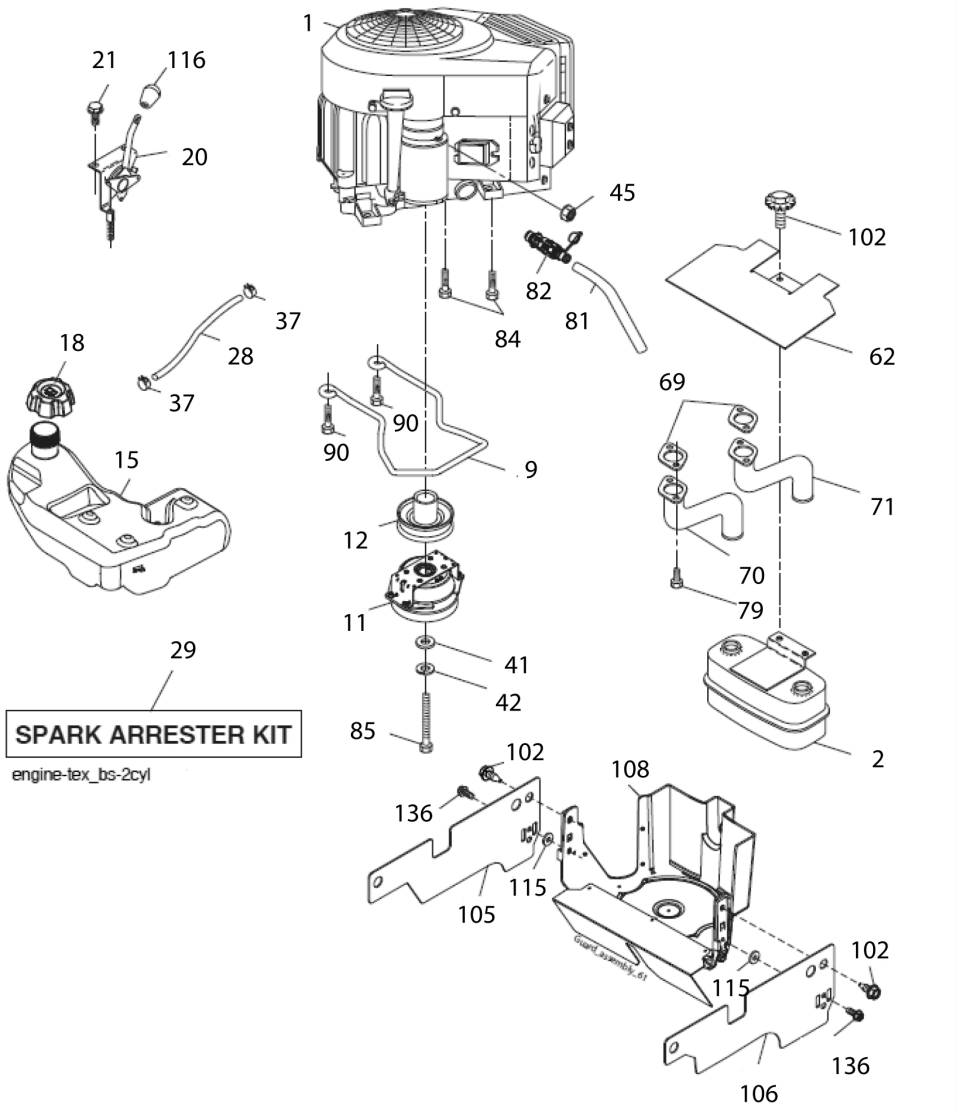

Reference	Artikelnummer	Varenavn	Antal	Kommentar
1	900000002	DUMMY PART	1	ENGINE B&S 40U777-0001-B1(590033401)
2	532445962	LYDDÆMPER	1	MUFFLER
9	501832602	REMSTYR	1	BELT KEEPER
11	587241501	KOBLING	1	CLUTCH
12	532405097	REMSKIVE	1	PULLEY
15	532193499	BENZINTANK	1	FUEL TANK
18	584248701	HAT	1	FUEL CAP
20	587242701	SPJÆLD	1	THROTTLE/CHOKE
21	532416358	SCREW	1	
28	532142158	FULE LINE	1	FUEL LINE
29	532137180	GNISTFANGER	1	SPARK ARRESTER KIT
37	532123487	SLANGEKLEMME	1	CLAMP
41	532126197	SKIVE	1	WASHER
42	810040700	SKIVE	1	WASHER
45	873510400	MØTRIK	1	NUT
62	532434017	SHIELD	1	SHIELD

69	532165391	PAKNING	1	GASKET
70	581881101	RØR	1	TUBE LH
71	581881001	RØR	1	TUBE RH
79	532183906	SCREW	1	SCREW
81	532148456	RØR	1	TIBE
82	532428287	PROP	1	VALVE
84	817060620	SCREW	1	SCREW
85	581332804	BOLT	1	BOLT
90	817000616	SCREW	1	SCREW
102	817000512	SCREW	1	SCREW
105	501267202	BREMSEBØJLE	1	SHIELD LH
106	501268202	BREMSEBØJLE	1	SHIELD RH
108	587179501	DÆKSEL	1	COVER
115	532423062	MØTRIK	1	PALNUT
116	539132624	KNOP	1	KNOB
136	532137729	SCREW	1	SCREW

For 96041037100

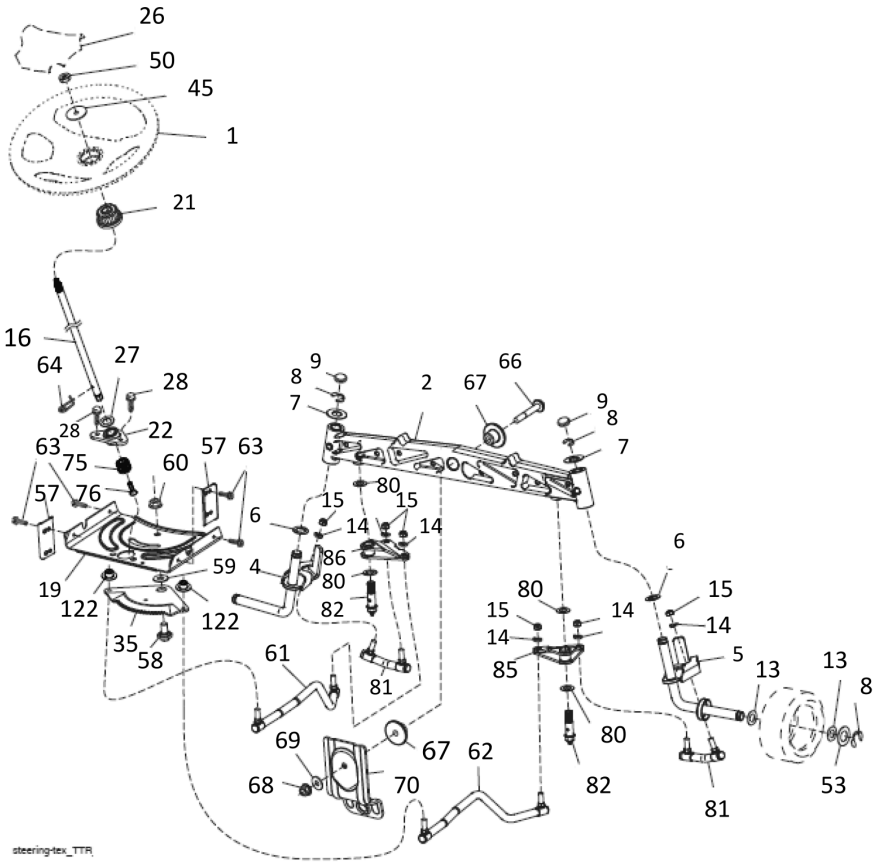

Reference	Artikelnummer	Varenavn	Antal	Kommentar
1	532439740	RAT	1	STEERING WHEEL
2	532436870	HJULAKSEL	1	AXLE
4	532436873	SPINDEL	1	SPINDLE LH
5	532436874	SPINDEL	1	SPINDLE RH
6	532124931	SKIVE	1	WASHER
7	532121748	SKIVE	1	WASHER
8	812000029	SIKRINGSRING	1	RING
9	532121232	NAVKAPSEL	1	CAP
13	532121749	SKIVE	1	WASHER
14	810040600	SKIVE	1	WASHER
15	873540600	MØTRIK	1	NUT
16	587016002	AKSEL	1	SHAFT
19	532194729	PLADE	1	STEERING PLATE
21	586840201	ADAPTER	1	STEERING ADAPTER
22	585029901	LEJE	1	BEARING
26	532439743	NAVKAPSEL	1	INSERT

27	819211616	SKIVE	1	WASHER
28	817000612	SCREW	1	SCREW
35	532440770	GEAR	1	GEAR PLATE
45	587016401	SKIVE	1	WASHER
50	873900600	MØTRIK	1	NUT
53	532188967	SKIVE	1	WASHER
57	532407465	FÆSTE	1	BRACKET
58	532194747	BOLT	1	BOLT
59	532194748	SKIVE	1	WASHER
60	873971000	MØTRIK	1	NUT
61	581926202	LÆNK	1	DRAGLINK, LH
62	581926302	LÆNK	1	DRAGLINK, RH
63	817000512	SCREW	1	SCREW
64	532199849	FJEDERHOLDER	1	CLIP
66	871020748	BOLT	1	BOLT
67	532194737	BUSHING	1	BUSHING
68	873900700	MØTRIK	1	NUT
69	532199162	SKIVE	1	WASHER

70	585338801	FÆSTE	1	BRACKET
75	580683701	DREV	1	PINION
80	532001370	SKIVE	1	WASHER
81	532436887	LED	1	LINK RH
82	532442147	BOLT	1	BOLT
85	532441873	LEJETAP	1	PIVOT RH
86	532441872	LEJETAP	1	PIVOT LH
122	532444962	HAT	1	CAP

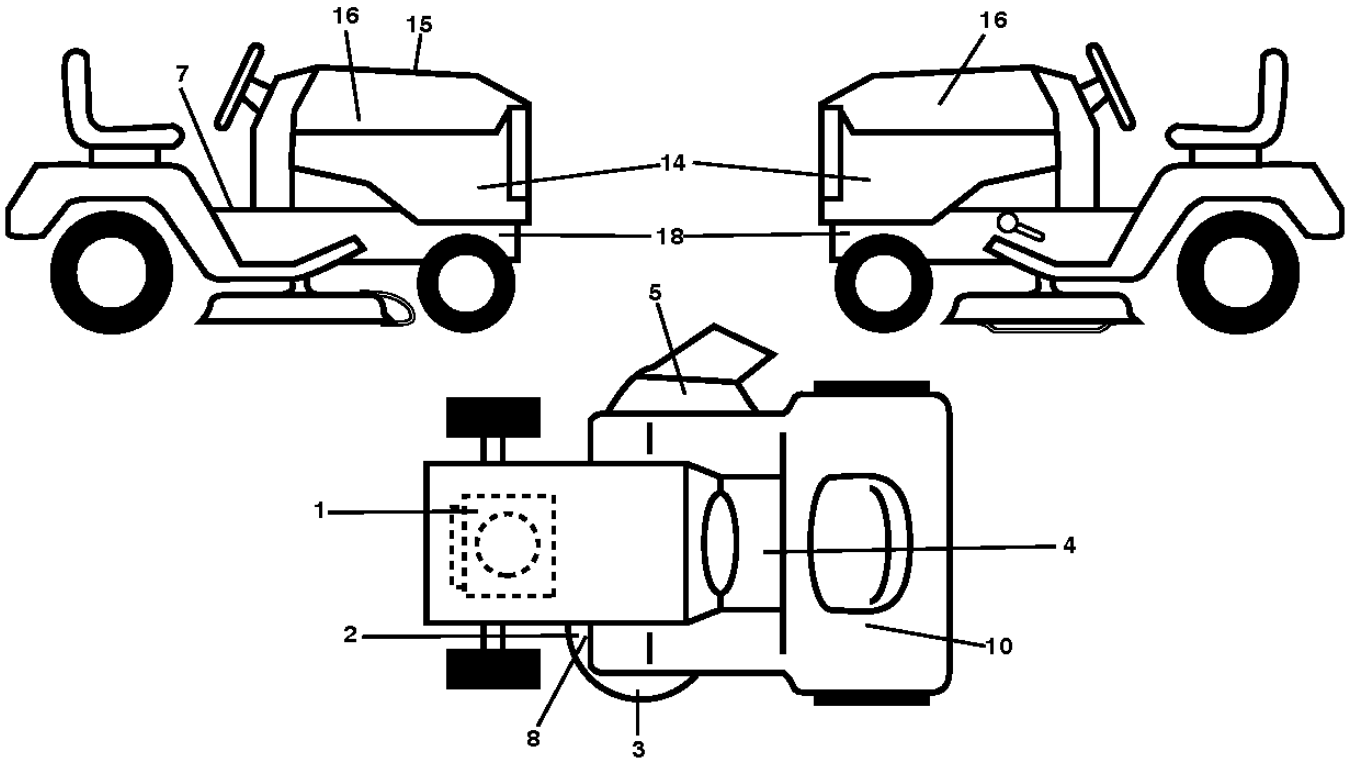
16
15
7
16
14
18
5
1
4
2
10
8
3

Reference	Artikelnummer	Varenavn	Antal	Kommentar
1	581579701	MÆRKAT	1	
2	589357901	MÆRKAT	1	
3	590884901	MÆRKAT	1	
4	586800301	MÆRKAT	1	
5	579817901	MÆRKAT	1	
7	586047302	MÆRKAT	1	
8	581580001	MÆRKAT	1	
10	587015101	MÆRKAT	1	
14	587397101	MÆRKAT	1	
15	588739001	MÆRKAT	1	
16	581627301	MÆRKAT	1	
18	581579601	MÆRKAT	1	
22	501749001	MÆRKAT	1	
23	581724601	MÆRKAT	1	
24	581724801	MÆRKAT	1	
25	532439882	OVERTRÆK	1	LH

26	532439881	OVERTRÆK		1	RH

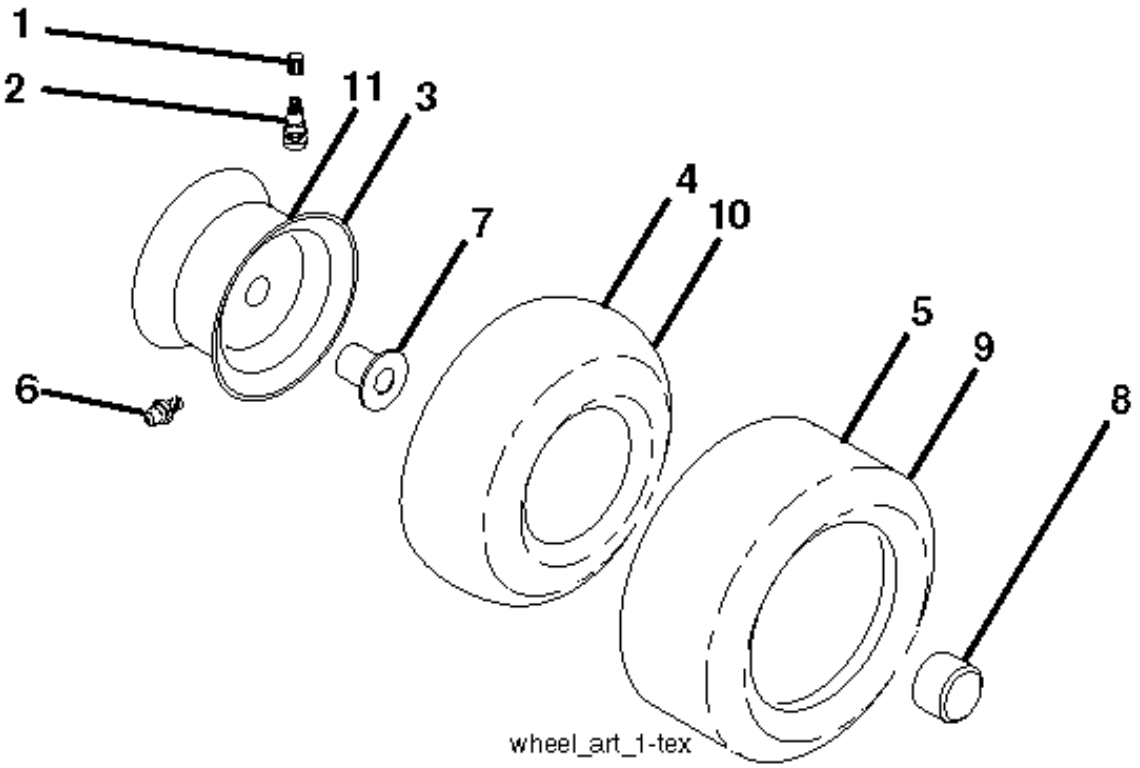
1
2
11
3
7
4
10
5
9
8
6
wheel_art_1-tex

Reference	Artikelnummer	Varenavn	Antal	Kommentar
1	532059192	HAT	1	
2	532065139	NIPPEL	1	
3	532138336	FÆLG	1	Front 6.5"
4	532059904	SLANGE	1	(Service Item Only)
5	532170455	DÆK	1	FRONT (15 X 6-6)
6	532124957	FITTING	1	(Front Wheel Only)
7	532124959	LEJE	1	(Front Wheel Only)
8	532175039	NAVKAPSEL	1	
9	532170456	DÆK	1	REAR (20 X 10-8)
10	532124926	SLANGE	1	(Service Item Only)
11	532138337	RINGDREV	1	Rear 8"
12	532144334	SEALING FOAM	1	

For 96041040200

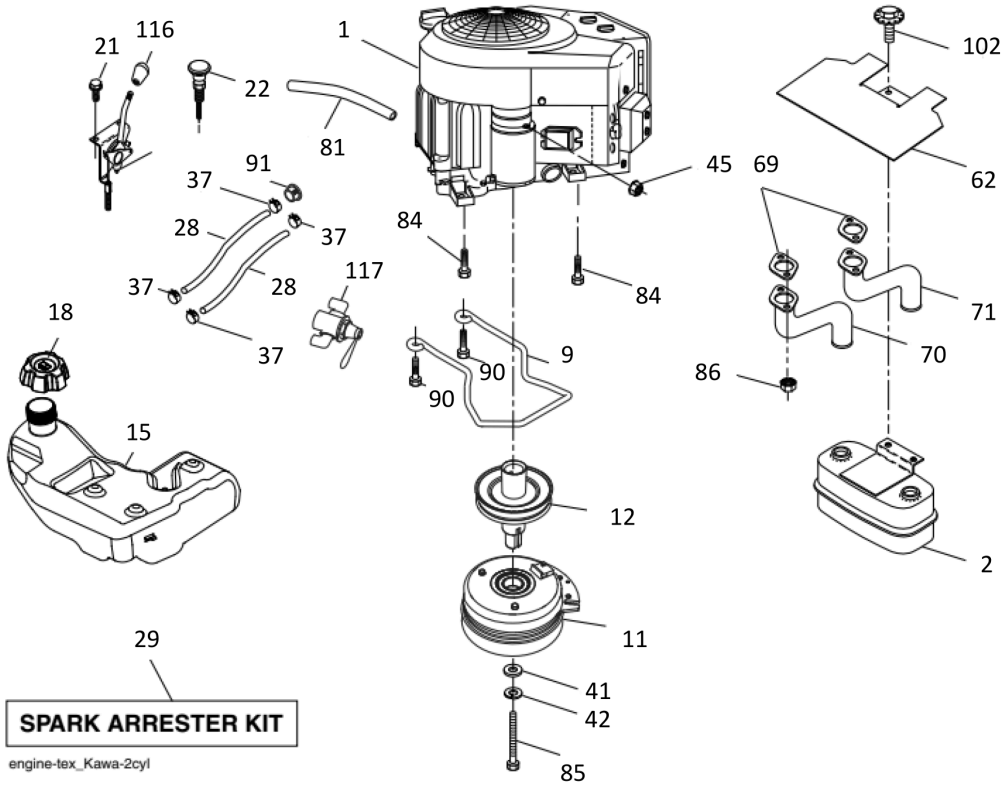

Reference	Artikelnummer	Varenavn	Antal	Kommentar
1	900000002	DUMMY PART	1	ENGINE KAWA FR651V (593006001)
2	589818701	LYDDÆMPER	1	MUFFLER
9	501832602	REMSTYR	1	BELT KEEPER
11	587255001	KOBLING	1	CLUTCH
12	586899601	REMSKIVE	1	PULLEY
15	532422804	BENZINTANK	1	FUEL TANK
18	584248702	FUEL CAP	1	FUEL CAP
20	532424341	GASREGULATOR	1	THROTTLE/CHOKE
21	532416358	SCREW	1	SCREW
22	532189541	CHOKERREGULERING	1	CONTROL CHOKE
28	587044861	SLANGE	1	FUEL LINE
29	532137180	GNISTFANGER	1	SPARK ARRESTER KIT
37	532123487	SLANGEKLEMME	1	CLAMP
41	532126197	SKIVE	1	WASHER
42	539990247	SKIVE	1	WASHER
45	873510400	MØTRIK	1	NUT

62	532434017	SHIELD	1	SHIELD
69	532178151	PAKNING	1	GASKET
70	583955601	RØR	1	TUBE LH
71	583955701	RØR	1	TUBE RH
81	532148456	RØR	1	TIBE
84	817120616	SCREW	1	SCREW
85	501606701	BOLT	1	BOLT
86	532184362	MØTRIK	1	NUT
90	817000616	SCREW	1	SCREW
91	532187495	BUSHING	1	BUSHING
102	817000512	SCREW	1	SCREW
116	539132624	KNOP	1	KNOB
117	532420828	VALVE FUEL RESERVE	1	VALVE

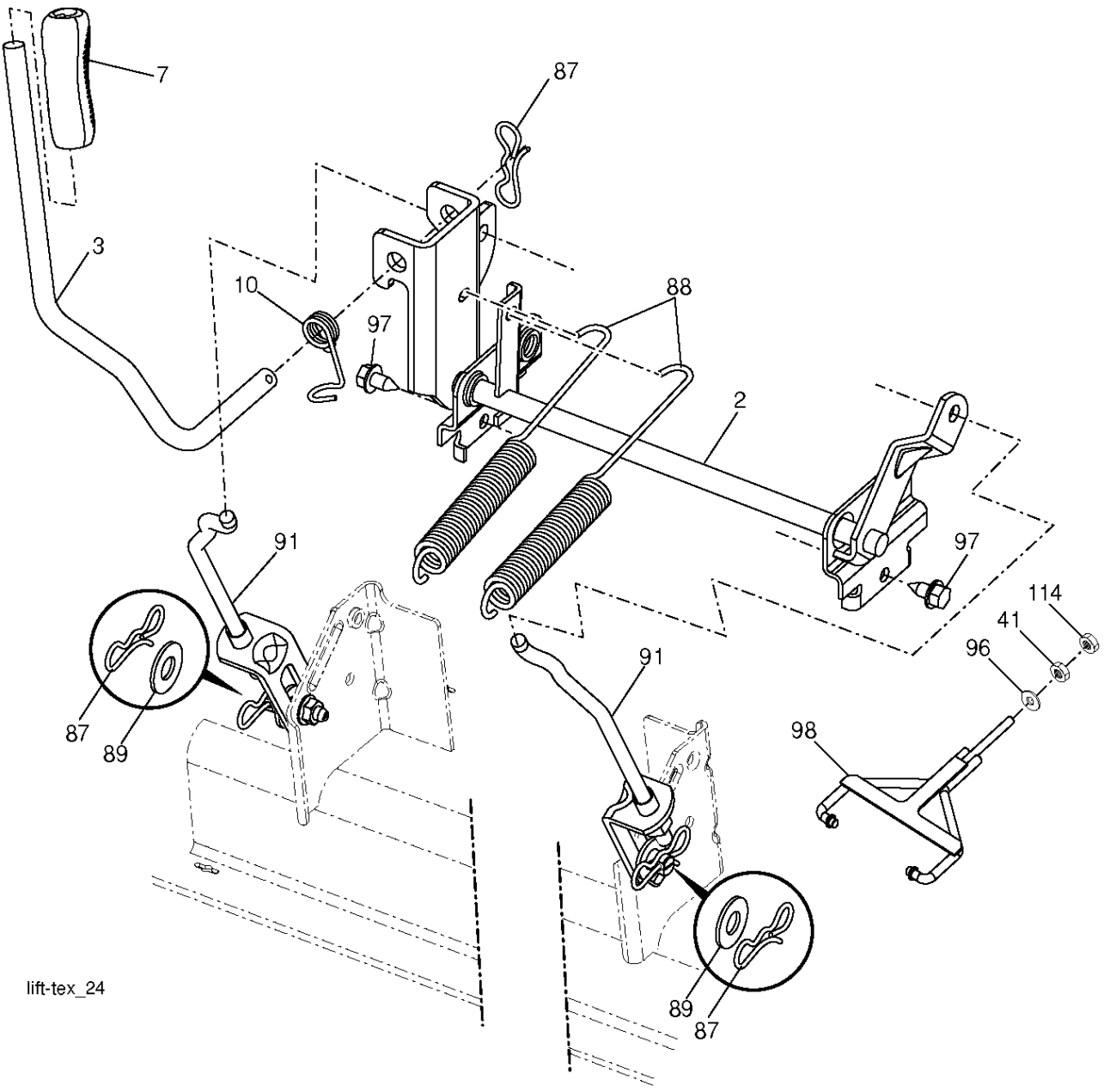
7
87
3
10
97
88
2
91
97
114
41
96
91
98
87
89
89
87
lift-tex_24

Reference	Artikelnummer	Varenavn	Antal	Kommentar
2	532422027	AKSEL	1	
3	532195230	HÆVEARM	1	RH
7	580962301	GREB	1	
10	532196314	FJEDER	1	
41	532175994	MØTRIK	1	
87	532194209	FJEDER	1	
88	532410710	FJEDER	1	
89	819191912	SKIVE	1	
91	532403407	LED	1	
96	532195263	BUSHING	1	
97	817000612	SCREW	1	
98	574822501	BÆRESTYKKE	1	
114	873360700	MØTRIK	1	

For 96041040200/
96041038600/01

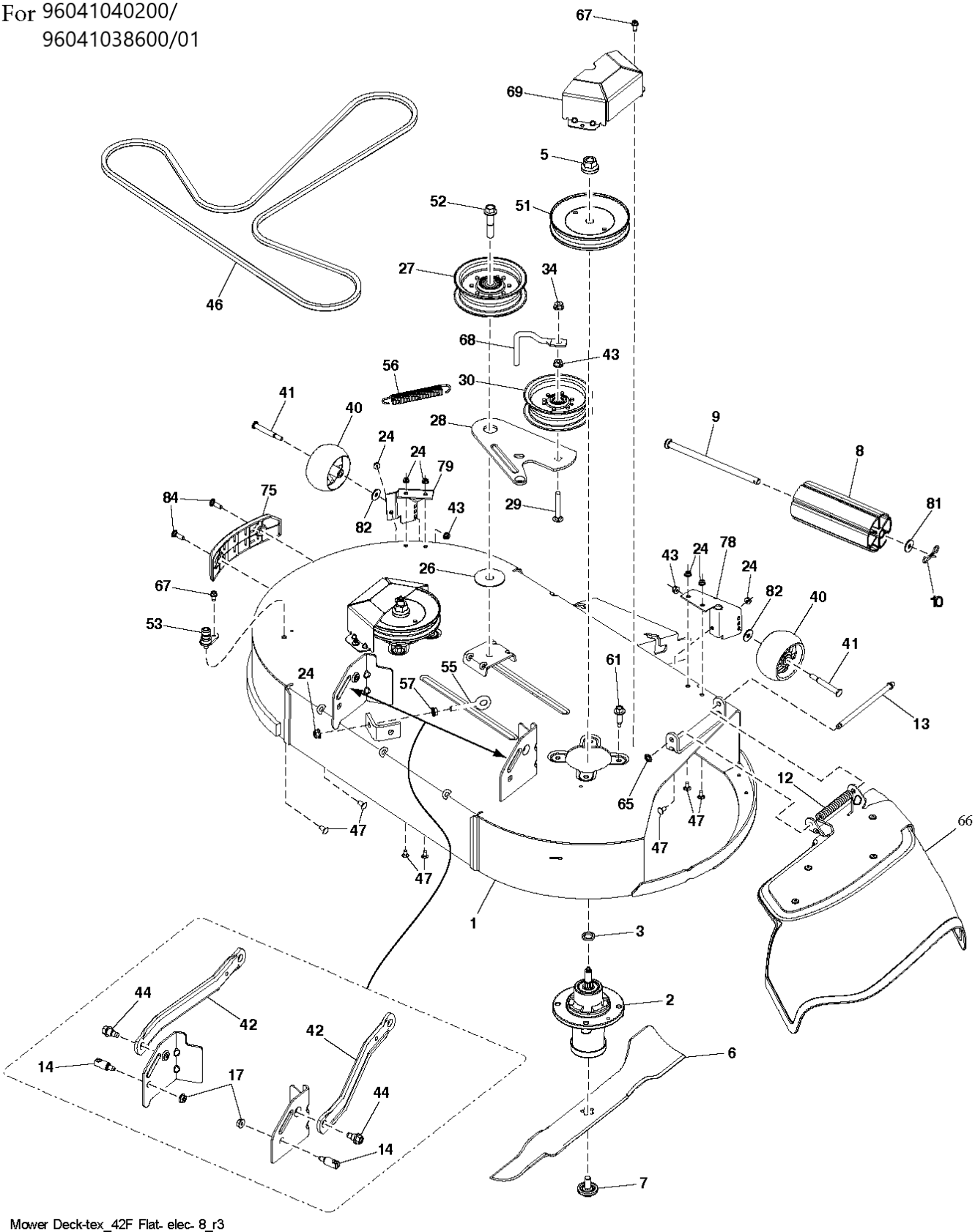

Mower Deck-tex_42F Flat- elec- 8_r3

Reference	Artikelnummer	Varenavn	Antal	Kommentar
1	588822501	SERVICEVÆRKTØJ	1	
1	588822601	SERVICEVÆRKTØJ	1	
2	539112170	HUS KPL	1	
3	532187690	SKIVE	1	
5	532400234	MØTRIK	1	
6	586918101	KNIV	1	
7	532193003	SCREW	1	
8	532176066	RULLE	1	
9	532179127	STIFT	1	
10	532194208	STIFT	1	
12	587354701	FJEDER	1	
13	532131491	AKSEL	1	
14	532195161	BOLT	1	
17	873900500	MØTRIK	1	
24	539112899	NUT, 5/16-18, NYLOC	1	
26	532178515	SKIVE	1	

27	532196104	REMSKIVE	1
28	586874002	ARM	1
29	539128101	BOLT	1
30	532196106	REMSKIVE	1
34	873680600	MØTRIK	1
40	589527301	HJUL	1
41	532193406	BOLT	1
42	587140502	ARM	1
43	873900600	MØTRIK	1
44	532196539	BOLT	1
46	587270101	REM	1
47	539990316	BOLT	1
51	532199791	REMSKIVE	1
52	588438301	SCREW	1
53	532415598	SLANGETILSLUTNING	1
55	539115574	ØJEBOLT	1
56	587358401	FJEDER	1
57	539990585	MØTRIK	1

61	584953901	BOLT	1
65	532110452	MØTRIK	1
66	587305703	DEFLEKTOR	1
67	532137729	SCREW	1
68	532198468	REMFØRER	1
69	586936805	DÆKSEL	1
75	582683203	KOFANGER	1
78	501808305	FÆSTE	1
79	590439005	FÆSTE	1
81	582360501	BUSHING	1
82	819121414	SKIVE	1
84	532170165	BOLT	1

For 960410371

SCH28

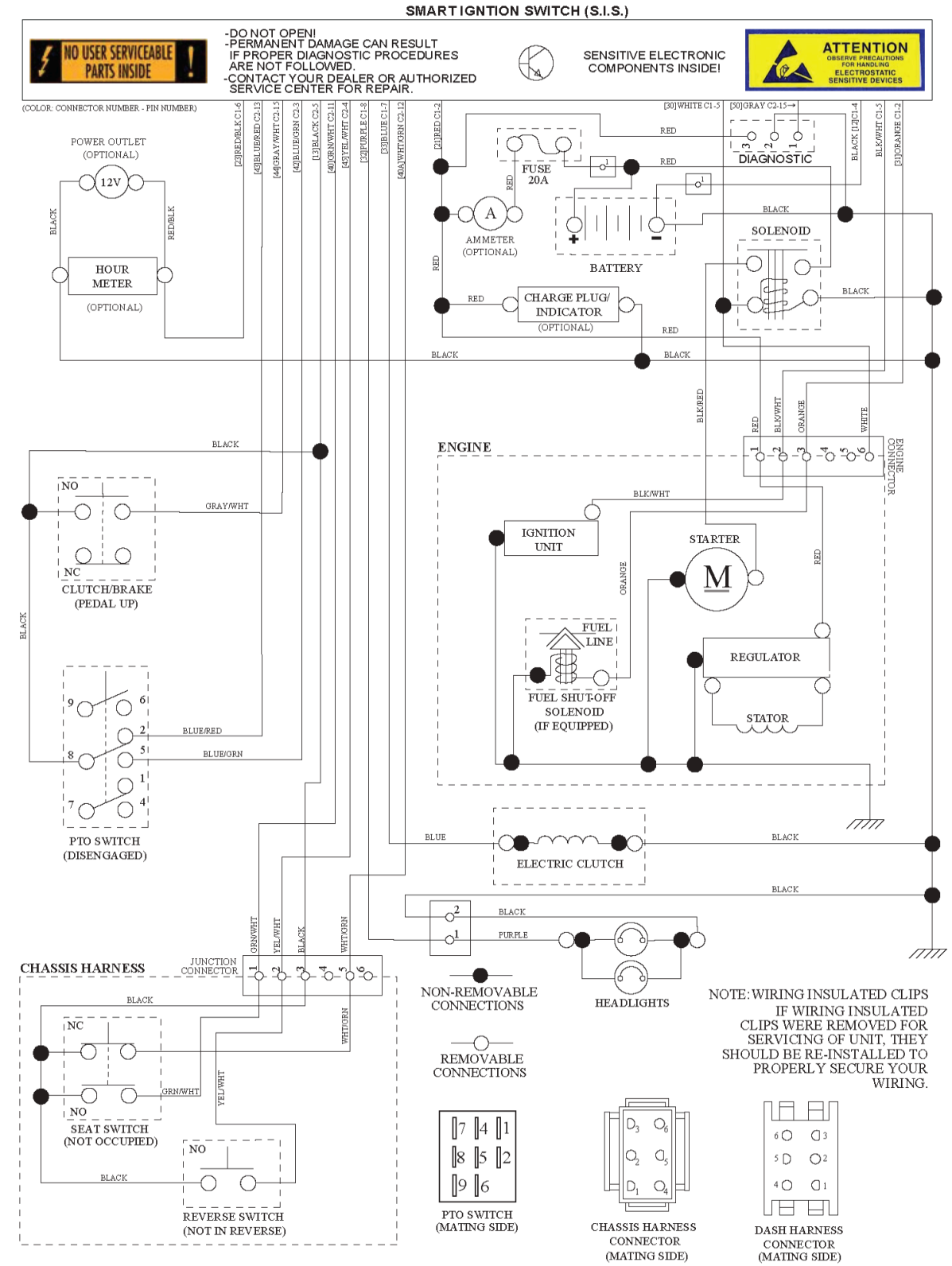

Reference	Artikelnummer	Varenavn	Antal	Kommentar
1	900000002	DUMMY PART	1	

For 960410386, 960410402

SCH12

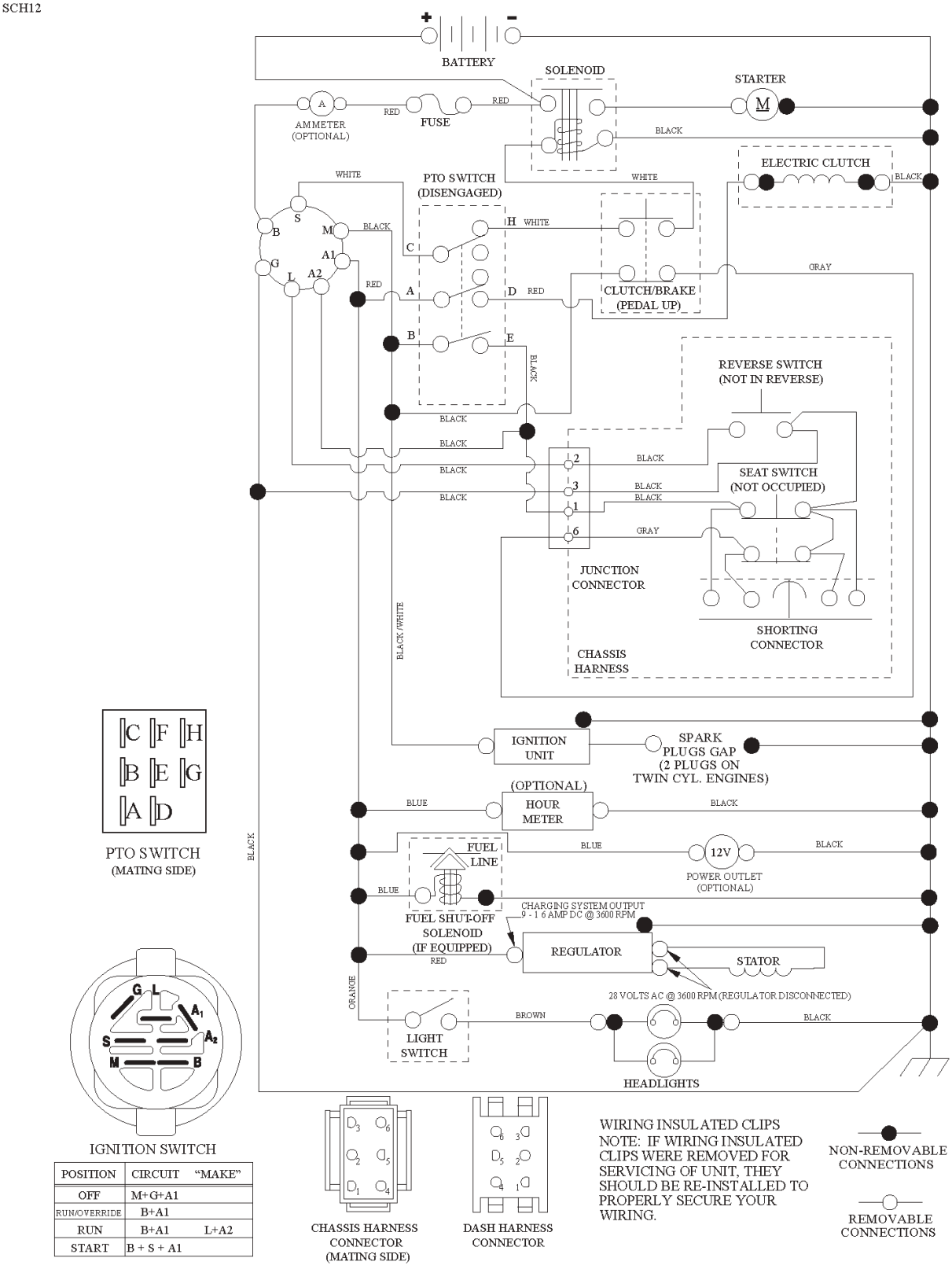

PTO SWITCH
(MATING SIDE)

IGNITION SWITCH

POSITION	CIRCUIT	"MAKE"
OFF	M+G+A1	
RUN/OVERRIDE	B+A1	
RUN	B+A1	L+A2
START	B + S + A1	

CHASSIS HARNESS CONNECTOR (MATING SIDE)

DASH HARNESS CONNECTOR

WIRING INSULATED CLIPS
NOTE: IF WIRING INSULATED CLIPS WERE REMOVED FOR SERVICING OF UNIT, THEY SHOULD BE RE-INSTALLED TO PROPERLY SECURE YOUR WIRING.

NON-REMOVABLE CONNECTIONS

REMOVABLE CONNECTIONS

Reference	Artikelnummer	Varenavn	Antal	Kommentar
1	900000002	DUMMY PART	1	

For 96041037100

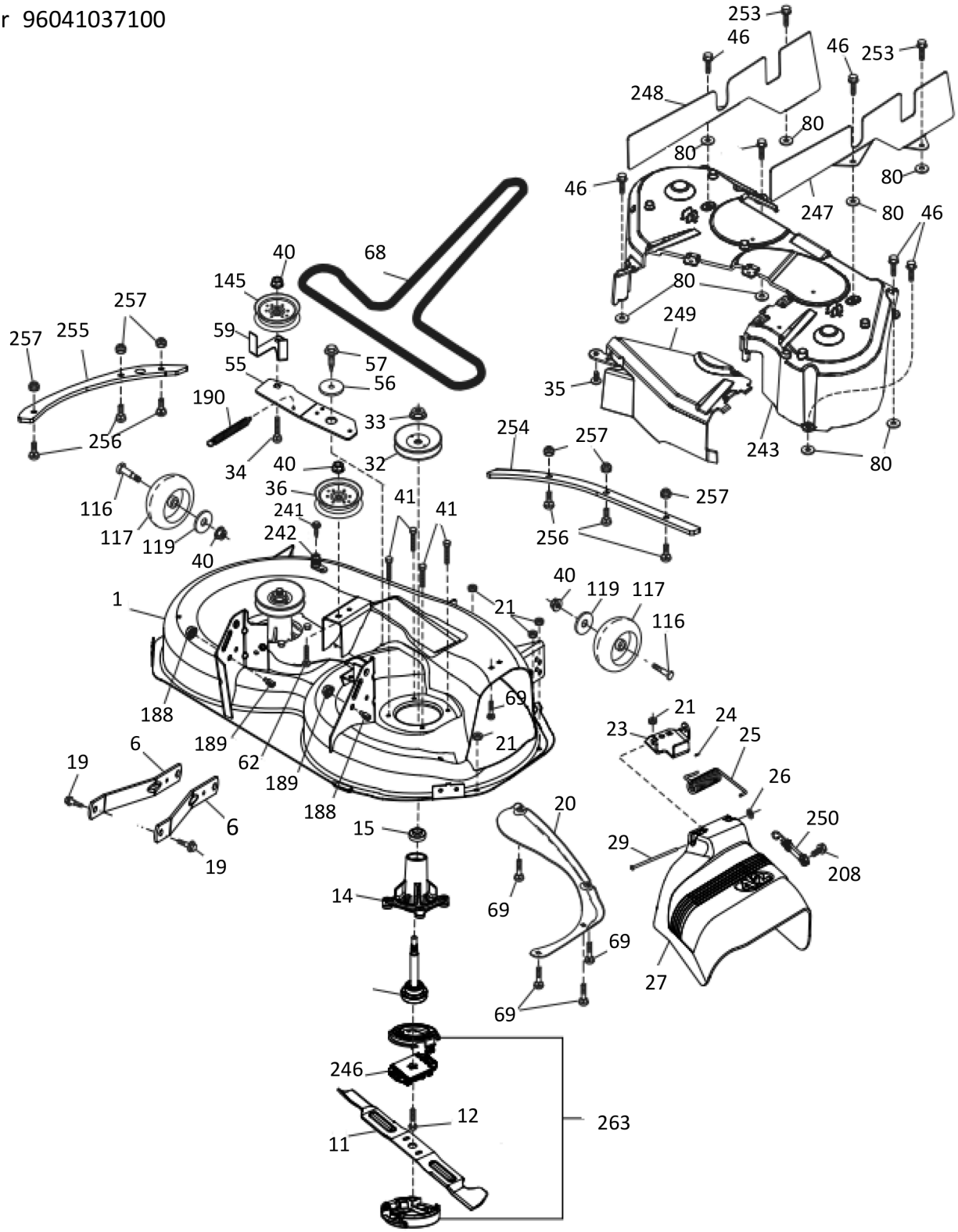

Reference	Artikelnummer	Varenavn	Antal	Kommentar
1	532439817	KLIPPKÅPA	1	MOWER HOUSING
6	532195186	ARM	1	ARM SUSPENSION
11	580921101	KNIV	1	BLADE MOWER
12	584309301	SCREW	1	SCREW
14	587126105	DORN	1	
15	585323901	LEJE	1	BEARING,MANDREL
19	532196539	BOLT	1	BOLT, SHOULDER
20	532159770	RAIL	1	BAFFLE VORTEX
21	873680500	MØTRIK	1	NUT
23	532192557	HÆNGSEL	1	BRACKET, DEFLECTOR
24	532105304	NAVKAPSEL	1	CAP, SLEEVE
25	532197026	DREJEFJEDER	1	SPRING, TORSION DEFLECTOR
26	532110452	MØTRIK	1	NUT, PUSH
27	532411485	DEFLEKTOR KPL.	1	SHIELD, DEFLECTOR
29	532131491	AKSEL	1	ROD, HINGE
32	532153535	REMSKIVE	1	PULLEY, MANDREL

33	532400234	MØTRIK	1	NUT, TOPLOCK, FLANGED
34	872110612	BOLT	1	BOLT
35	532133835	KLEMME	1	FASTNER, CHRISTMAS TREE
36	532197379	REMSKIVE	1	PULLEY,IDLER,FLAT
40	873900600	MØTRIK	1	NUT,LOCK
41	584953901	BOLT	1	BOLT HEX.WASHER HEAD
46	532137729	SCREW	1	SCREW
55	532437110	ARM	1	ARM IDLER
56	532199092	AFSTANDSSKIVE	1	SPACER
57	817000616	SCREW	1	SCREW
59	532141043	SKÆRM	1	GUARD
62	872110616	BOLT	1	BOLT
68	532144959	REM	1	BELT
69	872140505	BOLT	1	BOLT
80	532423062	MØTRIK	1	PALNUT
116	532124842	BOLT	1	BOLT
117	532188606	HJUL	1	WHEEL GUAGE
119	819121414	SKIVE	1	WASHER

145	532193197	REMSKIVE	1	PULLEY
188	532195161	BOLT	1	STUD
189	873900500	MØTRIK	1	NUT
190	532197251	FJEDER	1	SPRING
208	817670608	SCREW	1	SCREW
241	532137729	SCREW	1	
242	532415598	SLANGETILSLUTNING	1	WASHOUT PORT
243	532432394	DÆKSEL	1	COVER.ASM
246	580954003	KLINGEHOLDER	1	BLADE HOLDER
247	532430261	SHIELD	1	COVER ASM. RH
248	532430260	SHIELD	1	COVER ASM.LH
249	532406514	DÆKSEL	1	COVER CABLE CLUTCH
250	532436087	ELASTIC STRAP	1	KIT BUNGEE
253	532427350	SCREW	1	RIVER TUFLOK
254	585316805	FORSTÆRKNINGSPLADE	1	PLATE REINFORCEMENT FRONT
255	585317005	FORSTÆRKNINGSPLADE	1	PLATE REINFORCEMENT SIDE
256	596238401	BOLT	1	
257	873900400	MØTRIK	1	NUT

263	586638501	HAT	1	CAP
264	587126105	DORN	1	MANDREL ASSEMBLY
265	587539301	DECK	1	REPLACEMENT DECK, COMPLETE