2026-11-06

Husqvarna TC 38



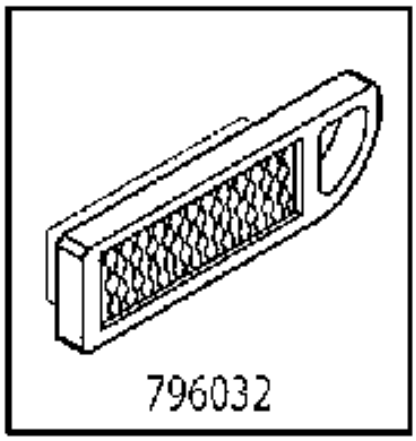
796032

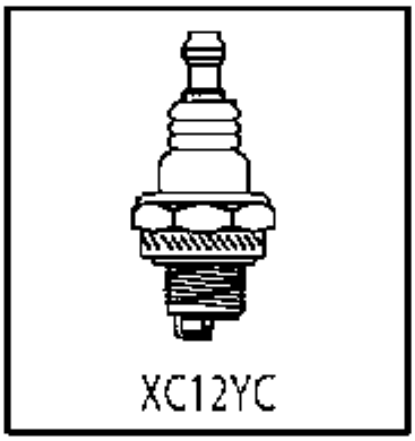
XC12YC

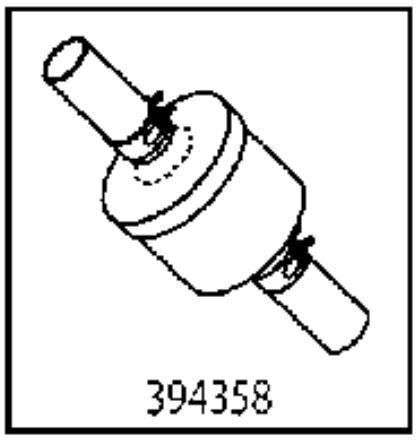
394358


532 43 63-84

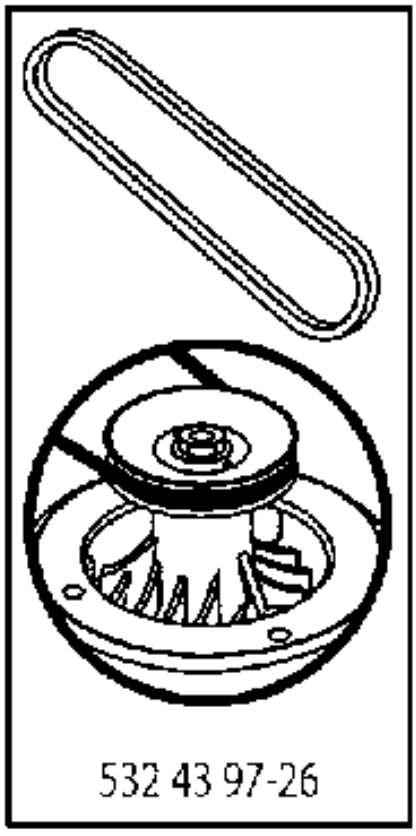
532 43 97-26

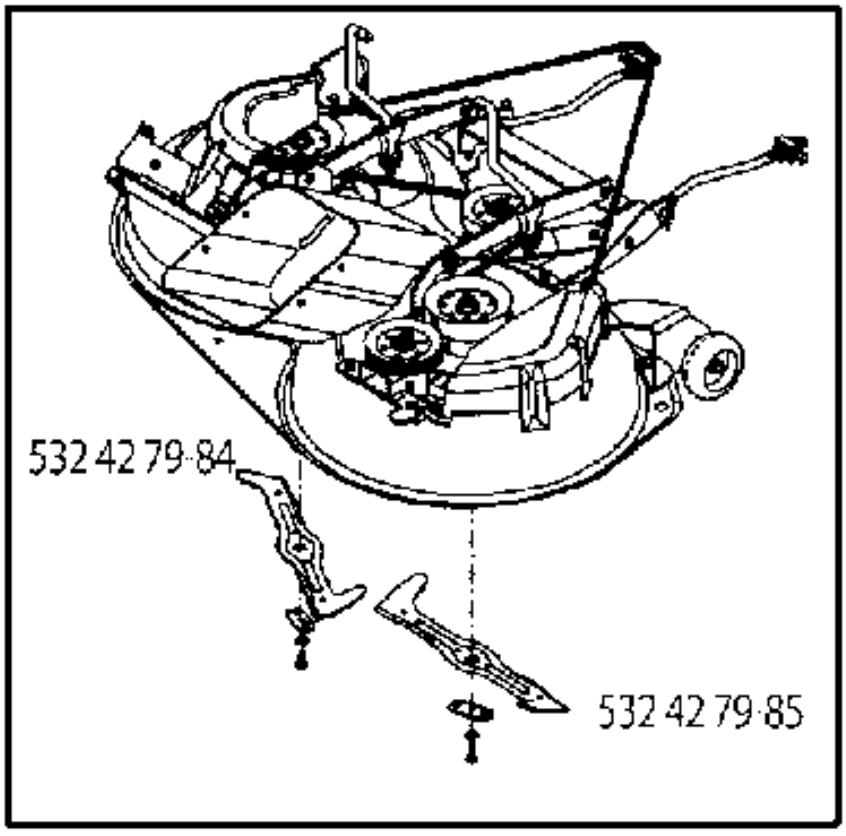
532 42 79-84
532 42 79-85

587027401

Reference	Artikelnummer	Varenavn	Antal	Kommentar
2	531029975	TÆNDRØR	1	
3	586617101	LUFTFILTER	1	
4	582288363	BENZINFILTER	1	
5	532436384	REM	1	
7	532427984	KNIV	1	
8	532427985	KNIV	1	
9	532439726	REM	1	

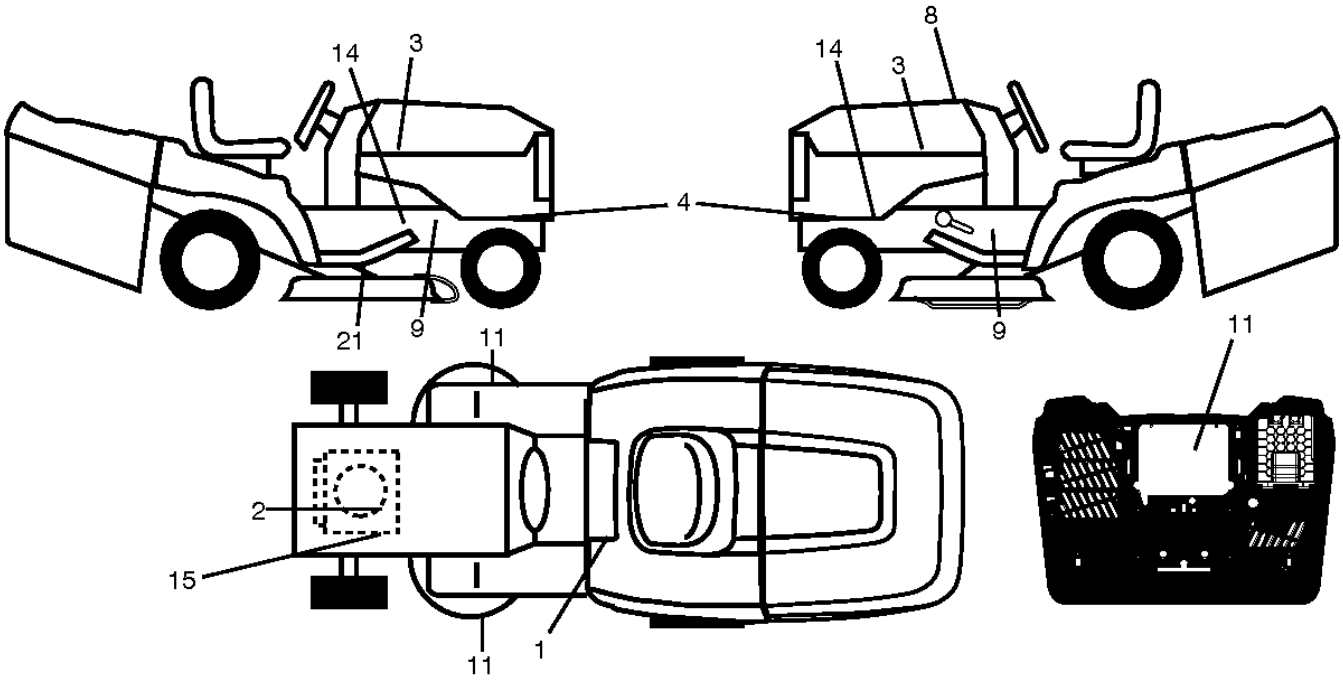
14
3
8
14
3
4
21
9
11
9
11
2
15
11
1

Reference	Artikelnummer	Varenavn	Antal	Kommentar
1	581578301	MÆRKAT	1	
2	581579701	MÆRKAT	1	
3	581627301	MÆRKAT	1	
4	588977801	MÆRKAT	1	
8	587027401	MÆRKAT	1	
9	581579801	MÆRKAT	1	
11	581579101	MÆRKAT	1	
14	581579601	MÆRKAT	1	
15	532437410	MÆRKAT	1	
21	532441189	MÆRKAT	1	
33	532442744	MÆRKAT	1	
35	588821401	MÆRKAT	1	
36	532441802	OVERTRÆK	1	
37	532441409	OVERTRÆK	1	

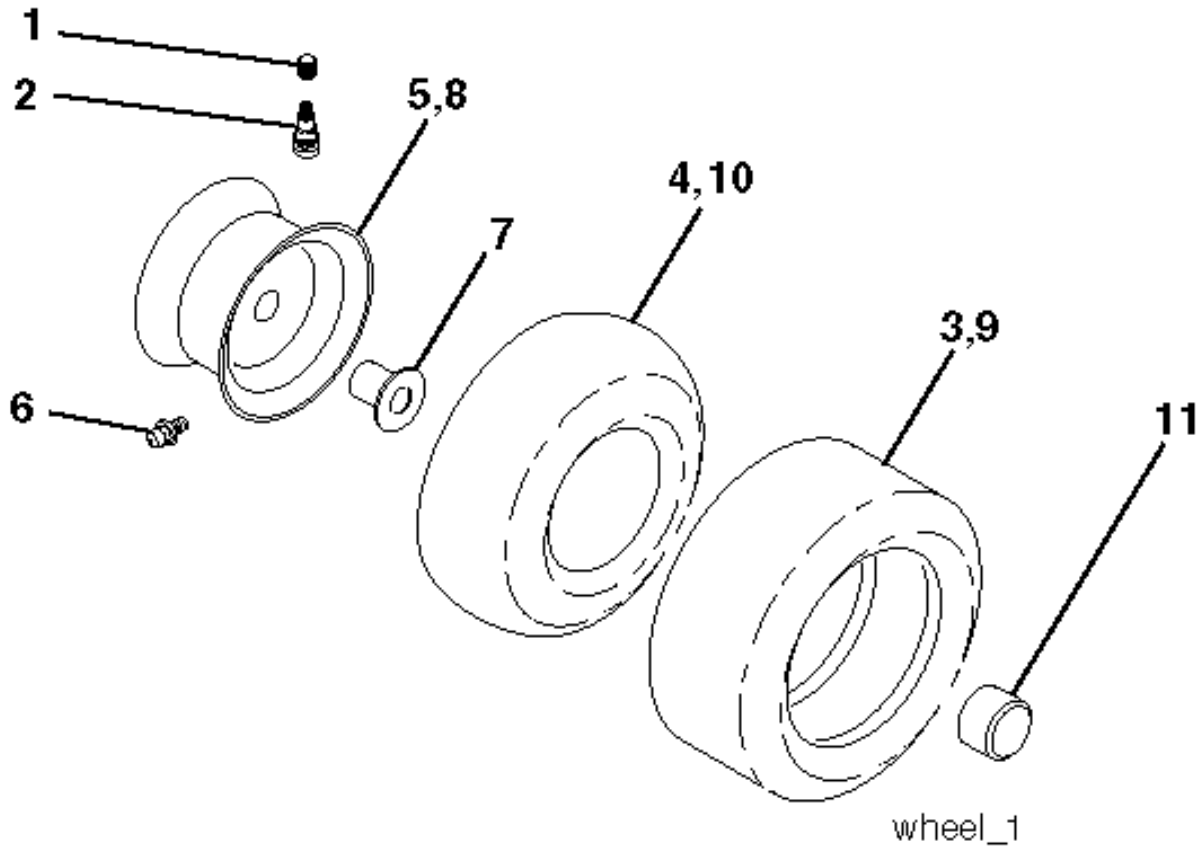
1
2
5,8
4,10
7
3,9
11
6
wheel_1

Reference	Artikelnummer	Varenavn	Antal	Kommentar
1	532059192	HAT	1	
2	532065139	NIPPEL	1	
3	532106222	DÆK	1	FRONT (15 X 6-6)
4	532059904	SLANGE	1	(Service Item Only)
5	532138336	FÆLG	1	Front 6"
6	532124957	FITTING	1	(Front Wheel Only)
7	532124959	LEJE	1	(Front Wheel Only)
8	532138337	RINGDREV	1	Rear 8"
9	532124635	DÆK	1	REAR (18 X 8.5-8)
10	532124926	SLANGE	1	(Service Item Only)
11	532175039	NAVKAPSEL	1	
12	532144334	SEALING FOAM	1	

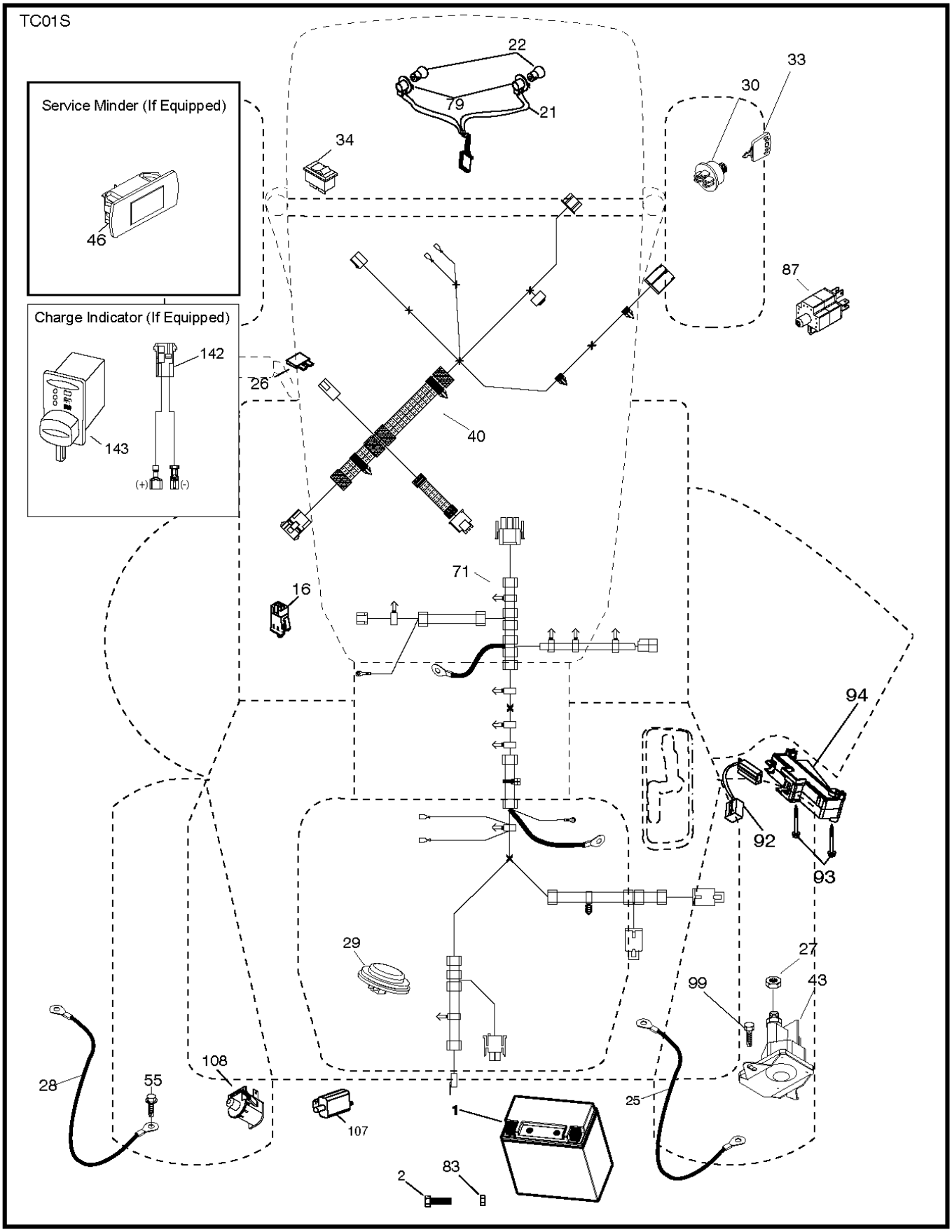
TC01S
Service Minder (If Equipped)
46
Charge Indicator (If Equipped)
142
143
(+)
(-)
22
79
21
34
33
30
87
26
40
71
16
94
92
93
29
27
99
43
28
55
108
107
1
25
2
83

Reference	Artikelnummer	Varenavn	Antal	Kommentar
1	532437157	BATTERI	1	
2	532440923	SCREW	1	
16	532176138	MICRO SWITCH	1	
21	532400252	SELE	1	
22	532004152	PÆRE	1	
25	581489801	KABEL	1	
26	532175158	SIKRING	1	
27	873510400	MØTRIK	1	
28	581489802	KABEL	1	
29	532401545	AFBRYDER	1	
30	532193350	TÆNDMODUL KPL.	1	
33	532411935	TAST	1	
34	532110712	AFBRYDER	1	
40	532421002	SELE	1	
43	582042801	SOLENOID	1	
55	817060512	SCREW	1	

71	585849701	SELE	1
79	532175242	TOOL HOLDER	1
83	532436774	MØTRIK	1
87	532421060	AFBRYDER	1
92	532196615	KABLAGE KPL	1
93	532192540	SCREW	1
94	532191834	MODUL	1
99	817000512	SCREW	1
107	532180379	SWITCH FBI	1
108	532421062	AFBRYDER	1

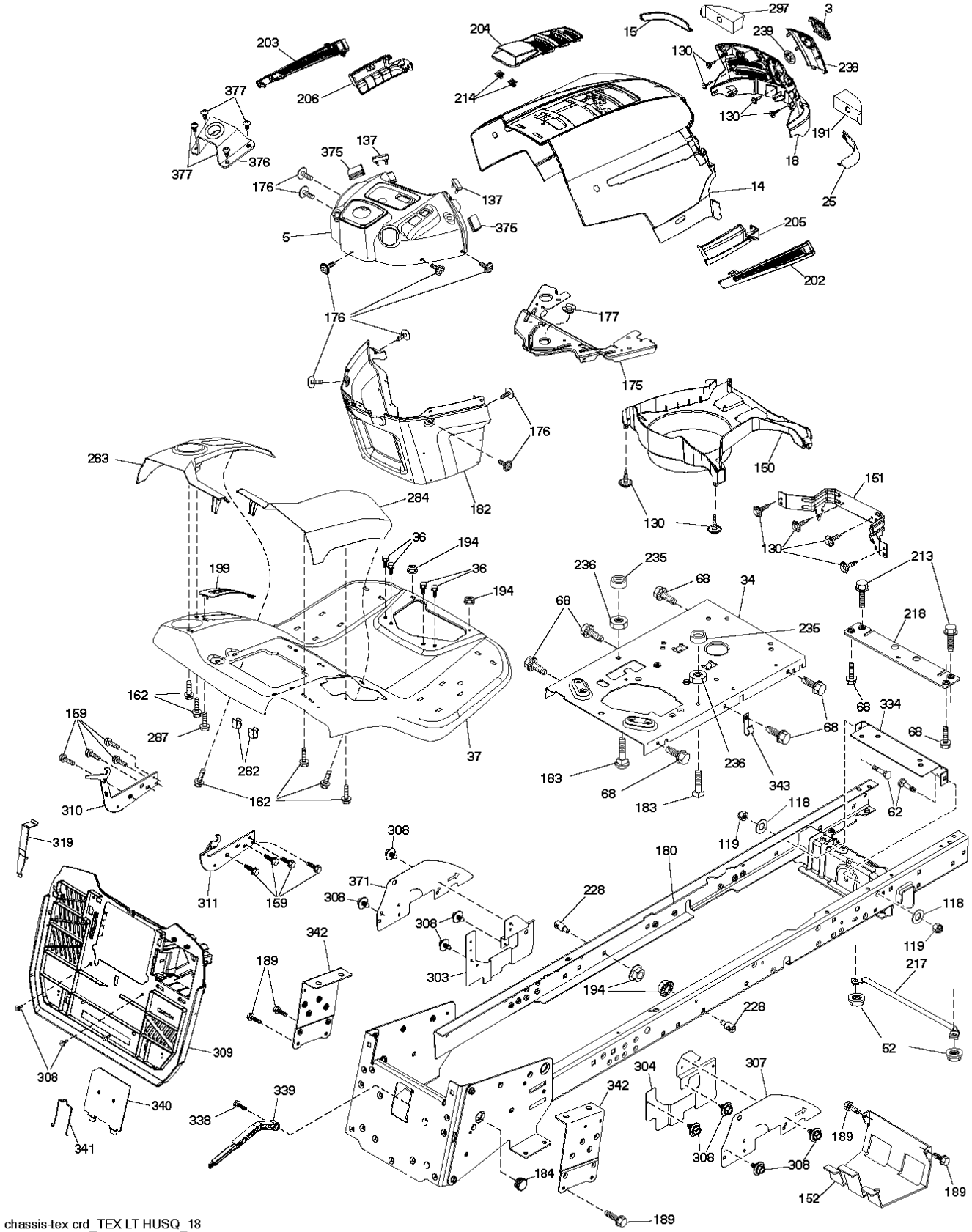
chassis-tex crd_TEX LT HUSQ_18

Reference	Artikelnummer	Varenavn	Antal	Kommentar
3	581056301	LOGOTYPE	1	
5	501861101	PANEL	1	
14	532441267	KAPPE	1	
15	532441428	LYGTEGLAS VENSTRE	1	
18	532441368	GRILLE	1	
25	532441427	LYGTEGLAS VENSTRE	1	
34	580910901	PLADE	1	
36	817060512	SCREW	1	
37	532441369	SKÆRM	1	
52	873680500	MØTRIK	1	
62	872110608	BOLT	1	
68	539990858	SCREW	1	
118	819131316	SKIVE	1	
119	873680600	MØTRIK	1	
130	532416358	SCREW	1	
137	532407590	KOFANGER	1	

150	532406662	LUFTKANAL	1
150	532439976	PROP	1
151	532407807	FÆSTE	1
152	532199535	SHIELD	1
159	817000612	SCREW	1
162	532142432	SCREW	1
175	532199472	PLADE	1
176	532400776	SCREW	1
177	532195228	BUSHING	1
180	581187101	CHASSIS	1
182	532407176	PANEL	1
183	874520520	BOLT	1
184	587633601	PROP	1
189	817000512	SCREW	1
191	532416501	INDSATS	1
194	873900500	MØTRIK	1
199	532418739	PLADE	1
202	532441342	DÆKSEL	1

203	532441343	DÆKSEL	1
204	532441375	DÆKSEL	1
205	532441344	TRIM	1
206	532441345	TRIM	1
213	874760512	BOLT	1
214	532199145	KLEMME	1
217	532409167	LED	1
218	532196395	PLADE	1
228	532195161	BOLT	1
235	532406129	AFSTANDSSKIVE	1
236	873930500	MØTRIK	1
238	532441374	SPARE PARTS	1
239	532404883	KLEMME	1
282	532414110	KLEMME	1
283	532440531	KONSOL H P650	1
284	532440859	KONSOL H P650	1
287	817600406	SCREW	1
297	532406665	INDSATS	1

303	587493102	SHIELD	1
304	589412701	SHIELD	1
307	587527401	SHIELD	1
308	532171877	BOLT	1
309	501188301	BACKPLATE	1
310	532446636	FÆSTE	1
311	532446637	FÆSTE	1
319	532174662	FÆSTE	1
334	532442537	FÆSTE	1
338	532436640	BOLT	1
339	532436641	HÆVEARM	1
340	532440931	DØR	1
341	582060801	LÅSEPAL	1
342	582826802	FÆSTE	1
343	532440749	KLEMME	1
371	587494501	SHIELD	1
375	586908201	KOFANGER	1
376	589458701	MONTÉR	1

377	589455301	SCREW	1

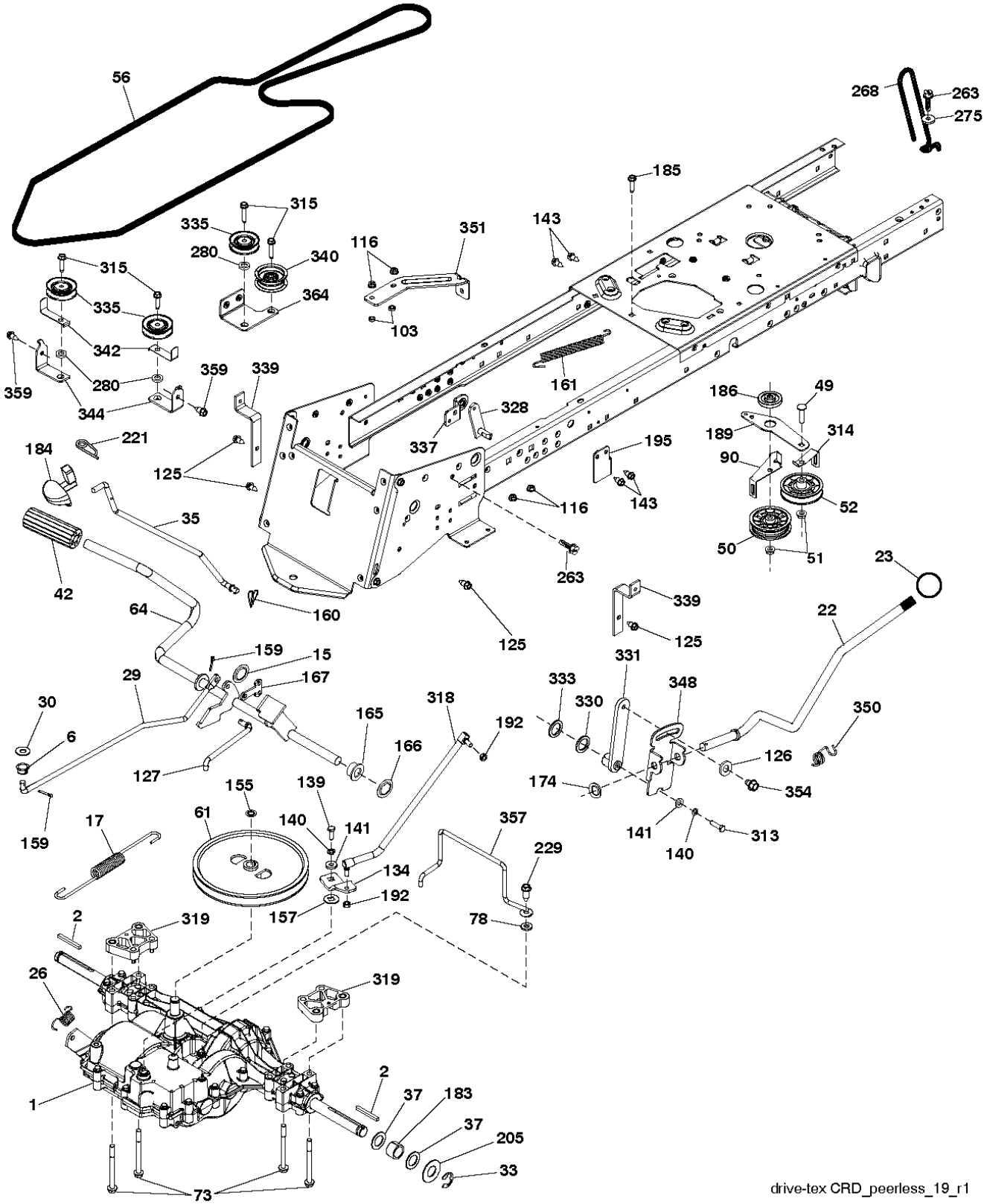
56
268
263
275
185
315
335
280
340
364
116
351
143
103
342
359
339
161
186
49
189
314
90
52
50
51
328
337
195
221
184
125
116
143
35
42
263
23
64
160
339
125
22
159
15
167
331
29
333
348
30
330
350
6
165
318
192
166
126
127
174
354
155
139
61
140
141
357
17
229
141
313
140
159
134
192
157
78
2
319
26
319
2
37
183
1
37
205
33
73
drive-tex CRD_peerless_19_r1

Reference	Artikelnummer	Varenavn	Antal	Kommentar
1	900000002	DUMMY PART	1	TRANSAXLE PEERLESS 206-578 (532436815)
2	532123583	TAST	1	
6	532124028	BUSHING	1	
15	819131316	SKIVE	1	
17	532440867	FJEDER	1	
22	532443246	LED	1	
23	532121274	KNOP	1	
26	532146682	FJEDER	1	
29	532437016	LED	1	
30	819131616	SKIVE	1	
33	812000001	SIKRINGSRING	1	
35	532401031	LED	1	
37	532188967	SKIVE	1	
42	532124872	PEDAL RUBBER	1	
49	872110614	BOLT	1	
50	532194327	REMSKIVE	1	

51	873900600	MØTRIK	1
52	532194326	REMSKIVE	1
56	532436384	REM	1
61	532165999	REMSKIVE	1
64	532196200	AKSEL	1
73	874490556	BOLT	1
78	819111212	SKIVE	1
90	532443605	REMSTYR	1
103	873350500	MØTRIK	1
116	873900500	MØTRIK	1
125	817000512	SCREW	1
126	532166002	SKIVE	1
127	532194323	LED	1
134	532145090	HÆVEARM	1
139	874550412	BOLT	1
140	810040400	SKIVE	1
141	819091210	SKIVE	1
143	539990858	SCREW	1

155	812000028	KLEMME	1
157	532105701	SKIVE	1
159	876020412	SPLIT PIN	1
160	532169484	PIN	1
161	532105709	FJEDER	1
165	532196212	BUSHING	1
166	532429164	MØTRIK	1
167	532405257	LÅSEPAL	1
174	532197289	MØTRIK	1
183	532137057	AFSTANDSSKIVE	1
184	532411484	KNAP	1
185	872110622	BOLT	1
186	532194321	AFSTANDSSKIVE	1
189	532433611	BELLCRANK	1
192	532150360	MØTRIK	1
195	580456901	FÆSTE	1
205	532121748	SKIVE	1
221	532403187	FJEDER	1

229	817060516	SCREW	1
263	817000612	SCREW	1
268	532182402	PROTECTOR	1
275	819131614	SKIVE	1
280	819111012	SKIVE	1
313	874780416	BOLT	1
314	532444713	HOLDER	1
315	817580520	BOLT	1
318	532437022	GEAR	1
319	532436794	AFSTANDSSKIVE	1
328	532437958	AKSEL	1
330	532169593	SKIVE	1
331	532443606	NAV	1
333	532170868	SKIVE	1
335	532199534	REMSKIVE	1
337	532435937	FÆSTE	1
339	532436867	SPÆNDEBÅND	1
340	532436812	IDLER	1

342	532182682	REMFØRER	1
344	532435645	FÆSTE	1
348	532443607	ARM	1
350	532445020	DREJEFJEDER	1
351	532436998	FÆSTE	1
354	817490510	SCREW	1
357	532441338	REMSTYR	1
359	817490610	SCREW	1
364	532443032	FÆSTE	1

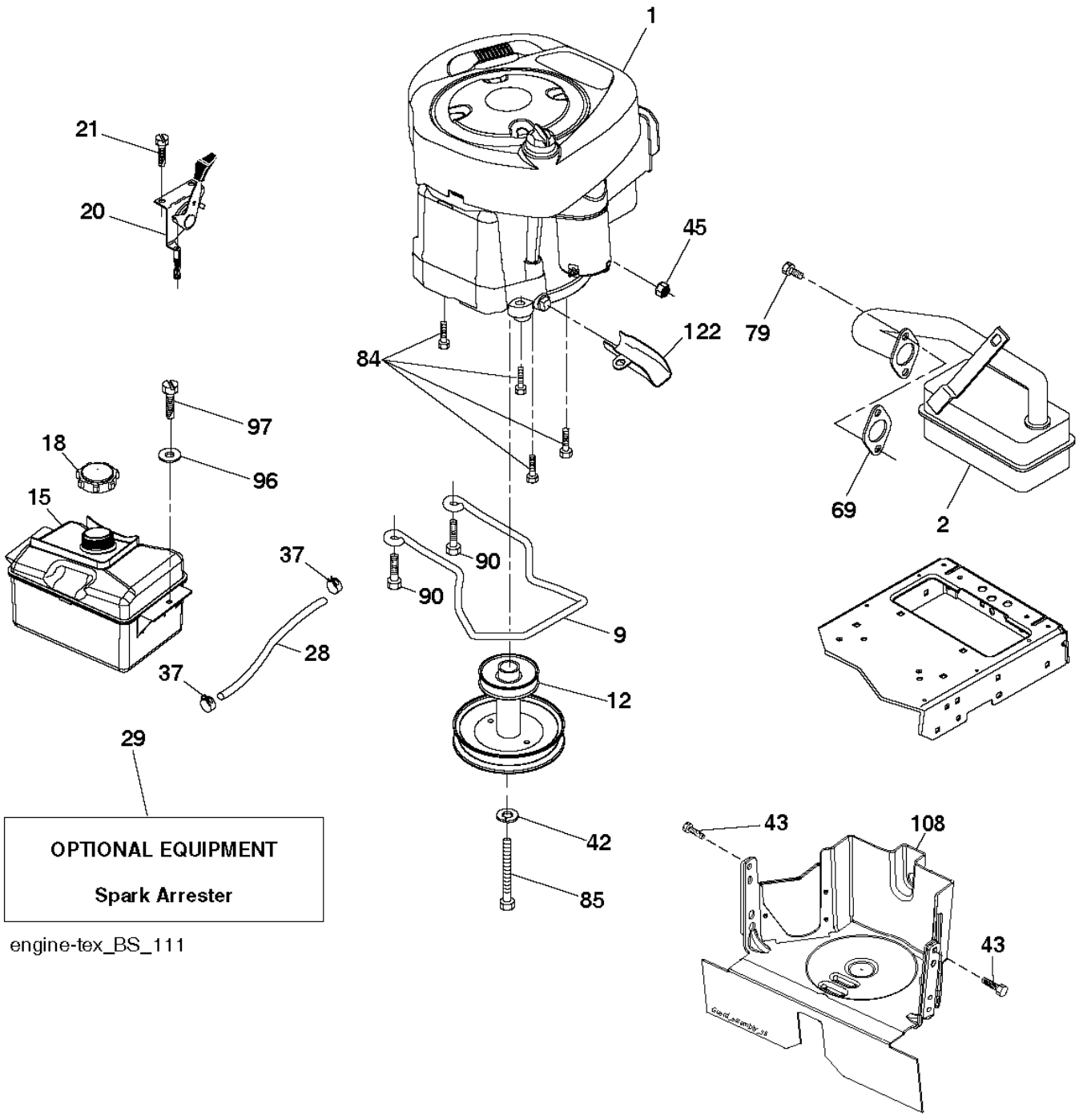

engine-tex_BS_111

Reference	Artikelnummer	Varenavn	Antal	Kommentar
1	900000002	DUMMY PART	1	B&S MODEL 21R707-0118-B1 (579690101)
2	532179758	LYDDÆMPER	1	
9	501832601	REMSTYR	1	
12	586478501	REMSKIVE	1	
15	581289901	TANK	1	
18	532430220	FUEL CAP	1	
20	532183897	KNAP	1	
21	532416358	SCREW	1	
28	532137040	SLANGE	1	
29	532137180	GNISTFANGER	1	
37	532123487	SLANGEKLEMME	1	
42	539990247	SKIVE	1	
43	817060516	SCREW	1	
45	873510400	MØTRIK	1	
69	532165291	PAKNING	1	
79	532192334	SCREW	1	

84	817060620	SCREW	1
85	501606501	BOLT	1
90	817000616	SCREW	1
96	819091416	SKIVE	1
97	817670412	SCREW	1
108	587179510	DÆKSEL	1
122	532421922	FORLÆNGERRØR	1

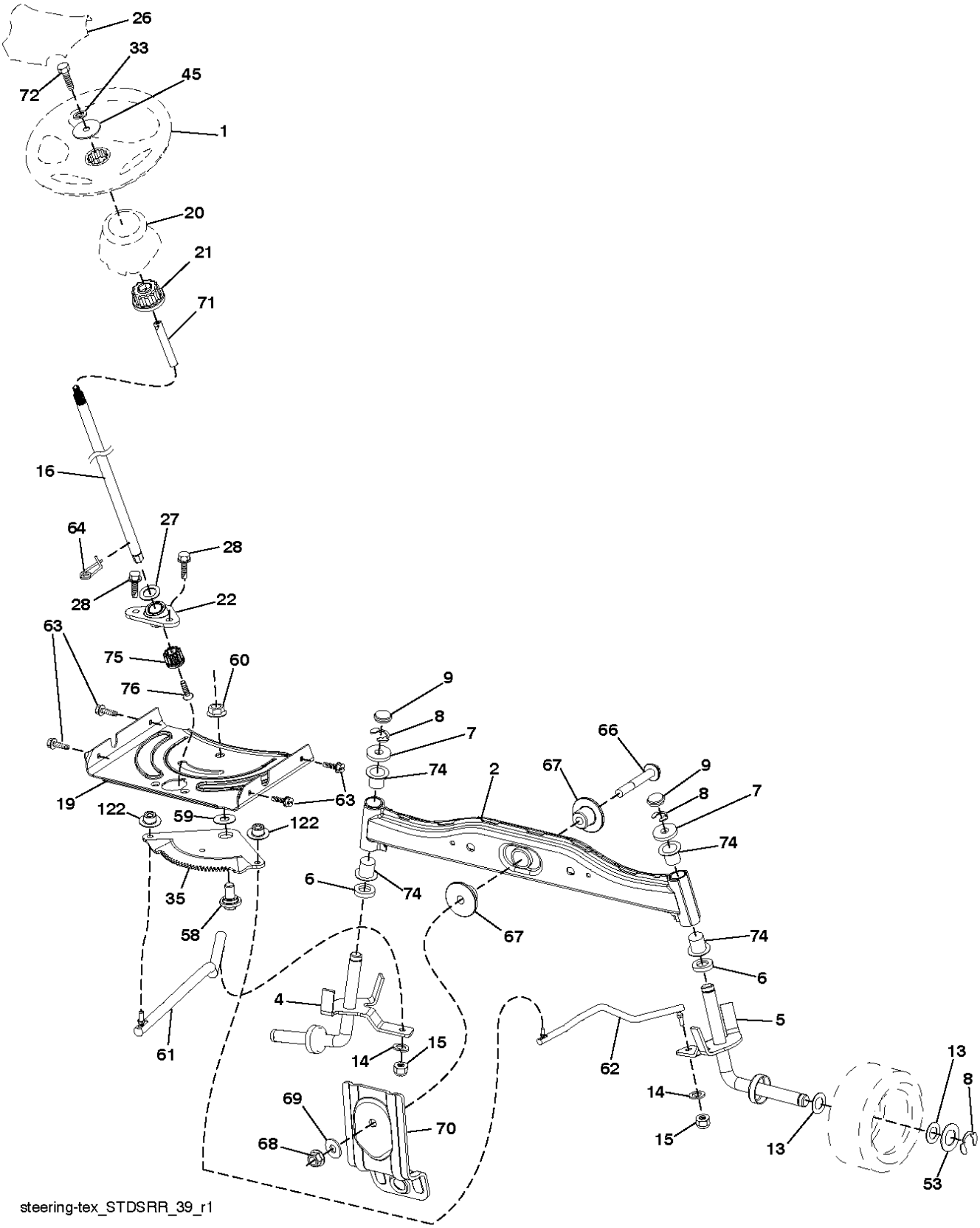
26
33
72
45
1
20
21
71
16
64
27
28
28
22
63
75
60
76
9
8
7
74
2
66
67
9
8
7
74
19
122
59
122
63
6
74
67
74
6
35
58
61
4
15
14
62
5
13
8
14
15
13
69
68
70
53
steering-tex_STDSRR_39_r1

Reference	Artikelnummer	Varenavn	Antal	Kommentar
1	532439997	RAT	1	
2	532418168	AKSEL	1	
4	532403087	SPINDEL	1	
5	532403088	SPINDEL	1	
6	532124931	SKIVE	1	
7	532121748	SKIVE	1	
8	812000029	SIKRINGSRING	1	
9	532121232	NAVKAPSEL	1	
13	532121749	SKIVE	1	
14	539990118	SKIVE	1	
15	873540600	MØTRIK	1	
16	585869202	AKSEL	1	
19	532194729	PLADE	1	
20	532441425	DÆKSEL	1	
21	532186737	ADAPTER	1	
22	585029802	LEJE	1	

26	532439743	NAVKAPSEL	1
27	819211616	SKIVE	1
28	817000612	SCREW	1
33	539990187	SKIVE	1
35	532194732	PLADE	1
45	819113812	SKIVE	1
53	532188967	SKIVE	1
58	532194747	BOLT	1
59	532194748	SKIVE	1
60	873971000	MØTRIK	1
61	532194740	LED	1
62	532194741	LED	1
63	817000512	SCREW	1
64	532199849	FJEDERHOLDER	1
66	871020748	BOLT	1
67	532194737	BUSHING	1
68	873900700	MØTRIK	1
69	532199162	SKIVE	1

70	585338801	FÆSTE	1
71	532190752	AKSEL	1
72	532428982	BOLT	1
74	532124937	BEARING COL. STRG.	1
75	580683701	DREV	1
76	580683601	SCREW	1
122	532444962	HAT	1

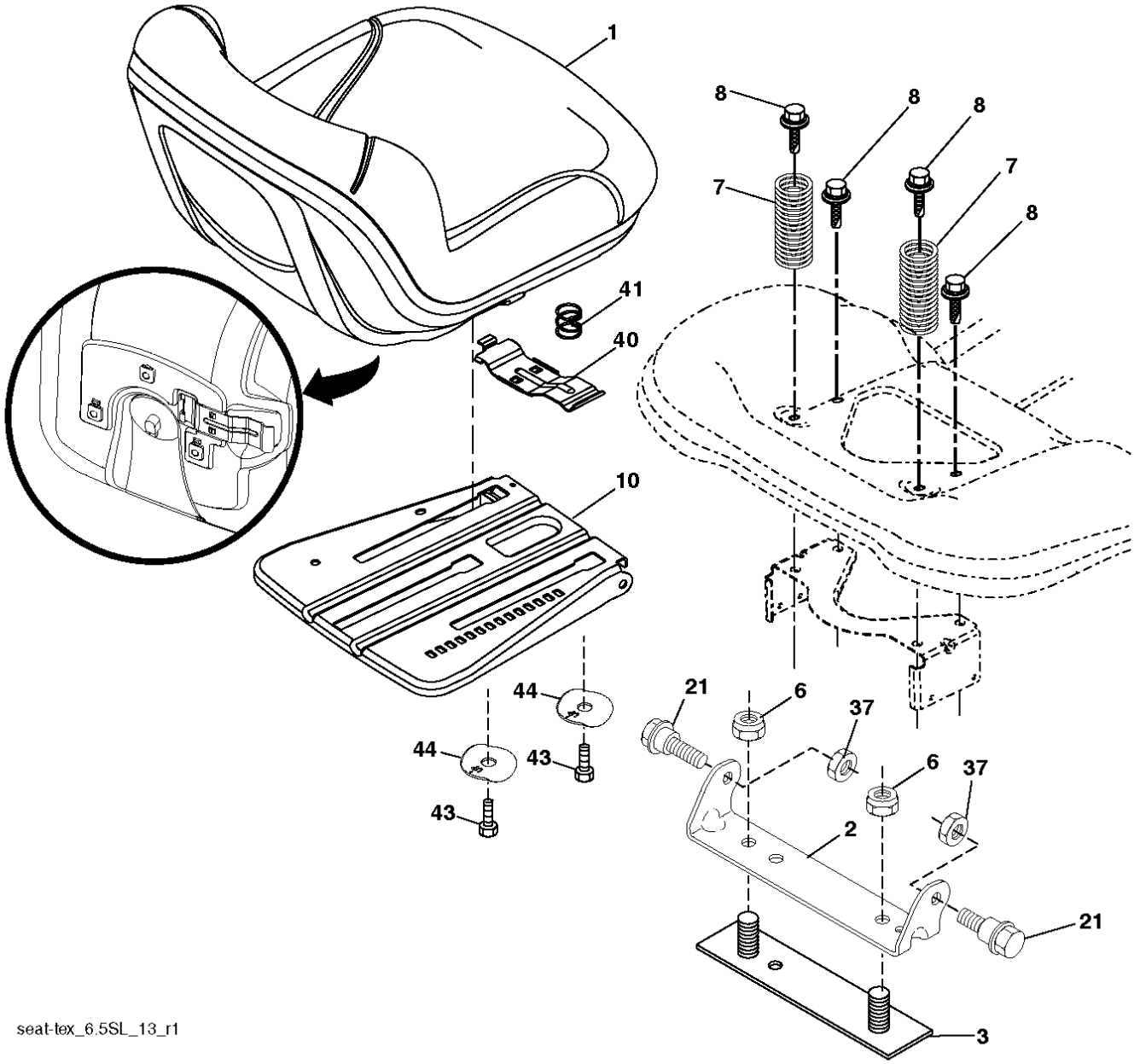
1
8
8
8
7
7
8
41
40
10
44
44
43
43
21
6
37
6
37
2
21
3
seat-tex_6.5SL_13_r1

Reference	Artikelnummer	Varenavn	Antal	Kommentar
1	532439709	SÆDE	1	
2	532180166	FÆSTE	1	
3	532140675	SPÆNDEBÅND	1	
6	873800600	MØTRIK	1	
7	589483501	FJEDER	1	
8	532171877	BOLT	1	
10	587232002	PLADE	1	
21	587907801	BOLT	1	
37	873800500	LOCK NUT	1	
40	532197661	HÅNDTAG	1	
41	532198200	FJEDER	1	
43	874760612	BOLT	1	
44	501051801	SKIVE	1	

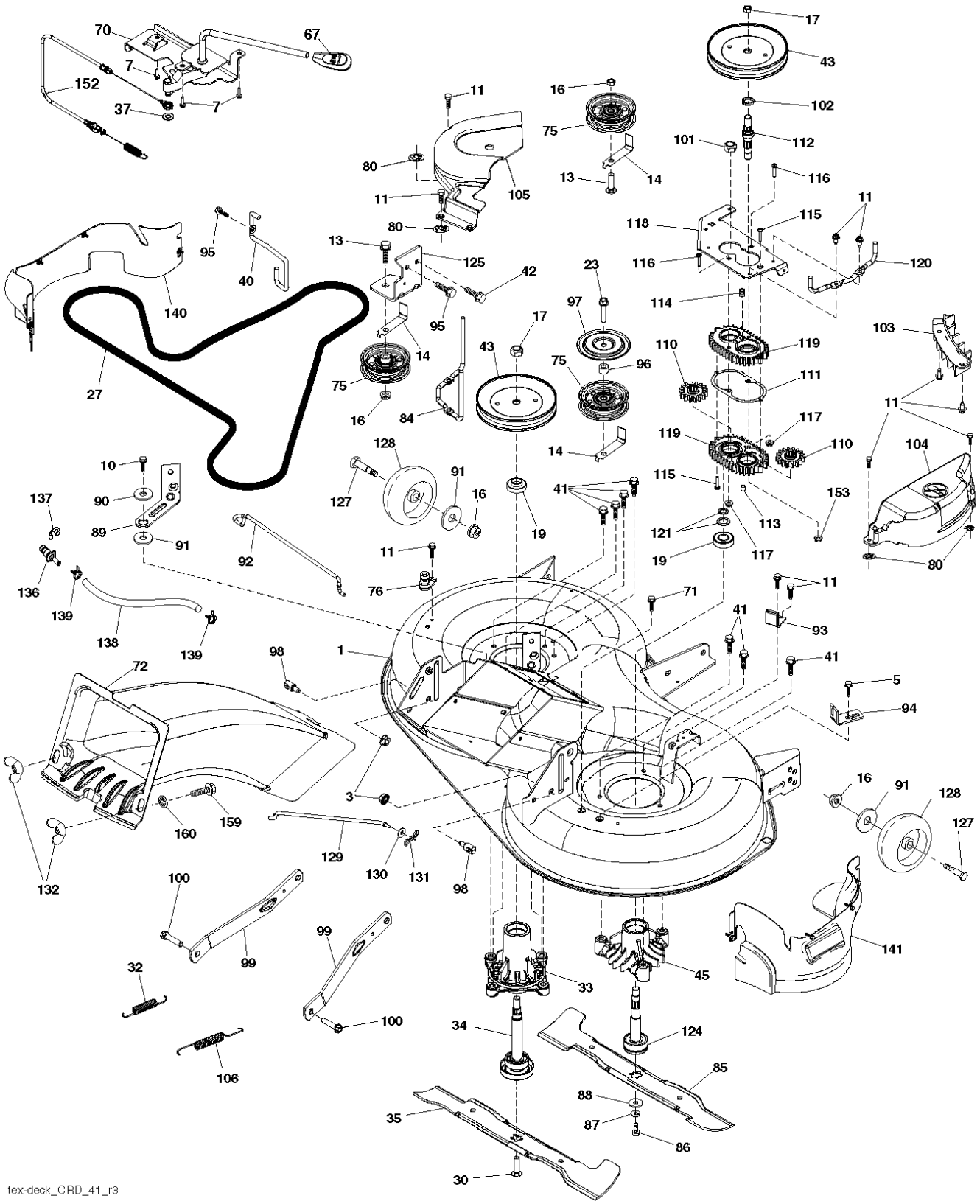
tex-deck_CRD_41_r3

Reference	Artikelnummer	Varenavn	Antal	Kommentar
1	532440971	DECK	1	
1	587492001	SERVICEVÆRKTØJ	1	
3	873900500	MØTRIK	1	
5	817000510	BOLT	1	
7	532416358	SCREW	1	
10	817000616	SCREW	1	
11	532137729	SCREW	1	
13	872110612	BOLT	1	
14	532156085	REMFØRER	1	
16	873900600	MØTRIK	1	
17	532400234	MØTRIK	1	
19	532110485	LEJE	1	
23	817490628	SCREW	1	
27	532439726	REM	1	
30	584309301	SCREW	1	
32	532401872	FJEDER	1	

33	532187281	LEJEHUS	1
34	587256501	AKSEL	1
35	532427984	KNIV	1
37	819131316	SKIVE	1
40	532197258	REMFØRER	1
41	584953901	BOLT	1
42	817000512	SCREW	1
43	532197473	REMSKIVE	1
45	532137152	LEJEHUS	1
67	532403012	HÅNDTAG	1
70	532401246	KOBLING	1
71	817670608	SCREW	1
72	582035601	UDSTØDNINGSRØR	1
75	532131494	REMSKIVE	1
76	532439640	PORT	1
80	532423062	MØTRIK	1
84	532432520	REMSTYR	1
85	532427985	KNIV	1

86	532181713	BOLT	1
87	539990118	SKIVE	1
88	532140296	SKIVE	1
89	532438124	ARM	1
90	532199092	AFSTANDSSKIVE	1
91	819132012	SKIVE	1
92	532436993	LED	1
93	532438125	ARM	1
94	532197250	FÆSTE	1
95	817000612	SCREW	1
96	532400271	AFSTANDSSKIVE	1
97	532182061	PROTECTOR	1
98	532195161	BOLT	1
99	532195186	ARM	1
100	532196539	BOLT	1
101	873680900	MØTRIK	1
102	532402511	AFSTANDSSKIVE	1
103	532436992	SKÆRM	1

104	532438968	DORN	1
105	532438744	DORN	1
106	532193216	FJEDER	1
110	587934801	GEAR	1
111	532436979	PAKNING	1
112	532443852	AKSEL	1
113	532438533	PROP	1
114	588170501	ÅNDESLANGE	1
115	818031016	SCREW	1
116	872110414	BOLT	1
117	873900400	MØTRIK	1
118	532436989	ARM	1
119	532438166	GEARCASE	1
120	532436991	FÆSTE	1
121	532436985	SKIVE	1
124	532436986	AKSEL	1
125	532440420	FÆSTE	1
127	532193406	BOLT	1

128	589527301	HJUL	1	
129	532404851	LED	1	
130	819131312	SKIVE	1	
131	532194208	STIFT	1	
132	532178899	KNOP	1	
134	587253301	DORN	1	MANDREL ASSEMBLY (Includes assembly (key# 33), shaft assembly (key# 34) and bearing (key# 19) only - pulley/nut/washer and blade bolt/washers not included.
135	532448132	GEARKASSE KPL	1	Gear Case Kit. Use .75 oz. Shell 460 Oil. (Include Gear Output (key #110), Gasket Gearcase (key #111), Shaft Gearcase (key #112), Plug Oil (key #113), Vent Breather 1/8 NPT (key #114), Screw Torx (key #115), Gearcase Subasm (key #119).
136	532439639	PROP	1	
137	812000029	SIKRINGSRING	1	
138	532440743	SLANGE	1	
139	532440742	OVERFALD	1	
140	501579401	SKÆRM	1	
141	501579302	SKÆRM	1	
152	532440488	KABEL	1	

153	593274601	MØTRIK	1
159	872140614	BOLT	1
160	532168937	SKIVE	1

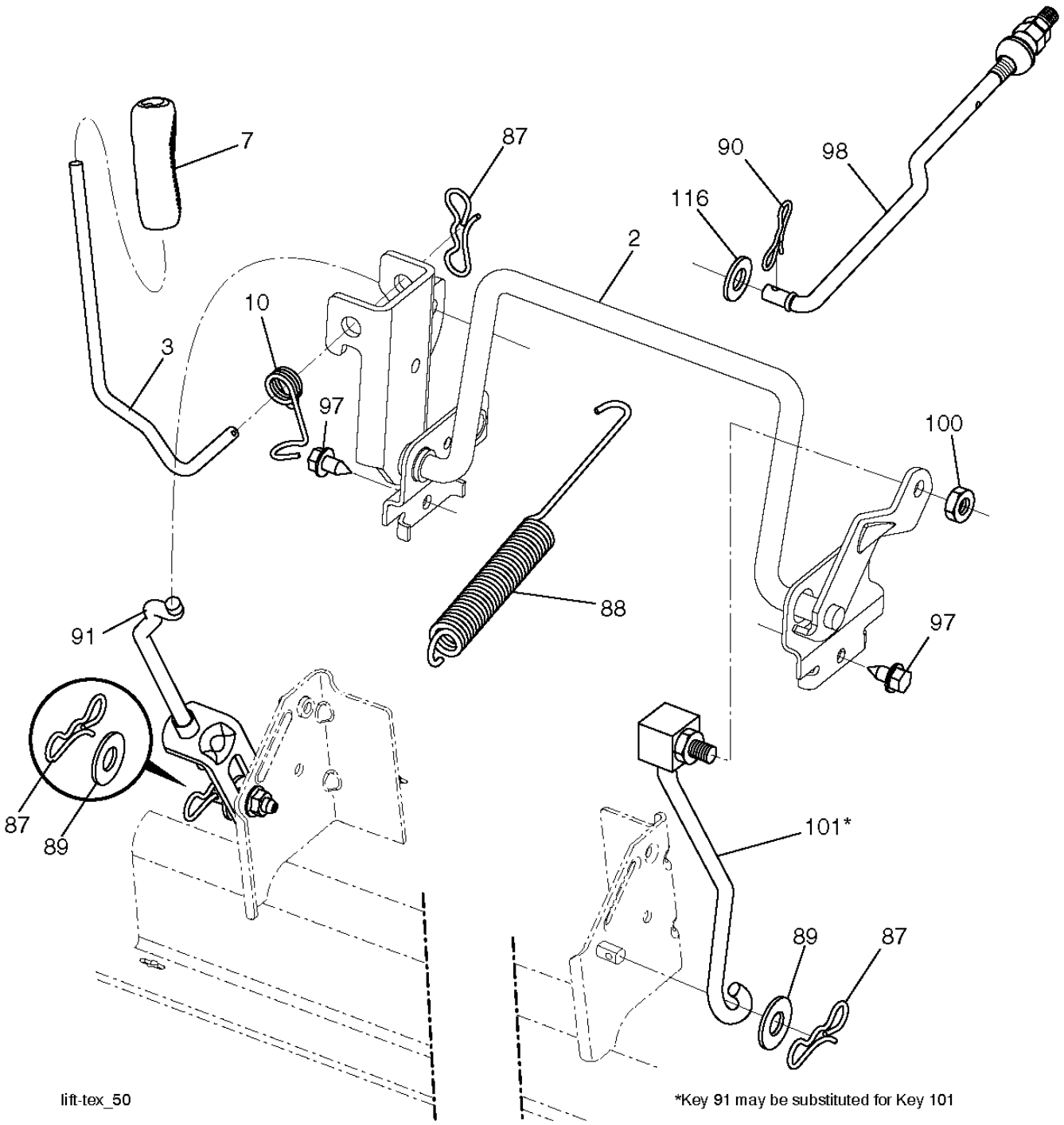
7
87
90
98
116
2
10
3
97
100
88
91
97
87
89
101*
89
87
lift-tex_50
*Key 91 may be substituted for Key 101

Reference	Artikelnummer	Varenavn	Antal	Kommentar
2	532436996	AKSEL	1	
3	532195231	HÆVEARM	1	
7	580962301	GREB	1	
10	532196314	FJEDER	1	
87	532194209	FJEDER	1	
88	532436995	FJEDER	1	
89	819191912	SKIVE	1	
90	532194208	STIFT	1	
91	532195181	LED	1	
97	817490608	SCREW	1	
98	532195270	LED	1	
100	873930600	MØTRIK	1	
101	532407003	LED	1	
116	819151516	SKIVE	1	

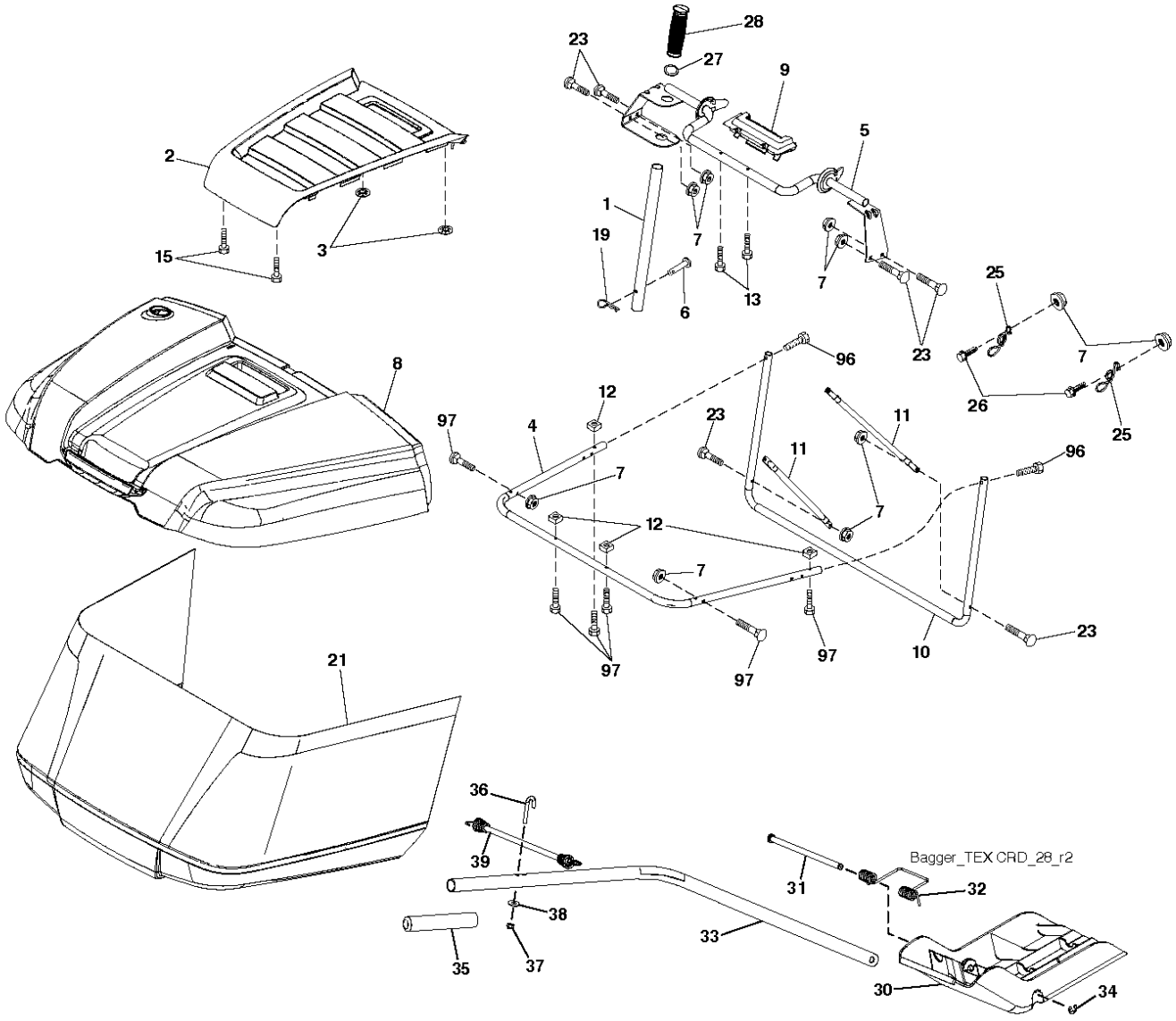
28
23
27
9
5
2
1
19
7
15
3
6
13
7
25
23
7
8
96
12
97
4
23
11
26
25
11
96
7
7
12
7
23
21
97
97
97
10
36
39
Bagger_TEX CRD_28_r2
31
32
38
33
35
37
30
34

Reference	Artikelnummer	Varenavn	Antal	Kommentar
1	532428610	RØR	1	
2	532441358	DÆKSEL	1	
3	532413808	MØTRIK	1	
4	579785401	HÅNDTAG KPL	1	
5	532417632	RAMME	1	
6	532126875	NITTE	1	
7	873900400	MØTRIK	1	
8	532441261	DÆKSEL	1	
9	532417629	INDSATS	1	
10	532436770	RAMME	1	
11	532436771	BRACE	1	
12	532421793	NUT SQUARE	1	
13	532421780	SCREW	1	
15	532421801	SCREW	1	
19	532194208	STIFT	1	
21	532448306	OPSAMLER	1	

23	872040410	BOLT	1
25	532421614	FJEDER	1
26	817490412	SCREW	1
27	532421262	GENNEMFØRING	1
28	532165787	HÅNDTAG	1
30	532437452	PROP	1
31	532435861	PENNE	1
32	532437454	FJEDER	1
33	532438451	AKSEL	1
34	532437988	RING	1
35	532439139	GREB	1
36	532439098	BOLT	1
37	532069180	MØTRIK	1
38	819070818	SKIVE	1
39	532439242	BUBGEE	1
96	501406601	SCREW	1
97	590105701	SCREW	1

SCH17

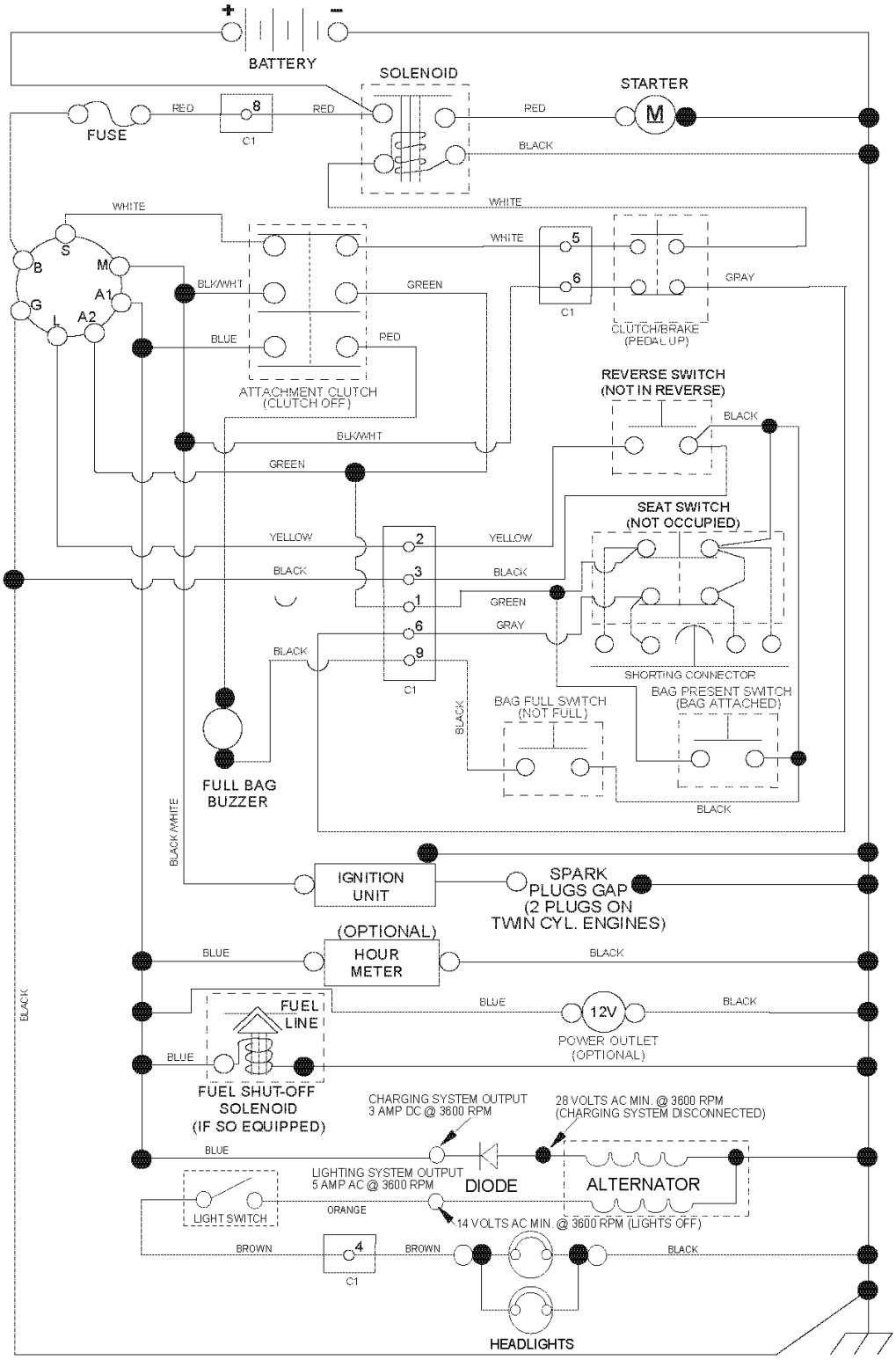

NOTE

YOUR TRACTOR IS EQUIPPED WITH A SPECIAL ALTERNATOR SYSTEM. THE LIGHTS ARE NOT CONNECTED TO THE BATTERY, BUT HAVE THEIR OWN ELECTRICAL SOURCE. BECAUSE OF THIS, THE BRIGHTNESS OF THE LIGHTS WILL CHANGE WITH ENGINE SPEED. AT IDLE THE LIGHTS WILL DIM. AS THE ENGINE SPEED IS INCREASED, THE LIGHTS WILL BECOME THEIR BRIGHTEST.

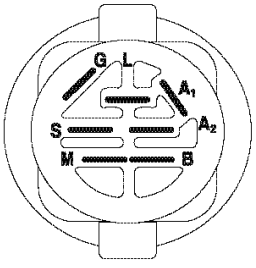

IGNITION SWITCH

POSITION	CIRCUIT "MAKE"
OFF	M+G+A1
RUN/OVERRIDE	B+A1
RUN	B+A1 L+A2
START	B + S + A1

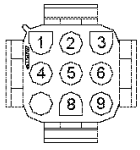

CHASSIS HARNESS
CONNECTOR (C1)
(MATING SIDE)

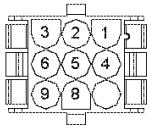

DASH HARNESS
CONNECTOR (C1)
(MATING SIDE)

WIRING INSULATED CLIPS

NOTE: IF WIRING INSULATED CLIPS WERE REMOVED FOR SERVICING OF UNIT, THEY SHOULD BE RE-INSTALLED TO PROPERLY SECURE YOUR WIRING.

NON-REMOVABLE CONNECTIONS

REMOVABLE CONNECTIONS

Reference	Artikelnummer	Varenavn	Antal	Kommentar
1	900000002	DUMMY PART	1	