2026-11-06

Husqvarna TC 342T



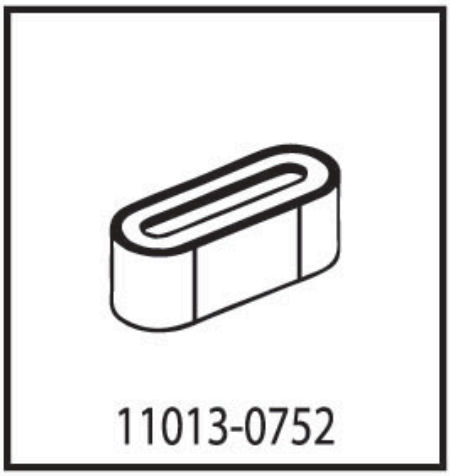
11013-0752


BPR4ES


49019-0031


49065-7007


591 06 53-01

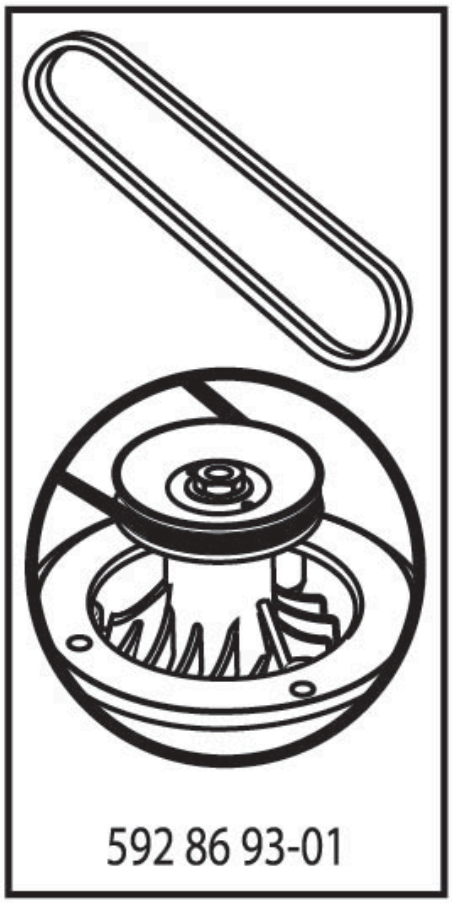
592 86 93-01

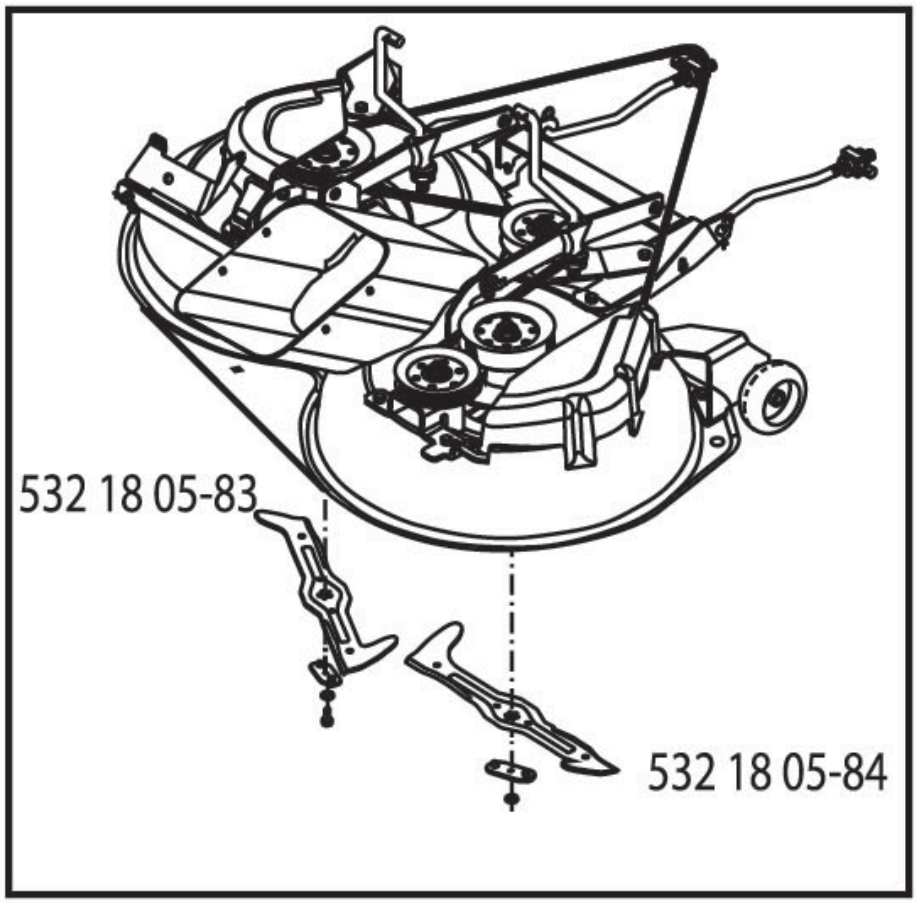
532 18 05-83
532 18 05-84

596706801

Reference	Artikelnummer	Varenavn	Antal	Kommentar
0	900000002	DUMMY PART	1	110130752 Air Filter
1	535414464	TÆNDRØR	1	
2	900000002	DUMMY PART	1	110130752 Air Filter
3	578159201	OLIEFILTER	1	
5	591065301	REM	1	
6	592869301	REM	1	
9	532180583	KNIV	1	
11	532180584	KNIV	1	

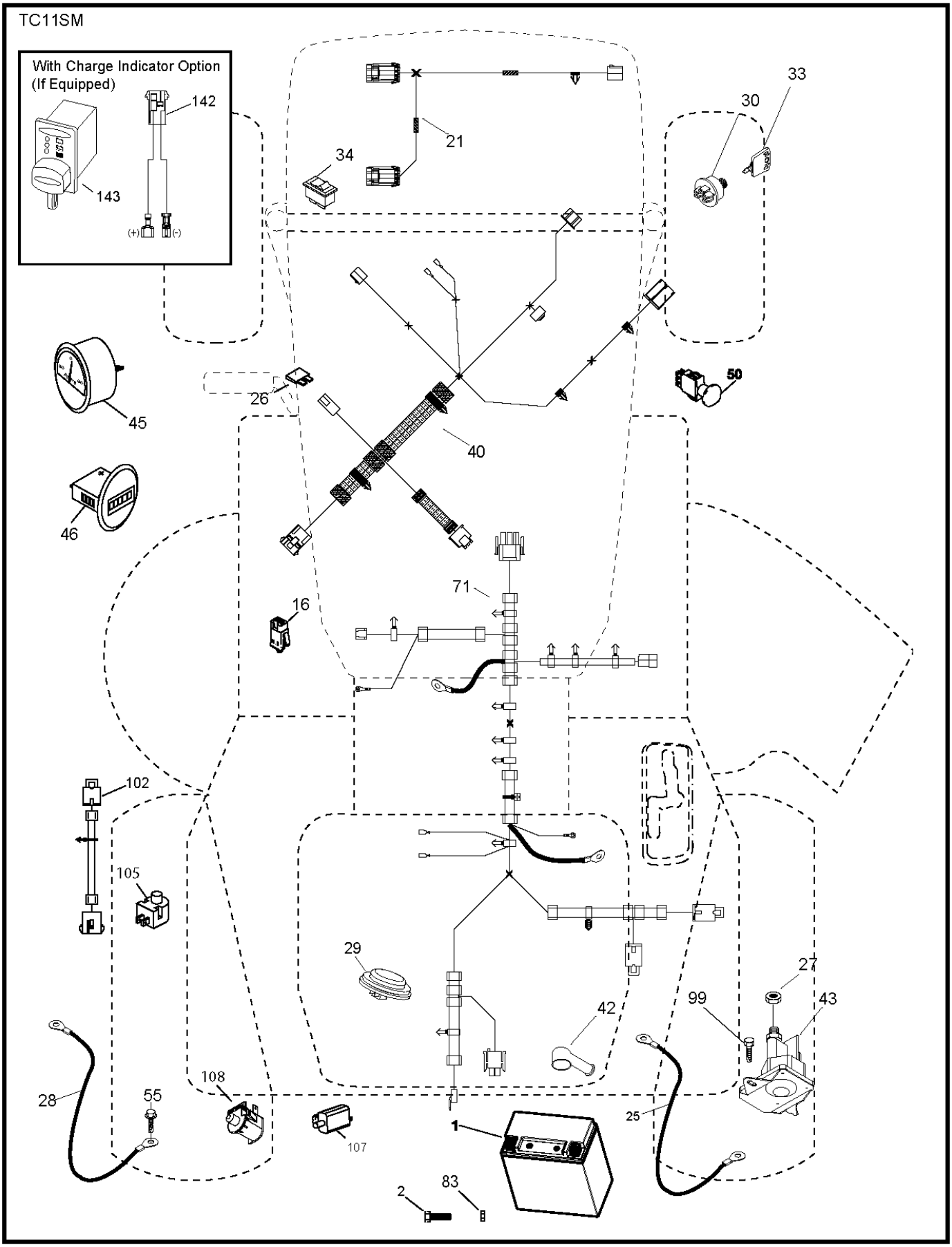
TC11SM
With Charge Indicator Option
(If Equipped)
142
143
(+)
(-)
21
34
33
30
45
26
40
50
46
71
16
102
105
29
27
99
43
42
28
55
108
107
1
25
2
83

Reference	Artikelnummer	Varenavn	Antal	Kommentar
1	532437157	BATTERI	1	
2	596320101	BOLT	1	
16	532176138	MICRO SWITCH	1	
21	585436401	SELE	1	
25	589323701	JORDKABEL	1	
26	532175158	SIKRING	1	
27	596133601	LOCK NUT	1	
28	589323601	JORDKABEL	1	
29	532401545	AFBRYDER	1	
30	532193350	TÆNDMODUL KPL.	1	
33	532411935	TAST	1	
34	532110712	AFBRYDER	1	
40	587304801	SELE	1	
42	532131563	DÆKSEL	1	
43	582042802	SOLENOID	1	
45	587553906	SPORVIDDE	1	

46	587554006	SPORVIDDE	1
50	582107602	AFBRYDER	1
55	817060512	SCREW	1
71	532440820	SELE	1
83	594086501	MØTRIK	1
99	817000512	SCREW	1
102	532441262	SELE KPL	1
105	532407568	AFBRYDER	1
107	532180379	SWITCH FBI	1
108	589500301	AFBRYDER	1
142	583857801	SELE	1
143	532448059	SELE	1

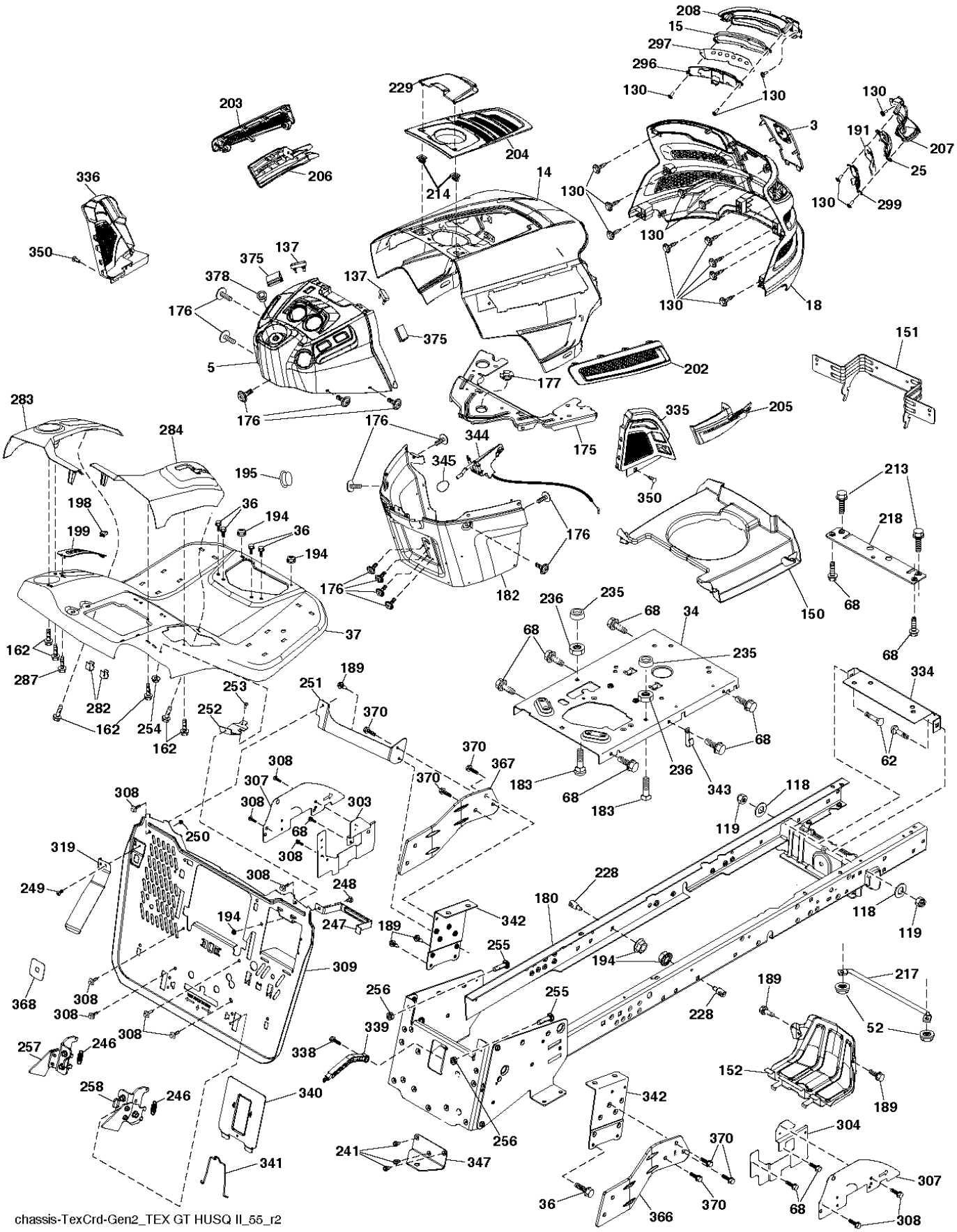
208
15
297
296
130
130
130
130
191
207
25
299
3
18
229
204
203
206
214
14
336
350
375
137
378
176
5
137
375
177
202
151
283
284
195
198
199
36
194
36
194
176
344
345
176
182
175
335
205
350
213
218
68
68
150
34
68
68
235
236
235
68
68
162
287
282
162
254
162
253
252
189
251
370
370
367
370
183
68
183
236
343
68
334
62
118
119
118
119
308
307
308
303
68
308
308
250
319
249
308
248
247
194
189
342
180
228
194
255
309
368
308
308
308
257
246
256
255
339
338
340
258
246
241
347
341
189
217
52
152
189
304
307
308
370
366
370
36
68
chassis-TexCrd-Gen2_TEX GT HUSQ II_55_r2

Reference	Artikelnummer	Varenavn	Antal	Kommentar
3	532444481	LOGOTYPE	1	
5	590748819	PLADE	1	
14	532441177	KAPPE	1	
15	585420301	LYGTEGLAS VENSTRE	1	LH
18	587523401	GRILLE	1	
25	585420201	LYGTEGLAS VENSTRE	1	RH
34	593944402	PLADE	1	
36	817060512	SCREW	1	
37	532441369	SKÆRM	1	
52	596040501	LOCK NUT	1	
62	596728201	BOLT	1	
68	596030701	SCREW	1	
118	596565301	SKIVE	1	
119	596322601	MØTRIK	1	
130	596321701	SCREW	1	
137	532407590	KOFANGER	1	

138	532431882	SKÆRM	1	
150	532439774	LUFTKANAL	1	
151	532436670	FÆSTE	1	
152	532439870	SHIELD	1	
162	596134101	SCREW	1	
175	590607702	TVÆRSTIVER	1	
176	532400776	SCREW	1	
177	532195228	BUSHING	1	
180	593898801	CHASSIS	1	
182	532406859	PANEL	1	
183	595305701	SCREW	1	
189	817000512	SCREW	1	
191	586182801	REFLEKTOR	1	
194	596135701	LOCK NUT	1	
195	532404137	PROP	1	
198	532441552	INDIKATOR	1	
199	532418739	PLADE	1	
202	532439728	DÆKSEL	1	RH

203	532439727	DÆKSEL	1	LH
204	587485801	VENT	1	
205	532439730	TRIM	1	RH
206	532439729	TRIM	1	LH
207	585420002	BEZEL	1	RH
208	585420102	BEZEL	1	LH
213	596030501	SCREW	1	
214	532199145	KLEMME	1	
217	532409167	LED	1	
218	532196395	PLADE	1	
228	593824001	BOLT	1	
229	532441463	DÆKSEL	1	
235	596564201	AFSTANDSSKIVE	1	
236	873930500	MØTRIK	1	
241	593337601	SCREW	1	
246	582052001	FJEDER	1	
247	582552602	SPÆNDEBÅND	1	
248	872110504	BOLT	1	

249	586936001	SCREW	1
250	596040801	LOCK NUT	1
251	589318902	FÆSTE	1
252	581992204	FÆSTE	1
253	596238401	BOLT	1
254	873900400	MØTRIK	1
255	589392203	BOLT	1
256	596219001	MØTRIK	1
257	589746602	LÅSEPAL KPL	1
258	589746702	LÅSEPAL KPL	1
282	532414110	KLEMME	1
283	532447212	KONSOL H P650	1
284	532447220	KONSOL H P650	1
287	817600406	SCREW	1
296	585420501	LIGHT	1
297	586182901	REFLEKTOR	1
299	585420401	LIGHT	1
303	589007602	SKÆRM	1

304	589006802	SKÆRM	1
307	587494501	SHIELD	1
308	532171877	BOLT	1
309	582552502	BACKPLATE	1
319	581313907	HÆVEARM	1
334	532442537	FÆSTE	1
335	532448204	DÆKSEL	1
336	532445309	DÆKSEL	1
338	594093901	BOLT	1
339	532436641	HÆVEARM	1
340	582552702	DØR	1
341	582060801	LÅSEPAL	1
342	582826802	FÆSTE	1
343	532440749	KLEMME	1
344	532438970	KNAP	1
345	532440639	KNOP	1
347	532442887	KROG	1
350	532445143	KLEMME	1

366	599361602	FÆSTE	1
367	599361902	FÆSTE	1
368	581424801	KÅBE	1
370	817120616	SCREW	1
375	586908201	KOFANGER	1
378	590849801	BUSHING	1

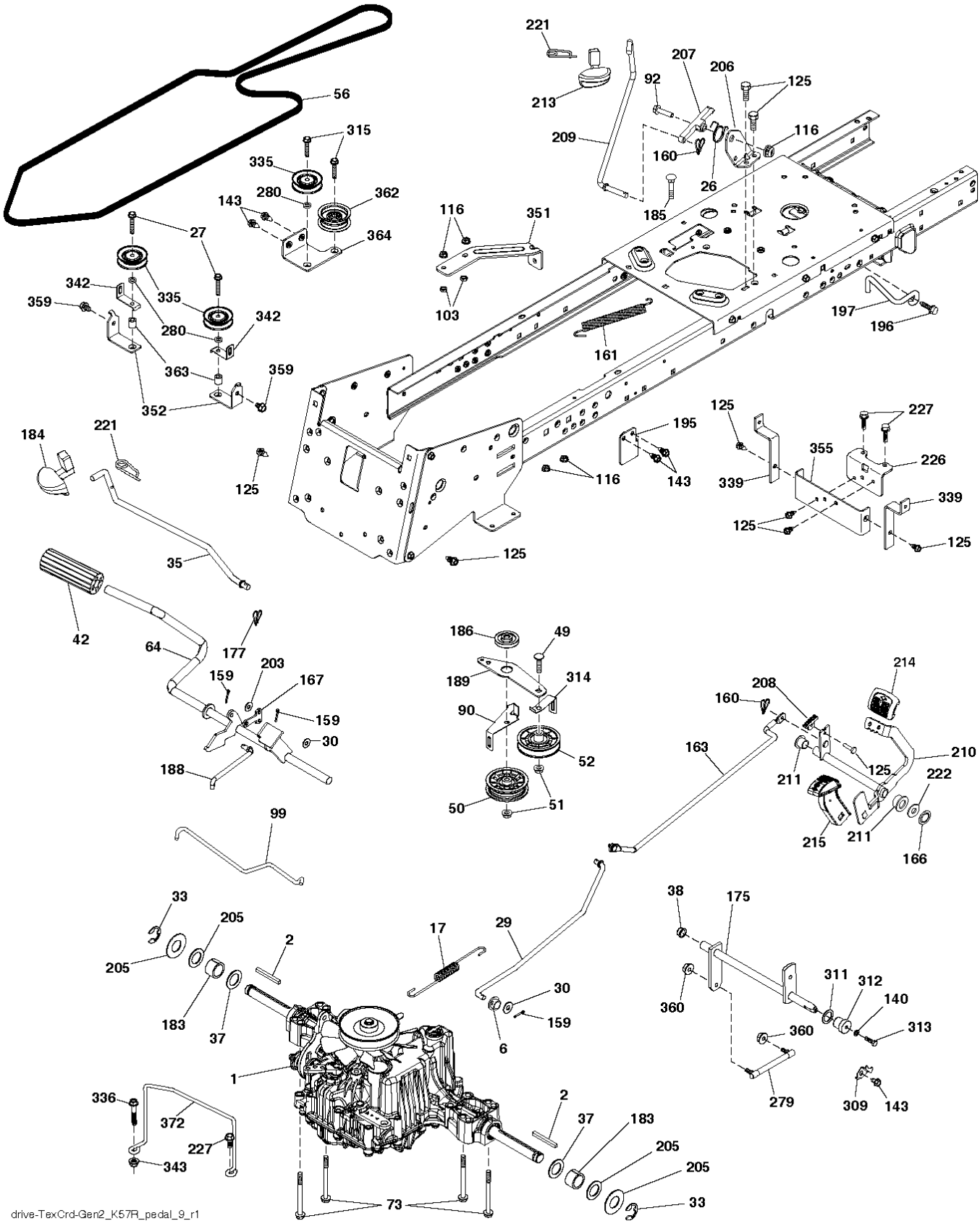
drive-TexCrd-Gen2_K57R_pedal_9_r1

Reference	Artikelnummer	Varenavn	Antal	Kommentar
1	900000002	DUMMY PART	1	TRANSAXLE TUFFTORQ K57AH (585743601)
2	532123583	TAST	1	
6	532124028	BUSHING	1	
17	532436227	FJEDER	1	
26	532199679	FJEDER	1	
27	596241001	SCREW	1	
29	532442795	LED	1	
30	596140201	SKIVE	1	
33	812000001	SIKRINGSRING	1	
35	583864502	LED	1	
37	532188967	SKIVE	1	
38	532169613	MUFFE	1	
42	532008883	PEDALGUMMI	1	
49	596136201	BOLT	1	
50	532194327	REMSKIVE	1	
51	873900600	MØTRIK	1	

52	532194326	REMSKIVE	1
56	591065301	REM	1
64	532197865	AKSEL	1
73	595316601	BOLT	1
90	532443605	REMSTYR	1
92	595305701	SCREW	1
99	532443947	LED	1
103	596436301	MØTRIK	1
116	596135701	LOCK NUT	1
125	817000512	SCREW	1
140	596029801	SKIVE	1
143	596030701	SCREW	1
159	596029501	STIFT	1
160	596029401	HOLDER	1
161	532105709	FJEDER	1
163	594084102	LED	1
166	532429164	MØTRIK	1
167	532405257	LÅSEPAL	1

175	532441823	AKSEL	1
177	587225301	STIFT	1
183	532137057	AFSTANDSSKIVE	1
184	587653701	HÅNDTAG	1
185	872110622	BOLT	1
186	532194321	AFSTANDSSKIVE	1
188	532194323	LED	1
189	532433611	BELLCRANK	1
195	580456901	FÆSTE	1
196	817000616	SCREW	1
197	585658602	FLANGE ÖVERST	1
203	596204101	SKIVE	1
205	532121748	SKIVE	1
206	532448596	FÆSTE	1
207	587031402	LÅSEPAL	1
208	596564101	GEAR	1
209	596869801	LED	1
210	532400980	PEDALARM	1

211	532120183	LEJE	1
213	532403119	KNAP	1
214	532421263	OVERTRÆK	1
215	586606502	PEDALGUMMI	1
221	532403187	FJEDER	1
222	879212010	SKIVE	1
226	532401564	FÆSTE	1
227	596135901	BOLT	1
279	593898401	LED	1
280	596039901	SKIVE	1
309	532165580	HOLDER	1
311	532169845	SKIVE	1
312	532165614	NAV	1
313	596040701	BOLT	1
314	532444713	HOLDER	1
315	817580520	BOLT	1
335	532199534	REMSKIVE	1
336	587259602	BOLT	1

339	532436867	SPÆNDEBÅND	1
342	532182682	REMFØRER	1
343	594944401	MØTRIK	1
351	532436998	FÆSTE	1
352	532435645	FÆSTE	1
355	532435669	SPÆNDEBÅND	1
359	596564002	BOLT	1
360	532444714	MØTRIK	1
362	532436812	IDLER	1
363	532442780	AFSTANDSSKIVE	1
364	532443032	FÆSTE	1
372	582654901	REMSTYR	1

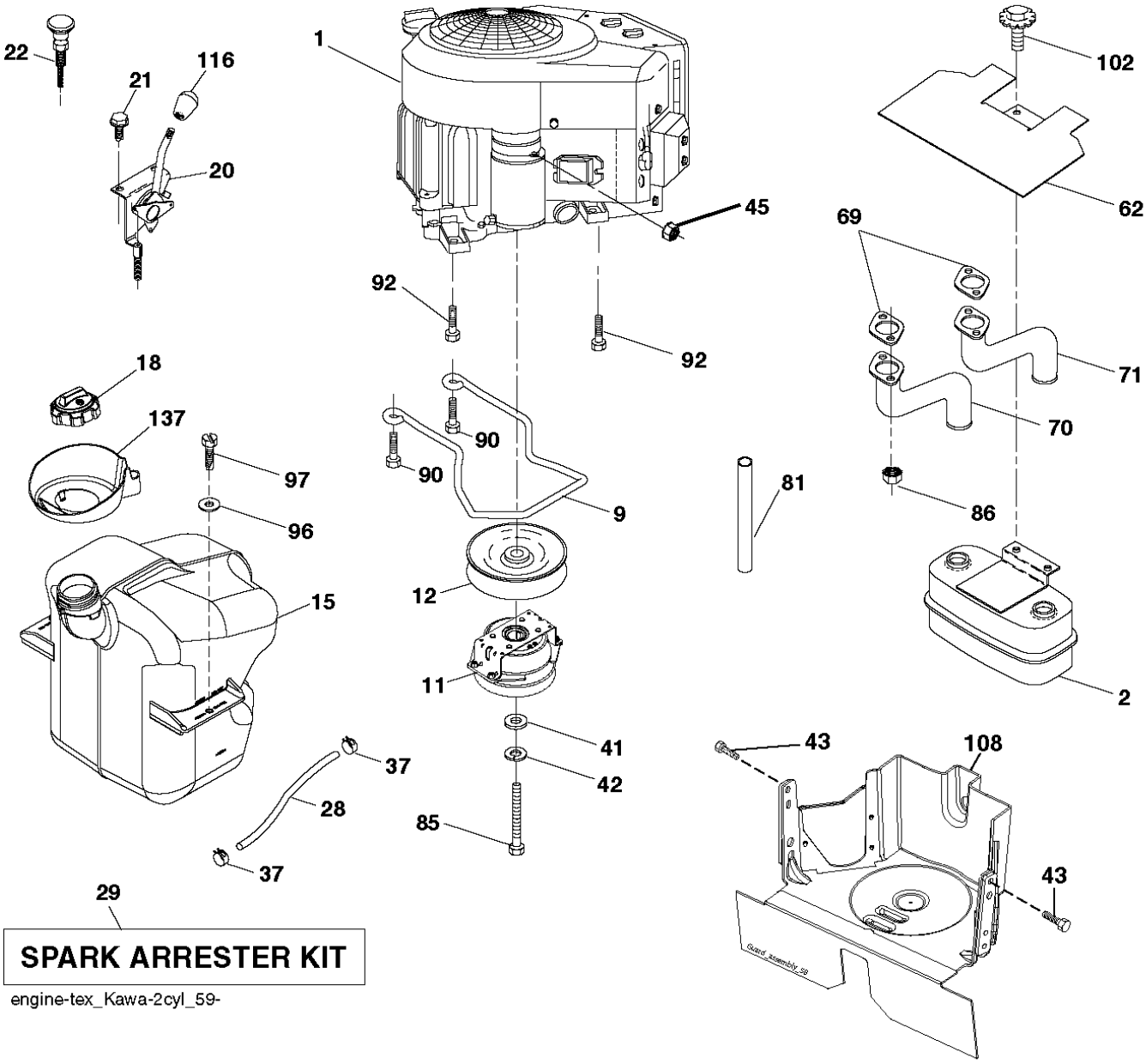
22
116
21
20
1
45
92
92
102
62
69
71
70
18
137
97
96
90
90
9
81
86
15
12
11
2
41
42
43
108
37
28
85
37
43
29
SPARK ARRESTER KIT
engine-tex_Kawa-2cyl_59-

Reference	Artikelnummer	Varenavn	Antal	Kommentar
1	900000002	DUMMY PART	1	ENGINE KAWA, FR651V (589493201)
2	589818701	LYDDÆMPER	1	
9	501832602	REMSTYR	1	
11	592821701	KOBLING	1	
12	532405097	REMSKIVE	1	
15	532435816	BENZINTANK	1	
18	532441462	KOP	1	
20	532424341	GASREGULATOR	1	
21	596321701	SCREW	1	
22	532189541	CHOKERREGULERING	1	
28	587044820	SLANGE	1	
29	532137180	GNISTFANGER	1	
37	532123487	SLANGEKLEMME	1	
41	532126197	SKIVE	1	
42	596238901	SKIVE	1	
43	593337601	SCREW	1	

45	596133601	LOCK NUT	1
62	532434017	SHIELD	1
69	532178151	PAKNING	1
70	583955601	RØR	1
71	583955701	RØR	1
81	532148456	RØR	1
85	501606601	BOLT	1
86	532184362	MØTRIK	1
90	817000616	SCREW	1
92	817120616	SCREW	1
96	596135301	SKIVE	1
97	817670412	SCREW	1
102	817000512	SCREW	1
108	587179510	DÆKSEL	1
116	539132624	KNOP	1
137	532441461	BENSINLOCK KPL	1

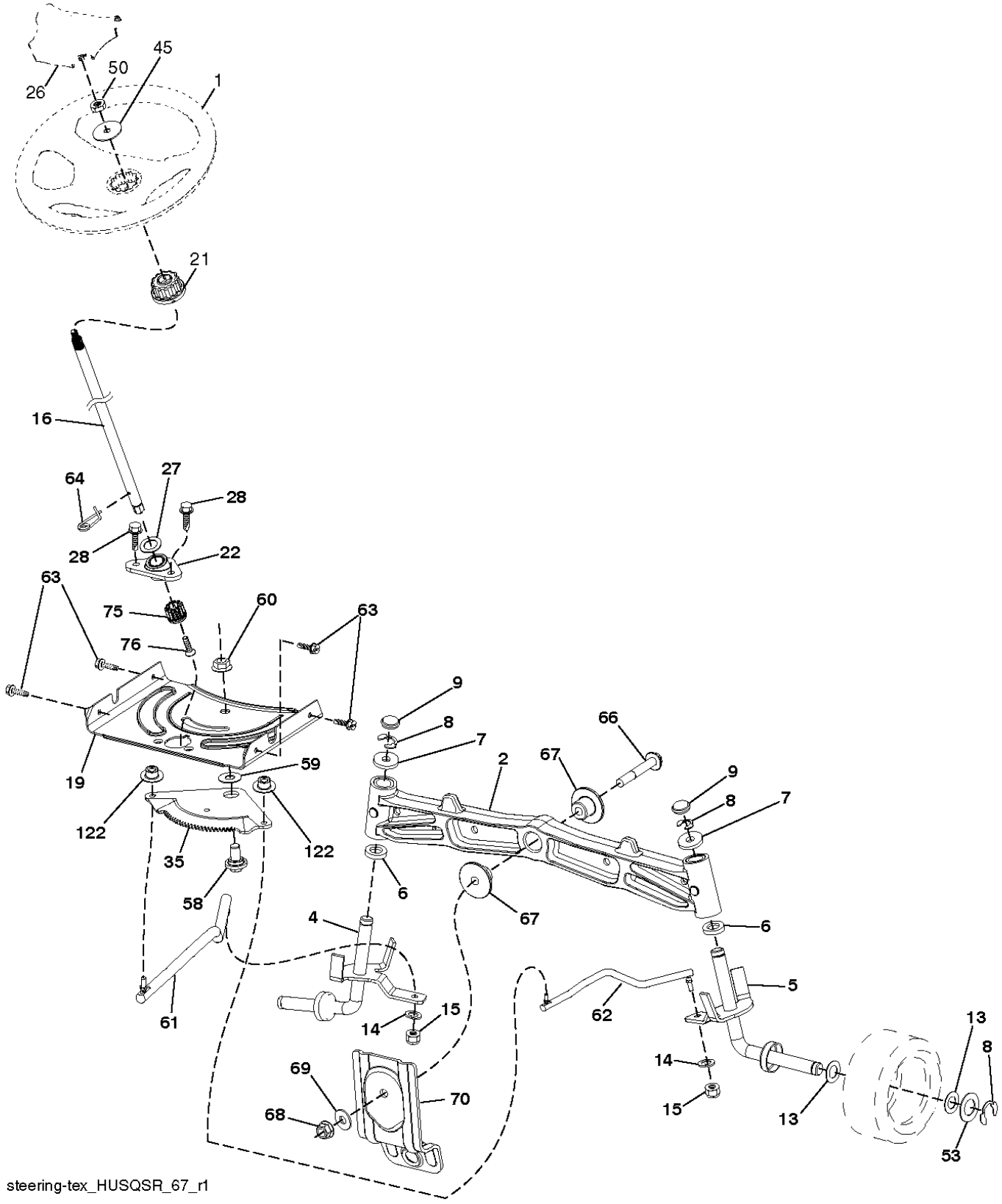

steering-tex_HUSQSR_67_r1

Reference	Artikelnummer	Varenavn	Antal	Kommentar
1	532439740	RAT	1	
2	532195968	AKSEL	1	
4	532403087	SPINDEL	1	LH
5	532403088	SPINDEL	1	RH
6	532006266	SKIVE	1	
7	532121748	SKIVE	1	
8	812000029	SIKRINGSRING	1	
9	532121232	NAVKAPSEL	1	
13	532121749	SKIVE	1	
14	596238701	SKIVE	1	
15	873540600	MØTRIK	1	
16	587016002	AKSEL	1	
19	532194729	PLADE	1	
21	586840201	ADAPTER	1	
22	585029802	LEJE	1	
26	532439743	NAVKAPSEL	1	

27	596933401	SKIVE	1	
28	817000612	SCREW	1	
35	532194732	PLADE	1	
45	587016401	SKIVE	1	
50	873900600	MØTRIK	1	
53	532188967	SKIVE	1	
58	532194747	BOLT	1	
59	532194748	SKIVE	1	
60	873971000	MØTRIK	1	
61	597070202	SAMMENKOPLING	1	LH
62	597070302	SAMMENKOPLING	1	RH
63	817000512	SCREW	1	
64	532199849	FJEDERHOLDER	1	
66	871020748	BOLT	1	
67	532194737	BUSHING	1	
68	873900700	MØTRIK	1	
69	532199162	SKIVE	1	
70	585338801	FÆSTE	1	

75	580683701	DREV	1
76	580683601	SCREW	1
122	532444962	HAT	1

FOR 96051018200

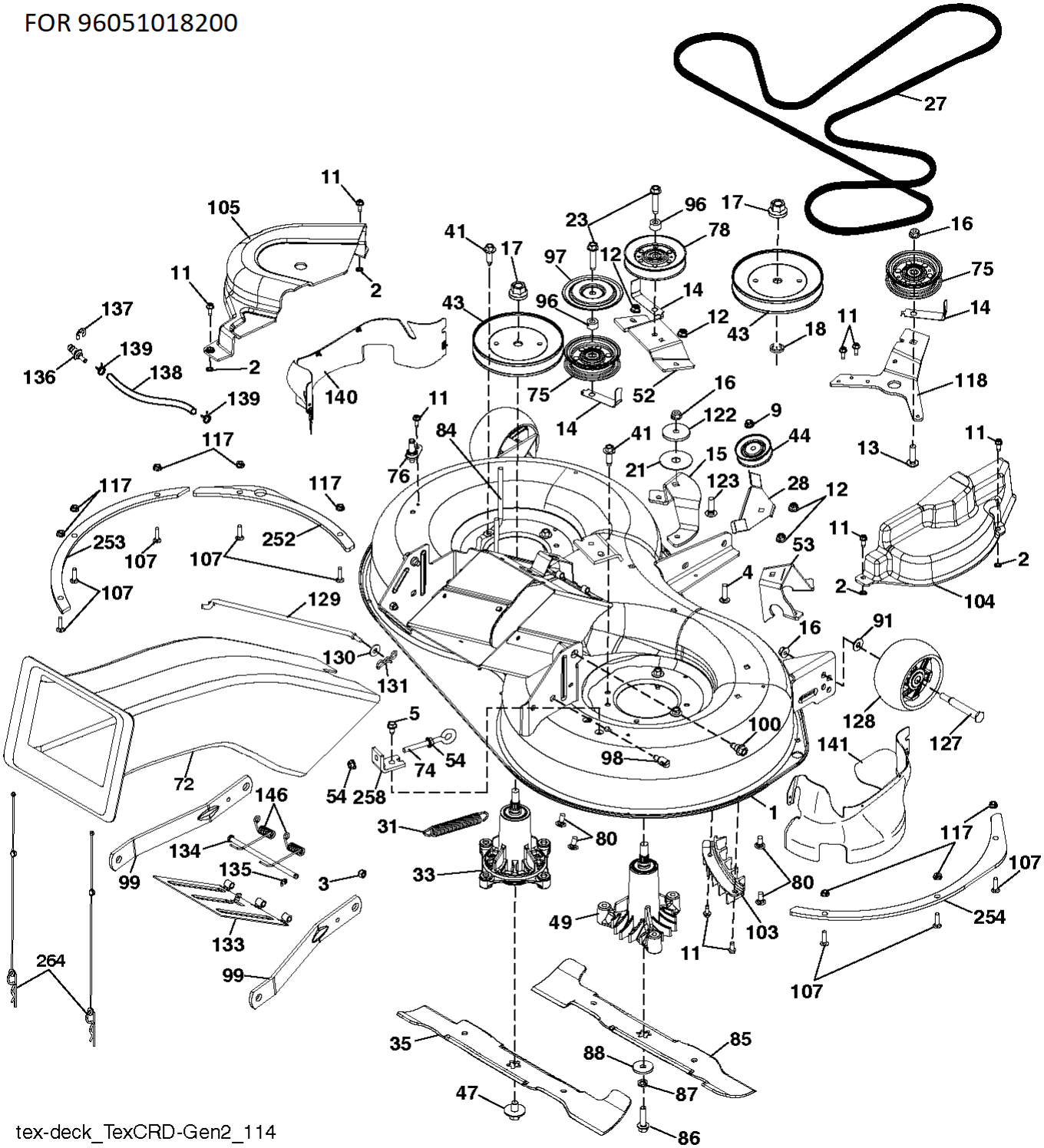

tex-deck_TexCRD-Gen2_114

Reference	Artikelnummer	Varenavn	Antal	Kommentar
1	596762801	SERVICE KIT	1	
1	596762901	KLIPPKÅPA	1	Includes housing, shaft assembly, and bearing only - pulley/nut/washer and blade bolt/washers not included
2	532423062	MØTRIK	1	
3	596135701	LOCK NUT	1	
4	872110510	BOLT	1	
5	817000510	BOLT	1	
9	585691301	MØTRIK	1	
11	532137729	SCREW	1	
12	594944401	MØTRIK	1	
13	596136101	BOLT	1	
14	532156085	REMFØRER	1	
15	532195945	REMSKIVE	1	
16	873900600	MØTRIK	1	
17	596134801	HEXAGON NUT	1	
18	532187690	SKIVE	1	
21	532178515	SKIVE	1	

22	592854702	FÆSTE	1
23	596564003	BOLT	1
24	594972903	FÆSTE	1
27	592869301	REM	1
28	592865902	REMSTYR	1
31	587358401	FJEDER	1
33	587819701	DORN	1
35	532180583	KNIV	1
39	581526501	SKIVE	1
41	596238901	SKIVE	1
43	532443239	REMSKIVE	1
44	532199534	REMSKIVE	1
45	532165579	SPINDEL	1
47	584309301	SCREW	1
52	594972603	FÆSTE	1
54	596039201	LOCK NUT	1
60	596134901	SKIVE	1
72	581454103	UDSTØDNINGSRØR	1

74	596240801	BOLT	1
75	597025001	REMSKIVE	1
76	532439640	PORT	1
78	532146763	REMSKIVE	1
80	595901601	BOLT	1
84	532443235	REMSTYR	1
85	532180584	KNIV	1
86	532181713	BOLT	1
87	596238701	SKIVE	1
88	532140296	SKIVE	1
96	532400271	AFSTANDSSKIVE	1
97	532182061	PROTECTOR	1
98	593824001	BOLT	1
99	532195186	ARM	1
100	532196539	BOLT	1
104	592865701	SKÆRM	1
105	532444755	DÆKSEL	1
117	873900400	MØTRIK	1

118	592865802	ARM	1
122	532165723	AFSTANDSSKIVE	1
123	596987501	BOLT	1
127	596434404	BOLT	1
128	589527301	HJUL	1
129	532443237	LED	1
130	596133201	SKIVE	1
131	532194208	STIFT	1
133	532438197	DÆKSEL	1
134	593889501	STIFT	1
135	532437988	RING	1
136	532439639	PROP	1
137	812000029	SIKRINGSRING	1
138	582826601	SLANGE	1
139	596867401	OVERFALD	1
140	501580001	SKÆRM	1
141	501579602	SKÆRM	1
146	532445896	FJEDER	1

150	596012302	UDKASTRÖR	1
154	532199855	SCREW	1
159	585309405	FORSTÆRKNINGSPLADE	1
160	585309505	FORSTÆRKNINGSPLADE	1
161	585316005	FORSTÆRKNINGSPLADE	1
162	585316105	FORSTÆRKNINGSPLADE	1
164	589358502	MELLEMPLADE	1
165	587426102	GNISTFANG	1
166	592856001	FÆSTE	1
248	589009802	SKÆRM	1
249	589009702	SKÆRM	1
255	592807801	BOLT	1
258	584953901	BOLT	1
264	589392902	HOLDER	1

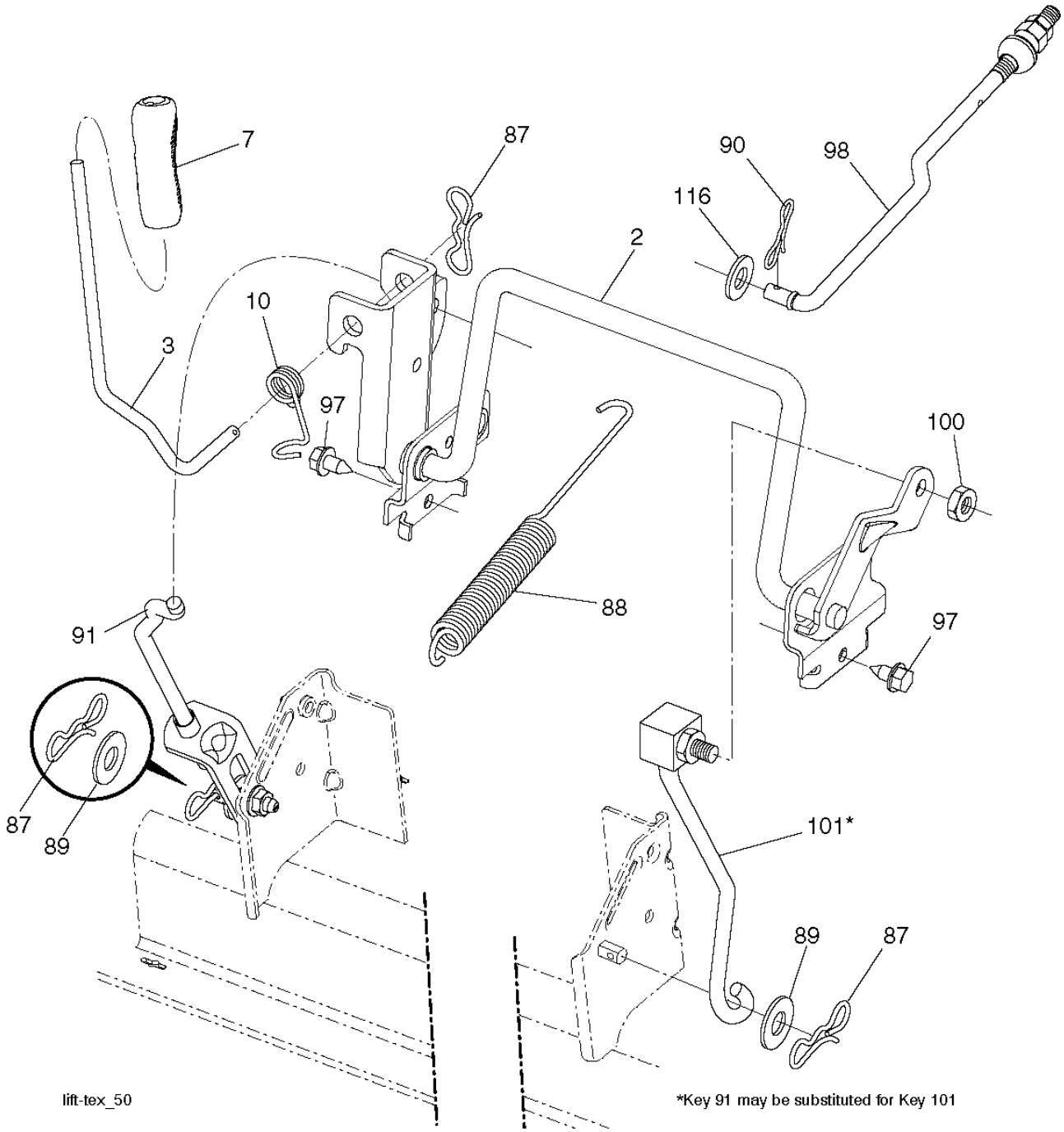
7
87
90
98
116
2
10
3
97
100
88
91
97
87
89
101*
89
87
lift-tex_50
*Key 91 may be substituted for Key 101

Reference	Artikelnummer	Varenavn	Antal	Kommentar
2	532436996	AKSEL	1	RH
3	594018001	HÆVEARM	1	RH
7	580962301	GREB	1	
10	532196314	FJEDER	1	
87	532194209	FJEDER	1	
88	532445496	FJEDER	1	
89	819191912	SKIVE	1	
90	532194208	STIFT	1	
91	589464803	LÆNK	1	
97	596564001	BOLT	1	
98	581506903	LÆNK	1	
100	595305901	MØTRIK	1	
101	532407003	LED	1	
116	594976501	SKIVE	1	

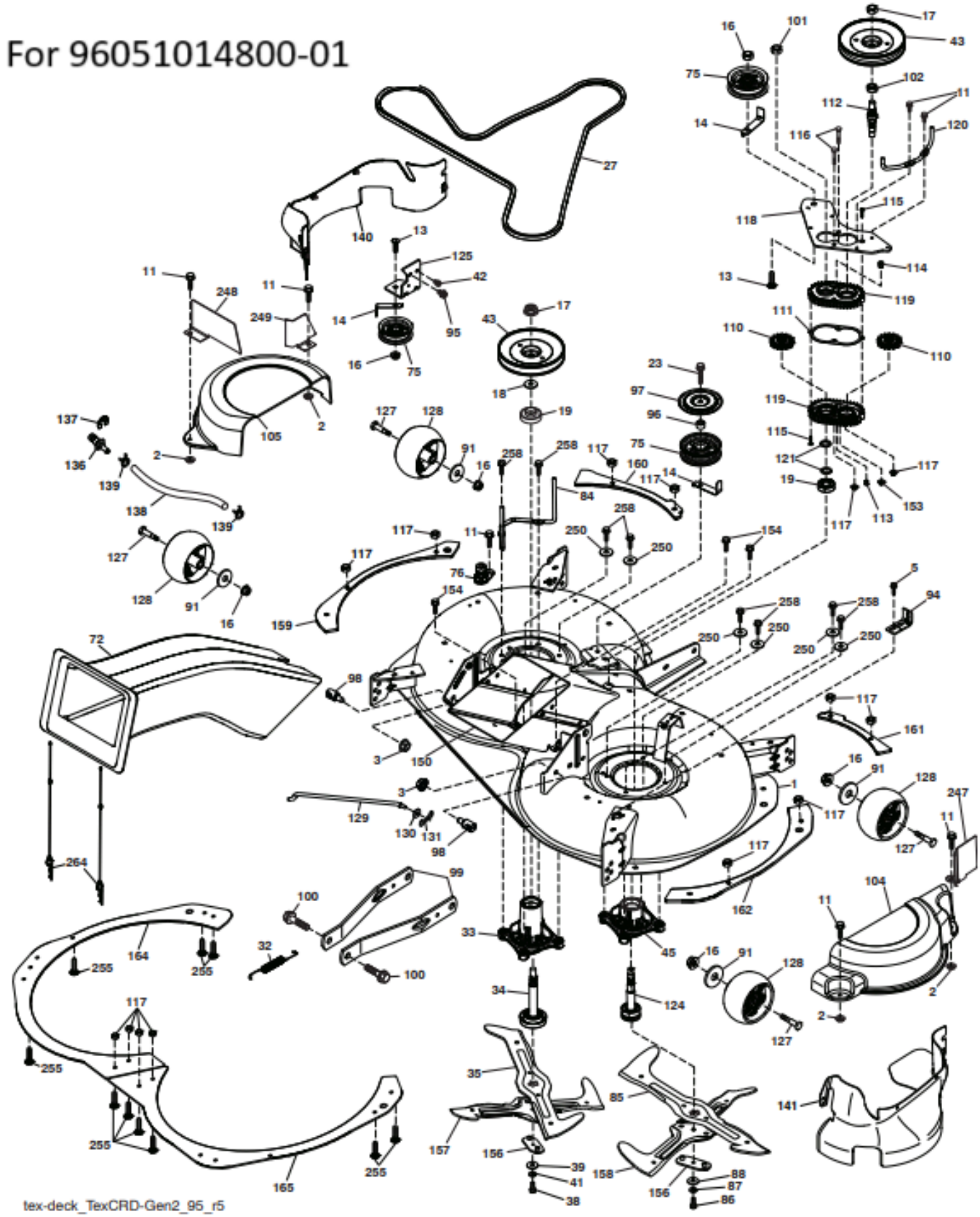
For 96051014800-01
tex-deck_TexCRD-Gen2_95_r5

Reference	Artikelnummer	Varenavn	Antal	Kommentar
1	580973301	DECK	1	DECK WELDMENT
1	589648401	SERVICEVÆRKTØJ	1	DECK
2	532423062	MØTRIK	1	NUT
3	873900500	MØTRIK	1	NUT
5	817000510	BOLT	1	BOLT
11	532137729	SCREW	1	SCREW
13	872110612	BOLT	1	BOLT
14	532156085	REMFØRER	1	BELT KEEPER
16	873900600	MØTRIK	1	NUT
17	532400234	MØTRIK	1	NIT
18	532187690	SKIVE	1	WASHER
19	585323901	LEJE	1	BEARING
23	817490628	SCREW	1	SCREW
27	532445887	REM	1	V-BELT
32	532446205	FJEDER	1	SPRING
33	532187281	LEJEHUS	1	MANDREL ASM.

34	587256501	AKSEL	1	SHAFT ASM
35	532180583	KNIV	1	BLADE LH
38	590884001	SCREW	1	BOLT
39	581526501	SKIVE	1	WASHER
41	539990247	SKIVE	1	WASHER
42	817000512	SCREW	1	SCREW
43	532443239	REMSKIVE	1	PULLEY
45	532137152	LEJEHUS	1	MANDREL ASM.
72	581454103	UDSTØDNINGSRØR	1	CHUTE UPPER
75	532131494	REMSKIVE	1	PULLEY
76	532439640	PORT	1	WASHOUT PORT
84	532443235	REMSTYR	1	BELT KEEPER
85	532180584	KNIV	1	BLADE RH
86	532181713	BOLT	1	BOLT
87	539990118	SKIVE	1	WASHER
88	532140296	SKIVE	1	WASHER
91	819132012	SKIVE	1	WASHER
94	532197250	FÆSTE	1	BRACKET

95	817000612	SCREW	1	SCREW
96	532400271	AFSTANDSSKIVE	1	SPACER
97	532182061	PROTECTOR	1	SHIELD IDLER
98	532195161	BOLT	1	STUD
99	532195186	ARM	1	ARM SUSPENSION
100	532196539	BOLT	1	BOLT
101	873680900	MØTRIK	1	NUT
102	532402511	AFSTANDSSKIVE	1	SPACER
104	581714001	DÆKSEL	1	MANDREL COVER RH
105	532444755	DÆKSEL	1	MANDREL COVER LH
110	587934801	GEAR	1	GEAR OUTPUT
111	532436979	PAKNING	1	GASKET
112	532443852	AKSEL	1	SHAFT
113	532438533	PROP	1	PLUG
114	588170501	ÅNDESLANGE	1	VALVE RELIEF
115	818031016	SCREW	1	SCREW
116	872110414	BOLT	1	BOLT
117	873900400	MØTRIK	1	NUT

118	532443232	ARM	1	ARM CLUTCHING
119	532438166	GEARCASE	1	GEARCASE SUBASM
120	532443236	REMSTYR	1	BELT KEEPER RH
121	532436985	SKIVE	1	WASHER
124	532436986	AKSEL	1	NON GREASABLE MANDREL SHAFT
125	532436994	FÆSTE	1	BRACKET IDLER
127	532193406	BOLT	1	BOLT
128	589527301	HJUL	1	WHEEL GAUGE
129	532443237	LED	1	ROD
130	819131312	SKIVE	1	WASHER
131	532194208	STIFT	1	PIN
133	532438197	DÆKSEL	1	MULCH DOOR
134	532435861	PENNE	1	PIN
135	532437988	RING	1	E RING
136	532439639	PROP	1	WASHOUT PORT
137	812000029	SIKRINGSRING	1	RING CLIP
138	532447667	SLANGE	1	HOSE
139	532440742	OVERFALD	1	CLAMP

140	501580001	SKÆRM	1	GUARD ASM.LH
141	501579602	SKÆRM	1	GUARD ASM.RH
146	532445896	FJEDER	1	SPRING
150	596012302	UDKASTRÖR	1	WELDMENT CHUTE LOWER
153	593274601	MØTRIK	1	NUT
154	532199855	SCREW	1	SCREW
156	532446995	ADAPTER	1	ADAPTER
157	532446993	KNIV	1	BLADE LH
158	532180425	KNIV	1	BLADE RH
159	585309405	FORSTÆRKNINGSPLADE	1	PLATE LH SIDE
160	585309505	FORSTÆRKNINGSPLADE	1	PLATELH FRONT
161	585316005	FORSTÆRKNINGSPLADE	1	PLATE RH FRONT
162	585316105	FORSTÆRKNINGSPLADE	1	PLATE RH SIDE
164	589358502	MELLEMPLADE	1	BAFFLE PLATE LH
165	587426102	GNISTFANG	1	BAFFLE PLATE RH
247	589009602	SKÆRM	1	GUARD RH
248	581263602	SKÆRM	1	LH REAR GUARD
249	581263502	SKÆRM	1	LH FRONT GUARD

250	819111212	SKIVE	1	WASHER
255	539109800	BOLT	1	BOLT
258	584953901	BOLT	1	BOLT
264	589392901	HOLDER	1	RETAINER ASM.
265	532448132	GEARKASSE KPL	1	GEAR CASE KIT

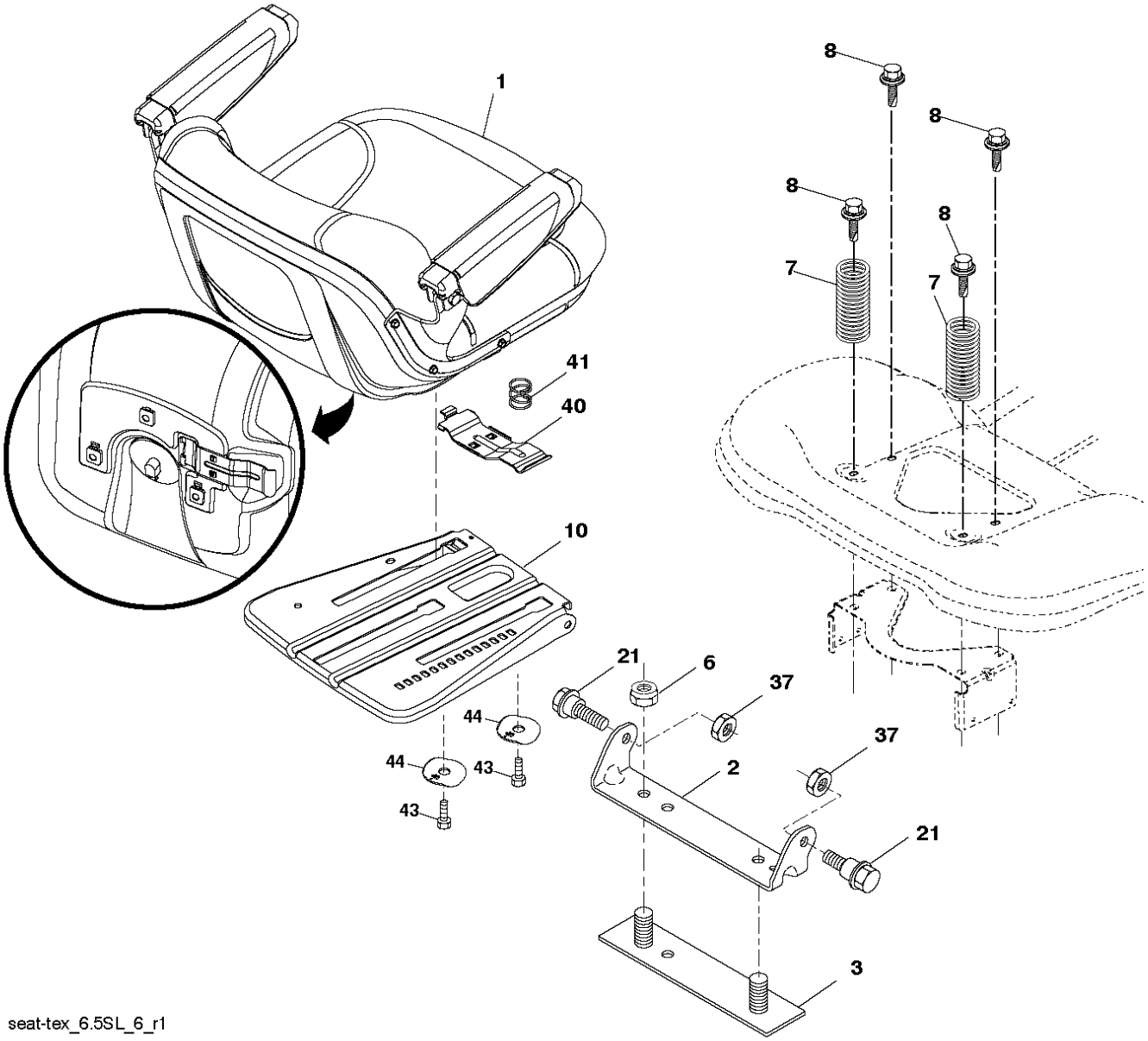

seat-tex_6.5SL_6_r1

Reference	Artikelnummer	Varenavn	Antal	Kommentar
1	588556701	SÆDE	1	
2	532180166	FÆSTE	1	
3	532140675	SPÆNDEBÅND	1	
6	873800600	MØTRIK	1	
7	589483501	FJEDER	1	
8	532171877	BOLT	1	
10	596657402	PLADE	1	
21	587907801	BOLT	1	
37	596583702	MØTRIK	1	
40	595088102	HÅNDTAG	1	
41	532198200	FJEDER	1	
43	874760612	BOLT	1	
44	501051801	SKIVE	1	

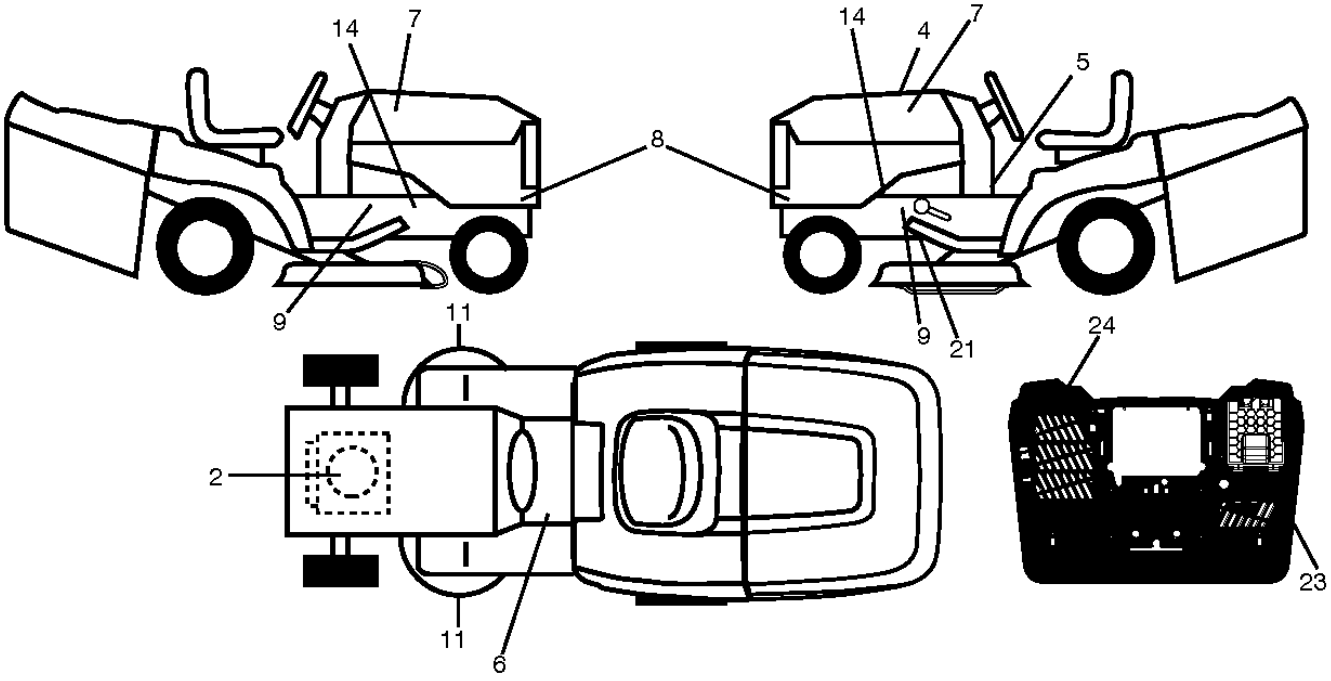
14
7
8
14
4
7
5
9
9
21
11
24
2
23
11
6

Reference	Artikelnummer	Varenavn	Antal	Kommentar
2	581579701	MÆRKAT	1	
4	596706801	MÆRKAT	1	
5	581578401	MÆRKAT	1	
6	581578301	MÆRKAT	1	
7	581627301	MÆRKAT	1	
8	589514701	MÆRKAT	1	
9	581579801	MÆRKAT	1	
11	581579101	MÆRKAT	1	
14	581579601	MÆRKAT	1	
21	592980201	MÆRKAT	1	
23	532444619	MÆRKAT	1	
24	532445493	MÆRKAT	1	
29	532441410	OVERTRÆK	1	
30	532441409	OVERTRÆK	1	

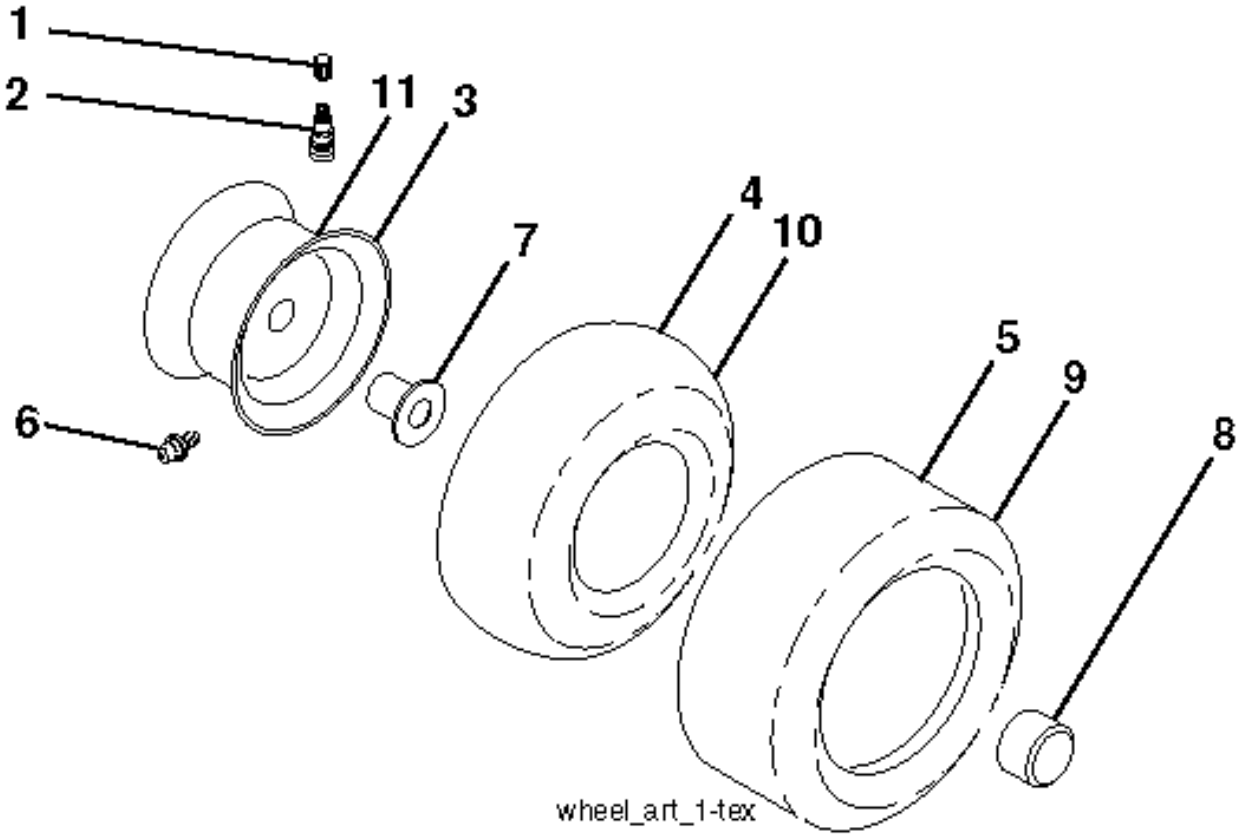
1
2
11
3
4
10
7
5
9
8
6
wheel_art_1-tex

Reference	Artikelnummer	Varenavn	Antal	Kommentar
1	532059192	HAT	1	
2	532065139	NIPPEL	1	
3	532138336	FÆLG	1	Front 6"
4	532059904	SLANGE	1	(Service Item Only)
5	532170455	DÆK	1	Front 15" x 6.0"-6"
6	532000278	NIPPEL	1	(Front Wheel Only)
7	532009040	LEJE	1	(Front Wheel Only)
8	532175039	NAVKAPSEL	1	
9	588691901	DÆK	1	Rear 18" x 9.5"-8"
10	532007152	RØR	1	(Service Item Only)
11	532138337	RINGDREV	1	Rear 8"
12	532144334	SEALING FOAM	1	

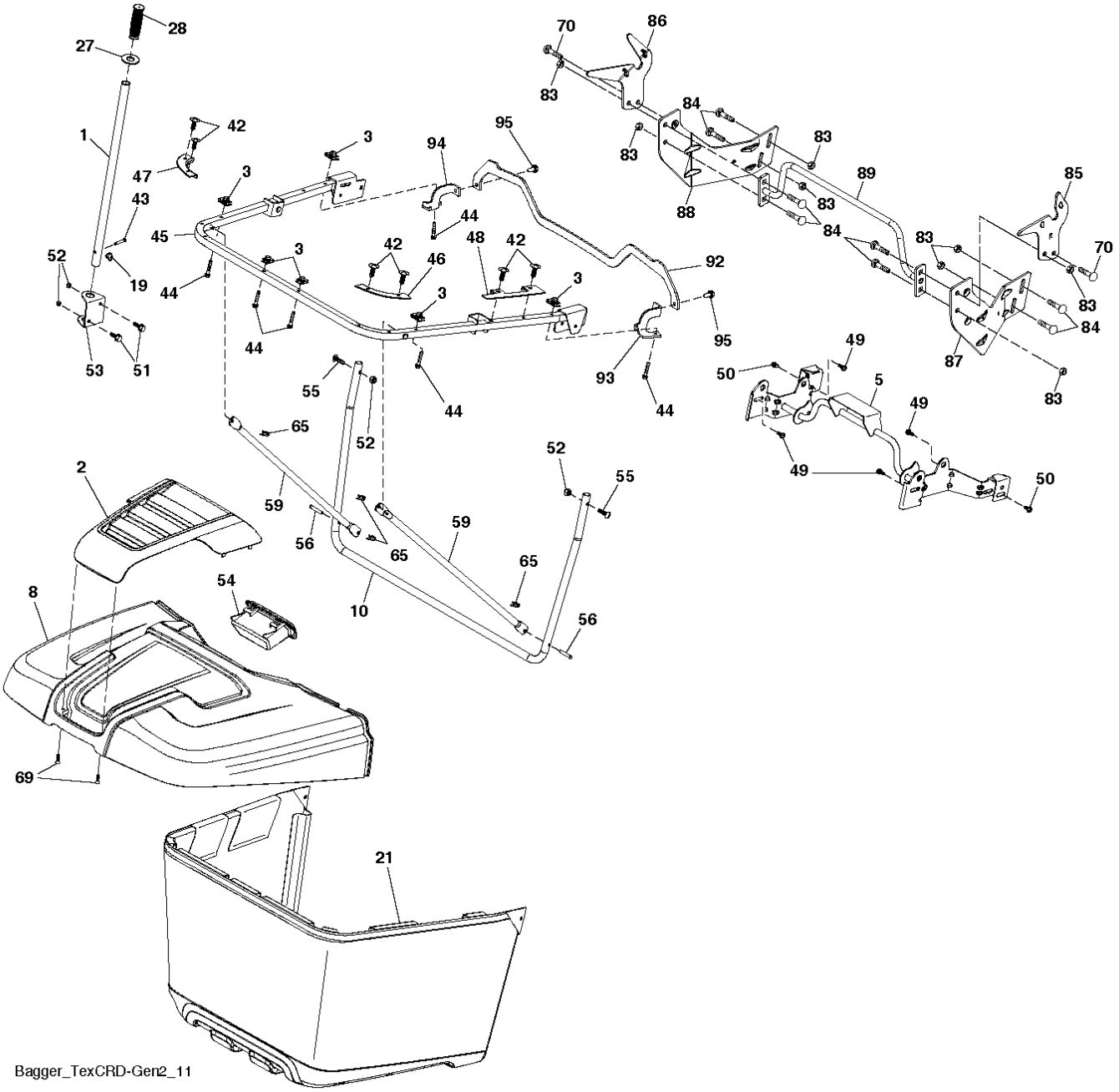
28
27
1
42
47
3
43
45
52
19
44
53
51
94
95
44
48
42
46
3
92
95
93
44
55
52
65
59
56
65
10
2
8
54
69
21
70
86
83
84
83
88
89
85
70
83
84
87
83
49
50
5
49
49
50
52
55
59
65
56
Bagger_TexCRD-Gen2_11

Reference	Artikelnummer	Varenavn	Antal	Kommentar
1	532428610	RØR	1	
2	532447572	DÆKSEL	1	
3	532174814	MØTRIK	1	
5	532443762	RAMME	1	
8	532447575	DÆKSEL	1	
10	532443755	RAMME	1	
19	532194208	STIFT	1	
21	581337103	OPSAMLER	1	
27	532445529	GENNEMFØRING	1	
28	532165787	HÅNDTAG	1	
42	532440428	KLEMME	1	
43	532126875	NITTE	1	
44	532199687	SCREW	1	
45	532443754	RAMME	1	
46	532445541	KONTAKT	1	
47	532444079	KONTAKT	1	

48	532444080	GNISTFANG	1
49	532171873	BOLT	1
50	532171877	BOLT	1
51	872110506	BOLT	1
52	596583702	MØTRIK	1
53	532444195	FÆSTE	1
54	532447218	HÅNDTAG	1
55	596030801	BOLT	1
56	532420306	PIND	1
59	532444763	RØR	1
65	532004497	KLEMME	1
69	532421801	SCREW	1
70	817000612	SCREW	1
83	873800600	MØTRIK	1
84	596728201	BOLT	1
85	581314402	FÆSTE	1
86	581314302	FÆSTE	1
87	581314802	FÆSTE	1

88	581314702	FÆSTE	1
89	581315104	TUBE ASSY	1
92	586052302	FÆSTE	1
93	586052402	FÆSTE	1
94	586052502	FÆSTE	1
95	817000512	SCREW	1

SCH19

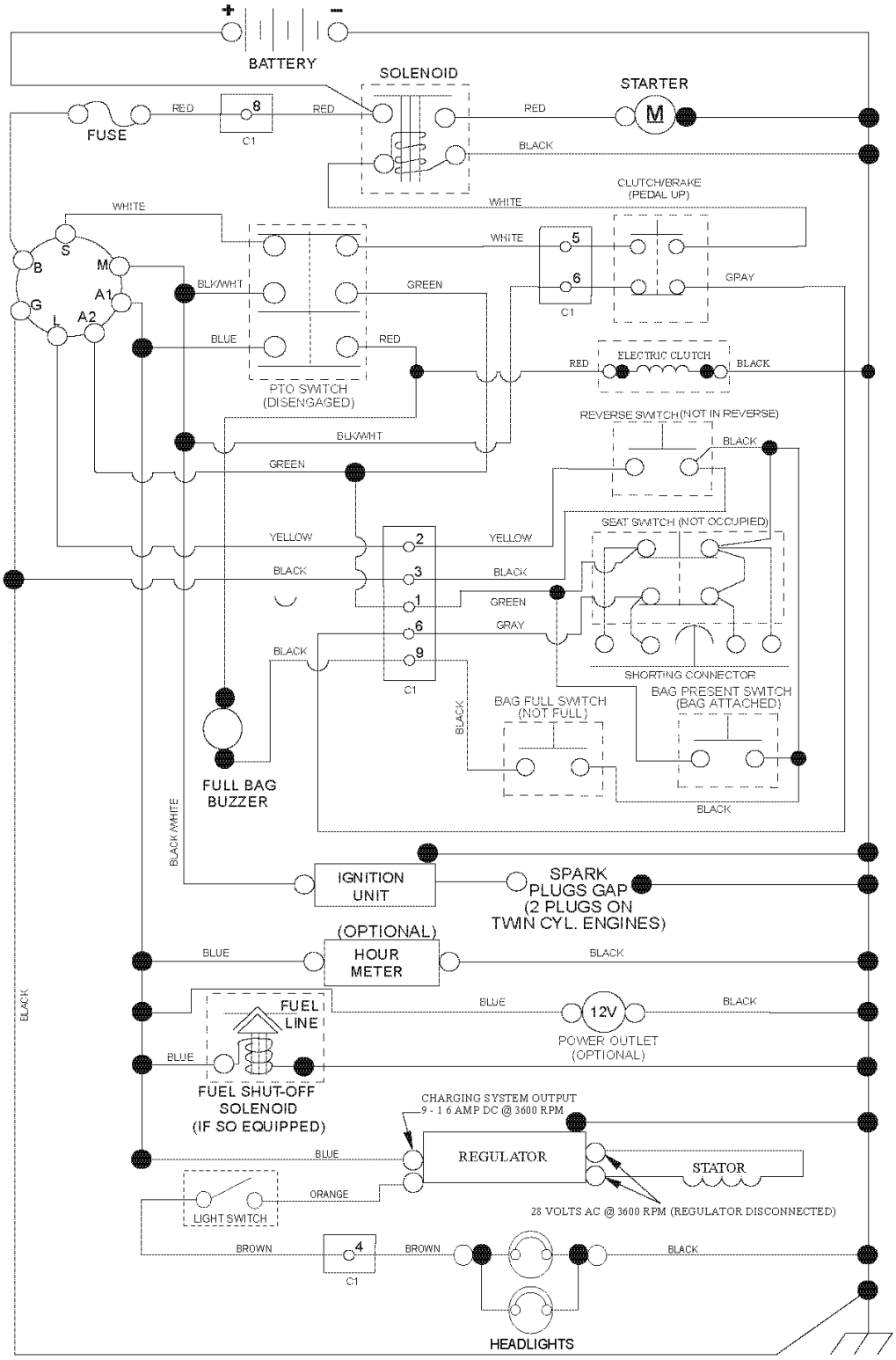

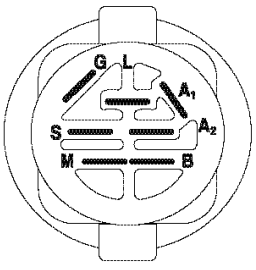

IGNITION SWITCH

POSITION	CIRCUIT "MAKE"
OFF	M+G+A1
RUN/OVERRIDE	B+A1
RUN	B+A1 L+A2
START	B + S + A1

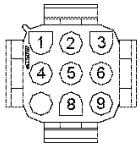

CHASSIS HARNESS CONNECTOR (C1) (MATING SIDE)

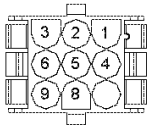

DASH HARNESS CONNECTOR (C1) (MATING SIDE)

WIRING INSULATED CLIPS NOTE: IF WIRING INSULATED CLIPS WERE REMOVED FOR SERVICING OF UNIT, THEY SHOULD BE RE-INSTALLED TO PROPERLY SECURE YOUR WIRING.

NON-REMOVABLE CONNECTIONS

REMOVABLE CONNECTIONS

Reference	Artikelnummer	Varenavn	Antal	Kommentar
1	900000002	DUMMY PART	1	