2026-11-06

Husqvarna TC 142T



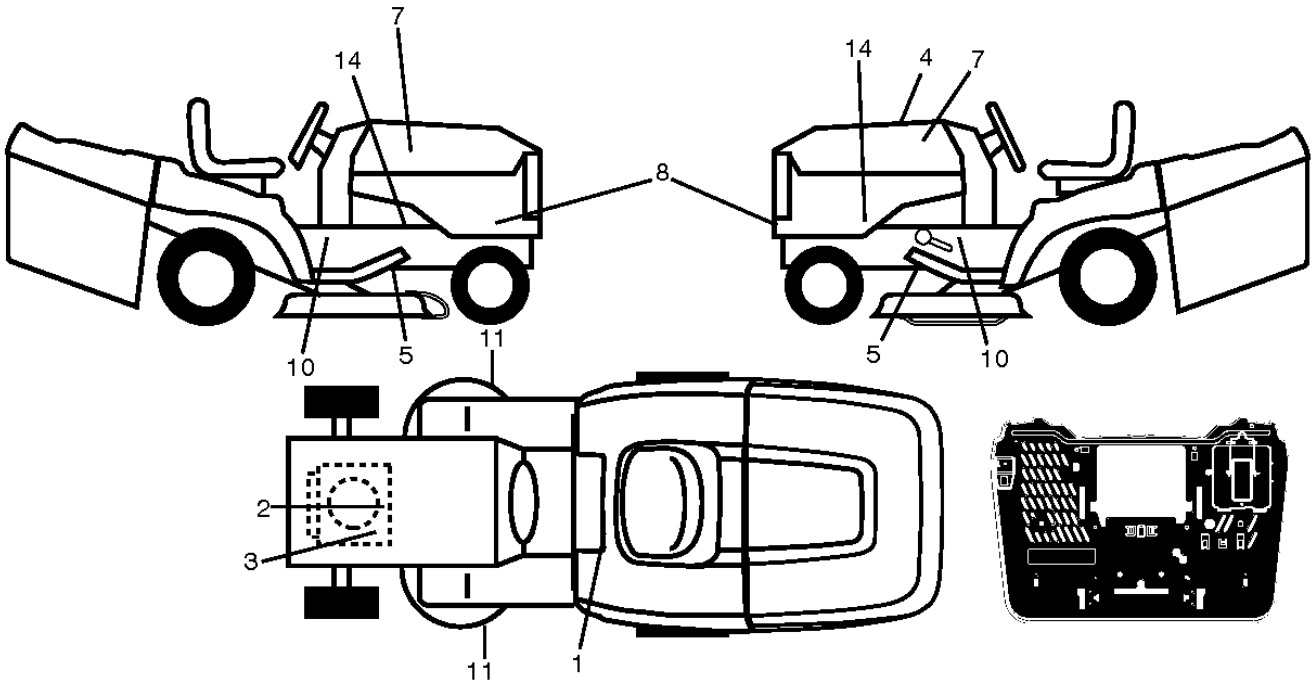
7
14
14
4
7
8
10
5
11
5
10
2
3
11
1

Reference	Artikelnummer	Varenavn	Antal	Kommentar
1	581578301	MÆRKAT	1	
2	581579701	MÆRKAT	1	
3	587385301	MÆRKAT	1	
4	596751201	MÆRKAT	1	
5	592980201	MÆRKAT	1	
7	501131401	MÆRKAT	1	
8	589429901	MÆRKAT	1	
10	581579801	MÆRKAT	1	
11	581579101	MÆRKAT	1	
14	581579601	MÆRKAT	1	
28	532444619	MÆRKAT	1	
29	532445493	MÆRKAT	1	
30	532441409	OVERTRÆK	1	
31	532441410	OVERTRÆK	1	

47

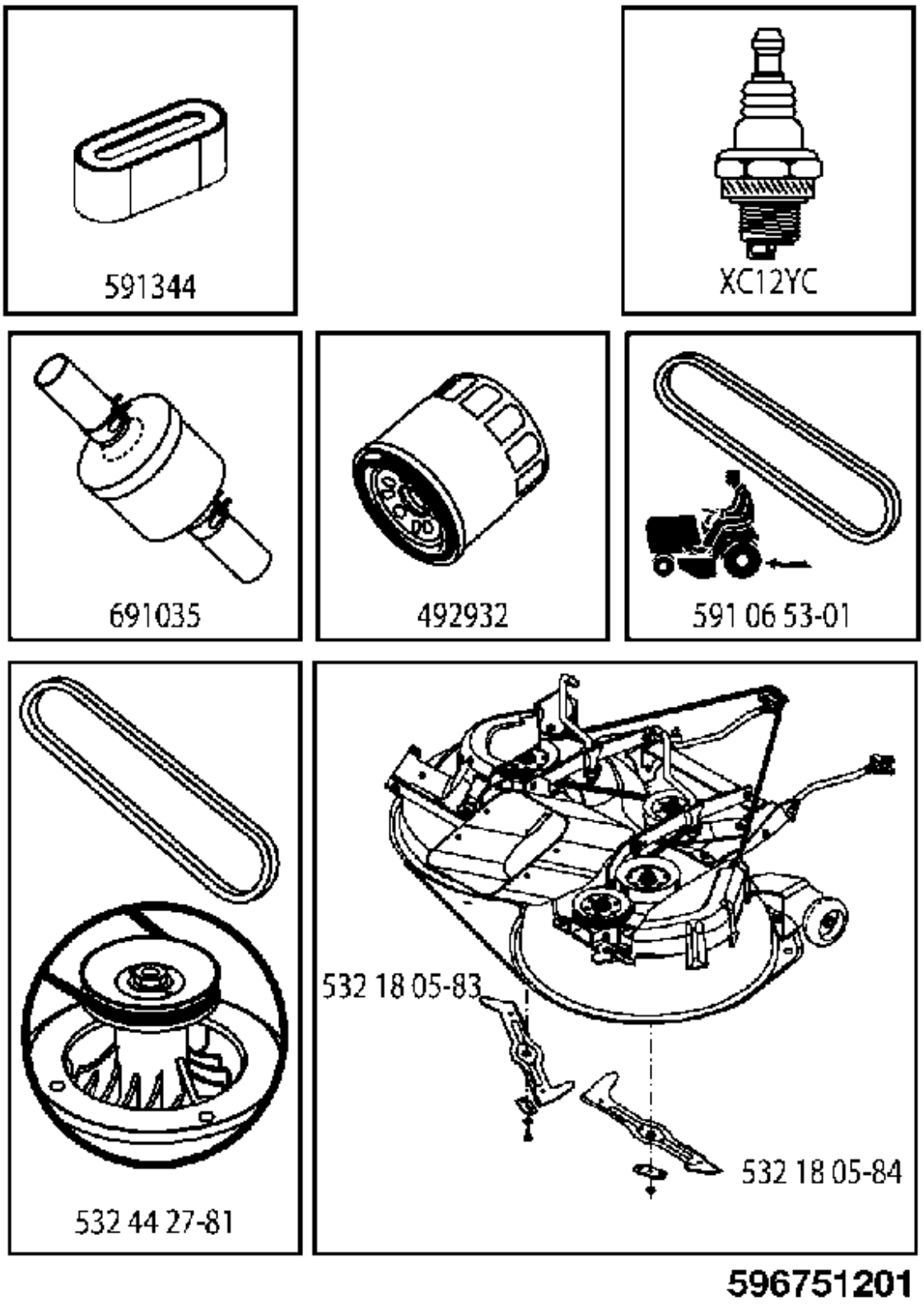

596751201

Reference	Artikelnummer	Varenavn	Antal	Kommentar
1	900000002	DUMMY PART	1	FILTER
2	900000002	DUMMY PART	1	
3	531029975	TÆNDRØR	1	
4	900000002	DUMMY PART	1	
6	591065301	REM	1	
7	532442781	REM	1	
8	532180583	KNIV	1	
10	532180584	KNIV	1	

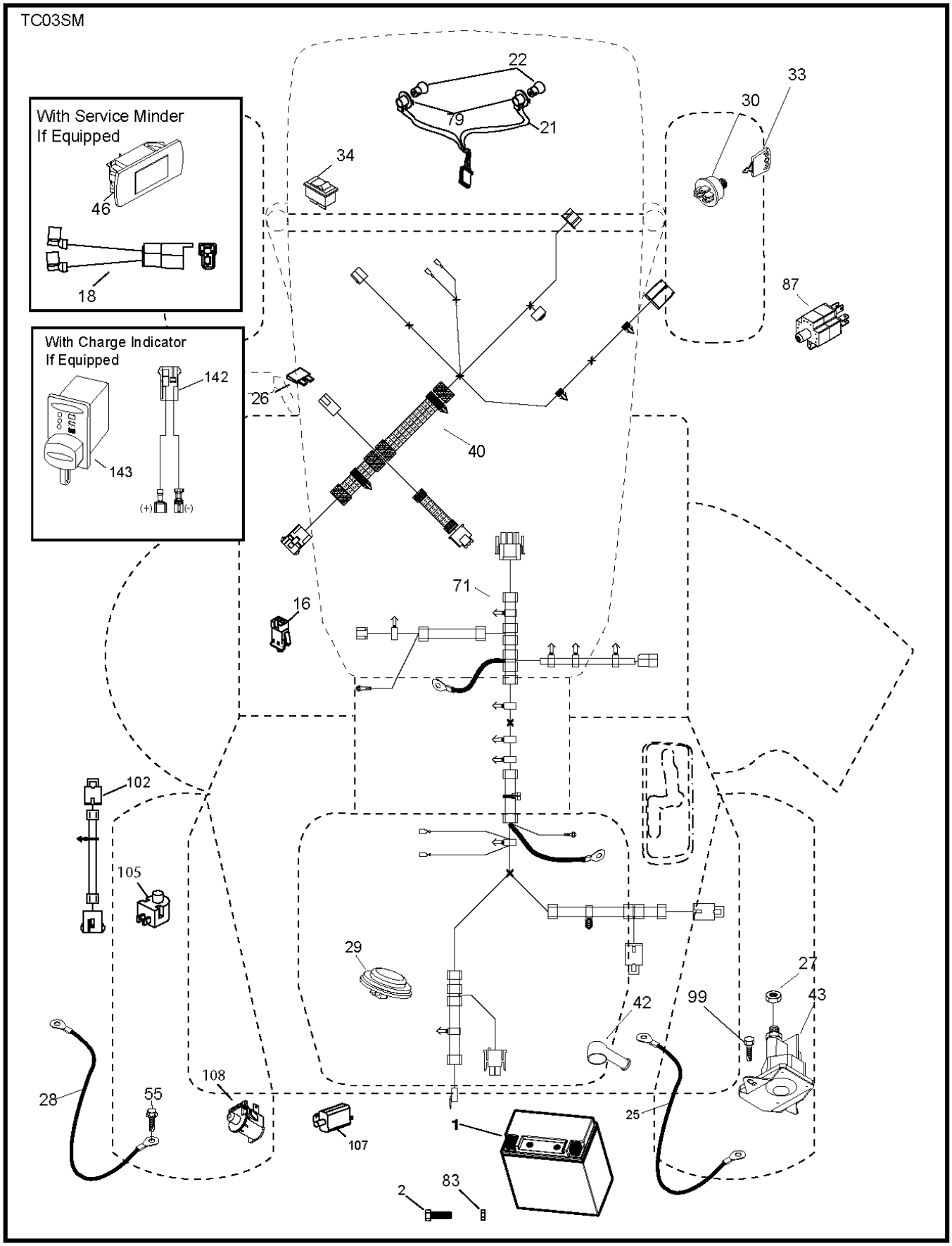
TC03SM
With Service Minder
If Equipped
46
18
With Charge Indicator
If Equipped
142
143
(+)
(-)
22
79
21
34
33
30
87
26
40
71
16
102
105
29
27
42
99
43
28
55
108
107
1
25
2
83

Reference	Artikelnummer	Varenavn	Antal	Kommentar
1	532437157	BATTERI	1	
2	596320101	BOLT	1	
16	532176138	MICRO SWITCH	1	
21	532400252	SELE	1	
22	532004152	PÆRE	1	
25	589323701	JORDKABEL	1	
26	532175158	SIKRING	1	
27	596133601	LOCK NUT	1	
28	589323601	JORDKABEL	1	
29	532401545	AFBRYDER	1	
30	532193350	TÆNDMODUL KPL.	1	
33	532411935	TAST	1	
34	532110712	AFBRYDER	1	
40	585849901	SELE	1	
42	532131563	DÆKSEL	1	
43	582042802	SOLENOID	1	

46	594919101	TIMETÆLLER	1
55	817060512	SCREW	1
71	587268701	SELE	1
79	532175242	TOOL HOLDER	1
83	594086501	MØTRIK	1
87	532421060	AFBRYDER	1
99	817000512	SCREW	1
102	532441262	SELE KPL	1
105	532407568	AFBRYDER	1
107	532180379	SWITCH FBI	1
108	589500301	AFBRYDER	1

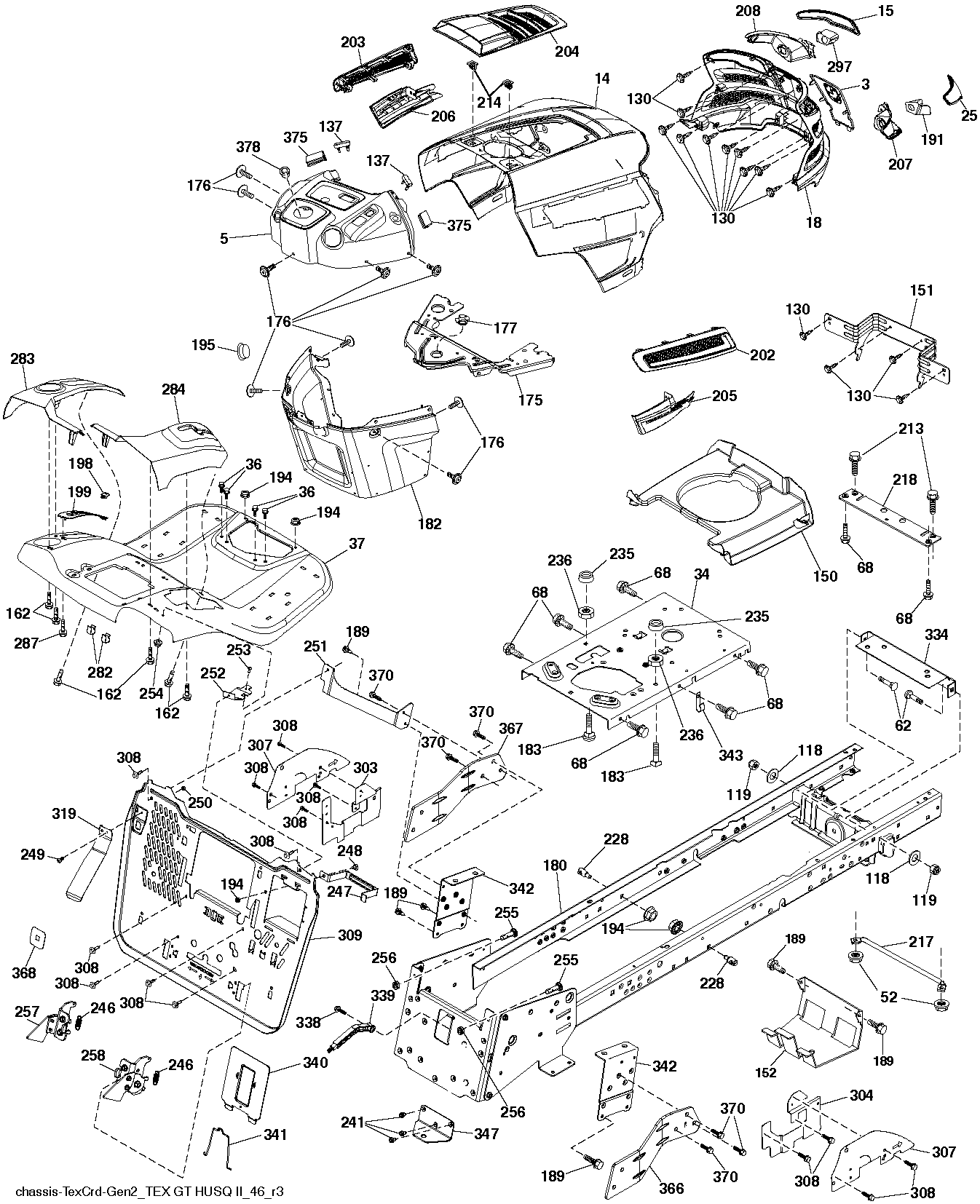
chassis-TexCrd-Gen2_TEX GT HUSQ II_46_r3

Reference	Artikelnummer	Varenavn	Antal	Kommentar
3	532444481	LOGOTYPE	1	
5	590748823	PLADE	1	
14	532441177	KAPPE	1	
15	532439733	LYGTEGLAS VENSTRE	1	LH
18	587523401	GRILLE	1	
25	532443385	LYGTEGLAS VENSTRE	1	RH
34	593944402	PLADE	1	
36	817060512	SCREW	1	
37	532441369	SKÆRM	1	
52	596040501	LOCK NUT	1	
62	596728201	BOLT	1	
68	596030701	SCREW	1	
118	596565301	SKIVE	1	
119	596322601	MØTRIK	1	
130	596321701	SCREW	1	
137	532407590	KOFANGER	1	

150	532439774	LUFTKANAL	1	
151	532436670	FÆSTE	1	
152	532199535	SHIELD	1	
162	596134101	SCREW	1	
175	590607702	TVÆRSTIVER	1	
176	532400776	SCREW	1	
177	532195228	BUSHING	1	
180	593898801	CHASSIS	1	
182	586738602	PANEL	1	
183	595305701	SCREW	1	
189	817000512	SCREW	1	
191	532437455	INDSATS	1	
194	596135701	LOCK NUT	1	
195	532404137	PROP	1	
198	532441552	INDIKATOR	1	
199	532418739	PLADE	1	
202	532439728	DÆKSEL	1	RH
203	532439727	DÆKSEL	1	LH

204	587485801	VENT	1	
205	532439730	TRIM	1	RH
206	532439729	TRIM	1	LH
207	587464801	LYSKASSE	1	RH
208	587464501	LYSKASSE	1	LH
213	596030501	SCREW	1	
214	532199145	KLEMME	1	
217	532409167	LED	1	
218	532196395	PLADE	1	
228	593824001	BOLT	1	
235	596564201	AFSTANDSSKIVE	1	
236	873930500	MØTRIK	1	
241	593337601	SCREW	1	
246	591449001	FJEDER	1	
247	582552602	SPÆNDEBÅND	1	
248	872110504	BOLT	1	
249	586936001	SCREW	1	
250	596040801	LOCK NUT	1	

251	589318904	FÆSTE	1
252	581992204	FÆSTE	1
253	596238401	BOLT	1
254	873900400	MØTRIK	1
255	589392203	BOLT	1
256	596219001	MØTRIK	1
257	589746602	LÅSEPAL KPL	1
258	589746702	LÅSEPAL KPL	1
282	532414110	KLEMME	1
283	532447212	KONSOL H P650	1
284	532447220	KONSOL H P650	1
287	817600406	SCREW	1
297	532437456	INDSATS	1
303	589007602	SKÆRM	1
304	589006802	SKÆRM	1
307	587494501	SHIELD	1
308	532171877	BOLT	1
309	582552502	BACKPLATE	1

319	581313907	HÆVEARM	1
334	532442537	FÆSTE	1
338	594093901	BOLT	1
339	532436641	HÆVEARM	1
340	582552702	DØR	1
341	582060801	LÅSEPAL	1
342	582826802	FÆSTE	1
343	532440749	KLEMME	1
347	532442887	KROG	1
366	581314602	FÆSTE	1
367	581314502	FÆSTE	1
368	581424801	KÅBE	1
370	817120616	SCREW	1
375	586908201	KOFANGER	1
378	590849801	BUSHING	1

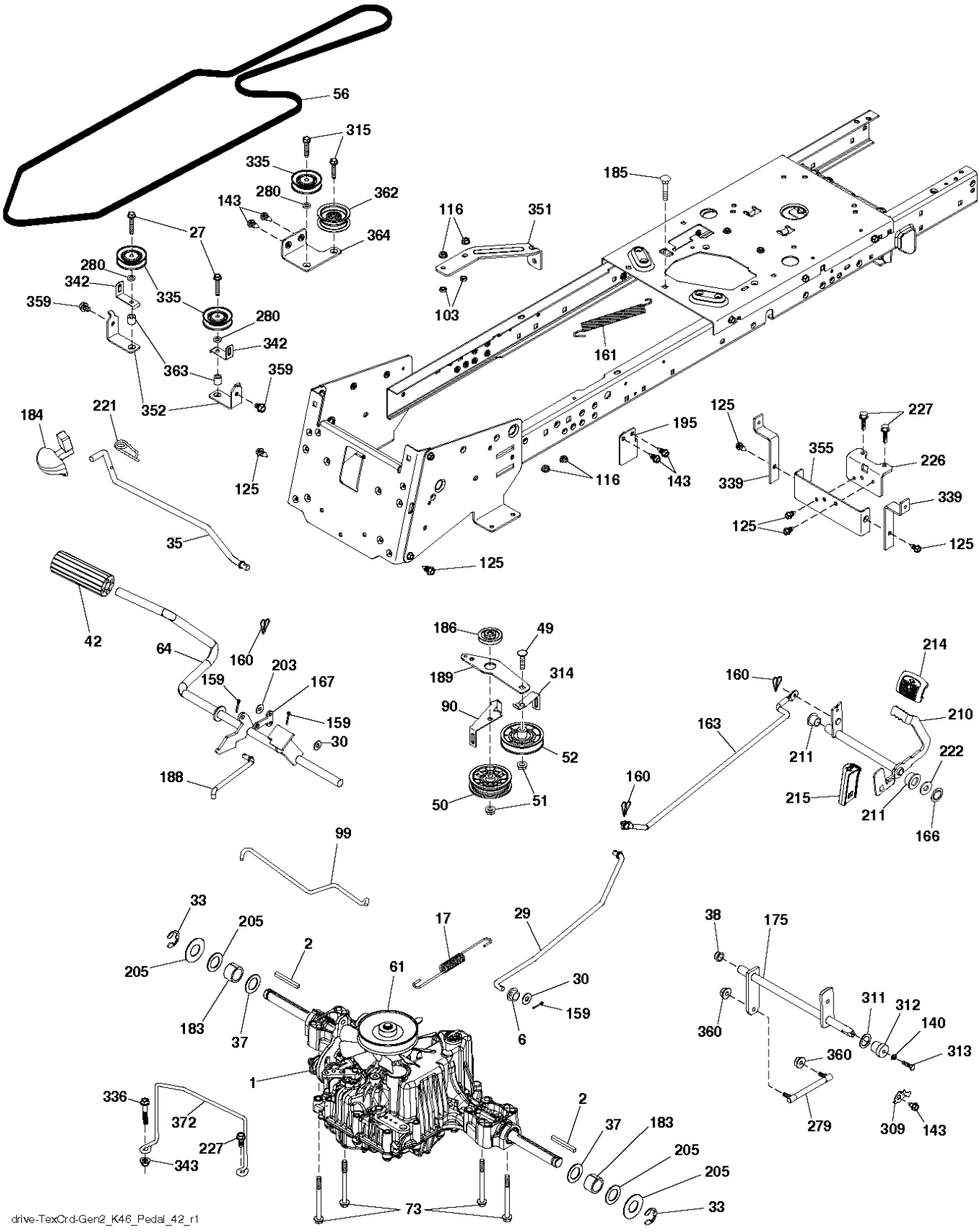
56
315
335
280
362
143
364
27
280
342
335
359
280
342
363
359
352
184
221
125
35
116
351
103
185
161
125
195
116
143
125
227
355
226
339
339
125
125
42
64
160
203
159
167
159
30
188
186
49
189
314
90
52
50
51
160
214
210
163
211
222
215
211
166
99
33
205
205
183
37
2
17
61
29
30
159
6
38
175
311
312
140
360
313
360
279
309
143
1
336
372
227
343
2
37
183
205
205
33
73
drive-TexCrd-Gen2_K46_Pedal_42_r1

Reference	Artikelnummer	Varenavn	Antal	Kommentar
1	900000002	DUMMY PART	1	Transaxle Tufftorq K46DF (532446488)
2	532123583	TAST	1	
6	532124028	BUSHING	1	
17	532436227	FJEDER	1	
27	596241001	SCREW	1	
29	532442795	LED	1	
30	596140201	SKIVE	1	
33	812000001	SIKRINGSRING	1	
35	583864502	LED	1	
37	532188967	SKIVE	1	
38	532169613	MUFFE	1	
42	532008883	PEDALGUMMI	1	
49	596136201	BOLT	1	
50	532194327	REMSKIVE	1	
51	873900600	MØTRIK	1	
52	532194326	REMSKIVE	1	

56	591065301	REM	1
61	532445151	REMSKIVE	1
64	532197865	AKSEL	1
73	595316601	BOLT	1
90	532443605	REMSTYR	1
99	532443947	LED	1
103	596436301	MØTRIK	1
116	596135701	LOCK NUT	1
125	817000512	SCREW	1
140	596029801	SKIVE	1
143	596030701	SCREW	1
159	596029501	STIFT	1
160	596029401	HOLDER	1
161	532105709	FJEDER	1
163	594084102	LED	1
166	532429164	MØTRIK	1
167	532405257	LÅSEPAL	1
175	532429359	AKSEL	1

183	532137057	AFSTANDSSKIVE	1
184	587653701	HÅNDTAG	1
185	872110622	BOLT	1
186	532194321	AFSTANDSSKIVE	1
188	582217001	LED	1
189	532433611	BELLCRANK	1
195	580456901	FÆSTE	1
203	596204101	SKIVE	1
205	532121748	SKIVE	1
210	532400980	PEDALARM	1
211	532120183	LEJE	1
214	532421263	OVERTRÆK	1
215	586606502	PEDALGUMMI	1
221	532403187	FJEDER	1
222	879212010	SKIVE	1
226	532401564	FÆSTE	1
227	596135901	BOLT	1
279	593898401	LED	1

280	596039901	SKIVE	1
309	532165581	HOLDER	1
311	532169845	SKIVE	1
312	532165614	NAV	1
313	596040701	BOLT	1
314	532444713	HOLDER	1
315	817580520	BOLT	1
335	532199534	REMSKIVE	1
336	587259602	BOLT	1
339	532436867	SPÆNDEBÅND	1
342	532182682	REMFØRER	1
343	594944401	MØTRIK	1
351	532436998	FÆSTE	1
352	532435645	FÆSTE	1
355	532435669	SPÆNDEBÅND	1
359	596564002	BOLT	1
360	532444714	MØTRIK	1
362	532436812	IDLER	1

363	532442780	AFSTANDSSKIVE	1
364	532443032	FÆSTE	1
372	582654901	REMSTYR	1

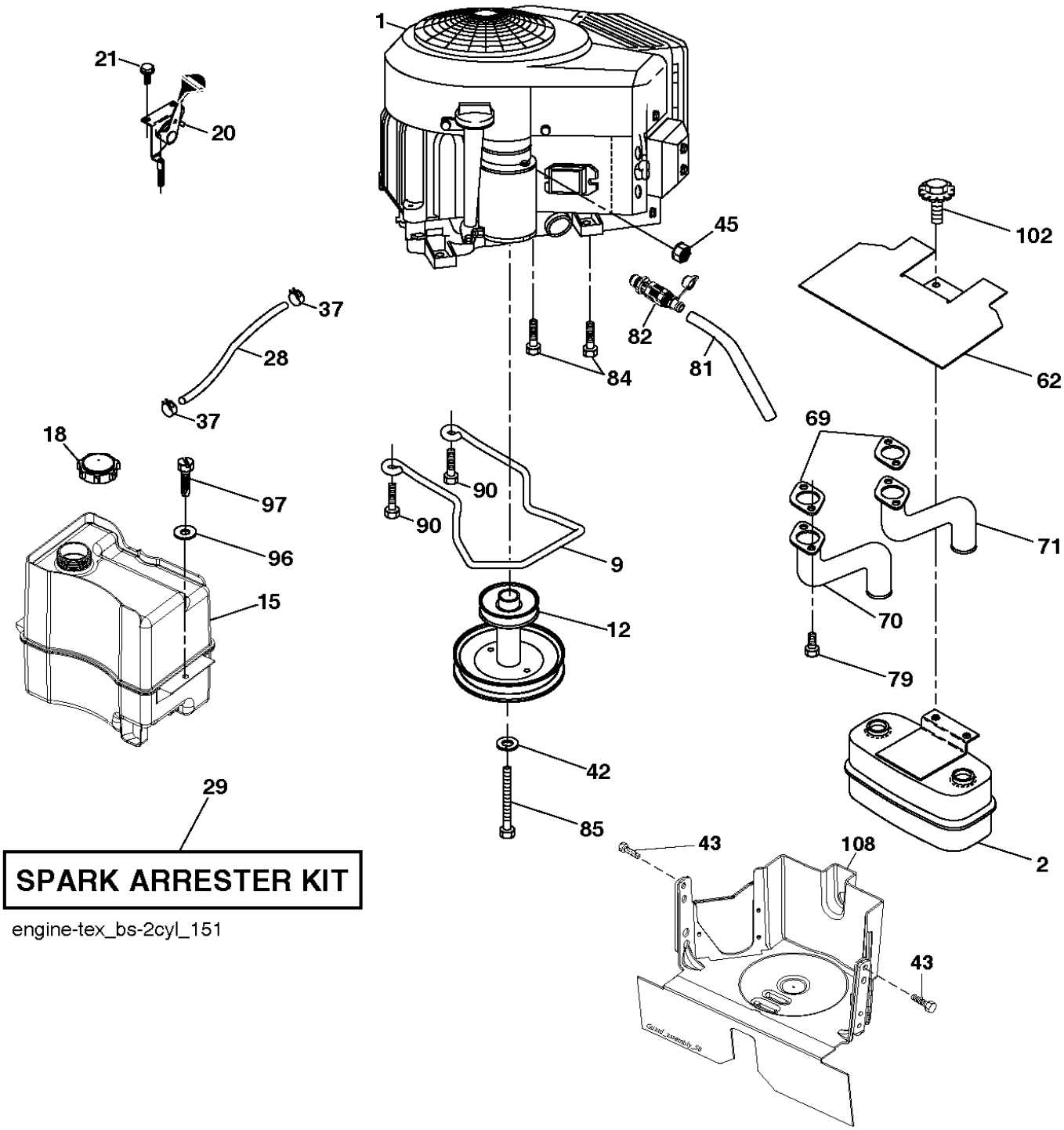
1
21
20
45
102
37
28
82
81
84
62
37
18
69
90
97
90
71
96
9
15
12
70
79
42
29
85
43
108
2
43
SPARK ARRESTER KIT
engine-tex_bs-2cyl_151

Reference	Artikelnummer	Varenavn	Antal	Kommentar
1	900000002	DUMMY PART	1	B&S Model No. 40N777-0009-B1 (582593401)
2	589818701	LYDDÆMPER	1	
9	501832602	REMSTYR	1	
12	586478501	REMSKIVE	1	
15	581290101	TANK	1	
18	532430220	FUEL CAP	1	
20	587242501	SPJÆLD	1	
21	596321701	SCREW	1	
28	532137040	SLANGE	1	
29	532137180	GNISTFANGER	1	
37	532123487	SLANGEKLEMME	1	
42	596238901	SKIVE	1	
43	593337601	SCREW	1	
45	596133601	LOCK NUT	1	
62	532434017	SHIELD	1	
69	532165391	PAKNING	1	

70	581881101	RØR	1
71	581881001	RØR	1
79	596134202	SCREW	1
81	532148456	RØR	1
82	532428287	PROP	1
84	817060620	SCREW	1
85	501606501	BOLT	1
90	817000616	SCREW	1
96	596135301	SKIVE	1
97	817670412	SCREW	1
102	817000512	SCREW	1
108	587179510	DÆKSEL	1

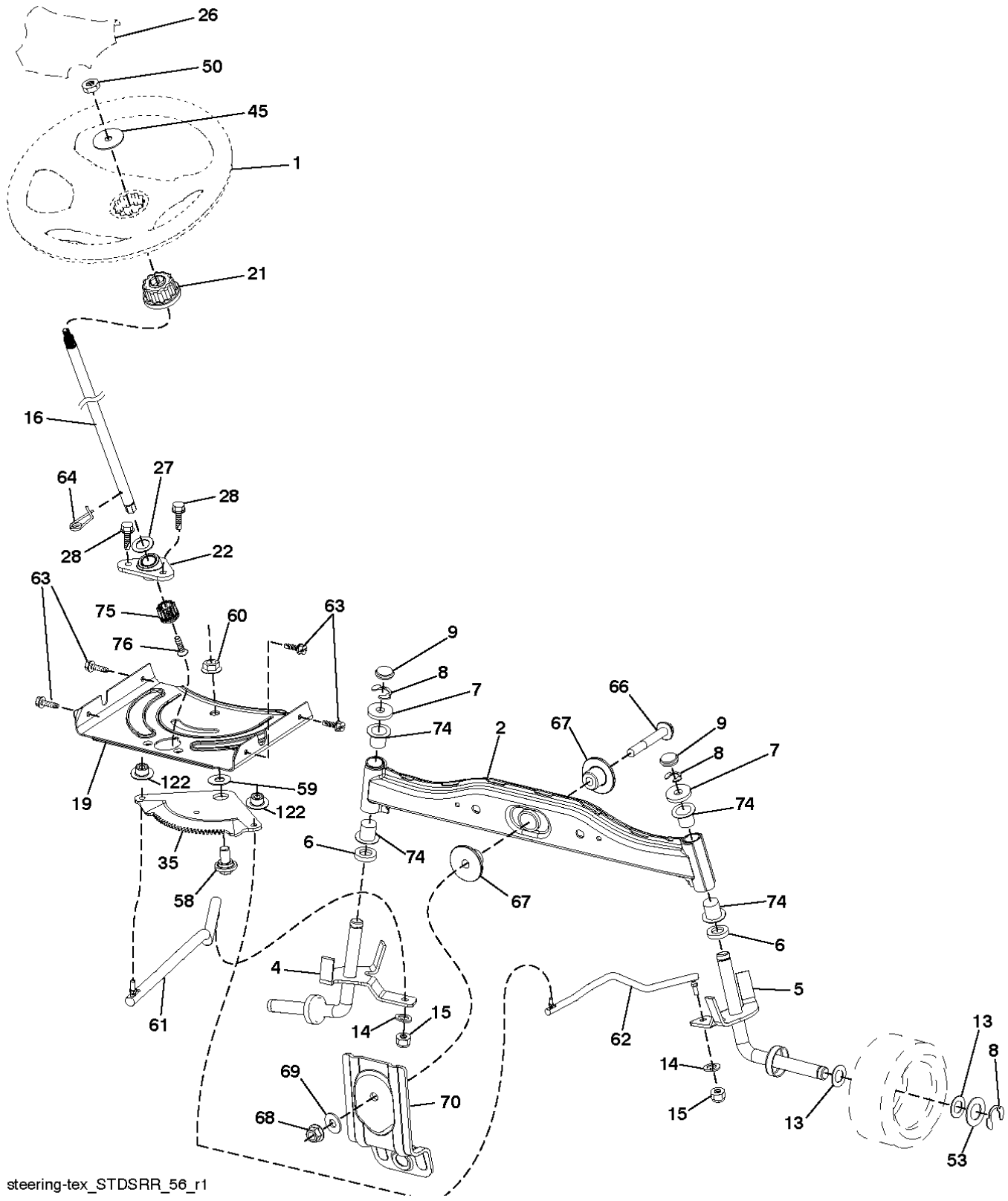
26
50
45
1
21
16
64
27
28
28
22
63
75
60
63
76
9
8
7
74
66
67
9
8
7
74
2
122
59
122
19
35
58
6
74
67
74
6
5
4
15
14
61
62
14
15
13
13
8
53
69
70
68
steering-tex_STDSRR_56_r1

Reference	Artikelnummer	Varenavn	Antal	Kommentar
1	532439997	RAT	1	
2	532418168	AKSEL	1	
4	532403087	SPINDEL	1	LH
5	532403088	SPINDEL	1	RH
6	532006266	SKIVE	1	
7	532121748	SKIVE	1	
8	812000029	SIKRINGSRING	1	
9	532121232	NAVKAPSEL	1	
13	532121749	SKIVE	1	
14	596238701	SKIVE	1	
15	873540600	MØTRIK	1	
16	587016002	AKSEL	1	
19	532194729	PLADE	1	
21	586840201	ADAPTER	1	
22	585029802	LEJE	1	
26	532439743	NAVKAPSEL	1	

27	596933401	SKIVE	1	
28	817000612	SCREW	1	
35	532194732	PLADE	1	
45	587016401	SKIVE	1	
50	873900600	MØTRIK	1	
53	532188967	SKIVE	1	
58	532194747	BOLT	1	
59	532194748	SKIVE	1	
60	873971000	MØTRIK	1	
61	597047802	SAMMENKOPLING	1	LH
62	597047902	SAMMENKOPLING	1	RH
63	817000512	SCREW	1	
64	532199849	FJEDERHOLDER	1	
66	871020748	BOLT	1	
67	532194737	BUSHING	1	
68	873900700	MØTRIK	1	
69	532199162	SKIVE	1	
70	585338801	FÆSTE	1	

74	532003366	LEJE	1
75	580683701	DREV	1
76	580683601	SCREW	1
122	532444962	HAT	1

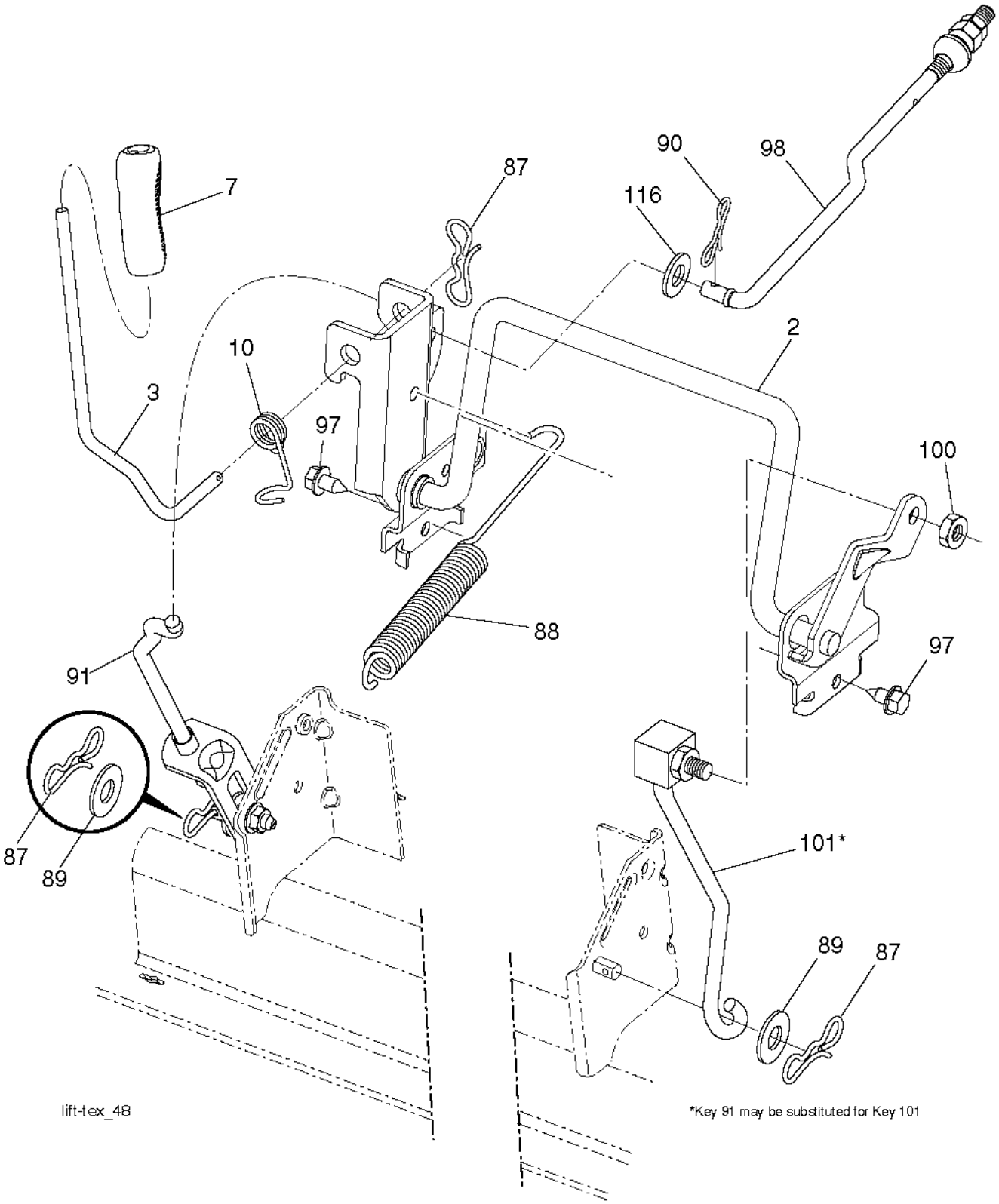
7
87
90
98
116
2
10
3
97
100
88
91
97
87
89
101*
89
87
lift-tex_48
*Key 91 may be substituted for Key 101

Reference	Artikelnummer	Varenavn	Antal	Kommentar
2	532436996	AKSEL	1	RH
3	594018001	HÆVEARM	1	
7	580962301	GREB	1	
10	532196314	FJEDER	1	
87	532194209	FJEDER	1	
88	532445496	FJEDER	1	
89	819191912	SKIVE	1	
90	532194208	STIFT	1	
91	589464803	LÆNK	1	
97	596564001	BOLT	1	
98	581506903	LÆNK	1	
100	595305901	MØTRIK	1	
101	532407003	LED	1	
116	594976501	SKIVE	1	

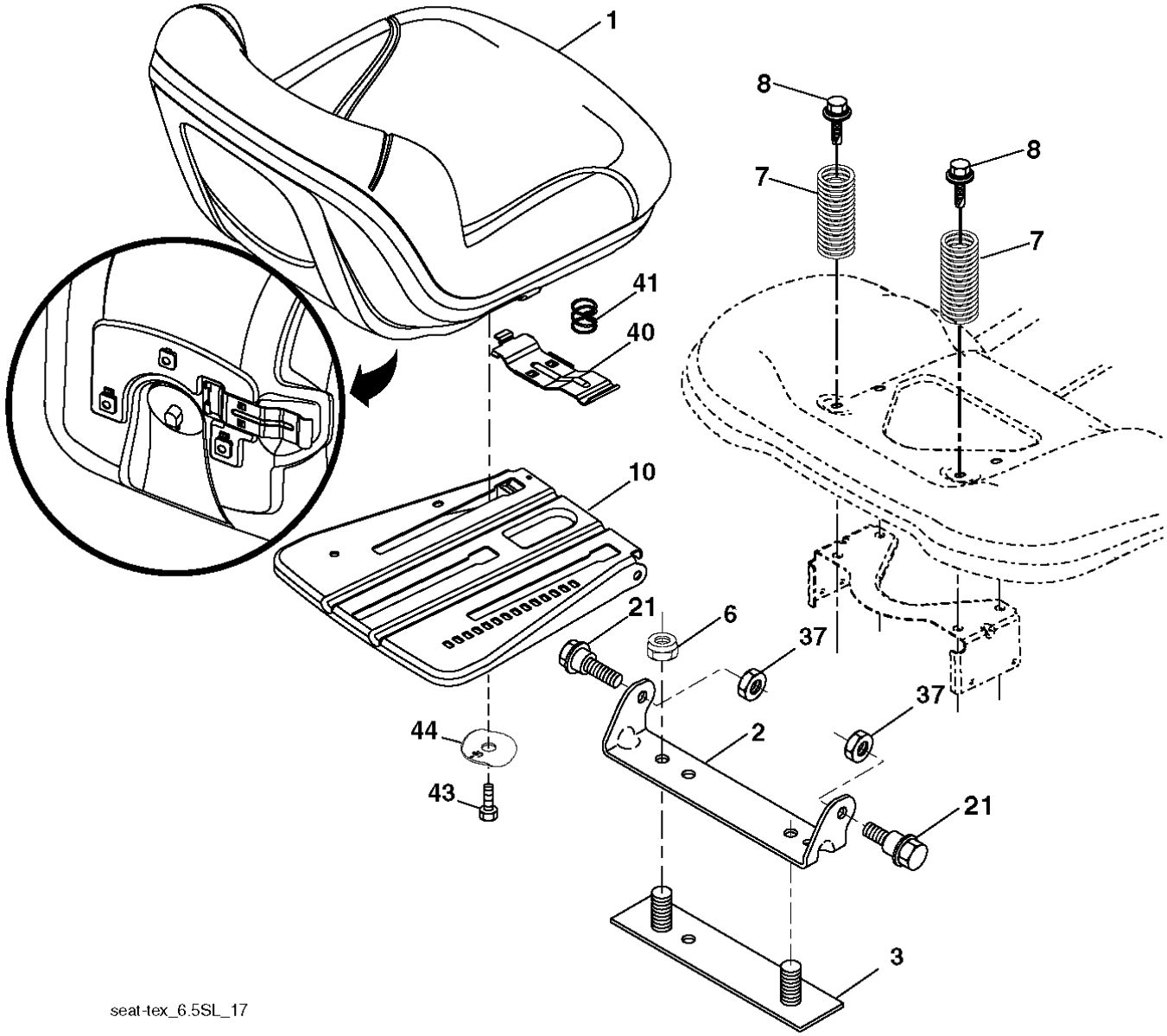
1
8
8
7
7
41
40
10
21
6
37
37
44
2
43
21
3
seat-tex_6.5SL_17

Reference	Artikelnummer	Varenavn	Antal	Kommentar
1	532439709	SÆDE	1	
2	532180166	FÆSTE	1	
3	532140675	SPÆNDEBÅND	1	
6	873800600	MØTRIK	1	
7	589483501	FJEDER	1	
8	532171877	BOLT	1	
10	596657402	PLADE	1	
21	587907801	BOLT	1	
37	596583702	MØTRIK	1	
40	595088102	HÅNDTAG	1	
41	532198200	FJEDER	1	
43	874760612	BOLT	1	
44	501051801	SKIVE	1	

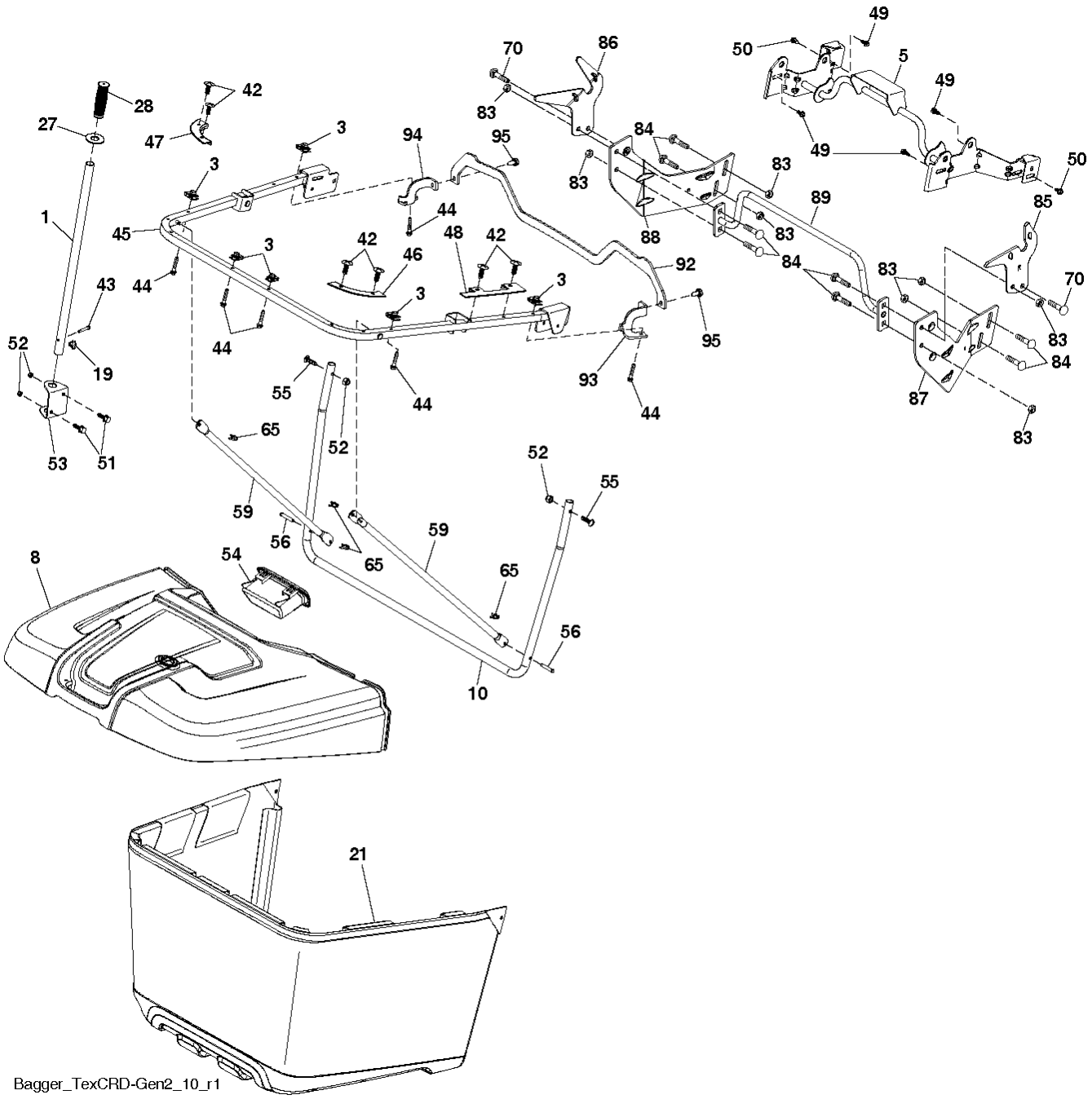
Bagger_TexCRD-Gen2_10_r1

Reference	Artikelnummer	Varenavn	Antal	Kommentar
1	532428610	RØR	1	
3	532174814	MØTRIK	1	
5	532443762	RAMME	1	
8	587588601	DÆKSEL	1	
10	532443755	RAMME	1	
19	532194208	STIFT	1	
21	581337103	OPSAMLER	1	
27	532445529	GENNEMFØRING	1	
28	532165787	HÅNDTAG	1	
42	532440428	KLEMME	1	
43	532126875	NITTE	1	
44	532199687	SCREW	1	
45	532443754	RAMME	1	
46	532445541	KONTAKT	1	
47	532444079	KONTAKT	1	
48	532444080	GNISTFANG	1	

49	532171873	BOLT	1
50	532171877	BOLT	1
51	872110506	BOLT	1
52	596583702	MØTRIK	1
53	532444195	FÆSTE	1
54	532447218	HÅNDTAG	1
55	596030801	BOLT	1
56	532420306	PIND	1
59	532444763	RØR	1
65	532004497	KLEMME	1
70	817000612	SCREW	1
83	873800600	MØTRIK	1
84	596728201	BOLT	1
85	581314402	FÆSTE	1
86	581314302	FÆSTE	1
87	581314802	FÆSTE	1
88	581314702	FÆSTE	1
89	581315104	TUBE ASSY	1

90	501705601	SERVICE KIT	1	
91	586744901	SERVICEVÆRKTØJ	1	Bagger Complete Kit (Includes Key#'s 1, 5, 10, 19, 21, 27, 28, 42, 43, 46, 47, 48, 49, 50, 52, 54, 56, 59, 65)
92	586052302	FÆSTE	1	
93	586052402	FÆSTE	1	
94	586052502	FÆSTE	1	
95	817000512	SCREW	1	

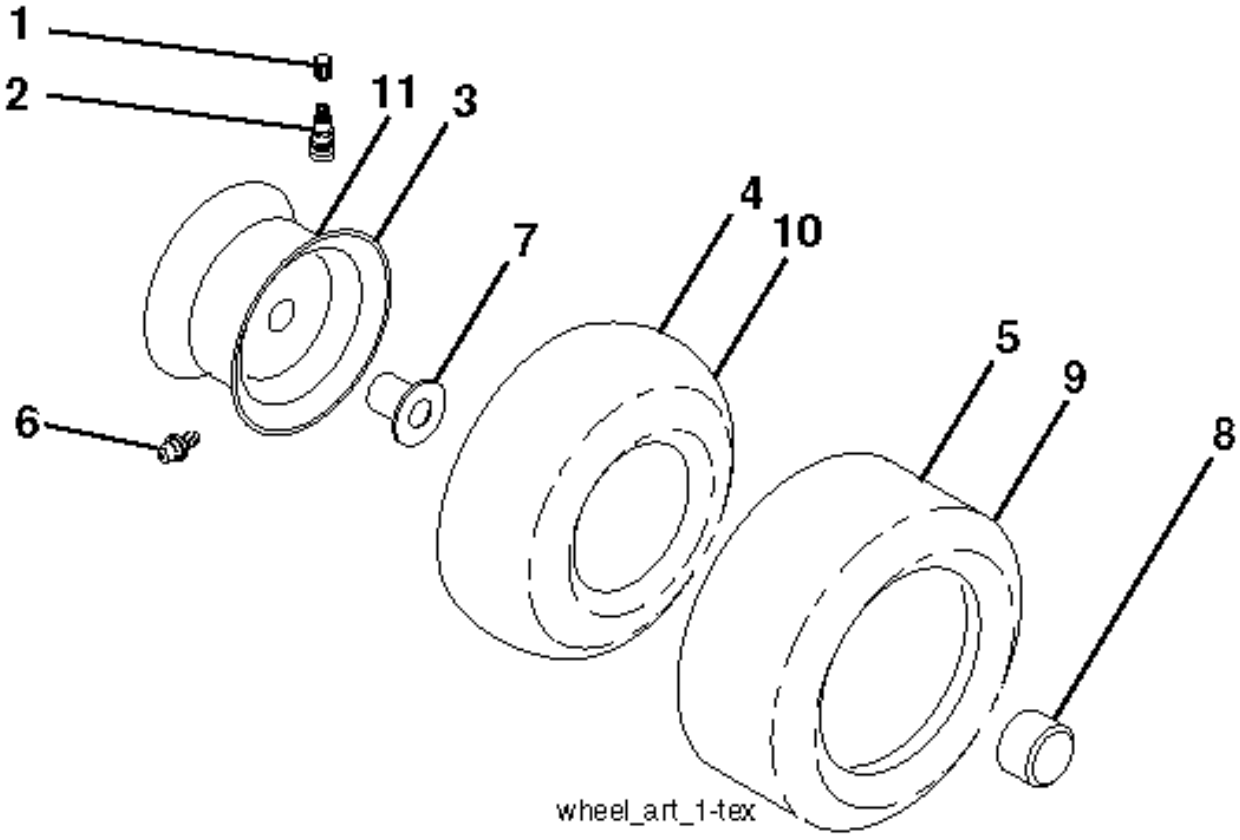
1
2
11
3
4
10
7
5
9
8
6
wheel_art_1-tex

Reference	Artikelnummer	Varenavn	Antal	Kommentar
1	532059192	HAT	1	
2	532065139	NIPPEL	1	
3	532138336	FÆLG	1	Front 6"
4	532059904	SLANGE	1	(Service Item Only)
5	532106222	DÆK	1	FRONT (15 X 6-6)
6	532000278	NIPPEL	1	(Front Wheel Only)
7	532009040	LEJE	1	(Front Wheel Only)
8	532175039	NAVKAPSEL	1	
9	532124635	DÆK	1	REAR (18 X 8.5-8)
10	532007152	RØR	1	(Service Item Only)
11	532138337	RINGDREV	1	Rear 8"
12	532144334	SEALING FOAM	1	

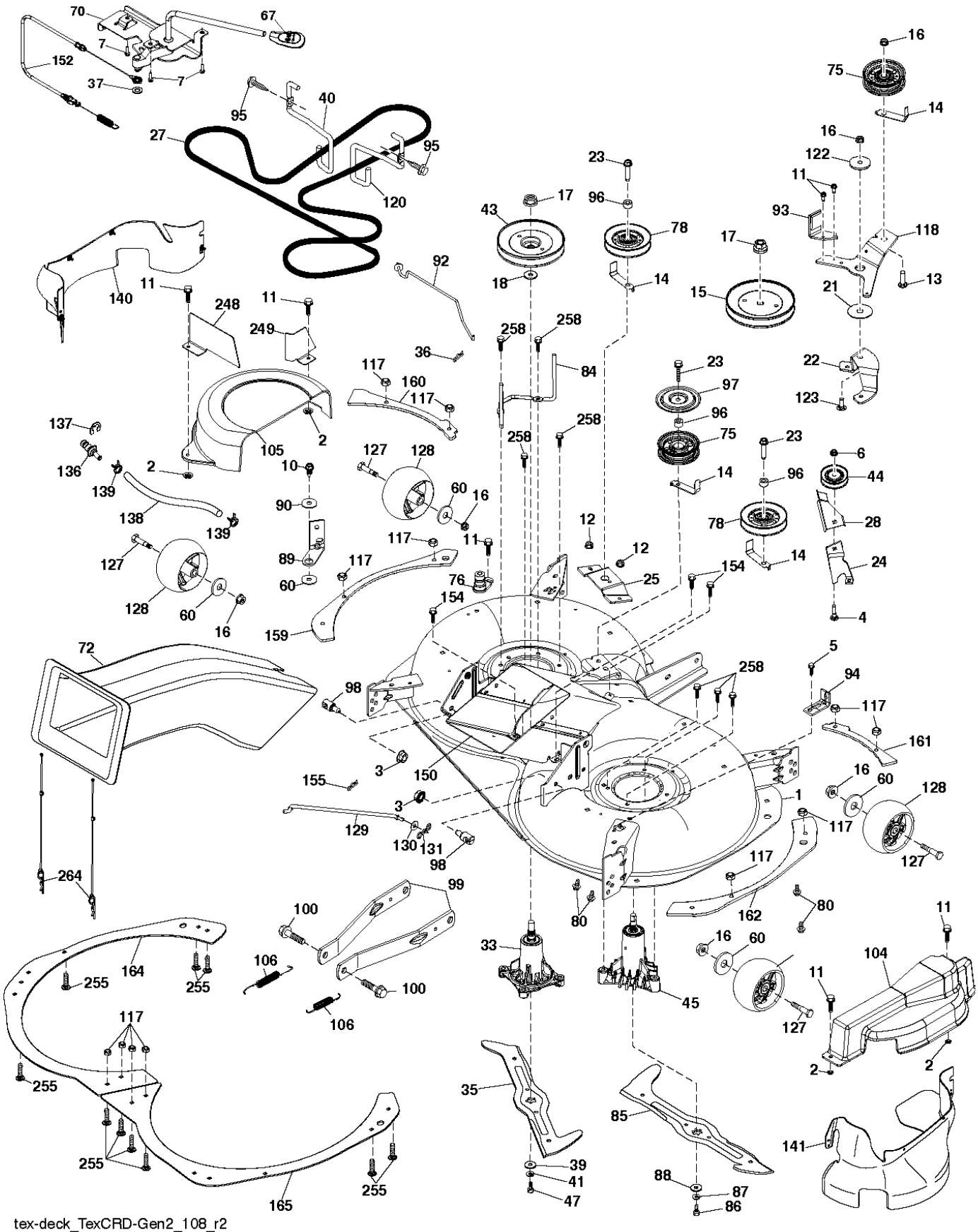

tex-deck_TexCRD-Gen2_108_r2

Reference	Artikelnummer	Varenavn	Antal	Kommentar
1	596763101	SERVICE KIT	1	Includes housing, shaft assembly, and bearing only - pulley/nut/washer and blade bolt/washers not included
1	596763001	SERVICE KIT	1	596 76 30-01 Kit SVC Deck Weldment
2	532423062	MØTRIK	1	
3	596135701	LOCK NUT	1	RH
4	872110510	BOLT	1	
5	817000510	BOLT	1	
6	585691301	MØTRIK	1	
7	596321701	SCREW	1	
10	817000616	SCREW	1	
11	532137729	SCREW	1	
12	539112899	NUT, 5/16-18, NYLOC	1	
13	596136101	BOLT	1	
14	532156085	REMFØRER	1	
15	532195945	REMSKIVE	1	
16	873900600	MØTRIK	1	
17	596134801	HEXAGON NUT	1	

18	532187690	SKIVE	1
21	532178515	SKIVE	1
22	592854702	FÆSTE	1
23	596564003	BOLT	1
24	594972903	FÆSTE	1
25	594972603	FÆSTE	1
27	532442781	REM	1
28	592865902	REMSTYR	1
33	587819701	DORN	1
35	532180583	KNIV	1
36	532004497	KLEMME	1
37	596565301	SKIVE	1
39	581526501	SKIVE	1
40	532197258	REMFØRER	1
41	596238901	SKIVE	1
43	532443239	REMSKIVE	1
44	532199534	REMSKIVE	1
45	532165579	SPINDEL	1

47	584309301	SCREW	1
60	596134901	SKIVE	1
67	532403012	HÅNDTAG	1
70	532199972	KOBLING KPL	1
72	581454103	UDSTØDNINGSRØR	1
75	597025001	REMSKIVE	1
76	532439640	PORT	1
78	532173902	REMSKIVE	1
80	595901601	BOLT	1
84	532443235	REMSTYR	1
85	532180584	KNIV	1
86	532181713	BOLT	1
87	596238701	SKIVE	1
88	532140296	SKIVE	1
89	532197261	ARM	1
90	532199092	AFSTANDSSKIVE	1
92	592866102	LED	1
93	592854902	BREMSE	1

94	532197250	FÆSTE	1
95	817000612	SCREW	1
96	532400271	AFSTANDSSKIVE	1
97	532182061	PROTECTOR	1
98	593824001	BOLT	1
99	532195186	ARM	1
100	532196539	BOLT	1
104	592865701	SKÆRM	1
105	532444755	DÆKSEL	1
106	532193216	FJEDER	1
117	873900400	MØTRIK	1
118	592865802	ARM	1
120	532197259	REMFØRER	1
122	532165723	AFSTANDSSKIVE	1
123	596987501	BOLT	1
127	596434404	BOLT	1
128	589527301	HJUL	1
129	532443237	LED	1

130	596133201	SKIVE	1
131	532194208	STIFT	1
136	532439639	PROP	1
137	812000029	SIKRINGSRING	1
138	582826601	SLANGE	1
139	596867401	OVERFALD	1
140	501580001	SKÆRM	1
141	501579602	SKÆRM	1
150	596012302	UDKASTRÖR	1
152	532447666	KABEL	1
154	532199855	SCREW	1
155	532004497	KLEMME	1
159	585309505	FORSTÆRKNINGSPLADE	1
160	585309405	FORSTÆRKNINGSPLADE	1
161	585316005	FORSTÆRKNINGSPLADE	1
162	585316105	FORSTÆRKNINGSPLADE	1
164	589358502	MELLEMPLADE	1
165	587426102	GNISTFANG	1

248	589009802	SKÆRM	1	
249	589009702	SKÆRM	1	
255	592807801	BOLT	1	(589109800) BOLT
258	584953901	BOLT	1	
264	589392902	HOLDER	1	

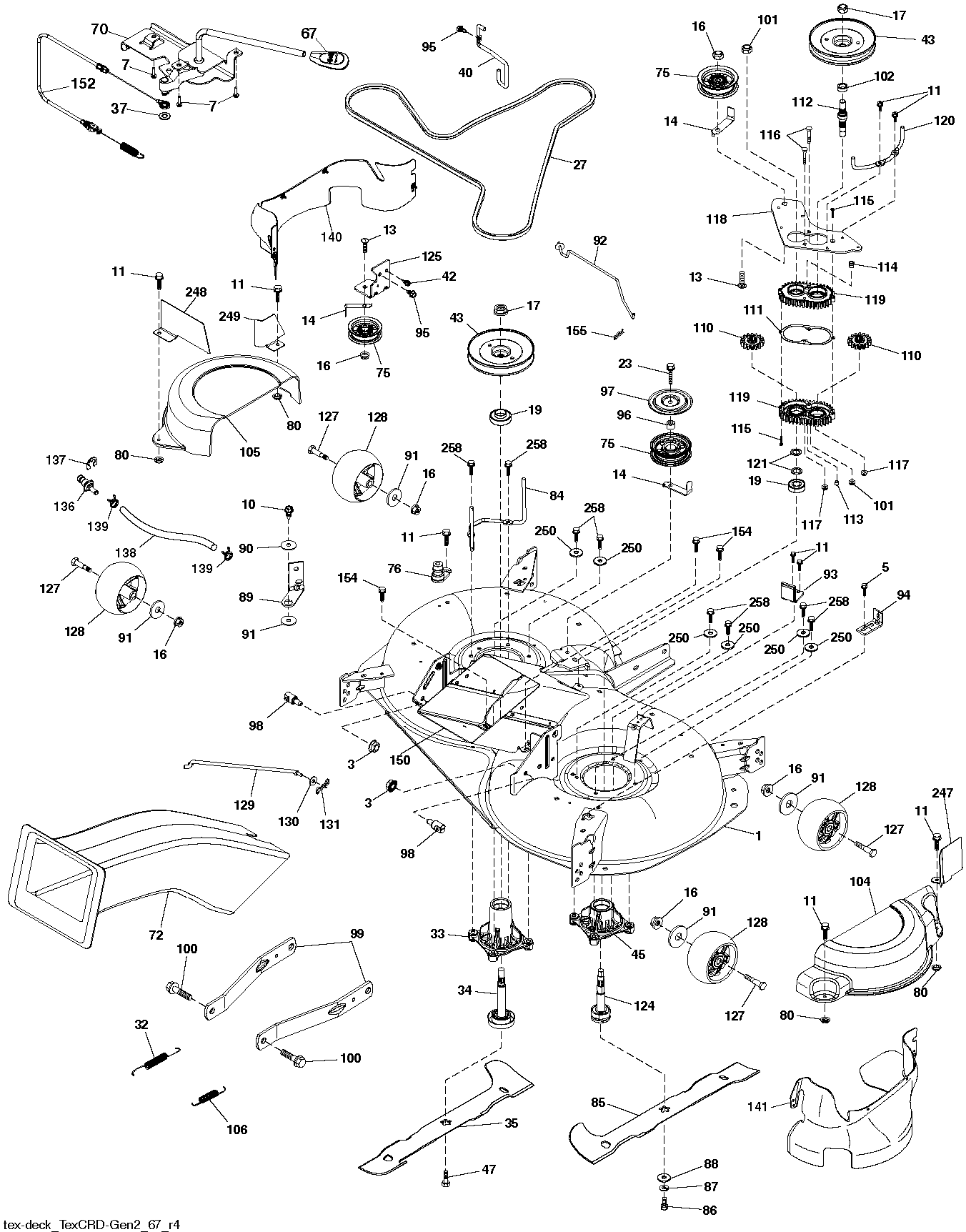

tex-deck_TexCRD-Gen2_67_r4

Reference	Artikelnummer	Varenavn	Antal	Kommentar
1	587602401	DECK	1	
3	873900500	MØTRIK	1	RH
5	817000510	BOLT	1	
7	532416358	SCREW	1	
10	817000616	SCREW	1	
11	532137729	SCREW	1	
13	872110612	BOLT	1	
14	532156085	REMFØRER	1	
16	873900600	MØTRIK	1	
17	532400234	MØTRIK	1	
19	585323901	LEJE	1	
23	817490628	SCREW	1	
27	532445880	REM	1	
32	532401872	FJEDER	1	
33	580796101	DORN	1	
34	587256501	AKSEL	1	

35	581517901	KNIV	1
37	819131316	SKIVE	1
40	532197258	REMFØRER	1
42	817000512	SCREW	1
43	532443239	REMSKIVE	1
45	581650801	HUS	1
47	584309301	SCREW	1
67	532403012	HÅNDTAG	1
70	532199972	KOBLING KPL	1
72	581454102	UDSTØDNINGSRØR	1
75	532131494	REMSKIVE	1
76	532439640	PORT	1
80	532423062	MØTRIK	1
84	532443235	REMSTYR	1
85	581518001	KNIV	1
86	532181713	BOLT	1
87	810030600	SKIVE	1
88	532140296	SKIVE	1

89	532197261	ARM	1
90	532199092	AFSTANDSSKIVE	1
91	819132012	SKIVE	1
92	532443233	LED	1
93	532438125	ARM	1
94	532197250	FÆSTE	1
95	817000612	SCREW	1
96	532400271	AFSTANDSSKIVE	1
97	532182061	PROTECTOR	1
98	532195161	BOLT	1
99	532195186	ARM	1
100	532196539	BOLT	1
101	873680900	MØTRIK	1
102	532402511	AFSTANDSSKIVE	1
104	581714001	DÆKSEL	1
105	532444755	DÆKSEL	1
106	532193216	FJEDER	1
110	587934801	GEAR	1

111	532436979	PAKNING	1
112	532443852	AKSEL	1
113	532438533	PROP	1
114	588170501	ÅNDESLANGE	1
115	818031016	SCREW	1
116	872110414	BOLT	1
117	873900400	MØTRIK	1
118	532443232	ARM	1
119	532438166	GEARCASE	1
120	532443236	REMSTYR	1
121	532436985	SKIVE	1
124	581650701	AKSEL	1
125	532436994	FÆSTE	1
127	532193406	BOLT	1
128	532174873	HJUL	1
129	532443237	LED	1
130	819131312	SKIVE	1
131	532194208	STIFT	1

136	532439639	PROP	1	
137	812000029	SIKRINGSRING	1	
138	532447667	SLANGE	1	
139	532440742	OVERFALD	1	
140	501580001	SKÆRM	1	
141	501579602	SKÆRM	1	
150	596012302	UDKASTRÖR	1	
152	532447666	KABEL	1	
154	532199855	SCREW	1	
155	532124788	SIKRINGSRING	1	
162	587599301	SERVICEVÆRKTØJ	1	Includes housing, shaft assembly, and bearing only - pulley/nut/washer and blade bolt/washers not included
163	532448132	GEARKASSE KPL	1	Gear Case Kit. Use .75 oz. Shell 460 Oil. (Include Gear Output (key #110), Gasket Gearcase (key #111), Shaft Gearcase (key #112), Plug Oil (key #113), Vent Breather 1/8 NPT (key #114), Screw Torx (key #115), Gearcase Subasm (key #119).
164	587126105	DORN	1	Mandrel Assembly-Tall (Includes Housing (key #33), Shaft Assembly (key #34), and Bearing (key #19) Only - Pulley/Nut/Washer and Blade Bolt/Washers Not Included)

165	581650501	DORN	1	Mandrel Assembly-Short (Includes Housing (key #45), Shaft Assembly (key #124), and Bearing (key #19) Only - Pulley/Nut/Washer and Blade Bolt/Washers Not Included)
247	581263402	SKÆRM	1	
248	581263602	SKÆRM	1	
249	581263502	SKÆRM	1	
250	819111212	SKIVE	1	
258	584953901	BOLT	1	