2026-10-09

Husqvarna T435



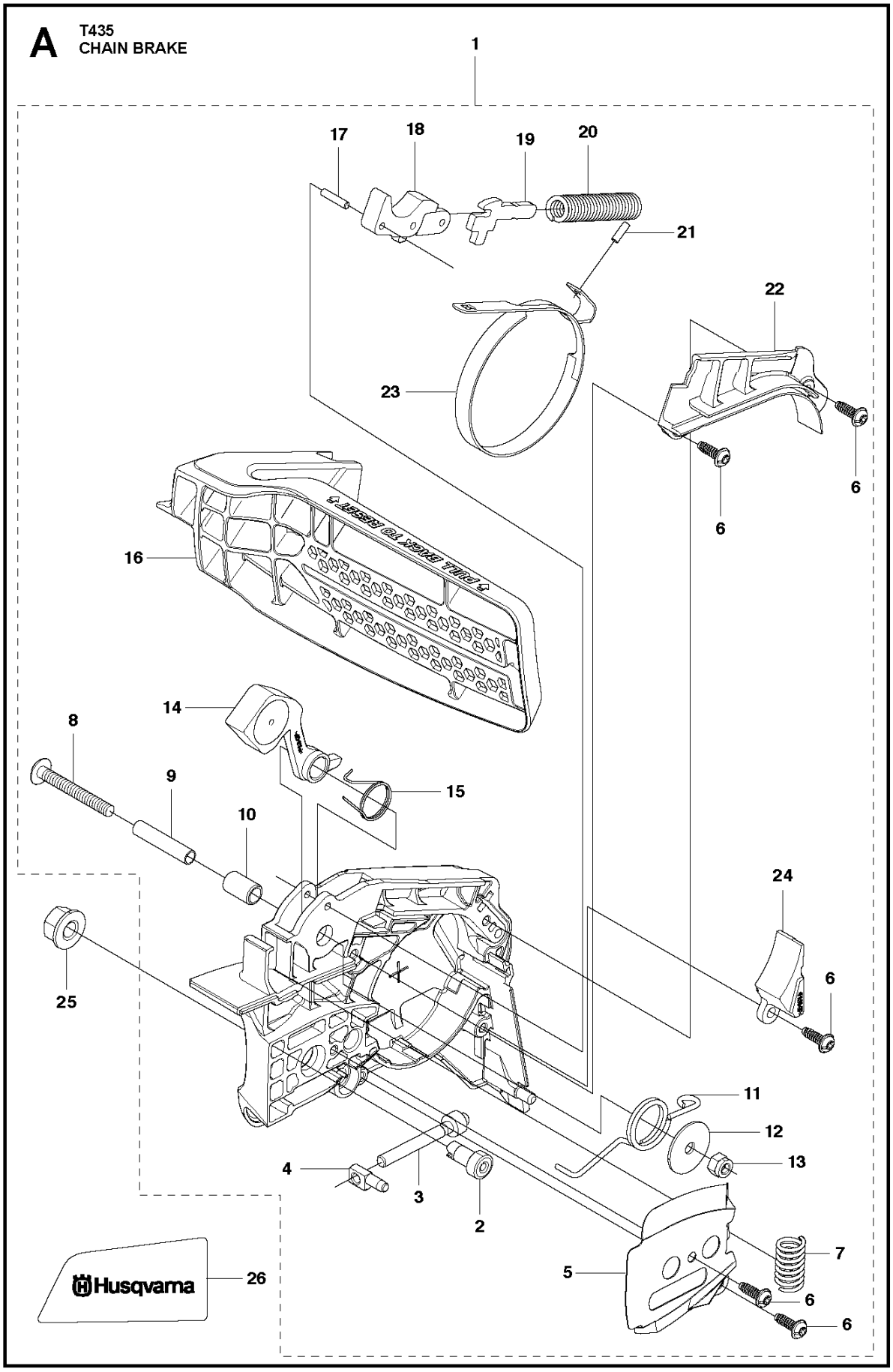
A
T435
CHAIN BRAKE
1
17
18
19
20
21
22
23
6
6
16
14
8
9
15
10
24
6
25
11
12
13
4
3
2
7
5
6
6
26
Husqvarna

Reference	Artikelnummer	Varenavn	Antal	Kommentar
1	587349201	KOBLINGSHUS KPL	1	
2	513637901	GEAR	1	
3	513730701	SCREW	1	
4	513701401	NUT	1	
5	522643301	PLADE	1	
6	516827201	SCREW	5	
7	522643201	FJEDER	1	
8	513759001	SCREW	1	
9	513759701	AFSTANDSSKIVE	1	
10	513760301	AFSTANDSSKIVE	1	
11	513758801	FJEDER	1	
12	521025401	SKIVE	1	
13	514183901	MØTRIK	1	
14	527752201	VÆGT	1	
15	516988401	FJEDER	1	
16	522015701	SKÆRM	1	

17	513807301	RULLE	1	
18	513806601	LEVER C	1	
19	516825601	ARM	1	
20	516826601	BREMSEFJEDER	1	
21	521075401	RULLE	1	
22	522015401	COVER	1	s/n up to — 201222301961
22	587349502	DÆKSEL	1	s/n from 201222301962
23	580885901	BREMSEBÅND	1	s/n up to — 201222301961
23	587349601	BREMSEBÅND	1	s/n from 201222301962
24	523080601	BESKYTTELSE	1	
25	575960801	NUT	1	
26	522635201	LABEL.COVER	1	

B T435
CLUTCH & OIL PUMP

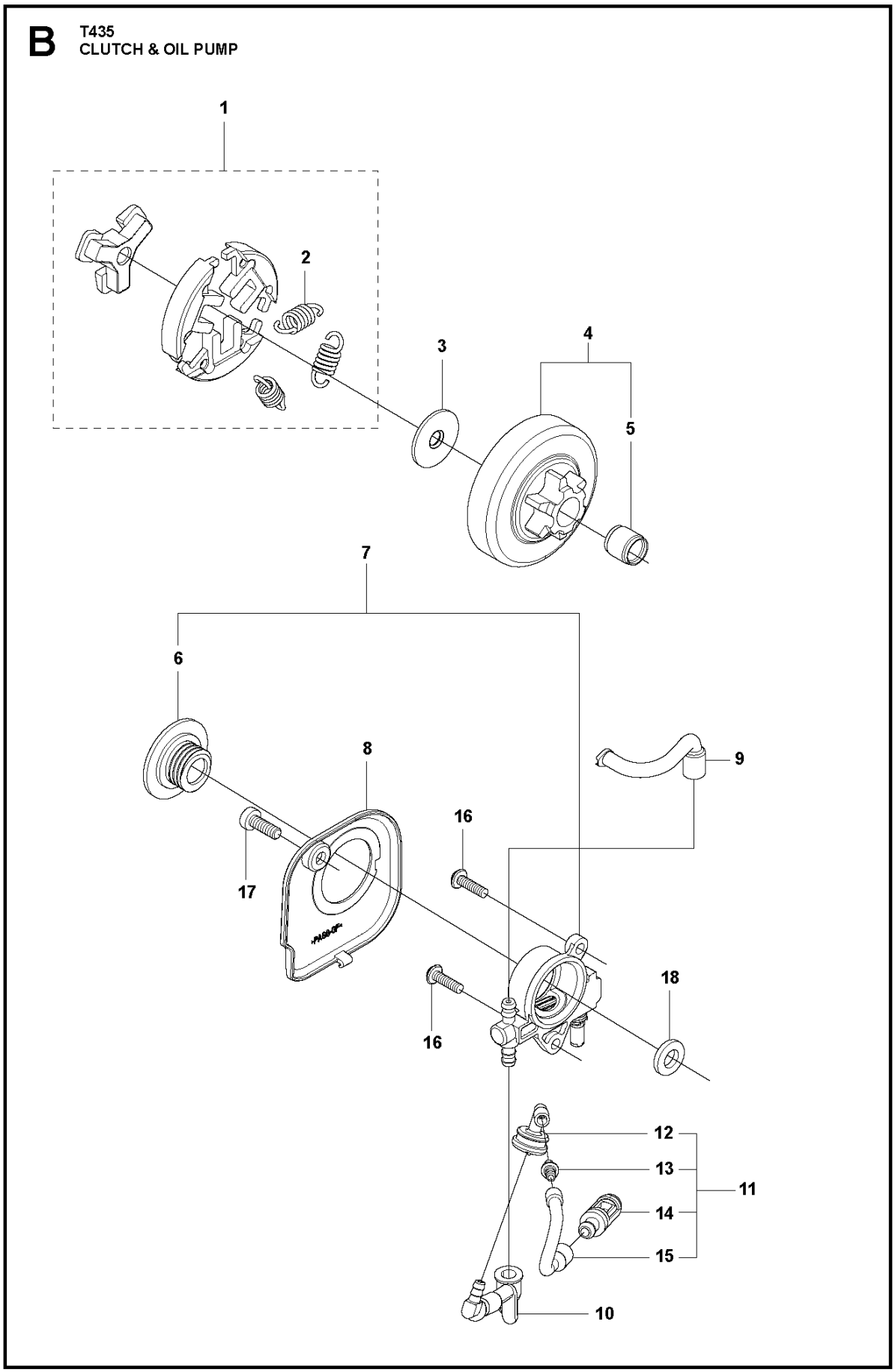

Reference	Artikelnummer	Varenavn	Antal	Kommentar
1	521557401	KOBLING KPL	1	
2	521557501	FJEDER	3	
3	512423401	PLADE	1	
4	523082601	KOBLINGSTROMLE	1	
5	514183301	LEJE	1	
6	593825301	SNEKKEGEAR	1	
7	521586001	OLIEPUMPE	1	
8	522005801	COVER	1	
9	521792602	UDLØBSRØR KPL	1	
10	522643601	PIPE IN COMP	1	
11	527672301	OLIEFILTER	1	
12	527672101	OLIESLANGE	1	
13	516950301	LED	1	
14	521580001	FILTER	1	
15	529251701	RØR	1	
16	516829401	SCREW	2	

17	521516201	BOLT	1
18	505053301	SKIVE	1

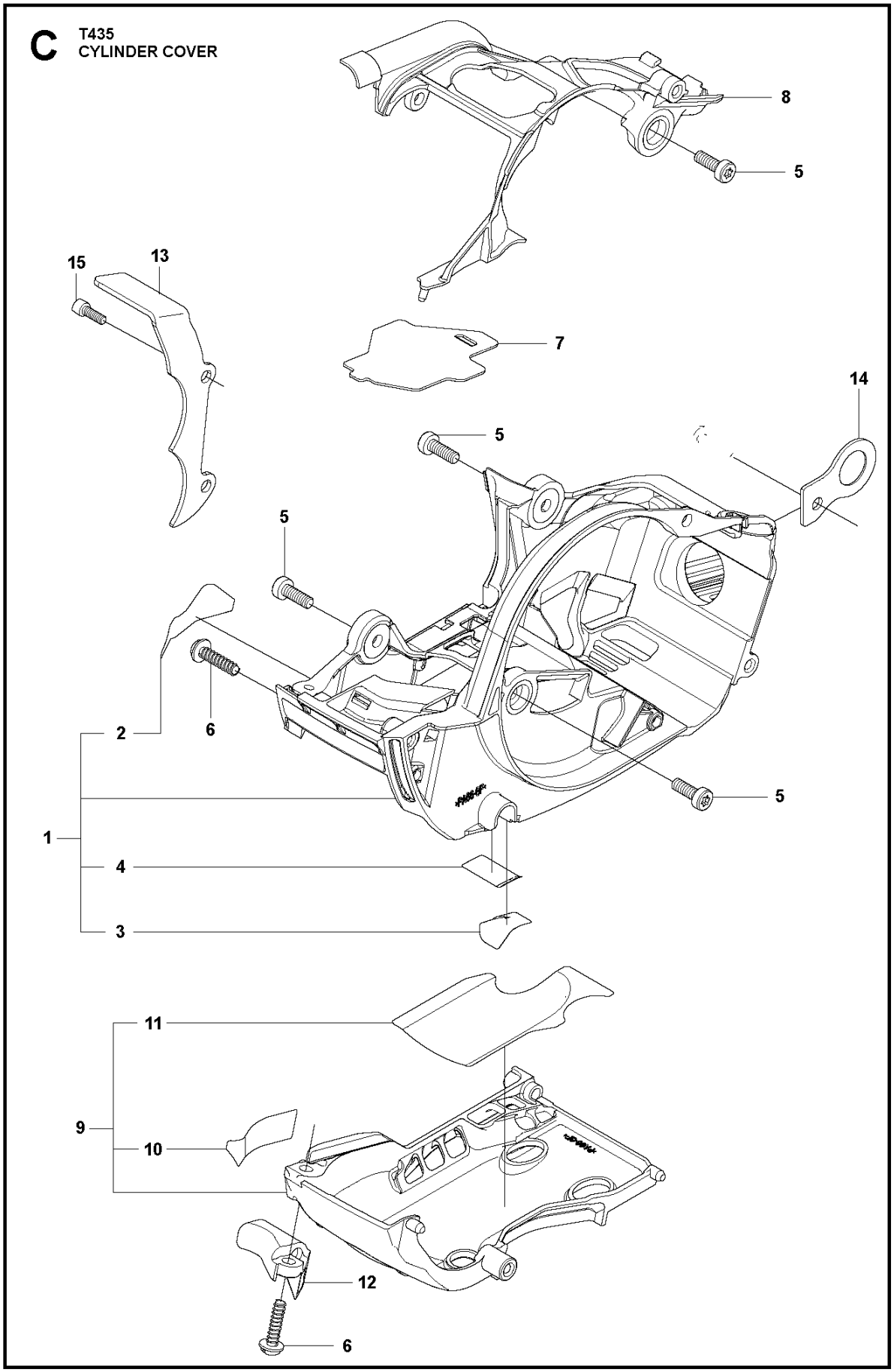
C
T435
CYLINDER COVER
8
5
15
13
7
14
5
5
2
6
5
1
4
3
11
9
10
12
6

Reference	Artikelnummer	Varenavn	Antal	Kommentar
1	522001101	CASE COMP	1	
2	527667901	TAPE	1	
3	527682801	TAPE	1	
4	527684001	TAPE	1	
5	521516201	BOLT	4	
6	521518001	SCREW	2	
7	522641201	PAKNING	1	
8	522001201	COVER	1	
9	577104901	LUFTFILTERHUS	1	
10	527677201	TAPE	1	
11	577103701	TAPE	1	
12	522012101	SPÆRRE	1	
13	579716101	BARKSTØD	1	
14	522001801	KROG	1	
15	521516201	BOLT	1	

D **T435**
CYLINDER & PISTON

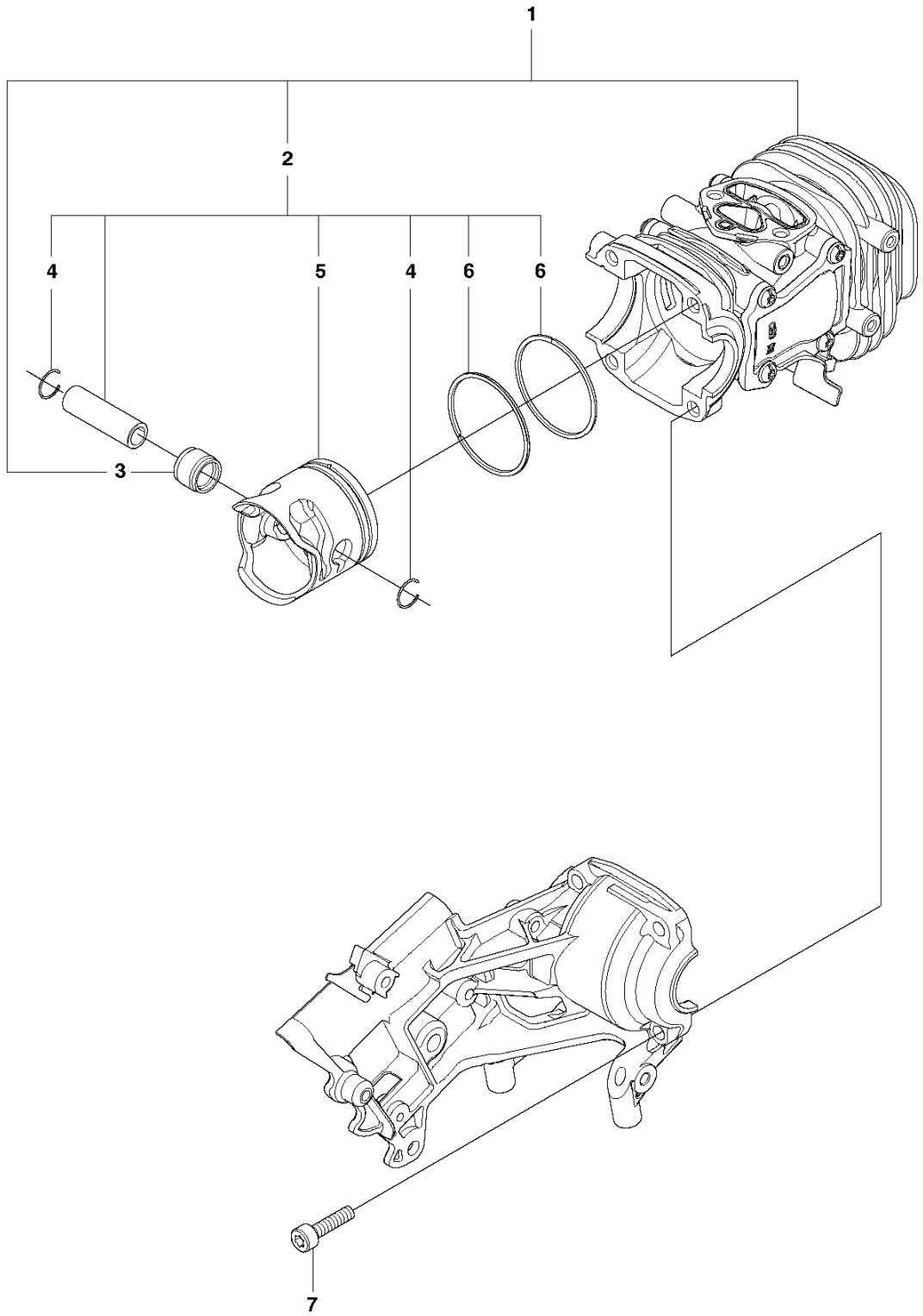

Reference	Artikelnummer	Varenavn	Antal	Kommentar
1	523084301	CYLINDER	1	
2	523084201	STEMPEL	1	
3	576449601	NÅLELEJE	1	
4	516283001	RING	2	
5	522642501	STEMPEL	1	
6	522642601	STEMPELRING	2	
7	504114301	SCREW	4	

E **T435**
CRANK SHAFT

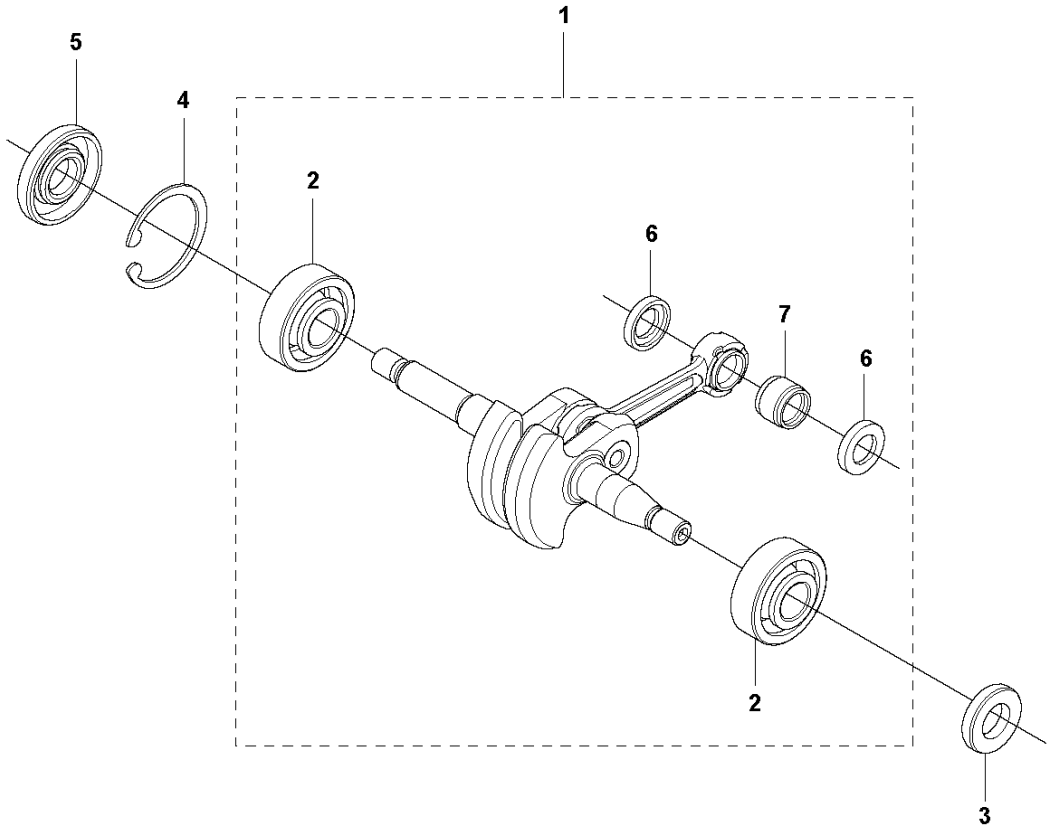

Reference	Artikelnummer	Varenavn	Antal	Kommentar
1	523340301	KRUMTAPAKSEL	1	
2	504121401	LEJE	2	
3	522639101	TÆTNING	1	
4	504121001	LÅSERING	1	
5	522639201	TÆTNING	1	
6	513752401	SKIVE	2	
7	576449601	NÅLELEJE	1	

F **T435**
MUFFLER

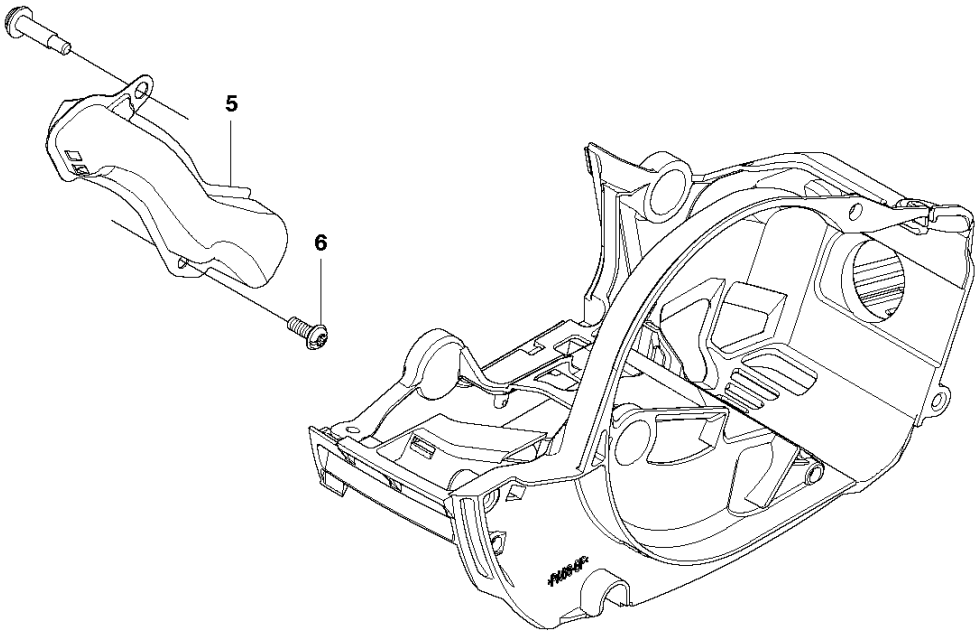

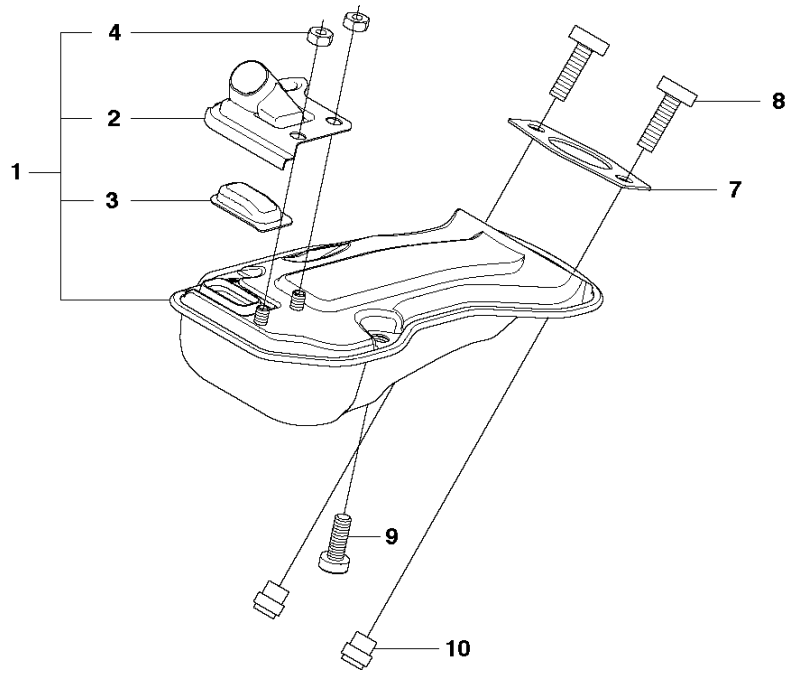

Reference	Artikelnummer	Varenavn	Antal	Kommentar
1	577742001	LYDDÆMPER KPL	1	
2	574381401	STYRERING	1	
3	527682601	GNISTFANGER	1	
4	510485801	NUT	2	
5	522004501	PIPE.EXHAUST	1	
6	516808801	SCREW	1	
7	521792001	PAKNING	1	
8	522638801	BOLT	2	
9	521516201	BOLT	2	
10	516960901	NUT	2	

G T435
CARBURETOR & AIR FILTER

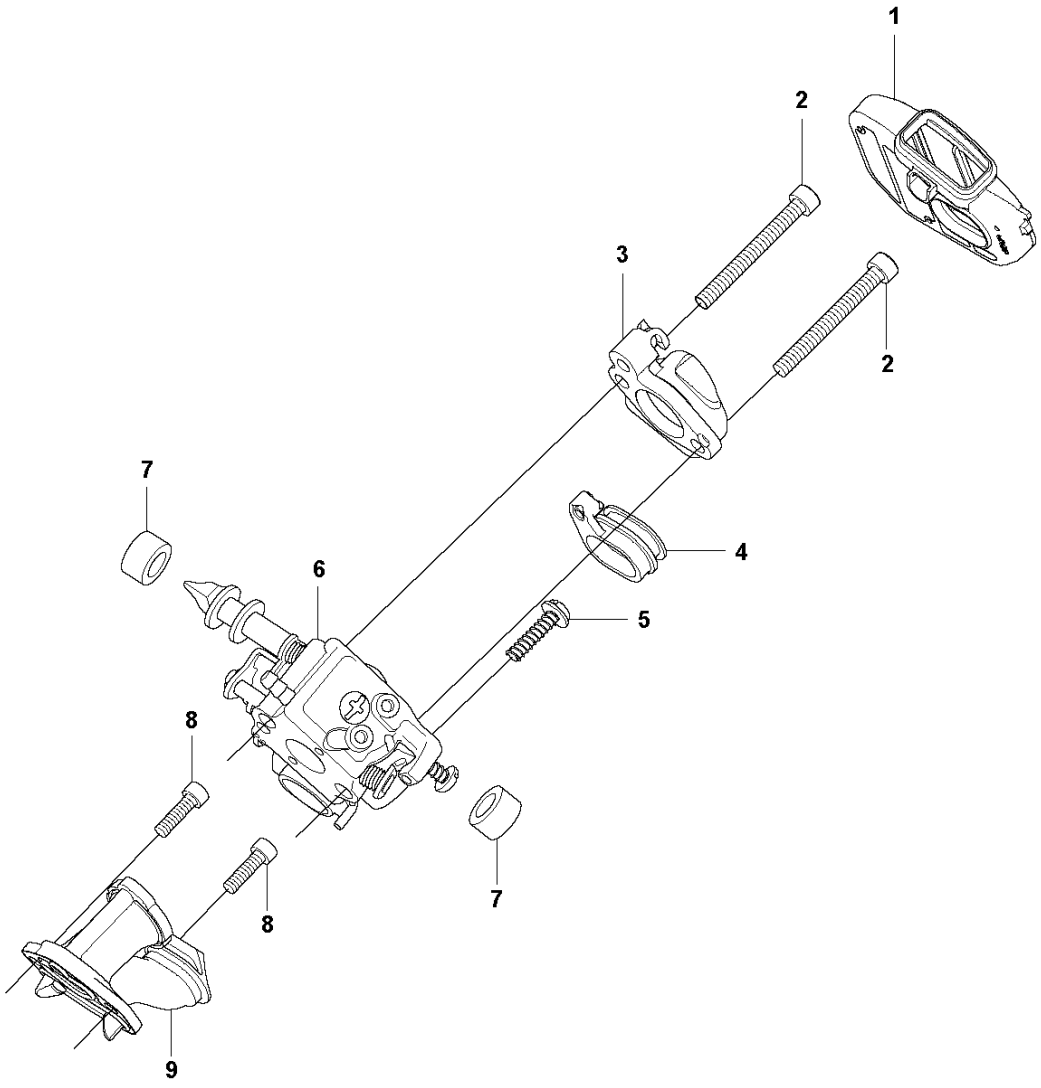

Reference	Artikelnummer	Varenavn	Antal	Kommentar
1	527674701	LUFTFILTER	1	
2	575725401	SCREW	2	
3	527674501	MELLEMSTYKKE	1	
4	527675101	TÆTNING	1	
5	521518101	SCREW	1	
6	578936901	KARBURATOR	1	
7	513628701	TÆTNING	2	
8	522638501	BOLT	2	
9	587139401	MELLEMSTYKKE	1	

H T435 CRANKCASE

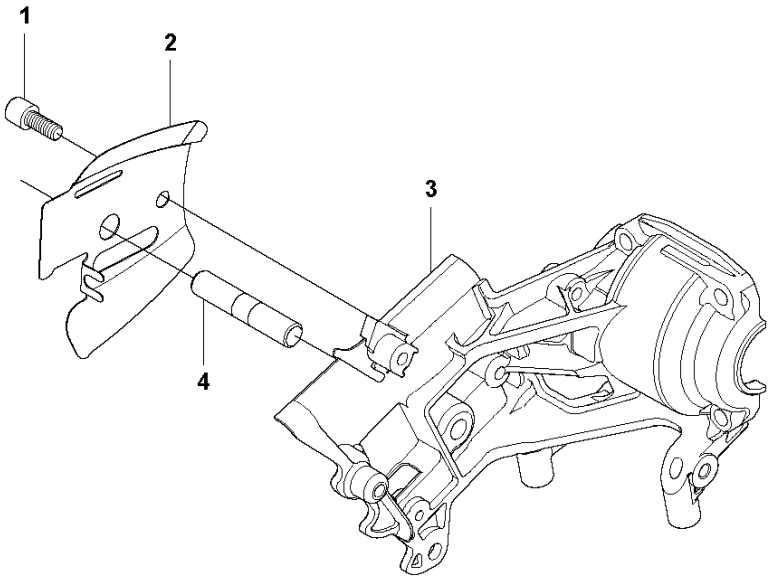

Reference	Artikelnummer	Varenavn	Antal	Kommentar
1	521799901	BOLT	1	
2	522012001	PLADE	1	
3	527665601	KRUMTAPHUS	1	
4	516738001	BOLT	1	

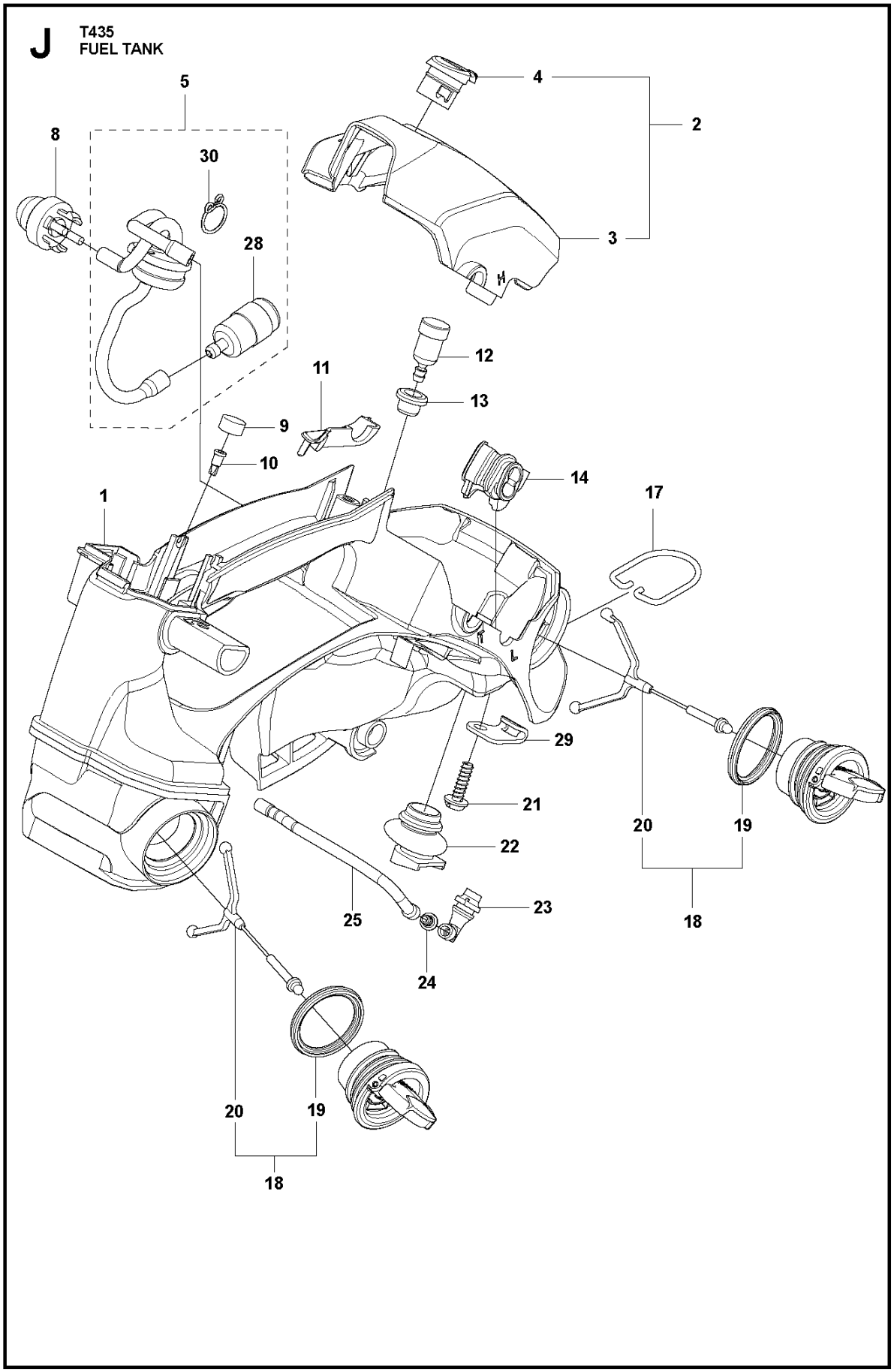
J
T435
FUEL TANK
5
4
2
8
30
3
28
12
11
13
9
10
14
1
17
29
21
20
19
22
18
25
23
24
20
19
18

Reference	Artikelnummer	Varenavn	Antal	Kommentar
1	587495502	HÅNDTAG	1	
2	522017701	COVER	1	
3	522017801	COVER	1	
4	522017901	KNOP	1	
5	522647602	RØR KPL.	1	For EU only
5	579519203	BENZINSLANGE	1	For US/CAN only
8	503936601	PURGE	1	
9	516948101	TÆTNING	1	
10	516961901	TANKLUFTNINGSVENTIL	1	
11	522017601	FÆSTE	1	
12	513751501	ÅNDESLANGE	1	
13	514201402	GENNEMFØRING	1	
14	579606501	STYRERING	1	
17	522019401	OPHÆNG	1	
18	577878603	TANKDÆKSEL KPL	2	
19	589241301	PAKNING	2	

20	503578901	HOLDER	2
21	521518001	SCREW	1
22	522647101	RØR	1
23	522647802	RØR	1
24	516950301	LED	1
25	595526906	BENZINSLANGE	1
28	575960701	FILTER	1
29	522019301	PLATE EYELET	1
30	506707001	KLEMME	1

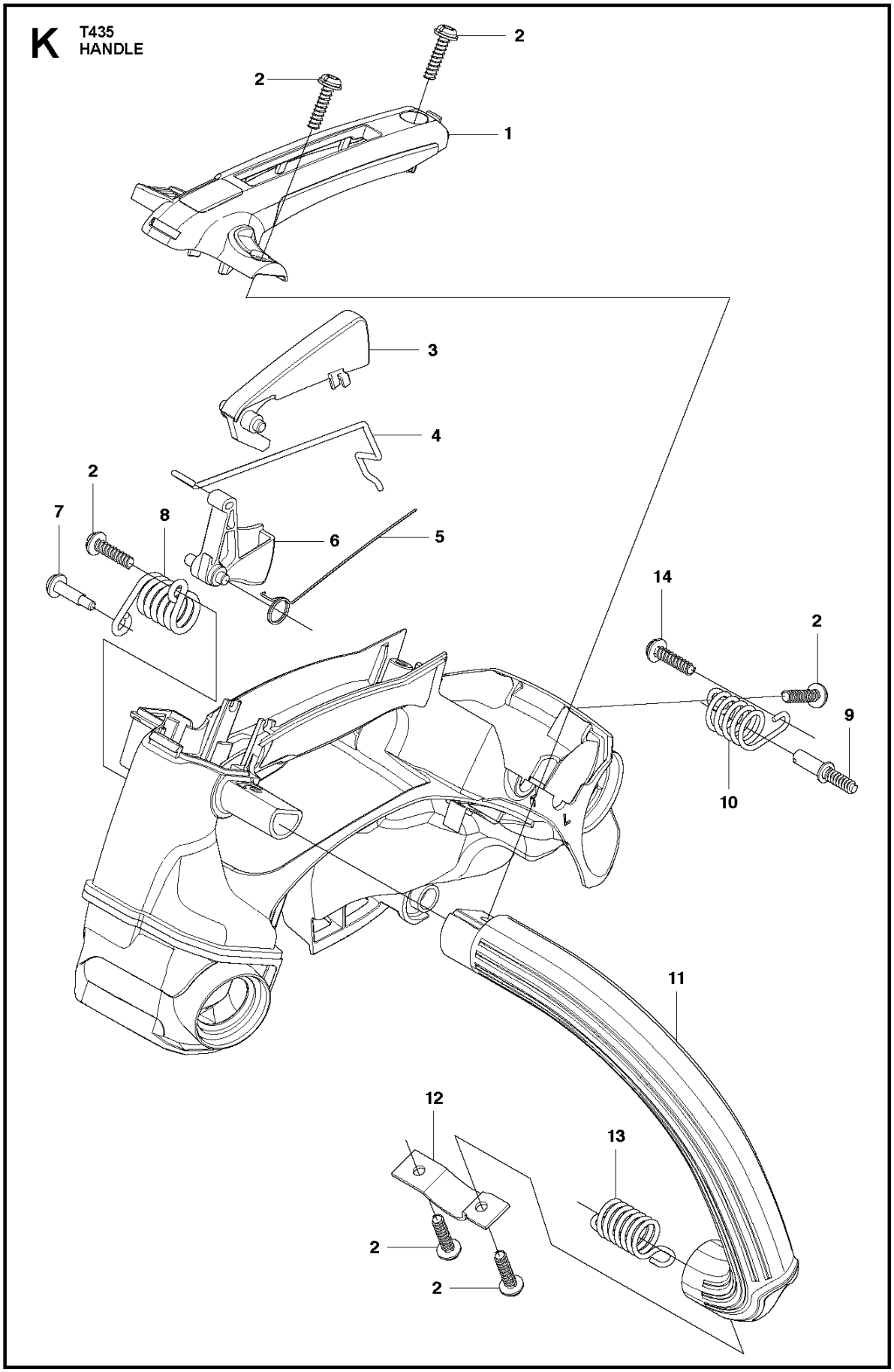
K
T435
HANDLE
2
2
1
3
4
2
7
8
6
5
14
2
9
10
11
12
13
2
2

Reference	Artikelnummer	Varenavn	Antal	Kommentar
1	522017401	COVER	1	
2	521518101	SCREW	6	
3	522017001	ARM	1	
4	522646601	ROD.TH	1	
5	521078901	FJEDER	1	
6	522017101	GASREGULATOR	1	
7	522638601	SCREW	1	
8	522642201	SPRING.FRONT	1	
9	513727801	BOLT	1	
10	522642401	SPRING.PTO	1	
11	522019101	L HANDLE	1	
12	521557201	BÆLTE	1	
13	522642301	BØSNING	1	
14	521518001	SCREW	1	

M T435
IGNITION SYSTEM

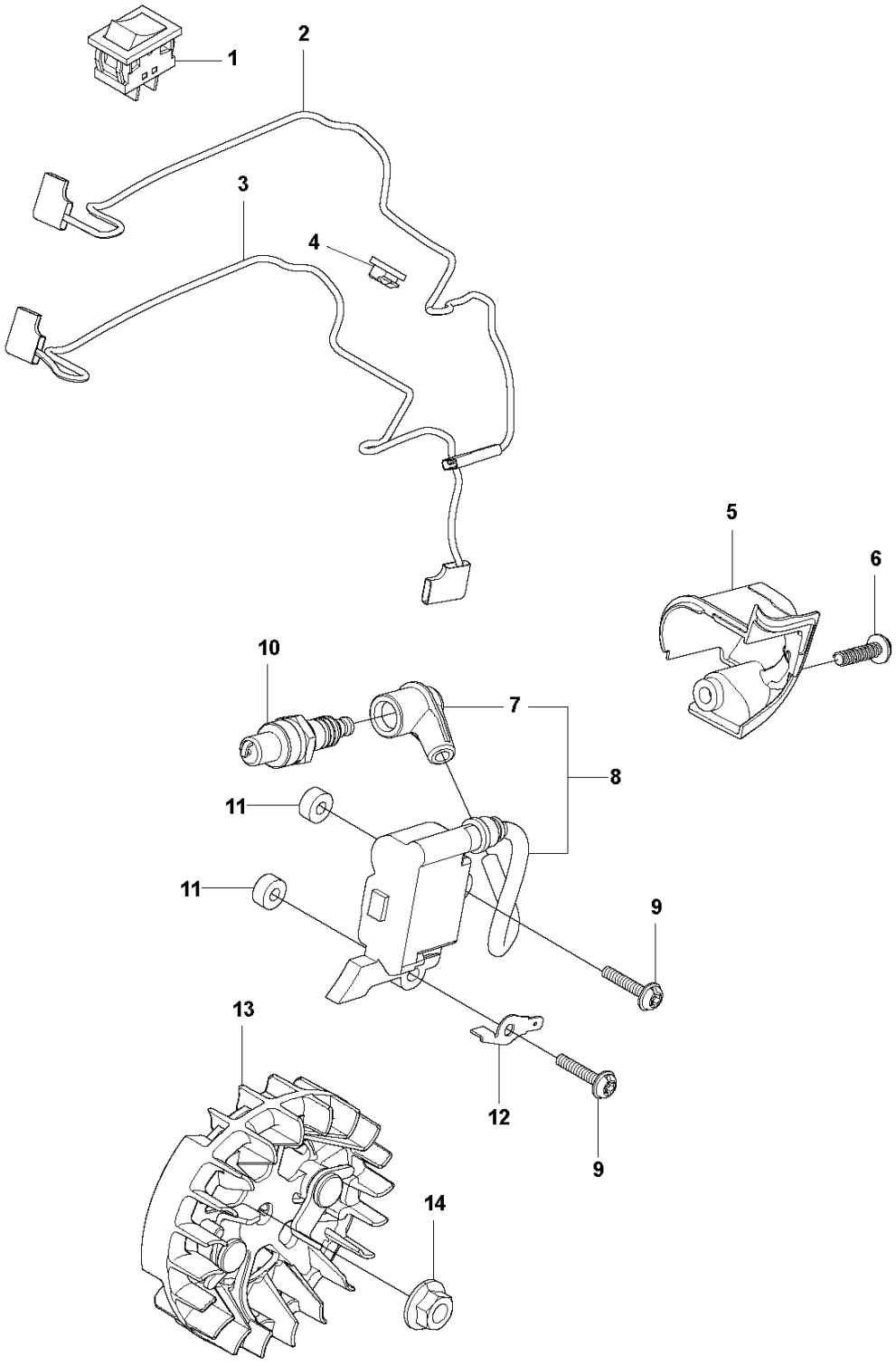

Reference	Artikelnummer	Varenavn	Antal	Kommentar
1	586246801	STOPKONTAKT	1	
2	522644501	TRÅD	1	
3	522644601	TRÅD	1	
4	522644301	GENNEMFØRING	1	
5	585517902	COVER	1	
6	521518101	SCREW	1	
7	512444001	NAVKAPSEL	1	
8	584403701	TÆNDSPOLE KPL	1	
9	585702901	BOLT	2	
10	514543001	TÆNDRØR	1	
11	505043401	AFSTANDSSKIVE	2	
12	522644401	TERMINAL	1	
13	581972001	SVINGHJUL KPL	1	
14	504118001	NUT	1	

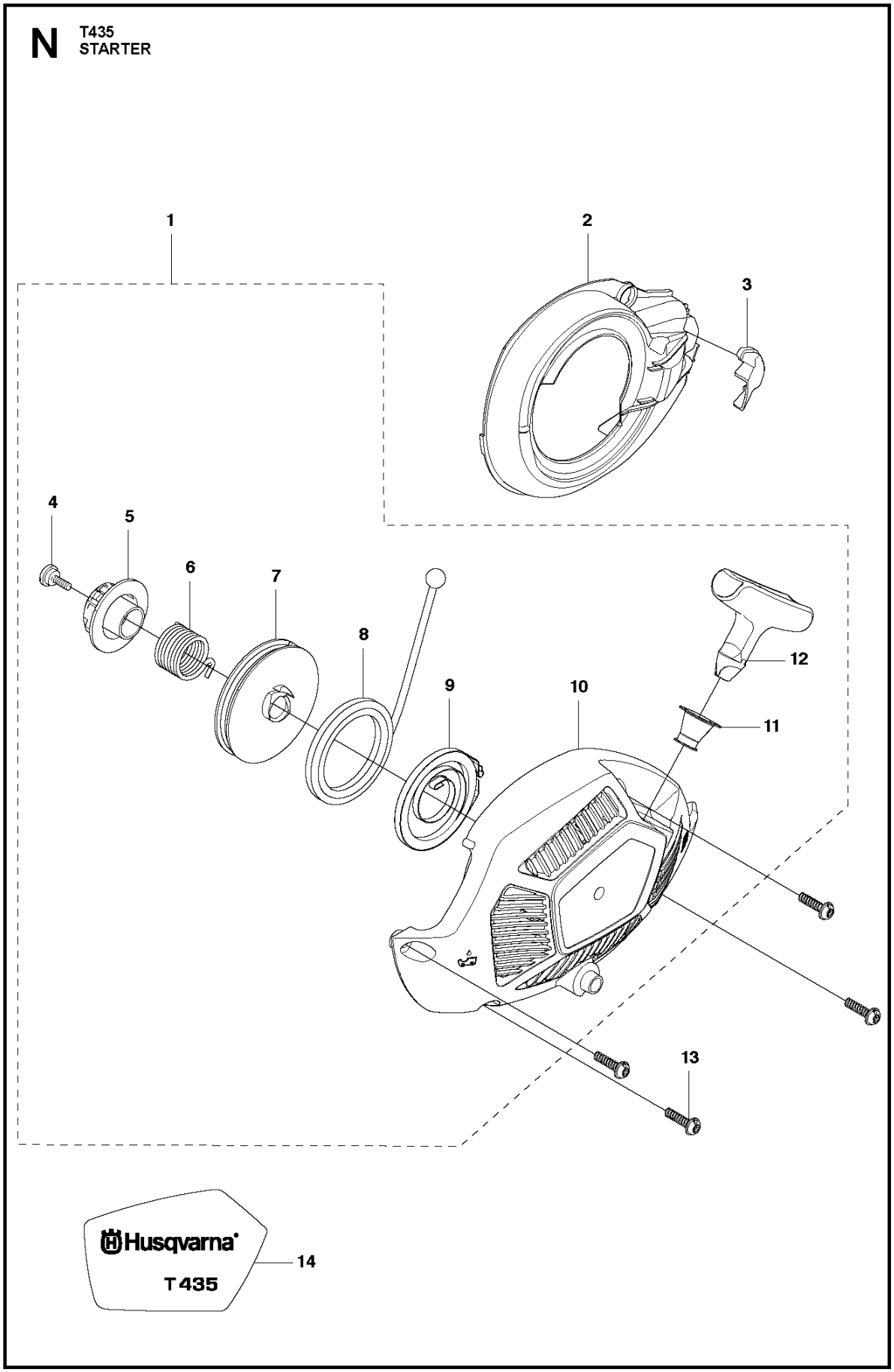
N
T435
STARTER
1
2
3
4
5
6
7
8
9
10
11
12
13
14
Husqvarna
T435

Reference	Artikelnummer	Varenavn	Antal	Kommentar
1	522012501	STARTAGGREGAT KPL	1	
2	527673601	COVER	1	
3	527673801	STYRERING	1	
4	515367101	SCREW	1	
5	522645401	CAM	1	
6	522645301	FJEDER	1	
7	522645001	SPOLE	1	
8	522645101	STARTSNOR	1	
9	522644901	SPRING_ASSY	1	
10	522012601	STARTAGGREGATHUS	1	
11	576423101	STYRERING	1	
12	537232501	STARTHÅNDTAG	1	
13	521518101	SCREW	4	
14	575868901	MÆRKAT	1	

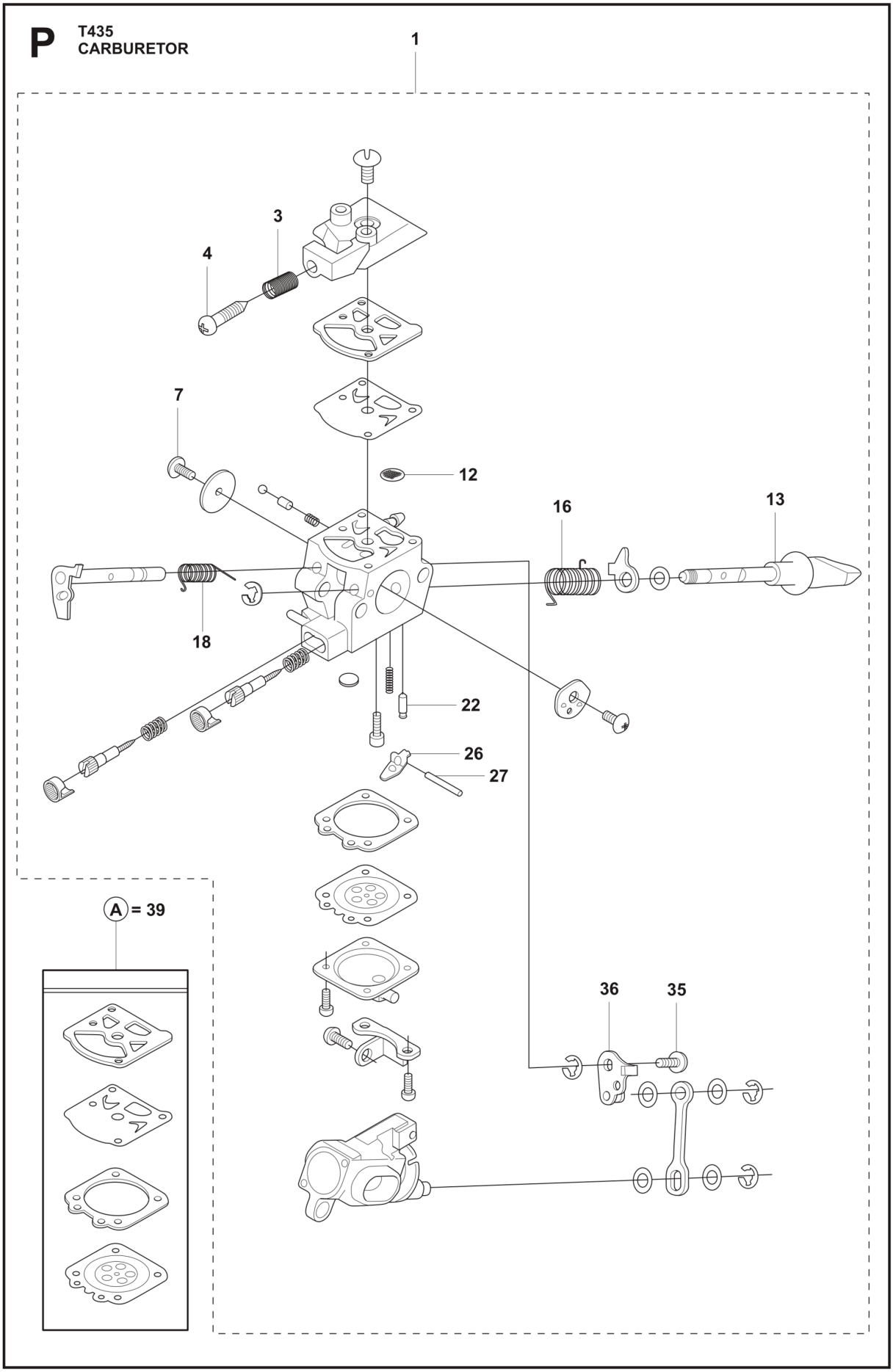
P
T435
CARBURETOR
1
3
4
7
12
16
13
18
22
26
27
A = 39
36
35

Reference	Artikelnummer	Varenavn	Antal	Kommentar
1	578936902	KARBURATOR	1	
3	521066301	FJEDER	1	
4	516778301	SCREW	1	
7	520759801	SCREW	1	
12	520957001	NET	1	
13	522632001	AKSEL KPL	1	
16	511034101	FJEDER	1	
18	516843901	FJEDER	1	
22	521085401	VENTIL	1	
26	520977201	HÆVEARM	1	
27	520977401	STIFT	1	
35	520759801	SCREW	1	
36	522645901	LÆNK	1	
39	527661601	PAKNINGSSÆT	1	

Q T435 ACCESSORIES

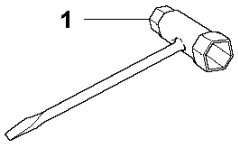

Reference	Artikelnummer	Varenavn	Antal	Kommentar
1	521532901	SKRUENØGLE	1	