RT 5097.1

Reservedelsliste
09.10.2026
Denmark, dansk

Indholdsfortegnelse

A - Ramme 2
B - Instrumentbræt. 5
C - Beklædning 7
D - Motorhjelm 9
E - Styr, foraksel 11
F - Sæde 14
G - Bagbeklædning 17
H - Motor, tank 19
I - Gearkasse, baghjul, knivkobling 22
J - Bremse, Parkeringsbremse, Afbryderhåndtag 25
K - Udtagning af klippeanordning 28
L - Klipningsanordning, kabinet 30
M - Knivdrev 32
N - Græsopsamlingskurv 35
O - Elektriske komponenter 37
P - Strømskema 41
Q - Kontaktplan 44
R - Værktøj 47
S - Specialværktøj 49
T - Smøremidler 51

A - Ramme

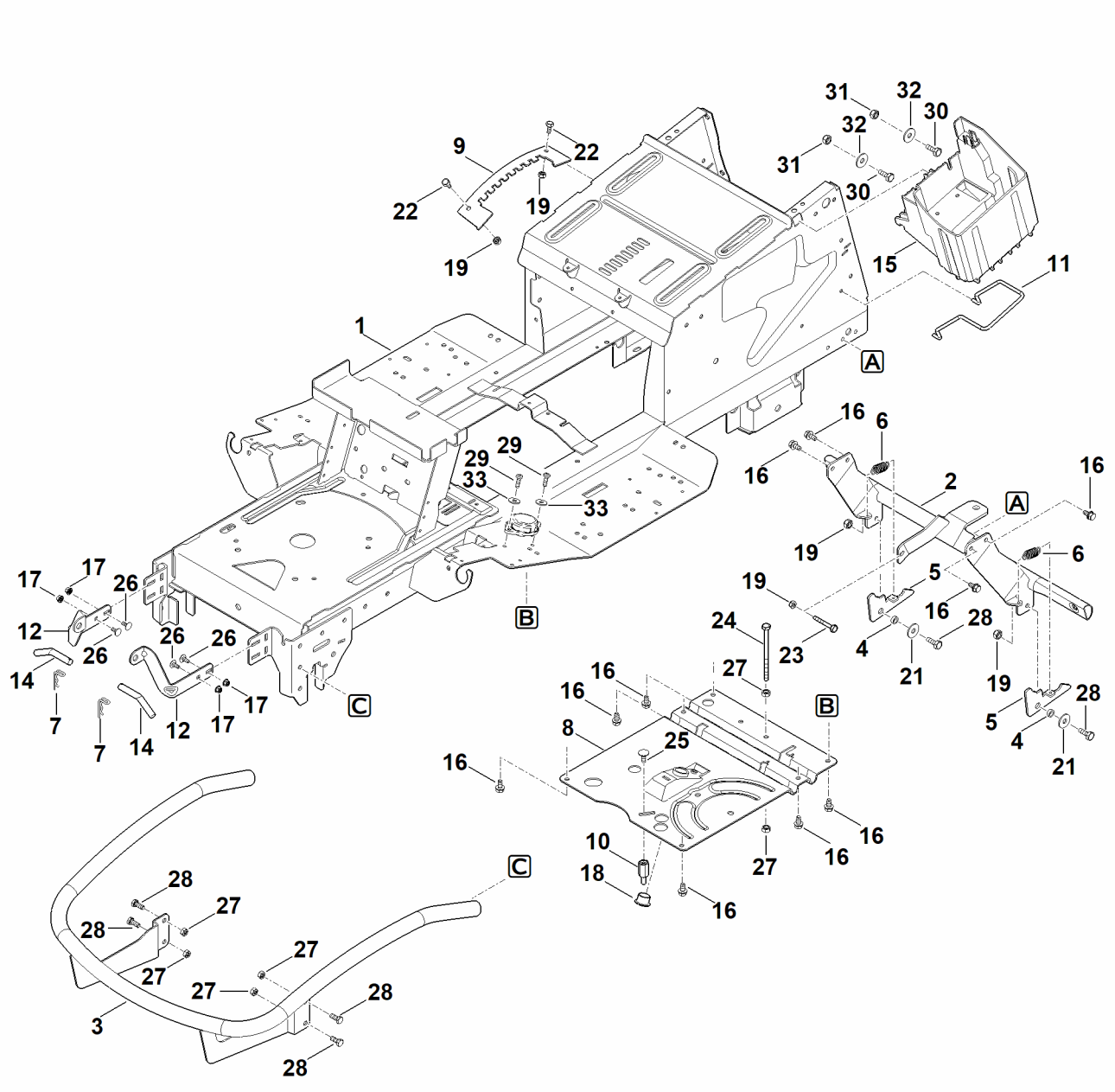
1
2
3
4
5
6
7
8
9
10
11
12
14
15
16
17
18
19
21
22
23
24
25
26
27
28
29
30
31
32
33
A
B
C

A - Ramme

#	Delnummer	Beskrivelse	Mængde	Indeholder varer	Bemærkninger
1	6170 700 3107	Ramme	1		
2	6170 760 9105	Stiver	1		
3	6907 760 7310	Stødstang	1		
4	6170 763 0720	Afstandsmuffe	2		
5	6170 763 6010	Låsegreb	2		
6	6170 703 5120	Trækfjeder	2		
7	6170 763 1000	Fjederklemme 2,8	2		
8	6165 703 8910	Plade	1		
9	6165 703 9500	Stopplade	1		
10	6165 704 1820	Bolt	1		
11	6170 403 0410	Batteriholder	1		
12	6170 007 1002	Sæt hængsler	1		
14	6170 763 6300	Stikbolt	2		
15	6170 403 0102	Batteriholder	1		
16	9039 488 1782	Selvskærende skrue M8x16	9		
17	9216 261 0901	Sekskantmøtrik M6	4		
18	9533 003 9246	Brystbøsning	1		
19	9212 260 1100	Sekskantmøtrik M8	5		
21	9307 021 0180	Skive 8,4	2		
22	9008 318 1780	Sekskantskrue M8x16	2		
23	9008 319 1950	Sekskantskrue M8x50	1		
24	9008 319 2080	Sekskantskrue M8x130	1		
25	9027 318 1820	Fladrundbolt M8x20	1		
26	9027 068 1280	Fladrundbolt M6x16	4		
27	9210 259 1100	Sekskantmøtrik M8	6		
28	9008 318 1800	Sekskantskrue M8x20	6		
29	9039 490 0994	Gevindformende skrue M6x16	2		

A - Ramme

#	Delnummer	Beskrivelse	Mængde	Indeholder varer	Bemærkninger
30	9008 318 1800	Sekskantskrue M8x20	2		
31	9212 260 1100	Sekskantmøtrik M8	2		
32	9310 021 0180	Skive 8,4	2		
33	9307 010 0140	Skive 6,4	2		

B - Instrumentbræt.

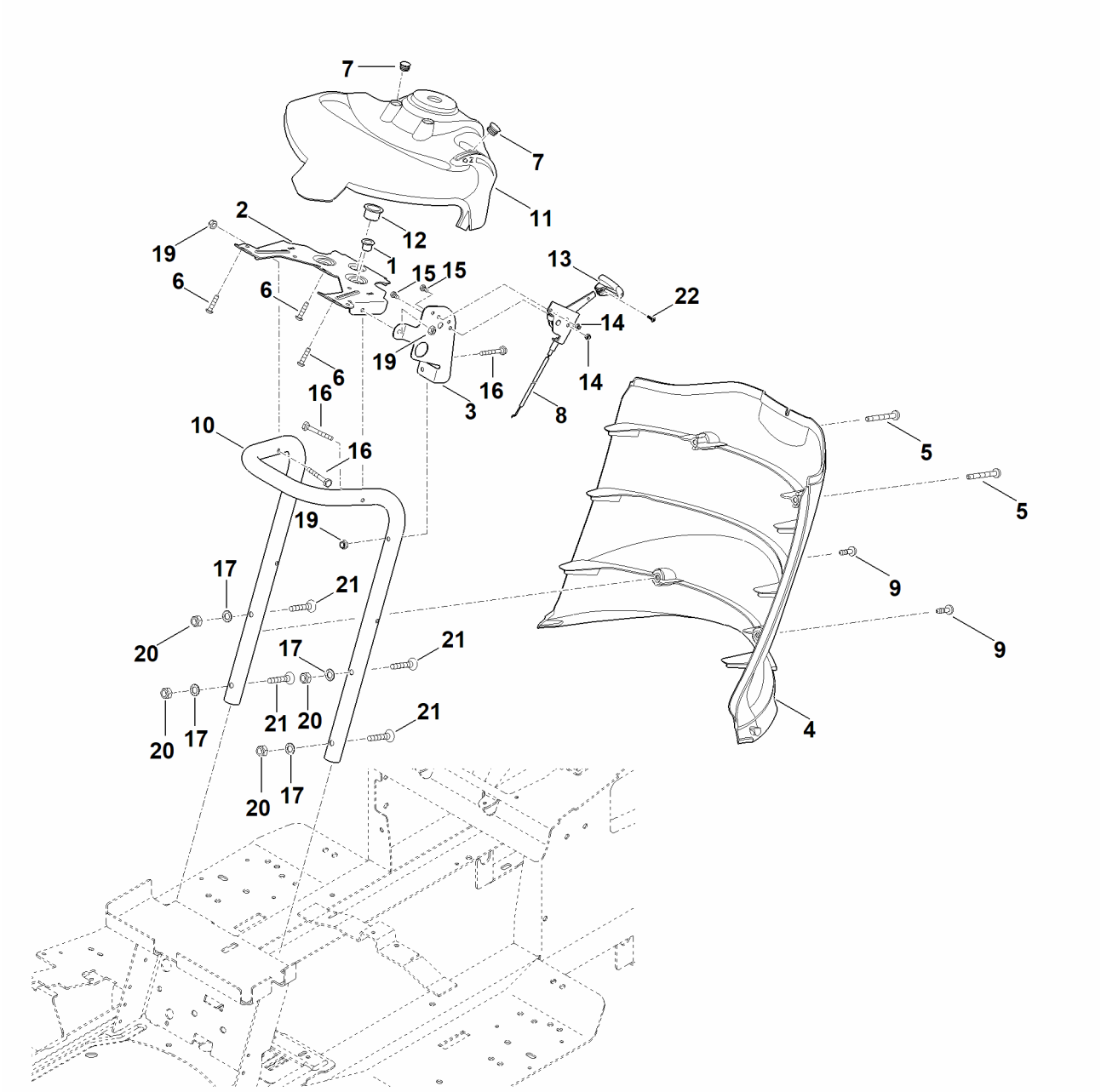

B - Instrumentbræt.

#	Delnummer	Beskrivelse	Mængde	Indeholder varer	Bemærkninger
1	9533 003 9223	Brystbøsning	1		
2	6170 703 6200	Konsol	1		
3	6170 763 5450	Holdeplade	1		
4	6170 706 4700	Beklædning	1		
5	9039 490 1380	Gevindformende skrue M6x35	2		
6	9074 478 4131	Skrue IS P5x22	3		
7	9302 929 0500	Bundprop	2		
8	6160 180 1100	Gaskabel	1		
9	9039 488 1287	Selvskærende skrue M6x22	2		
10	6165 703 8500	Støtte	1		
11	6165 706 6210	Instrumentbræt	1		
12	9533 003 9246	Brystbøsning	1		
13	6170 180 2800	Greb	1	22	
14	9212 260 0705	Sekskantmøtrik M5	2		
15	9008 318 0960	Sekskantskrue M5x12	2		
16	9008 319 1380	Sekskantskrue M6x35	3		
17	9330 630 0180	Stjernefjederskive 8,4	4		
19	9212 260 0900	Sekskantmøtrik M6	3		
20	9212 260 1100	Sekskantmøtrik M8	4		
21	9064 345 1900	Forsænket skrue M8x40	4		
22	9104 003 3003	Selvskærende skrue P4x12	1		

C - Beklædning

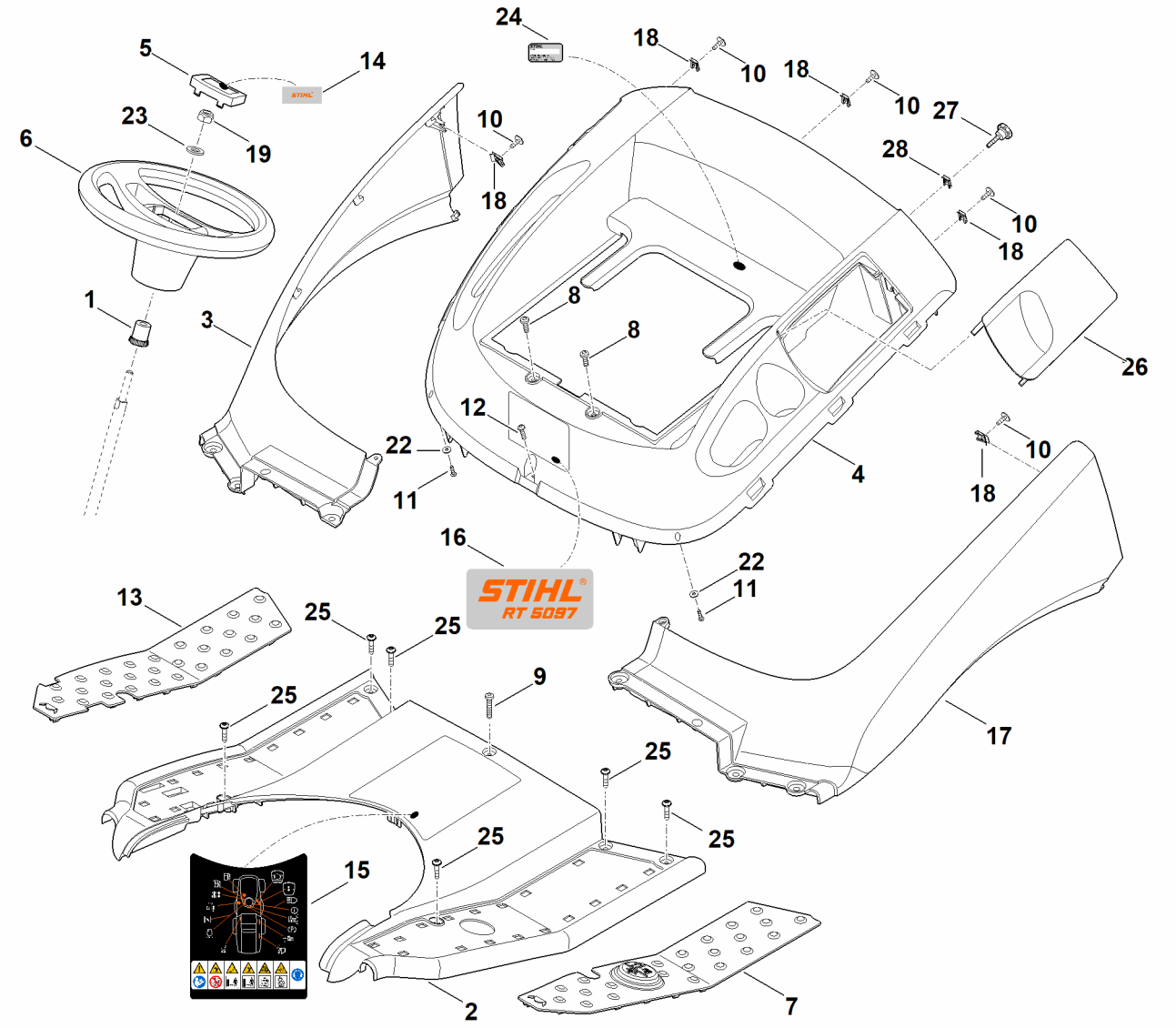

C - Beklædning

#	Delnummer	Beskrivelse	Mængde	Indeholder varer	Bemærkninger
1	6170 703 5800	Forbindelsesstykke	1		
2	6160 780 2092	Afskærmning, komplet.	1	15	
3	6170 706 6015	Skærm til højre	1		
4	6170 780 2001	Afskærmning, komplet.	1	26-28	uden mærkat
5	6170 760 2601	Låg	1	14	
6	6170 760 0200	Rat	1		
7	6170 706 5402	Måtte til venstre	1		
8	9039 490 0994	Gevindformende skrue M6x16	2		
9	9039 490 1380	Gevindformende skrue M6x35	1		
10	9018 318 1260	Sekskantskrue M6x12	5		
11	9104 003 3003	Selvskærende skrue P4x12	2		
12	9104 003 4139	Selvskærende skrue P6x25	1		
13	6170 706 5415	Måtte til højre	1		
14	6170 967 4411	Mærkat STIHL	1		
15	6160 967 4422	Advarselshenvisning	1		
16	6160 967 1500	Typeskilt RT 5097	1		
17	6170 706 6000	Skærm til venstre	1		
18	9286 003 1000	Påsætningsmøtrik M6	5		
19	9212 263 1400	Sekskantmøtrik M12	1		
22	9307 021 0100	Skive 4,3	2		
23	9291 020 0220	Skive 13	1		
24	0000 967 3454	Henvisningsskilt maskinnummer	1		
25	9039 488 1289	Selvskærende skrue M6x25	6		
26	6170 706 3411	Dæksel	1		
27	0000 760 1802	Drejegreb	1		
28	9286 003 1000	Påsætningsmøtrik M6	1		

D - Motorhjelm

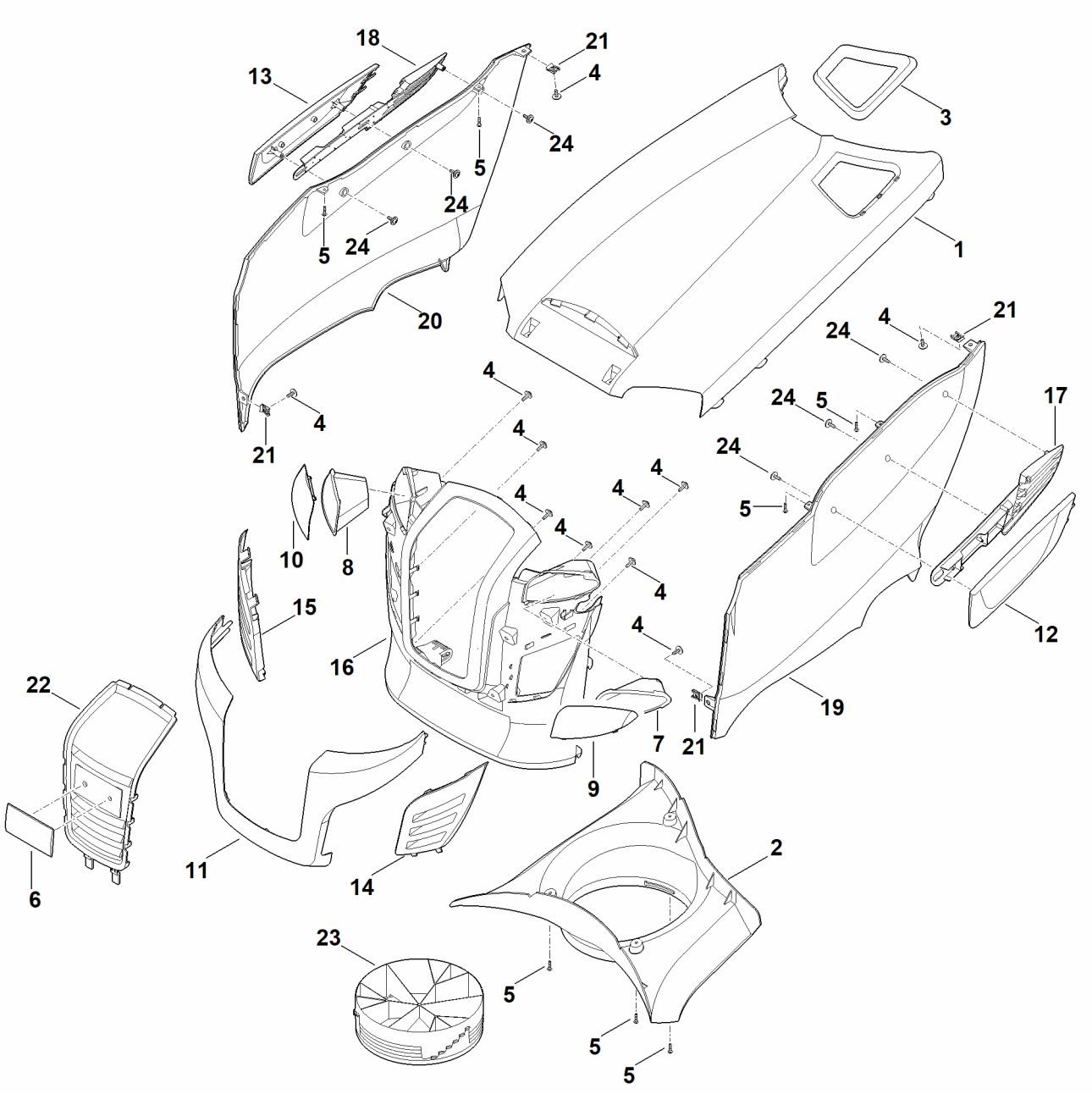

D - Motorhjelm

#	Delnummer	Beskrivelse	Mængde	Indeholder varer	Bemærkninger
1	6170 706 9601	Motorhjelm	1		
2	6170 087 3000	Luftføringshætte	1		
3	6170 352 4000	Overløbsbeskyttelse	1		
4	9102 090 3781	Kombi-pladeskrue 4,8x16	11		
5	9104 003 8734	Selvskærende skrue P4x16	7		
6	0000 967 1011	Skilt	1		
7	6170 403 1210	Reflektor til venstre	1		
8	6170 403 1215	Reflektor til højre	1		
9	6170 405 3210	Forlygteglas til venstre	1		
10	6170 405 3215	Forlygteglas til højre	1		
11	6170 706 3611	Plade	1		
12	6170 706 3621	Plade til venstre	1		
13	6170 706 3626	Plade til højre	1		
14	6170 706 5710	Gitter til venstre	1		
15	6170 706 5715	Gitter til højre	1		
16	6170 706 9911	Motorhjelm front	1		
17	6170 766 0800	Luftstyring til venstre	1		
18	6170 766 0805	Luftstyring til højre	1		
19	6170 706 9811	Motorhjelm sidedel til venstre	1		
20	6170 706 9816	Motorhjelm sidedel til højre	1		
21	9991 003 0712	Påsætningsmøtrik 4,8	4		
22	6170 780 5503	Gitter komplet	1	6	
22	6170 780 5501	Gitter komplet Op til serienummer: 980283582	1	6	
23	6170 084 1900	Luftføringsring	1		
24	9102 090 3781	Kombi-pladeskrue 4,8x16	6		

E - Styr, foraksel

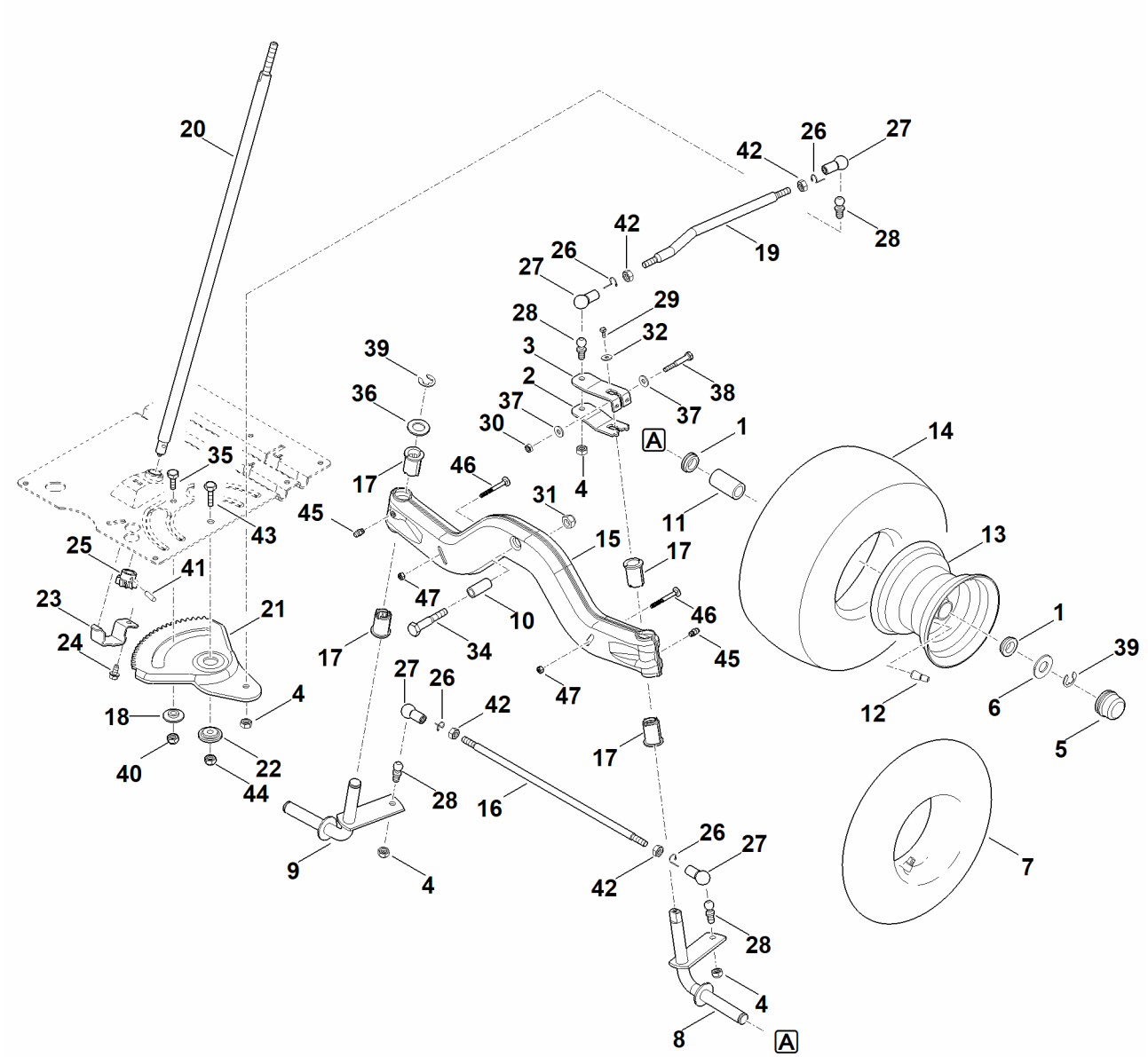

E - Styr, foraksel

#	Delnummer	Beskrivelse	Mængde	Indeholder varer	Bemærkninger
	6170 700 0415	Hjul kompl. 15"	2	1,11-14	Udskift parvist, kontroller klippeanordningens indstilling efter udskiftningen
1	6170 764 2700	Brystbøsning	4		
2	6165 703 6735	Håndtag nede	1		
3	6165 703 6730	Håndtag oppe	1		
4	9212 263 1301	Sekskantmøtrik M10x1	4		
5	6170 708 7420	Låg	2		
6	6170 763 0910	Skive 42	2		
7	0000 704 6700	Slange 15x6,0 - 6	2		
8	6170 760 5000	Akseltap til venstre	1		
9	6170 760 5005	Akseltap til højre	1		
10	6170 763 3010	Lejebøsning	1		
11	9512 003 4660	Nålekrans 20x30x65	2		
12	0000 731 7700	Ventil	2		
13	6170 760 3900	Fælg 6,0-6	2		
14	6170 704 9505	Dæk 15x6,0-6	2		Udskift parvist, kontroller klippeanordningens indstilling efter udskiftningen
15	6165 700 2408	Aksel	1	17,45	
16	6165 763 5700	Styreforbindelsesstang	1		
17	6165 763 3011	Lejebøsning	4		
18	6165 763 3000	Lejebøsning	1		
19	6165 703 1700	Stang	1		
20	6165 763 3510	Aksel	1		
21	6165 703 4805	Tandfjederskivesegment	1		

E - Styr, foraksel

#	Delnummer	Beskrivelse	Mængde	Indeholder varer	Bemærkninger
21	6165 703 4800	Tandfjederskivesegment	1		
22	6165 763 3200	Brystbøsning	1		
23	6165 703 6900	Holder	1		
24	9039 488 1782	Selvskærende skrue M8x16	1		
25	6170 763 6100	Drivende hjul	1		
26	9666 003 7016	Låsebøjle	4		
27	9666 003 7024	Kugleskål B16	4		
28	9666 003 5114	Kugleled M10x1 C16	4		
29	9039 488 0996	Selvskærende skrue M6x12	1		
30	9214 261 1105	Låsemøtrik M8	1		
31	9212 263 1400	Sekskantmøtrik M12	1		
32	9307 021 0140	Skive 6,4	1		
34	9007 319 3090	Sekskantskrue M12x65	1		
35	9008 318 2390	Sekskantskrue M10x25	1		
36	9294 021 0330	Skive 21	1		
37	9309 021 0180	Skive 8,4	2		
38	9007 319 1961	Sekskantskrue M8x55-8.8	1		
39	9460 624 1500	Låseskive 15	3		
40	9212 263 1300	Sekskantmøtrik M10	1		
41	9384 620 3120	Rørformet passtift 6x24	1		
42	9210 261 1300	Sekskantmøtrik M10	4		
43	9010 345 2431	Sekskantskrue M10x1x35	1		
44	9212 263 1301	Sekskantmøtrik M10x1	1		
45	9794 003 1851	Nippel M6	2		
46	9027 318 1450	Fladrundbolt M6x60	2		
47	9214 261 0900	Låsemøtrik M6	2		

F - Sæde

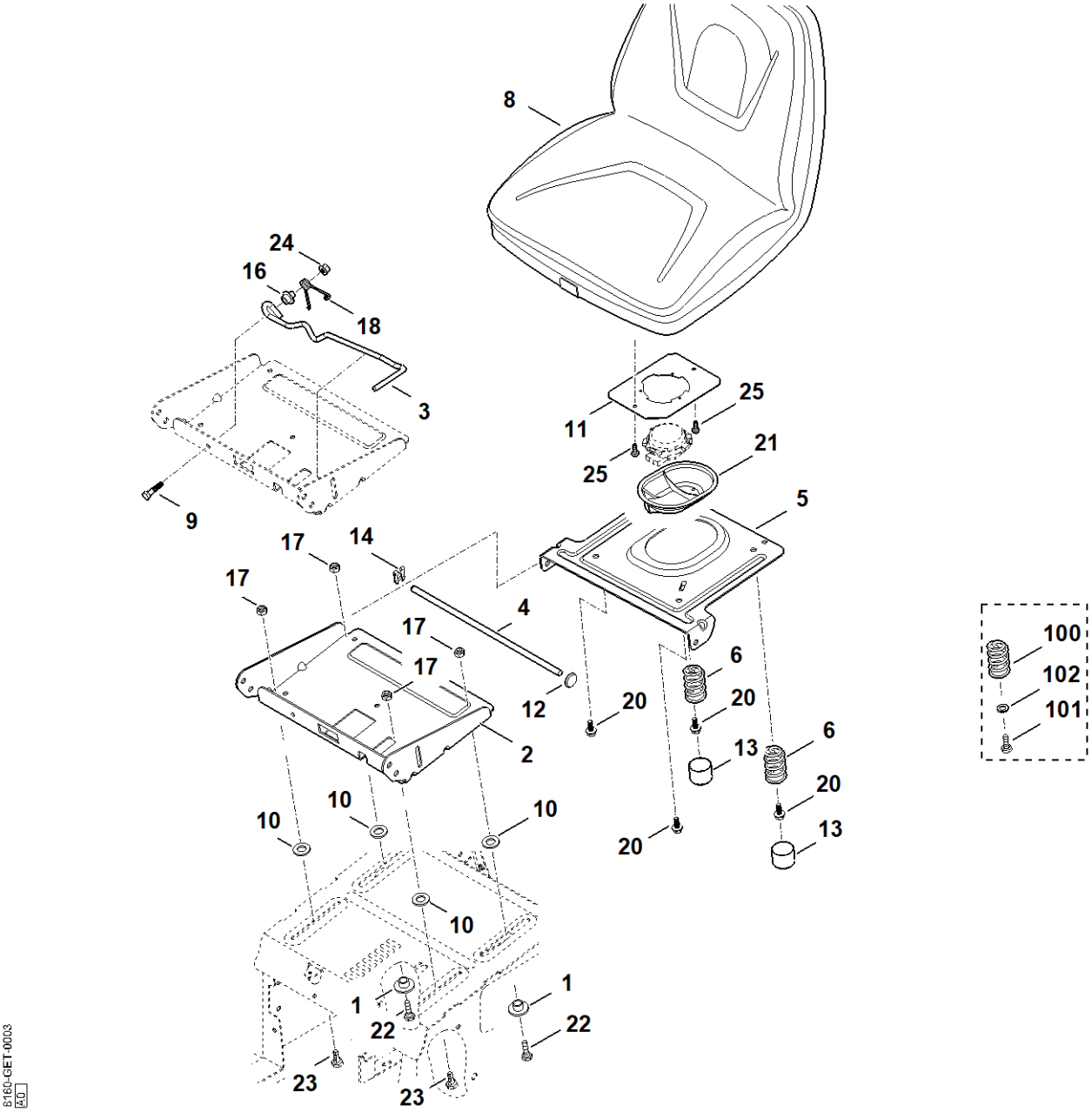

8
24
16
18
3
9
11
25
25
21
5
17
14
17
4
17
17
12
20
6
20
2
13
6
20
13
20
10
10
10
10
1
1
22
22
23
23
100
102
101
8160-GET-0003
A0

F - Sæde

#	Delnummer	Beskrivelse	Mængde	Indeholder varer	Bemærkninger
1	6170 763 3700	Afstandsring	2		
2	6140 763 4201	Justeringselement	1		
3	6140 763 2920	Indstillingsgreb	1		
4	6170 703 1750	Stang	1		
5	6170 763 5441	Holdeplade	1		
6	6170 703 6405	Trykfjeder	2		
8	6170 760 0315	Sæde	1		
9	9008 318 1900	Sekskantskrue M8x40	1		
10	6170 763 0900	Skive	4		
11	6170 703 8920	Plade	1		
12	9417 021 7530	Snapfastgørelse	1		
13	6170 708 7410	Låg	2		
14	9460 620 8030	Låseskive SL-10	1		
16	6140 763 3210	Brystbøsning	1		
17	9212 260 1100	Sekskantmøtrik M8	4		
18	6140 703 4920	Vinkelfjeder	1		
20	9018 318 1802	Sekskantskrue M8x20	4		
21	6170 706 0731	Afskærmning	1		
21	6170 706 0730	Afskærmning Op til serienummer: 980211948	1		
22	9008 318 1800	Sekskantskrue M8x20	2		
23	6170 763 2210	Styrestykke	2		
24	9216 261 1100	Sekskantmøtrik M8	1		
25	9075 478 4610	Cylinderskrue M6x16	2		
100	6170 703 6400	Trykfjeder Op til serienummer: 980303212	2		
101	9008 318 1800	Sekskantskrue M8x20 Op til serienummer: 980303212	4		

F - Sæde

#	Delnummer	Beskrivelse	Mængde	Indeholder varer	Bemærkninger
102	9291 020 0180	Skive 8,4 Op til serienummer: 980303212	4		

G - Bagbeklædning

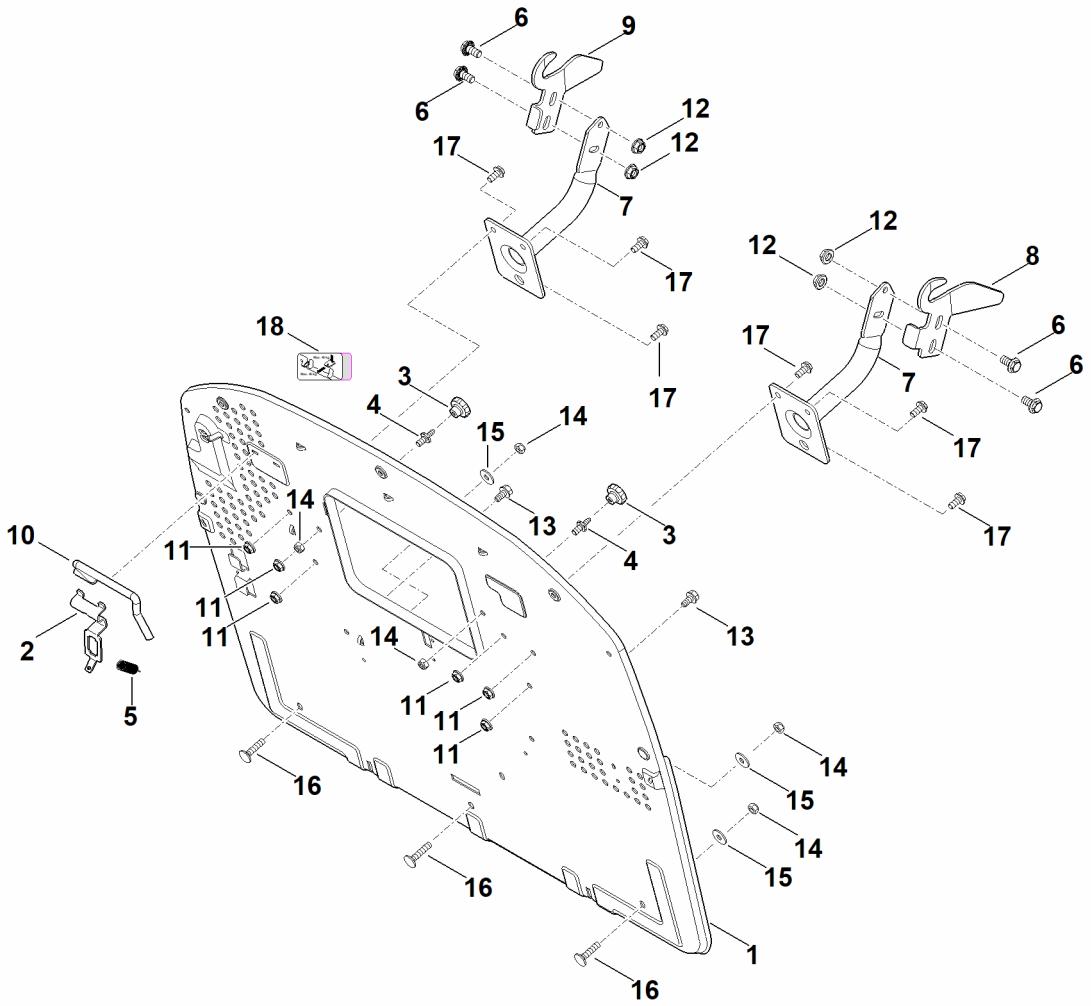

G - Bagbeklædning

#	Delnummer	Beskrivelse	Mængde	Indeholder varer	Bemærkninger
1	6170 763 1120	Bagbeklædning	1		
2	6170 435 6100	Holdeplade	1		
3	6170 760 1800	Drejegreb	2		
4	6170 763 2310	Låsebolt	2		
5	6170 703 5130	Trækfjeder	1		
6	9018 318 2361	Sekskantskrue M10x20	4		
7	6170 700 6801	Holder	2		
8	6170 763 5902	Føringsplade til venstre	1		
9	6170 763 5907	Føringsplade til højre	1		
10	6170 435 1501	Bøjle	1		
11	9220 263 1100	Sekskantmøtrik M8	6		
12	9220 260 8506	Sekskantmøtrik M10	4		
13	9039 488 1782	Selvskærende skrue M8x16	2		
14	9212 260 1100	Sekskantmøtrik M8	5		
15	9307 021 0180	Skive 8,4	3		
16	9027 068 1880	Skrue M8x35	3		
17	9018 321 1801	Sekskantskrue med flange M8x20	6		
18	6170 967 4407	Mærkat	1		

H - Motor, tank

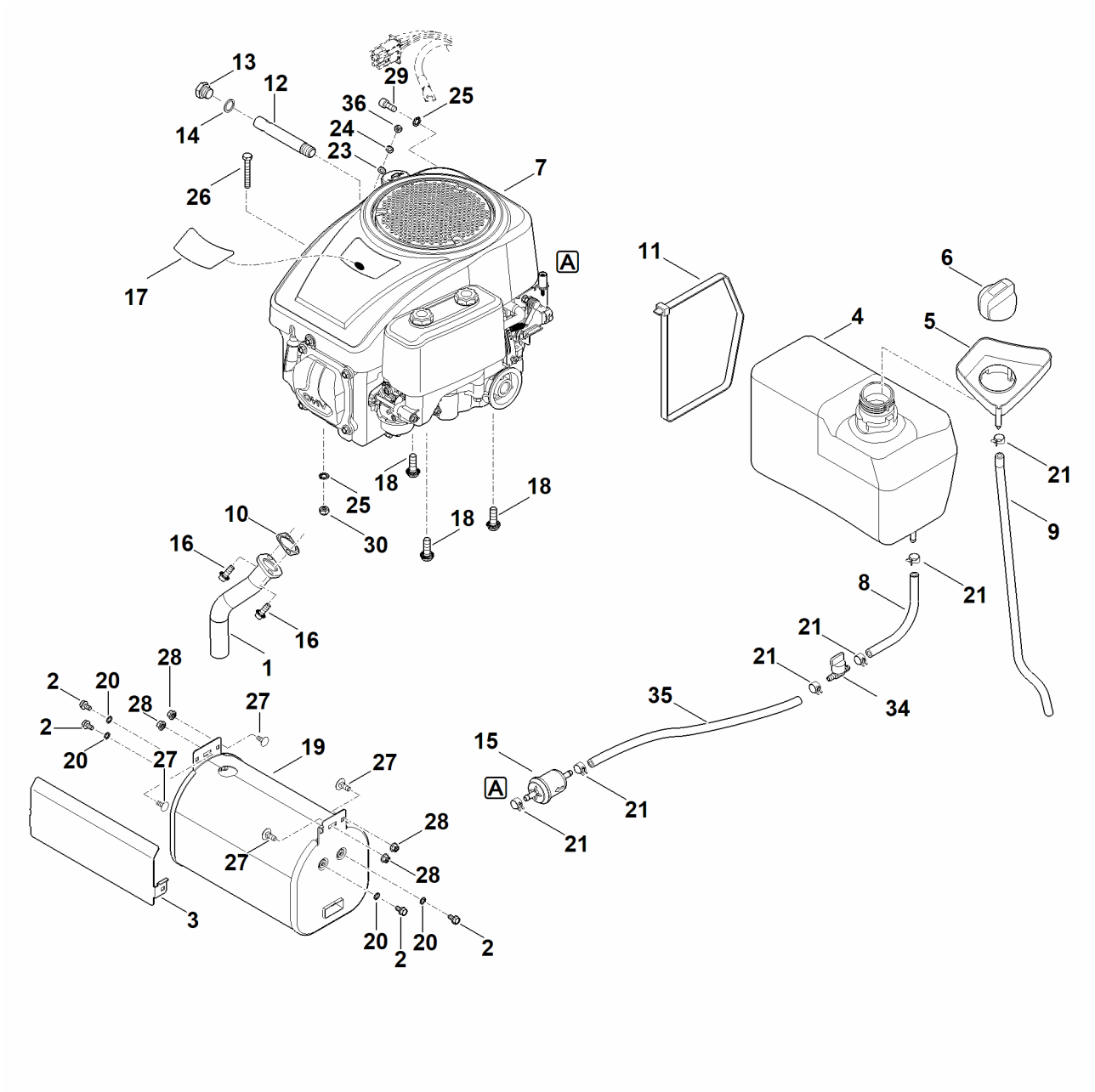

13
12
29
36
25
14
24
23
7
26
A
11
6
17
4
5
21
18
18
25
10
18
9
16
30
8
21
16
21
1
21
28
2
20
28
27
35
34
2
19
15
20
27
27
A
21
28
21
27
28
3
20
20
2
2

H - Motor, tank

#	Delnummer	Beskrivelse	Mængde	Indeholder varer	Bemærkninger
1	6160 140 2500	Manifold	1		
2	9039 488 0996	Selvskærende skrue M6x12	4		
3	6160 145 3710	Beskyttelsesplade	1		
4	6170 351 0400	Brændstoftank	1		
5	6170 352 4010	Overløbsbeskyttelse	1		
6	6170 350 1501	Tankdæksel	1		
7	6165 011 1802	EVC 4000.1 (EVC4000-0003)	1		Aflæs dataene på motoren, for reservedele, se afsnittet "Motorer"
8	6170 350 2700	Brændstofslange	1		
9	6170 358 0800	Slange	1		
10	6140 149 0600	Lyddæmperpakning	1		
11	0751 010 7236	Kabelstrips	1		
12	6170 021 8200	Rør	1		Limet (LOCTITE 243)
13	6170 028 1100	Prop	1		
14	6170 029 0500	Pakning	1		
15	0004 350 1802	Brændstoffilter	1		
16	0000 951 1700	Cylinderskrue UNC-5/16"x3/4"	2		
17	6140 967 4406	Mærkat	1		
18	9018 318 2410	Sekskantskrue M10x30	3		
19	6170 140 0650	Lyddæmper	1		
20	9330 630 0140	Stjernefjederskive 6,4	4		
21	0000 988 9100	Spændebånd	6		
23	9291 020 0140	Skive 6,4	1		
24	9320 630 0140	Fjederring 6	1		
25	9330 630 0180	Stjernefjederskive 8,4	2		

H - Motor, tank

#	Delnummer	Beskrivelse	Mængde	Indeholder varer	Bemærkninger
26	9018 318 1951	Sekskantskrue M8x50	1		
27	9027 068 1280	Fladrundbolt M6x16	4		
28	9214 261 0900	Låsemøtrik M6	4		
29	9045 319 1795	Cylinderskrue 5/16"x3/4"	1		
30	9212 260 1100	Sekskantmøtrik M8	1		
34	0000 350 1000	Brændstofhane	1		
35	6170 350 2731	Brændstofslange	1		
36	9210 260 0900	Sekskantmøtrik M6	1		

I - Gearkasse, baghjul, knivkobling

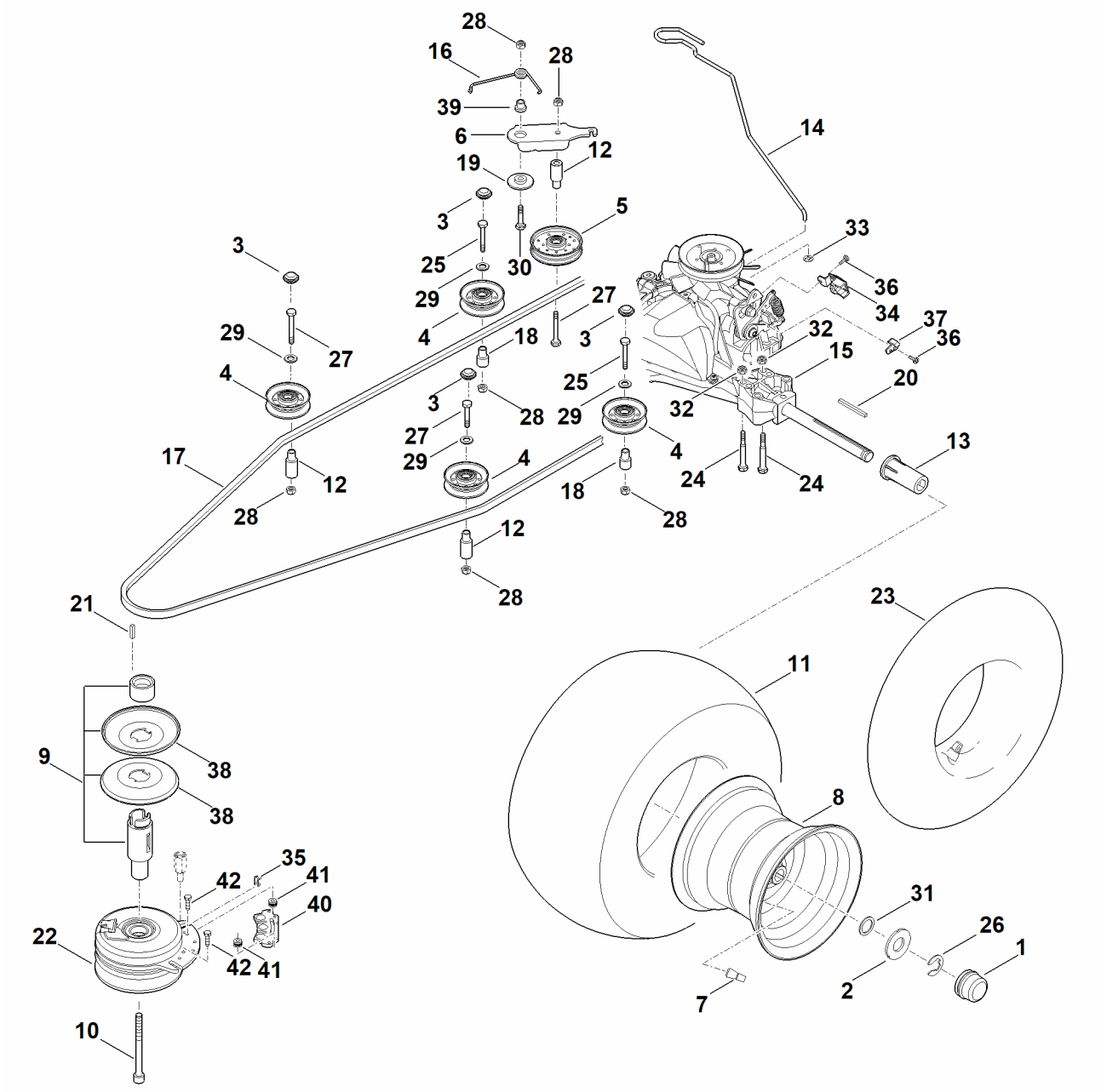

I - Gearkasse, baghjul, knivkobling

#	Delnummer	Beskrivelse	Mængde	Indeholder varer	Bemærkninger
	6170 700 0435	Hjul kompl. 18"	2	7,8,11	Udskift parvist, kontroller klippeanordningens indstilling efter udskiftningen
1	6170 708 7420	Låg	2		
2	6170 763 0910	Skive 42	2		
3	6160 706 0731	Afskærmning	4		
4	6170 760 6617	Omstyringsrulle	4		
5	6170 760 1292	Strammerulle	1		
6	6170 704 2200	Spændegreb	1		
7	0000 731 7700	Ventil	2		
8	6170 760 3920	Fælg 8,5-8	2		
9	6170 700 2511	Kileremsskive kompl.	1	38	
10	9045 348 9050	Cylinderskrue 7/16"x4,5"	1		Limet (LOCTITE 243)
11	6170 704 9525	Dæk 18x8,5-8	2		Udskift parvist, kontroller klippeanordningens indstilling efter udskiftningen
12	6160 764 2802	Afstandsmuffe	3		
13	6165 764 2800	Afstandsmuffe	2		
14	6170 647 3511	Greb	1		
15	6170 640 0120	T3-AHBF-2X3C-1TX4	1		
16	6170 703 4920	Vinkelfjeder	1		
17	6165 704 2121	Kilerem	1		
18	6170 764 2805	Afstandsmuffe	2		
19	6170 703 1920	Leje med krave	1		
20	9471 435 1622	Pasfjeder 3/16"SQx21/4"	2		

I - Gearkasse, baghjul, knivkobling

#	Delnummer	Beskrivelse	Mængde	Indeholder varer	Bemærkninger
21	9471 435 1602	Pasfjeder B1/4"SQx1"	1		
22	6170 160 2011	Knivkobling	1	40-42	
22	6170 160 2010	Knivkobling Op til serienummer: 980225771	1		
23	0000 704 6703	Slange 20x10,0 - 8	2		
24	9007 318 1980	Sekskantskrue M8x65	4		
25	9008 319 1950	Sekskantskrue M8x50	2		
26	9460 624 1500	Låseskive 15	2		
27	9008 319 1970	Sekskantskrue M8x60	3		
28	9212 260 1100	Sekskantmøtrik M8	5		
29	9291 020 0180	Skive 8,4	4		
30	9007 318 1880	Sekskantskrue M8x35	1		
31	9296 021 1657	Skive 19x26x1,5	2		
32	9216 261 1100	Sekskantmøtrik M8	4		
33	9991 003 0546	Klemring 6	1		
34	6170 403 2310	Holder	1		
35	6140 162 4500	Klemme	1		
36	9039 488 0958	Selvskærende skrue M5x10	2		
37	6170 647 1100	Vinkelstykke	1		
38	6170 700 2505	Kileremskive	1		
39	6170 764 2720	Brystbøsning	1		
40	6140 007 1800	Reparationssæt (bremsebelægning) Over serienummer: 980225771	1		
41		Afstandsmuffe	2		enkeltvis ingen reservedel
42		Sekskantskrue	2		enkeltvis ingen reservedel

J - Bremse, Parkeringsbremse, Afbryderhåndtag

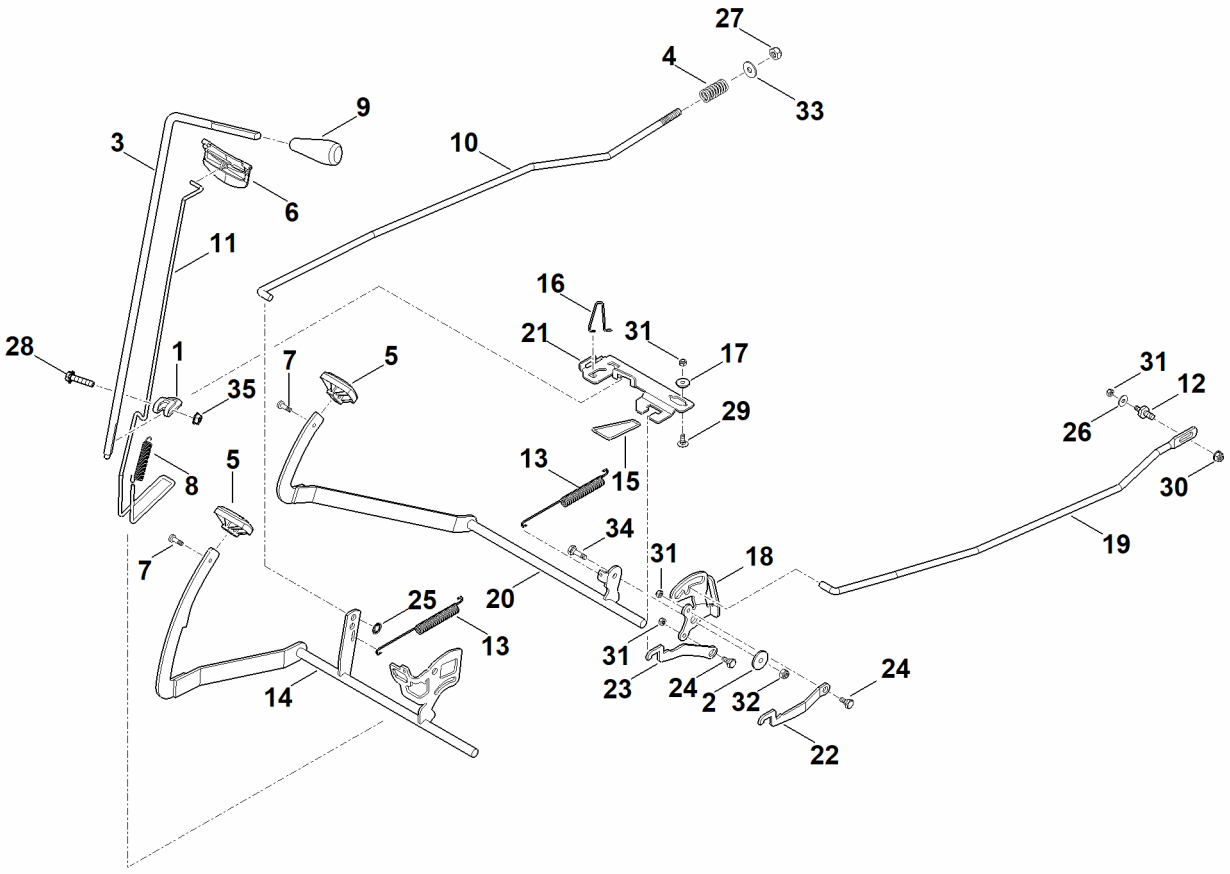

J - Bremse, Parkeringsbremse, Afbryderhåndtag

#	Delnummer	Beskrivelse	Mængde	Indeholder varer	Bemærkninger
1	6170 162 5010	Greb	1		
2	6170 162 8900	Skive	1		
3	6170 764 3400	Afbryderstang	1		
4	6170 703 6410	Trykfjeder	1		
5	6170 704 7100	Pedalgummi	2		
6	6170 706 2200	Greb	1		
7	9039 490 0994	Gevindformende skrue M6x16	2		
8	6170 703 5140	Trækfjeder	1		
9	6170 703 6625	Greb	1		
10	6165 703 1710	Stang	1		
11	6165 763 0400	Bøjle	1		
12	6165 704 1800	Bolt	1		
13	6165 703 5110	Trækfjeder	2		
14	6165 760 5700	Pedal	1		
15	6165 763 0410	Bøjle	1		
16	6165 708 0300	Fjederbøjle	1		
17	6165 764 2700	Brystbøsning	1		
18	6165 764 3500	Greb	1		
19	6165 704 9800	Stang	1		
20	6165 760 5710	Pedal	1		
21	6165 704 3000	Afbryderkulisse	1		
22	6165 764 1500	Spærrehåndtag oppe	1		
23	6165 764 1505	Spærrehåndtag nede	1		
24	6165 764 3600	Bolt	2		
25	9991 003 0550	Klemring 10x2	1		
26	9307 021 0140	Skive 6,4	1		
27	9212 263 1300	Sekskantmøtrik M10	1		

J - Bremse, Parkeringsbremse, Afbryderhåndtag

#	Delnummer	Beskrivelse	Mængde	Indeholder varer	Bemærkninger
28	9018 318 1880	Sekskantskrue M8x35	1		
29	9027 068 1280	Fladrundbolt M6x16	1		
30	9216 261 1100	Sekskantmøtrik M8	1		
31	9212 260 0900	Sekskantmøtrik M6	4		
32	9212 260 1100	Sekskantmøtrik M8	1		
33	9291 020 0200	Skive 10,5	1		
34	9008 318 1830	Skrue M8x25	1		
35	9220 263 1100	Sekskantmøtrik M8	1		

K - Udtagning af klippeanordning

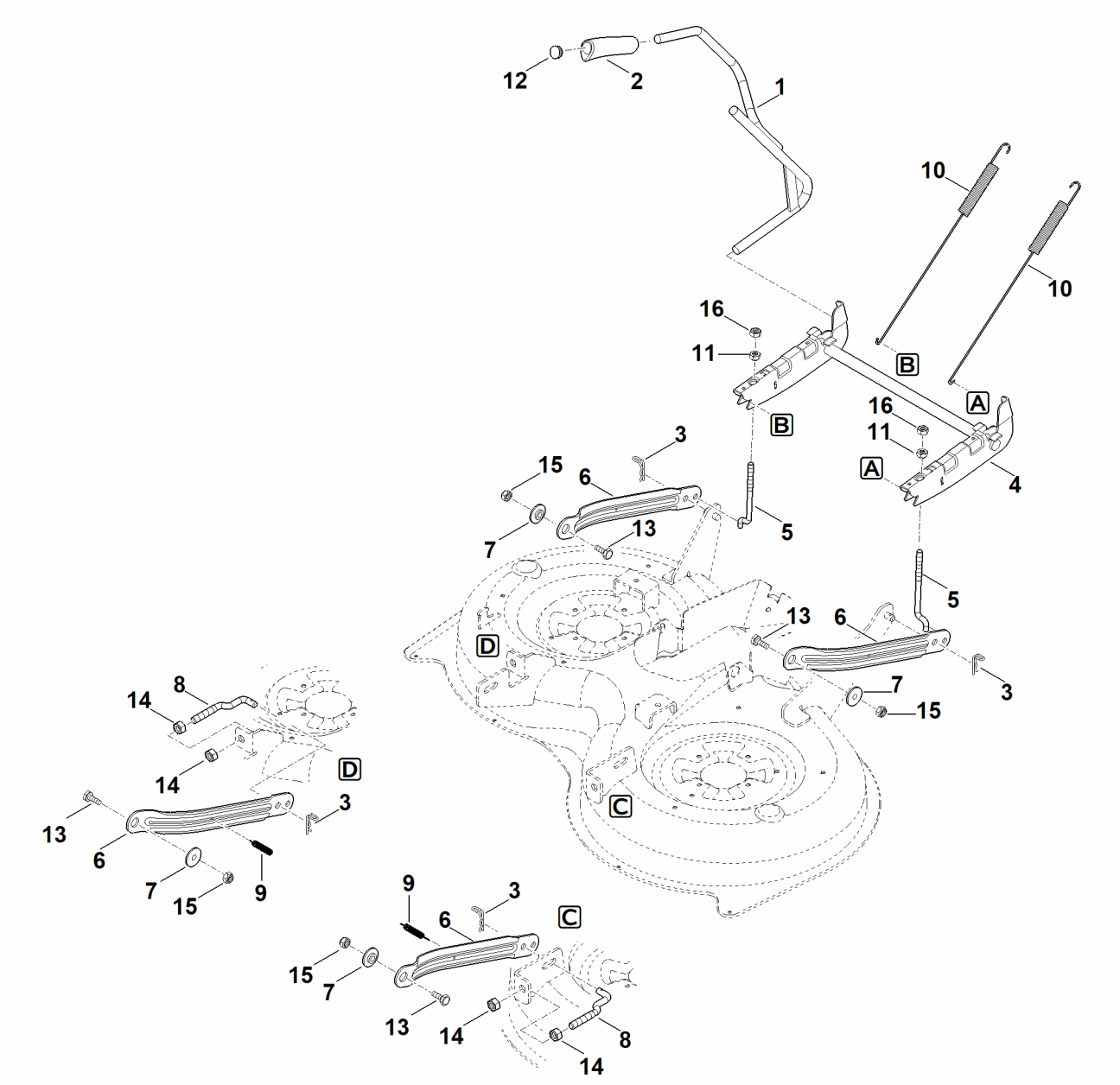

K - Udtagning af klippeanordning

#	Delnummer	Beskrivelse	Mængde	Indeholder varer	Bemærkninger
1	6170 700 2920	Indstillingsgreb	1		
2	6170 703 4101	Håndtag	1		
3	6170 763 1000	Fjederklemme 2,8	4		
4	6165 760 7800	Ophængning	1		
5	6165 703 4610	Gevindstang	2		
6	6165 763 5600	Kniv	4		
7	6165 763 3000	Lejebøsning	4		
8	6165 703 4600	Gevindstang	2		
9	6165 703 5120	Trækfjeder	2		
10	6165 703 5100	Trækfjeder	2		
11	6165 703 2000	Møtrik	2		
12	6101 703 2800	Prop	1		
13	9008 318 2390	Sekskantskrue M10x25	4		
14	9210 261 1400	Sekskantmøtrik M12	4		
15	9212 263 1300	Sekskantmøtrik M10	4		
16	9210 261 1300	Sekskantmøtrik M10	2		

L - Klipningsanordning, kabinet

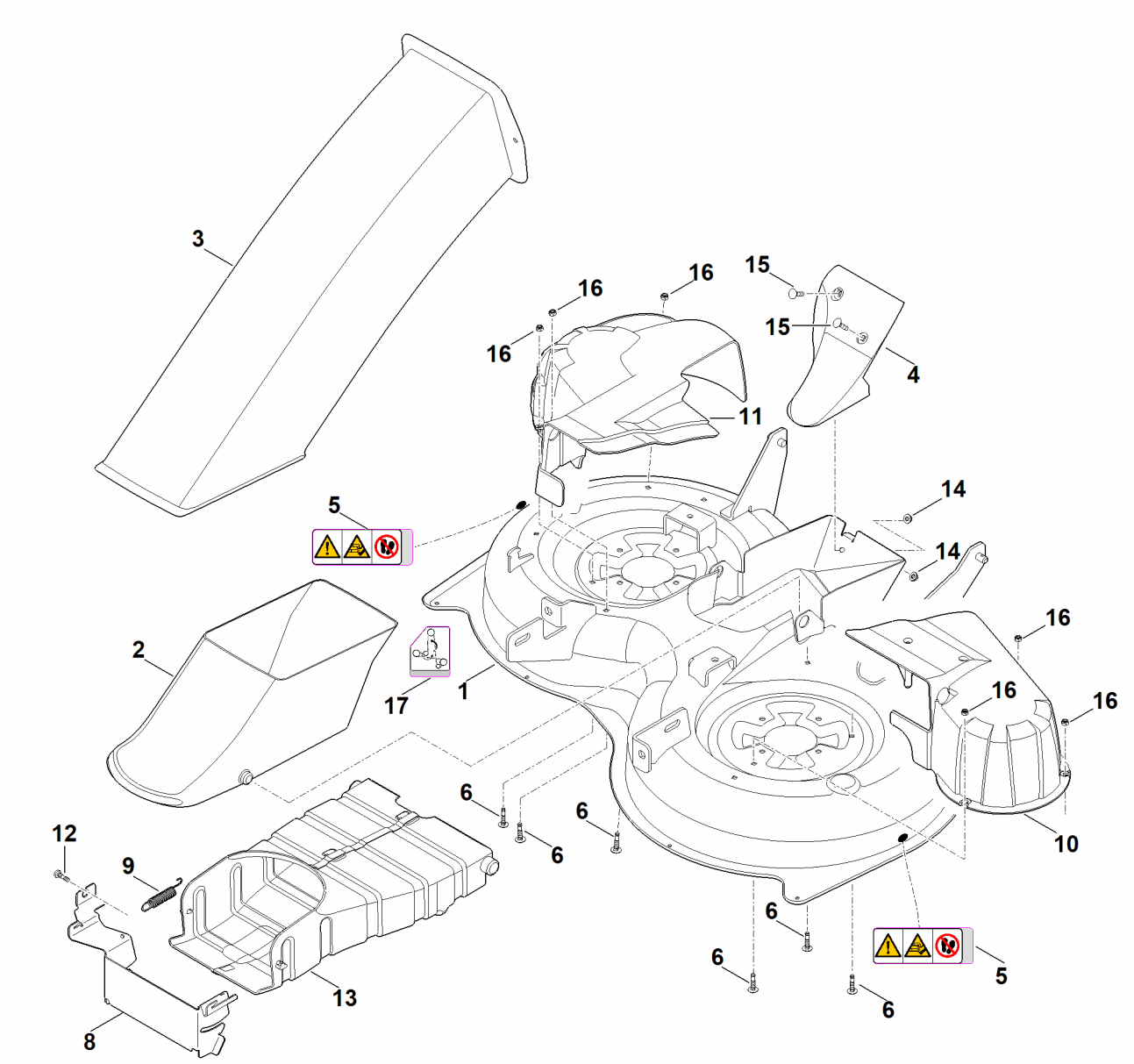

L - Klipningsanordning, kabinet

#	Delnummer	Beskrivelse	Mængde	Indeholder varer	Bemærkninger
	6160 760 0912	Klipningsanordning kompl.	1	L: 1,2,4-7,10,11,13-17 + M: 1-32	
1	6160 700 8522	Kabinet	1	5	
2	6160 763 1400	Udkastningsskakt underdel	1		
3	6160 760 5100	Udkastningsskakt overdel	1		
4	6160 701 1600	Indsats	1		
5	6170 967 4437	Mærkat	2		
6	9027 318 1320	Fladrundbolt M6x20	6		
8	6165 706 8200	Beskyttelsesplade	1		
9	6165 703 5130	Trækfjeder	1		
10	6160 780 2000	Beskyttelsesafdækning venstre	1		
11	6160 706 0815	Beskyttelsesafdækning højre	1		
12	6165 706 9500	Skrue M6x20	1		
13	6165 780 2050	Afskærmning	1		
14	9216 261 0901	Sekskantmøtrik M6	2		
15	9027 068 1350	Fladrundbolt M6x25	2		
16	9216 263 0730	Sekskantmøtrik M6	6		
17	6165 967 4416	Mærkat	1		

M - Knivdrev

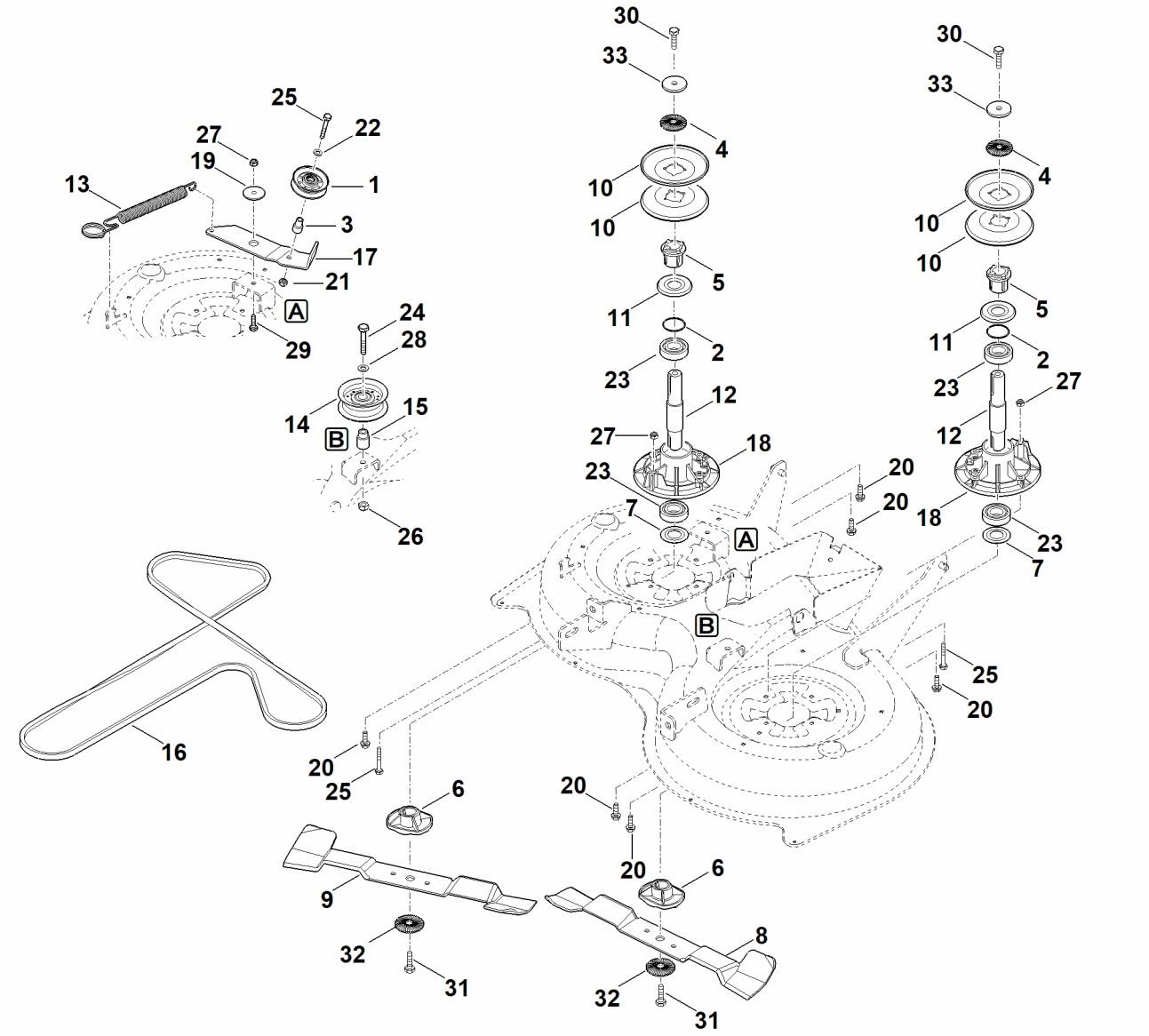
30
33
4
10
10
5
11
2
23
12
27
18
23
7
A
B
20
20
18
23
7
30
33
4
10
10
5
11
2
23
27
12
25
22
27
19
1
13
3
17
21
A
24
29
28
14
15
B
26
16
20
25
6
9
32
31
20
20
6
8
32
31
25
20

M - Knivdrev

#	Delnummer	Beskrivelse	Mængde	Indeholder varer	Bemærkninger
	6160 700 3500	Knivaksel kompl.	2	2,4,5,10-12,18,23,30,33	
1	6170 760 6617	Omstyringsrulle	1		
2	9645 945 7699	Rund pakning 23x1,5	2		
3	6170 764 2802	Afstandsmuffe	1		
4	0000 702 6600	Spændeskive	2		
5	6170 702 0600	Medbringer	2		
6	6170 702 3800	Knivholder	2		
7	6170 702 2200	Beskyttelsesplade	2		
8	6160 702 0110	Kniv, venstre	1		
9	6160 702 0115	Kniv, højre	1		
10	6170 764 8410	Kileremsskivehalvdel	4		
11	6170 702 2210	Beskyttelsesplade	2		
12	6170 702 0710	Knivaksel	2		
13	6165 764 1600	Trækfjeder	1		
14	6165 760 1200	Omstyringsrulle	1		
15	6165 764 2840	Afstandsmuffe	1		
16	6160 704 2120	Kilerem	1		
17	6160 764 2600	Spændegreb	1		
18	6170 702 6910	Lejebuk	2		
19	6170 703 1920	Leje med krave	1		
20	9039 488 1839	Selvskærende skrue M8x25	6		
21	9212 260 1100	Sekskantmøtrik M8	1		
22	9307 021 0180	Skive 8,4	1		
23	9503 003 6841	Kugleleje 6205-2RS	4		
24	9008 319 2480	Sekskantskrue M10x60	1		
25	9008 319 1950	Sekskantskrue M8x50	3		

M - Knivdrev

#	Delnummer	Beskrivelse	Mængde	Indeholder varer	Bemærkninger
26	9210 261 1300	Sekskantmøtrik M10	1		
27	9212 260 1100	Sekskantmøtrik M8	3		
28	9291 020 0200	Skive 10,5	1		
29	9008 318 1830	Skrue M8x25	1		
30	9010 345 2431	Sekskantskrue M10x1x35	2		
31	9010 345 2431	Sekskantskrue M10x1x35	2		Limet (LOCTITE 243)
32	0000 702 6600	Spændeskive	2		
33	6170 702 1800	Skive	2		

N - Græsopsamlingskurv

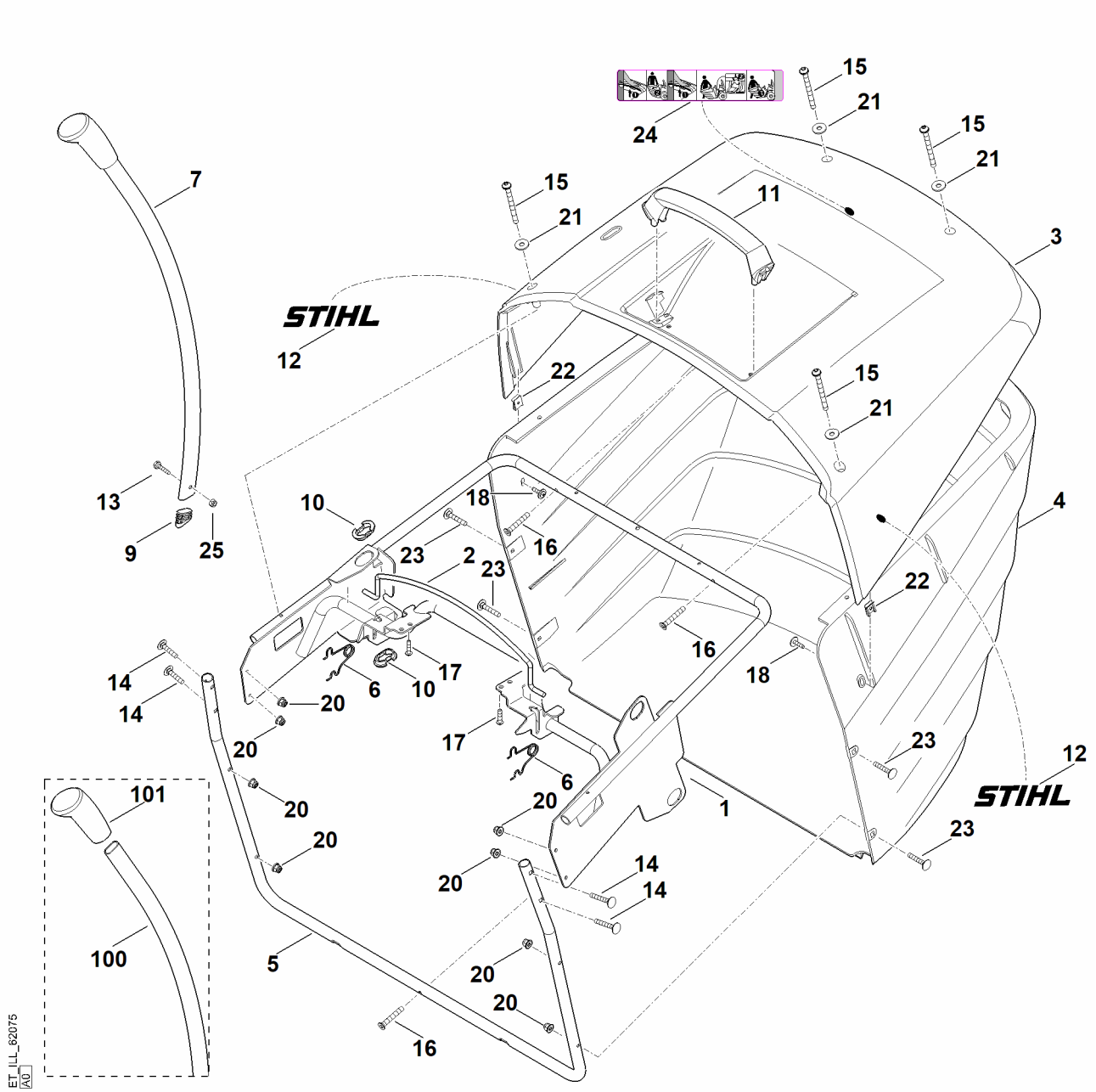

N - Græsopsamlingskurv

#	Delnummer	Beskrivelse	Mængde	Indeholder varer	Bemærkninger
1	6160 700 3110	Ramme	1		
2	6170 763 0410	Bøjle	1		
3	6160 700 8902	Dæksel	1	12,24	
4	6160 703 9601	Græsopsamlingskurvens nederste del	1		
5	6160 763 0410	Bøjle	1		
6	6170 703 4900	Vinkelfjeder	2		
7	6140 700 7015	Greb kompl.	1		
9	6170 708 5910	Bundprop	1		
10	6170 763 2200	Styrestykke	2		
11	6170 791 0200	Greb	1		
12	6170 967 4403	Mærkat STIHL	2		
13	9008 318 1350	Sekskantskrue M6x25	1		
14	0000 951 8201	Fladrundbolt	4		
15	9039 488 1460	Selvskærende skrue M6x65	4		
16	9074 477 4704	Skrue IS P6x35	3		
17	9074 478 4131	Skrue IS P5x22	2		
18	9102 090 3781	Kombi-pladeskrue 4,8x16	2		
20	9216 261 0901	Sekskantmøtrik M6	8		
21	9307 010 0140	Skive 6,4	4		
22	9991 003 0712	Påsætningsmøtrik 4,8	2		
23	0000 951 8201	Fladrundbolt	4		
24	6170 967 4406	Mærkat	1		
25	9216 261 0901	Sekskantmøtrik M6	1		
100	6170 703 6750	Greb	1		
101	6170 703 6610	Greb	1		

O - Elektriske komponenter

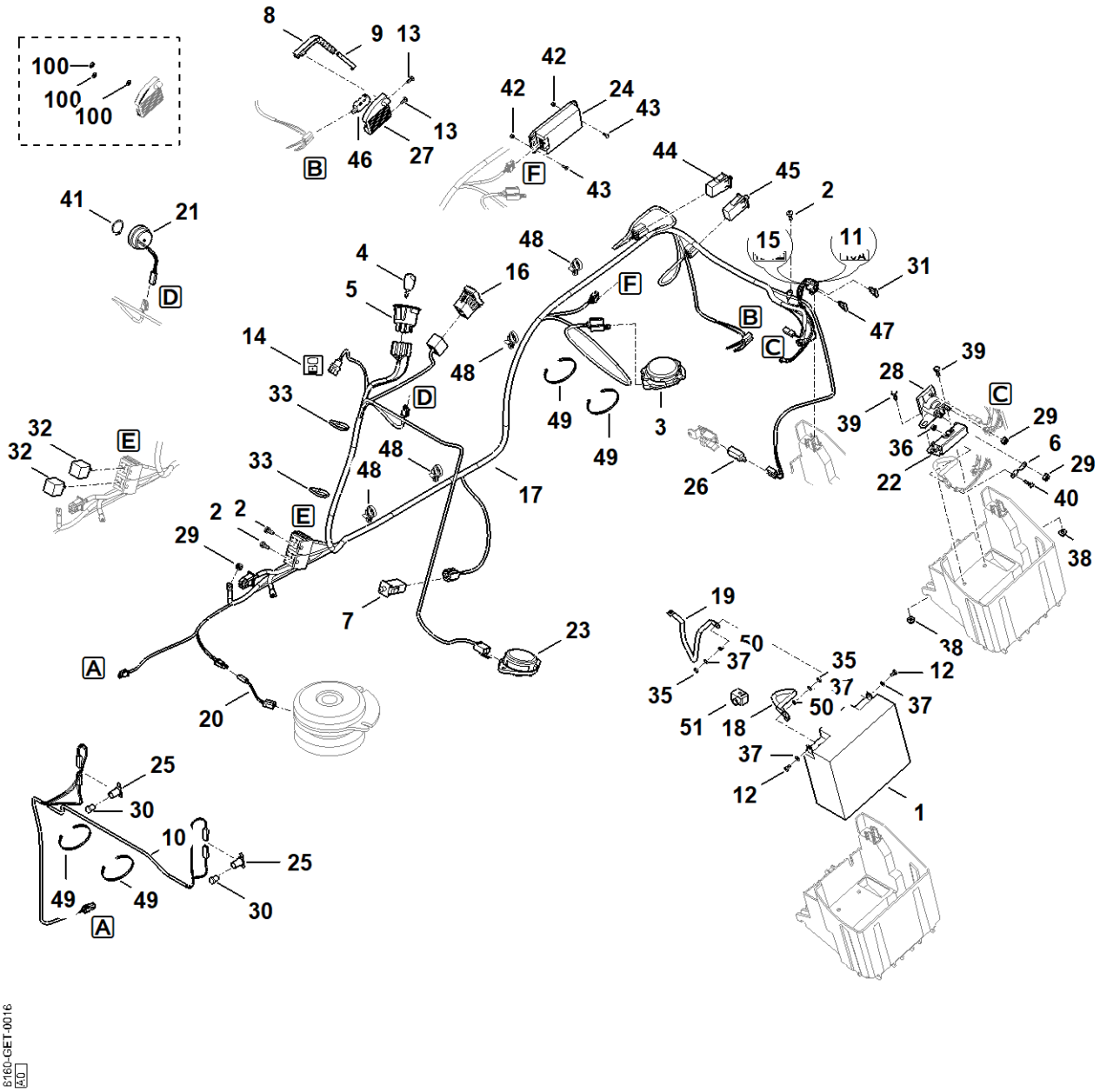

O - Elektriske komponenter

#	Delnummer	Beskrivelse	Mængde	Indeholder varer	Bemærkninger
1	6170 400 1115	Batteri 12V-20Ah	1		
2	9075 478 4610	Cylinderskrue M6x16	3		
3	6170 430 0540	Kontakt	1		
4	0000 430 8101	Tændingsnøgle	2		
5	6170 430 2411	Tændingslås	1	4	
6	6170 437 0800	Sikring 150A	1		
7	6170 430 0520	Kontakt	1		Bremse
8	6170 703 4400	Kontaktstykke	1		
9	6170 703 7900	Afbryderstang	1		
10	6160 440 1945	Ledning lys	1		
11	6170 967 4480	Mærkat 10A	1		
12	9008 318 0980	Sekskantskrue M5x16	2		
12	9008 319 0951	Sekskantskrue M5x10	2		
13	9104 007 4260	Selvskærende skrue P5x12	2		
14	6170 435 2600	Plade (Opladningssymbol)	1		
15	6170 967 4490	Mærkat 15A	1		
16	6170 430 0570	Kontakt	1		Knivkobling
17	6160 440 3036	Ledningsbundt	1	11, 14, 15, 31, 47, 48	
18	6170 440 1965	Ledning	1	51	
19	6160 440 2210	Jordledning	1		
20	6170 440 0500	Adapterkabel	1		
21	6140 430 8800	Summer	1		
22	6140 403 2301	Holder	1		
23	6170 430 0541	Kontakt	1		Baglæns græsslåning
24	6160 430 1410	Elektronikmodul	1		
24	6160 430 1401	Elektronikmodul	1		

O - Elektriske komponenter

#	Delnummer	Beskrivelse	Mængde	Indeholder varer	Bemærkninger
		Op til serienummer: 980226264			
25	6170 440 1800	Fatning	2		
26	6005 435 0410	Endestopkontakt	1		Gearkasse
27	6170 403 1305	Hus	1		
28	6170 430 3100	Relæ	1		
29	9991 003 0000	Sekskantmøtrik 1/4"	3		
30	0000 405 3111	Lampe 12V/0,35W (LED)	2		
31	0751 031 5002	Stiksikring 10A	1		
32	6160 430 3100	Relæ	2		
33	0751 010 7232	Kabelstrips	2		
35	9210 259 0700	Sekskantmøtrik M5	2		
36	9216 261 0710	Sekskantmøtrik M5	1		
37	9291 020 0120	Skive 5,3	4		
38	9216 261 0901	Sekskantmøtrik M6	2		
39	9008 318 1320	Sekskantskrue M6x20	2		
40	9008 318 0980	Sekskantskrue M5x16	1		
41	9455 621 2790	Låsering 25x1,2	1		
42	9212 260 0600	Sekskantmøtrik M4	2		
43	9008 319 0660	Sekskantskrue M4x12	2		
44	6170 430 0520	Kontakt	1		Græsopsamlingskurv
45	6170 430 0520	Kontakt	1		Udkastningskanal
46	6001 430 0210	Endestopkontakt	1		Niveaumåler
47	0751 031 5003	Stiksikring 15A	1		
48	0751 010 7294	Kabelstrips	7		
49	0751 010 7232	Kabelstrips	4		
50	9320 630 0120	Fjederring 5	2		

O - Elektriske komponenter

#	Delnummer	Beskrivelse	Mængde	Indeholder varer	Bemærkninger
51	6170 405 5100	Kappe	1		
100	9991 003 0543	Klemring 3 Op til serienummer: 980318589	3		

P - Strømskema

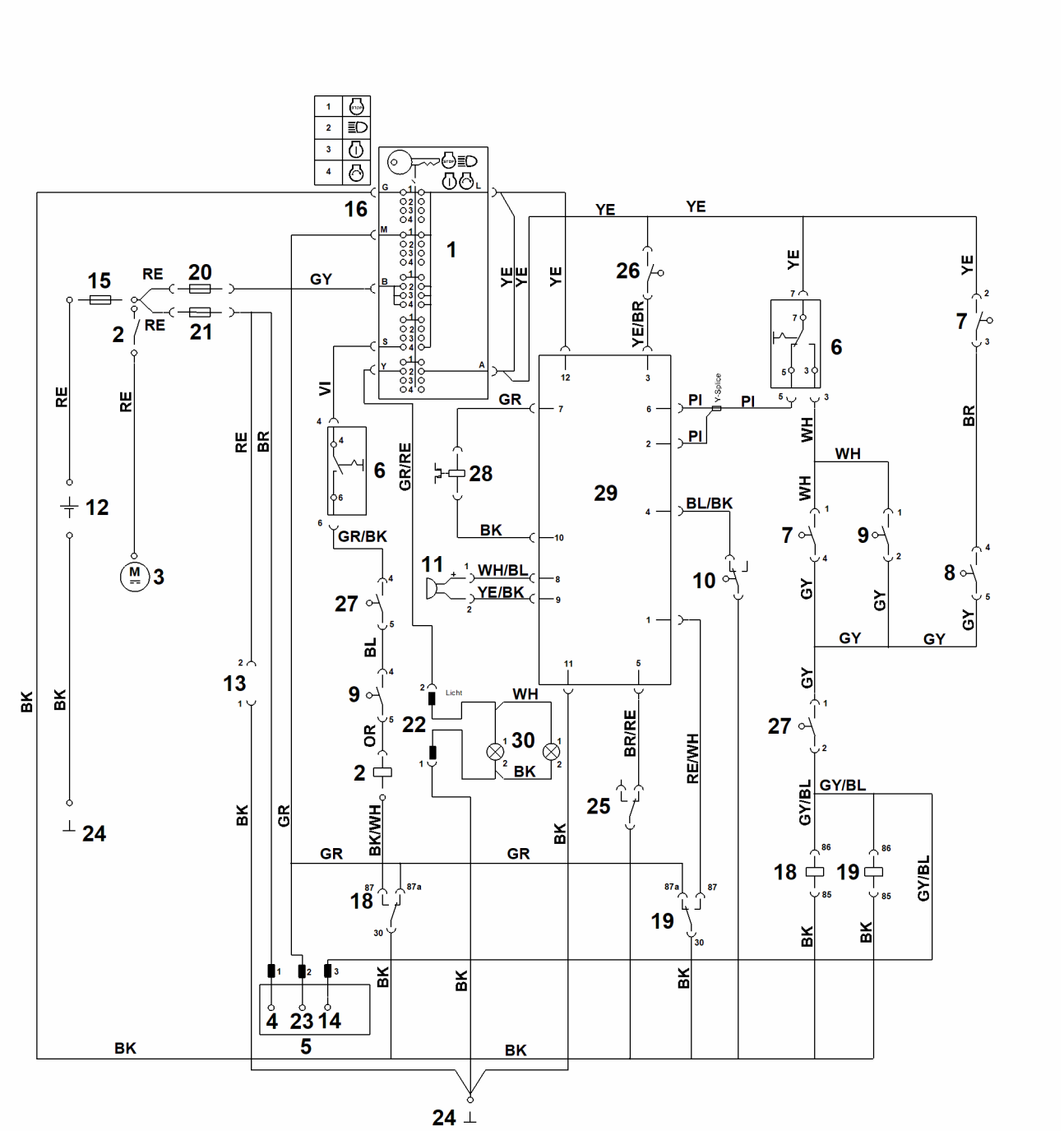

P - Strømskema

#	Delnummer	Beskrivelse	Mængde	Indeholder varer	Bemærkninger
		VIGTIGT: Stikbillede ledningsside	1		
		RE = rød	1		
		BK = sort	1		
		GY = grå	1		
		BR = brun	1		
		OR = Orange	1		
		BL = blå	1		
		YE = gul	1		
		GR = grøn	1		
		WH = hvid	1		
		GR/RE = grøn/rød	1		
		PI = lyserød	1		
		WH/BL = hvid/blå	1		
		RE/WH = rød/hvid	1		
		YE/BK = gul/sort	1		
		BL/BK = blå/sort	1		
		YE/BR = gul/brun	1		
		VI = violet	1		
		GY/BL = grå/blå	1		
		BK/WH = sort/hvid	1		
		GR/BK = grøn/sort	1		
		BR/RE = brun/rød	1		
1		Nøglekontakt	1		
2		Startrelæ	1		
3		Starter	1		
4		Generator	1		
5		Motor	1		

P - Strømskema

#	Delnummer	Beskrivelse	Mængde	Indeholder varer	Bemærkninger
6		Afbryder klipningsanordning	1		
7		Sædekontakt	1		
8		Afbryder græsopsamler	1		
9		Afbryder bremse	1		
10		Mikrokontakt, niveausensor	1		
11		Alarmsignal niveausensor	1		
12		Batteri	1		
13		Ladebøsning	1		
14		Karburatorventil	1		
15		Hovedsikring 150 A	1		
16		Masse nøglekontakt	1		
18		Relæ 1	1		
19		Relæ 2	1		
20		Sikring 10A	1		
21		Sikring 15A	1		
22		Stik (lysledningsbundt)	1		
23		Motorstandsning	1		
24		Masse ramme	1		
25		Afbryder gearkasse	1		
26		Kontakt baglæns græsslåning	1		
27		Kontakt udkastningskanal	1		
28		Knivkobling	1		
29		Elektronik	1		
30		Lys	1		

Q - Kontaktplan

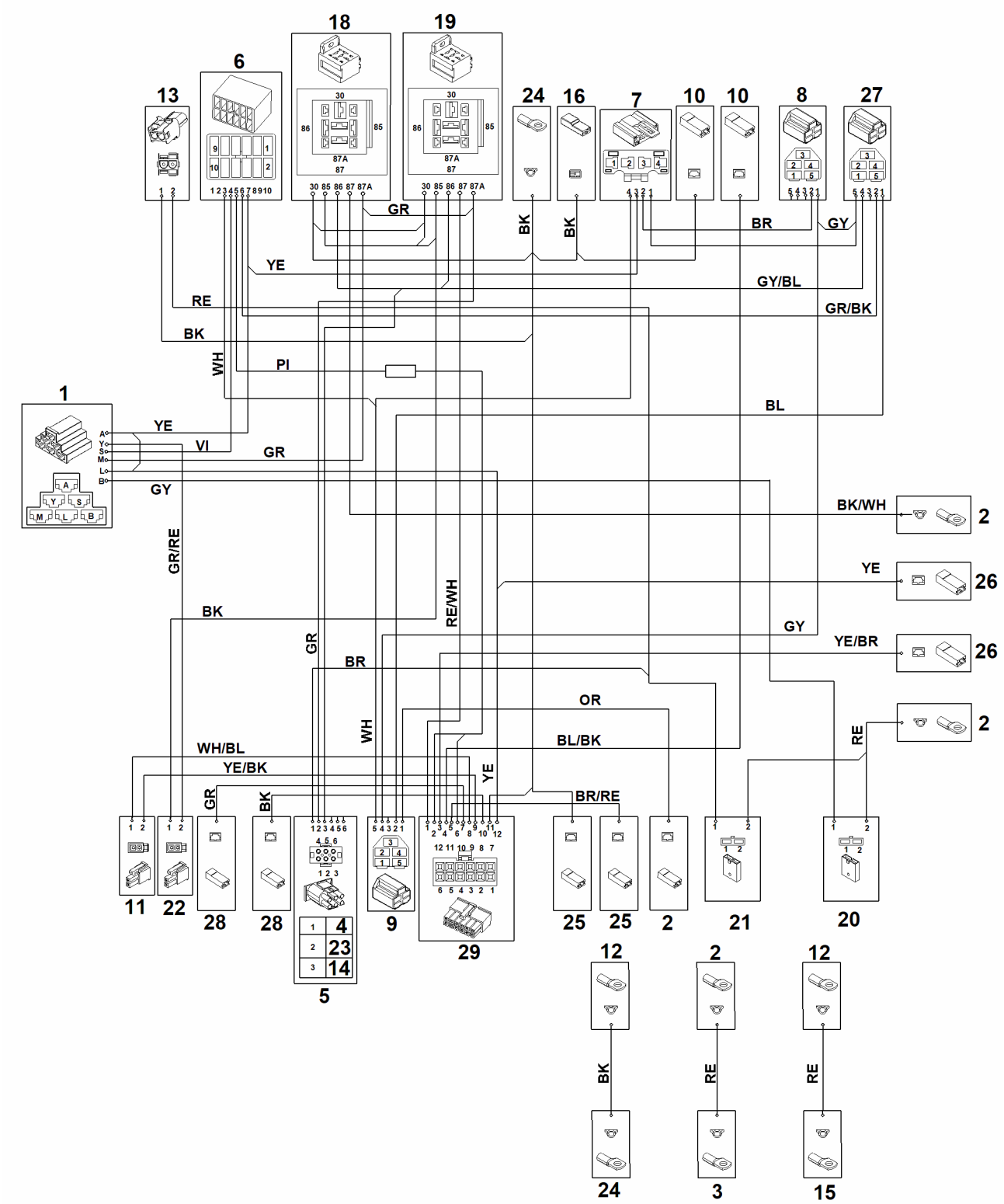

Q - Kontaktplan

#	Delnummer	Beskrivelse	Mængde	Indeholder varer	Bemærkninger
		VIGTIGT: Stikbillede ledningsside	1		
		RE = rød	1		
		BK = sort	1		
		GY = grå	1		
		BR = brun	1		
		OR = Orange	1		
		BL = blå	1		
		YE = gul	1		
		GR = grøn	1		
		WH = hvid	1		
		GR/RE = grøn/rød	1		
		PI = lyserød	1		
		WH/BL = hvid/blå	1		
		RE/WH = rød/hvid	1		
		YE/BK = gul/sort	1		
		BL/BK = blå/sort	1		
		YE/BR = gul/brun	1		
		VI = violet	1		
		GY/BL = grå/blå	1		
		BK/WH = sort/hvid	1		
		GR/BK = grøn/sort	1		
		BR/RE = brun/rød	1		
1		Nøglekontakt	1		
2		Startrelæ	1		
3		Starter	1		
4		Generator	1		
5		Motor	1		

Q - Kontaktplan

#	Delnummer	Beskrivelse	Mængde	Indeholder varer	Bemærkninger
6		Afbryder klipningsanordning	1		
7		Sædekontakt	1		
8		Afbryder græsopsamler	1		
9		Afbryder bremse	1		
10		Mikrokontakt, niveausensor	1		
11		Alarmsignal niveausensor	1		
12		Batteri	1		
13		Ladebøsning	1		
14		Karburatorventil	1		
15		Hovedsikring 150 A	1		
16		Masse nøglekontakt	1		
18		Relæ 1	1		
19		Relæ 2	1		
20		Sikring 10A	1		
21		Sikring 15A	1		
22		Stik (lysledningsbundt)	1		
23		Motorstandsning	1		
24		Masse ramme	1		
25		Afbryder gearkasse	1		
26		Kontakt baglæns græsslåning	1		
27		Kontakt udkastningskanal	1		
28		Knivkobling	1		
29		Elektronik	1		

R - Værktøj

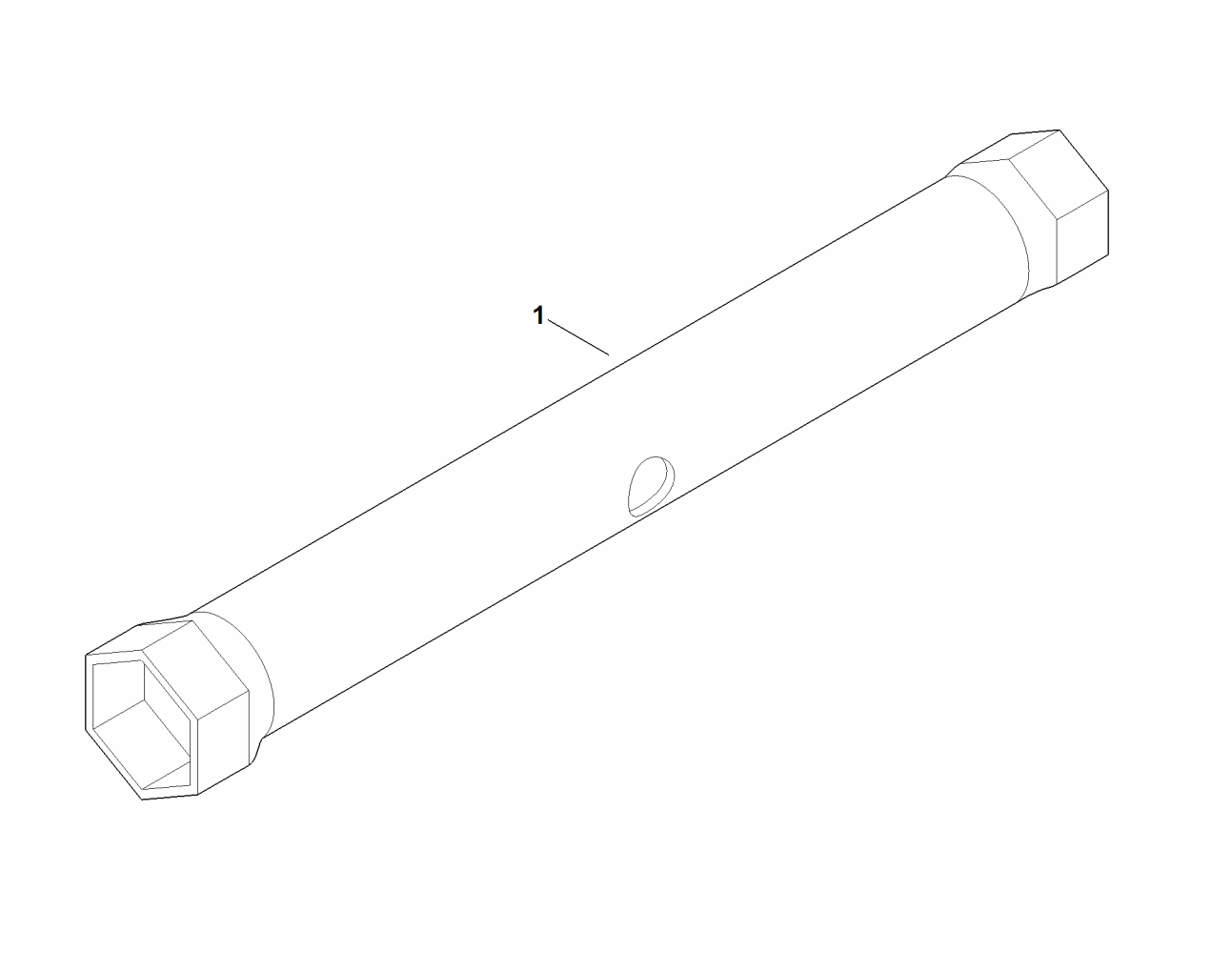

R - Værktøj

#	Delnummer	Beskrivelse	Mængde	Indeholder varer	Bemærkninger
1	6170 893 8000	Tændrørsnøgle	1		

S - Specialværktøj

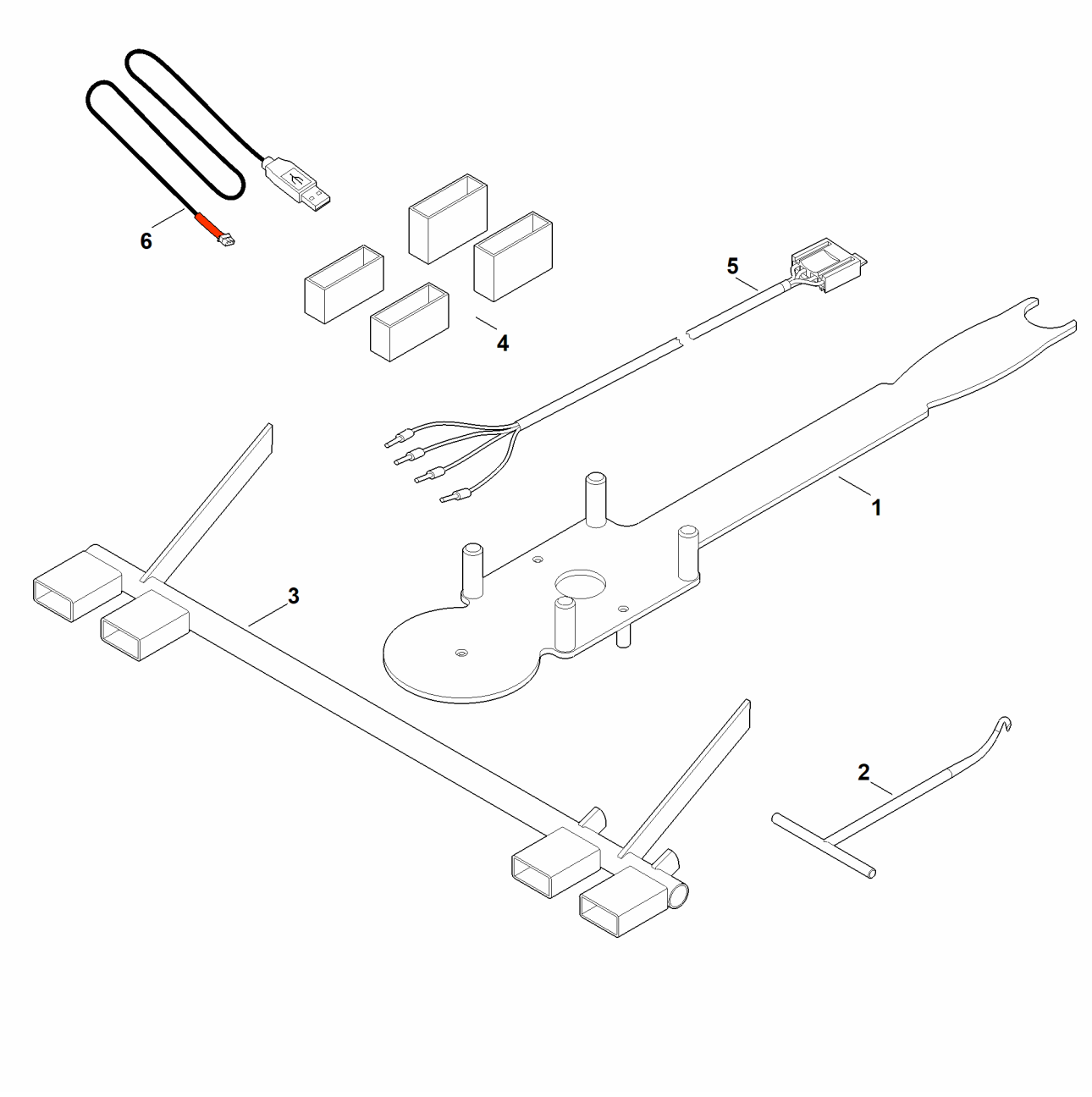

S - Specialværktøj

#	Delnummer	Beskrivelse	Mængde	Indeholder varer	Bemærkninger
1	6165 890 2200	Monteringsværktøj	1		
2	0000 890 2800	Monteringskrog	1		
3	6170 890 6401	Indstillingslære	1		Græsopsamlingskurvholder
4	6170 007 1000	Sæt indstillingsdele	1		Klipningsanordning
5	6170 855 1100	Testkabel	1		Sædekontakt
6	6160 840 0401	USB-diagnosekabel	1		

T - Smøremidler

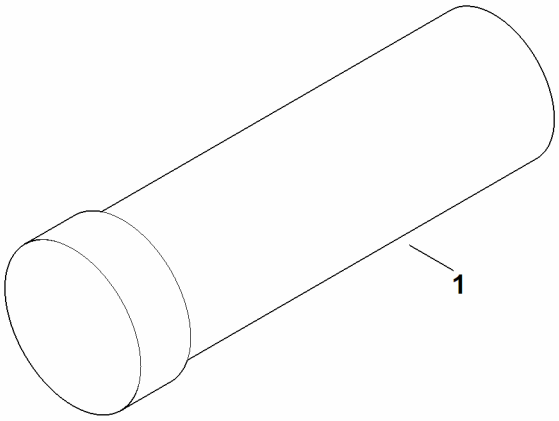

T - Smøremidler

#	Delnummer	Beskrivelse	Mængde	Indeholder varer	Bemærkninger
1	0781 120 1109	Multifedt (Tube 80 g)	1		

false