2026-11-03

Husqvarna RC 318T



AUGER

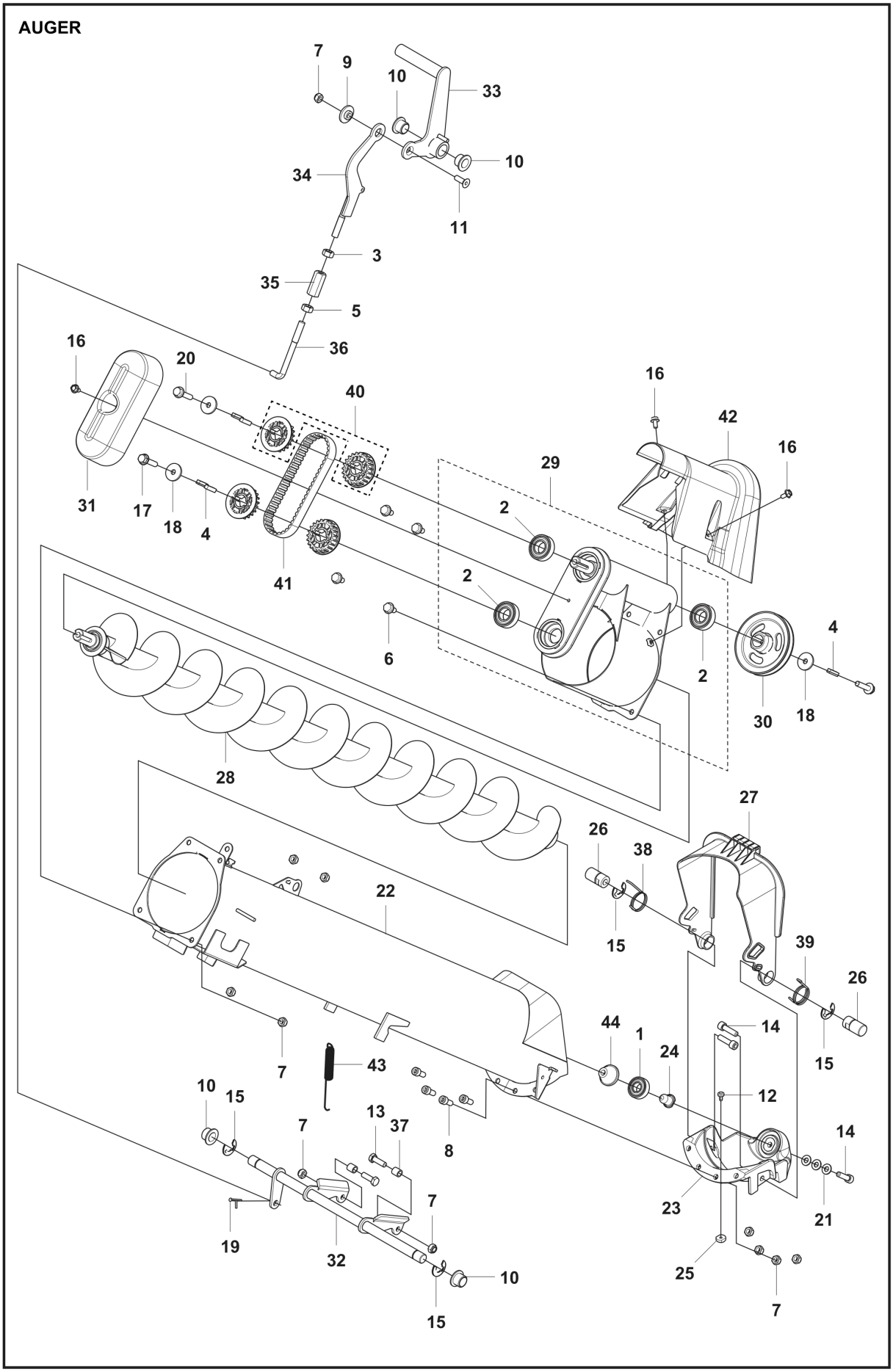
7
9
10
33
10
34
11
3
35
5
36
16
20
40
16
42
16
29
31
17
18
4
2
41
2
6
2
4
30
18
28
27
26
38
22
15
39
26
44
1
14
24
15
7
43
12
10
15
13
37
7
8
14
7
23
21
19
32
10
25
15
7

Reference	Artikelnummer	Varenavn	Antal	Kommentar
1	738220219	KUGLELEJE	1	
2	582508101	KUGLELEJE	3	
3	506897601	MØTRIK	1	
4	506533503	PARALLELNØGLE	5	
5	731232051	HEXAGON NUT	1	
6	506570103	SKRUE EHHFM	4	
7	732211801	LOCK NUT	11	
8	725545101	SKRUE IHSCM	4	
9	574874101	SKIVE	1	
10	584871302	LEJE	4	
11	725645301	SKRUE IHCSFM	1	
12	502435201	SKRUE ITXPANTT	1	
13	725245351	SKRUE EHHM	2	
14	725545501	SKRUE IHSCM	3	
15	735312220	LÅSRING	4	
16	535475212	SKRUE EHHFM	3	

17	582508501	SCREW	1
18	544221601	SKIVE	3
19	721618301	SPLIT PIN	1
20	506570106	SKRUE EHHFM	1
21	734116401	SKIVE	3
22	588972301	RØR	1
23	588687401	STØTTE	1
24	588973101	MUFFE	1
25	588973301	MUFFE	1
26	588973201	MUFFE	2
27	589258301	HAT	1
28	590029901	FREMFØRINGSSKRUE	1
29	590038501	FREMFØRINGSSKRUE	1
30	588831401	REMSKIVE KPL	1
31	589258401	DÆKSEL	1
32	589196701	AKSEL KPL	1
33	589196401	SPAK KPL.	1
34	589195901	LÆNK	1

35	544451501	JUSTERSTANG	1	
36	589197101	LED	1	
37	589283501	RØR	2	
38	501082101	FJEDER	1	
39	501082102	FJEDER	1	
40	501090902	REMSKIVE	2	2 halfs
41	589973701	REM	1	
42	501099101	DÆKSEL	1	
43	582000001	FJEDER	1	
44	589032301	MUFFE	1	

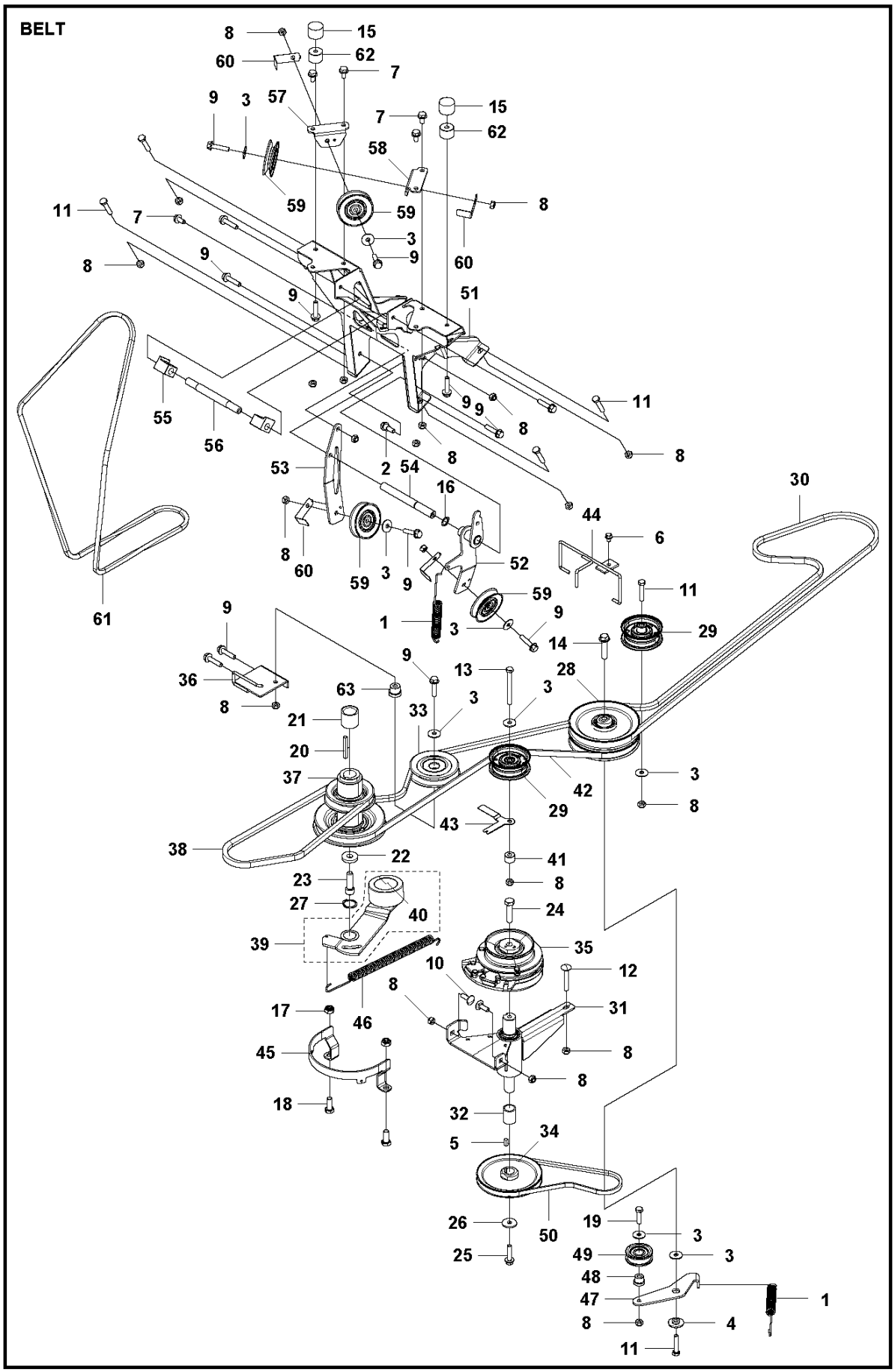
BELT
8
15
60
62
7
9
3
57
7
15
62
58
59
59
8
11
7
3
9
60
8
9
9
51
55
56
9
9
8
11
8
8
53
2
54
16
30
44
6
8
60
59
3
9
52
59
11
61
9
1
3
9
29
14
9
13
28
36
63
3
3
8
21
33
20
37
42
3
29
8
43
38
22
41
23
8
27
40
24
39
35
10
12
8
31
17
46
45
8
8
18
32
34
5
26
50
19
3
25
49
3
48
47
1
8
4
11

Reference	Artikelnummer	Varenavn	Antal	Kommentar
1	582381401	FJEDER	2	
2	506597401	SKRUE EHHFM	1	
3	734116441	SKIVE	9	
4	574874101	SKIVE	1	
5	506533501	PARALLELNØGLE	1	
6	725236461	SKRUE EHHFT	1	
7	506570103	SKRUE EHHFM	5	
8	732211801	LOCK NUT	21	
9	506570106	SKRUE EHHFM	13	
10	535423801	SKRUE RSQM	2	
11	725245951	SKRUE EHHM	6	
12	535423802	SKRUE RSQM	1	
13	725246751	SKRUE EHHM	1	
14	506675403	SKRUE EHHFM	1	
15	544252102	VIBRATIONSDÆMPER	2	
16	735311700	SPORRING	1	

17	732212051	MØTRIK	2
18	725249371	SKRUE EHHM	2
19	725245571	SKRUE EHHM	1
20	506555901	KILE	1
21	506509201	AFSTANDSBØSNING	1
22	506597501	SKIVE	1
23	506556002	SCREW UNC	1
24	588793201	SCREW	1
25	582508501	SCREW	1
26	544221601	SKIVE	1
27	735312600	SPORRING	1
28	582176501	REMSKIVE KPL	1
29	597509002	REMSKIVE	2
30	593667401	REM	1
31	590040001	FÆSTE	1
32	589026301	AFSTANDSBØSNING	1
33	506974801	REMSKIVE	1
34	588830901	REMSKIVE KPL	1

35	589243401	KOBLING	1
36	582199001	FÆSTE	1
37	535482401	REMSKIVE	1
38	589562301	REM	1
39	535484403	REMSPÆNDER KPL	1
40	535485001	TÆTNING	1
41	588867301	BUSHING	1
42	589973901	REM	1
43	588979801	REMFØRER	1
44	588980001	REMFØRER	1
45	587425201	REMFØRER	1
46	506665601	FJEDER	1
47	588878801	REMSTRAMMER	1
48	588820101	BUSHING	1
49	589243701	REMSKIVE	1
50	589974001	REM	1
51	588839001	FÆSTE	1
52	588978301	REMSTRAMMER	1

53	582221601	PLADE	1
54	588979301	AKSEL	1
55	589734301	STØTTE	2
56	588979401	AKSEL	1
57	589032201	FÆSTE	1
58	589032202	FÆSTE	1
59	506946901	REMSKIVE	4
60	588978801	REMFØRER	4
61	589974101	REM	1
62	588878302	MUFFE	2
63	590087901	MUFFE	1

CHASSIS

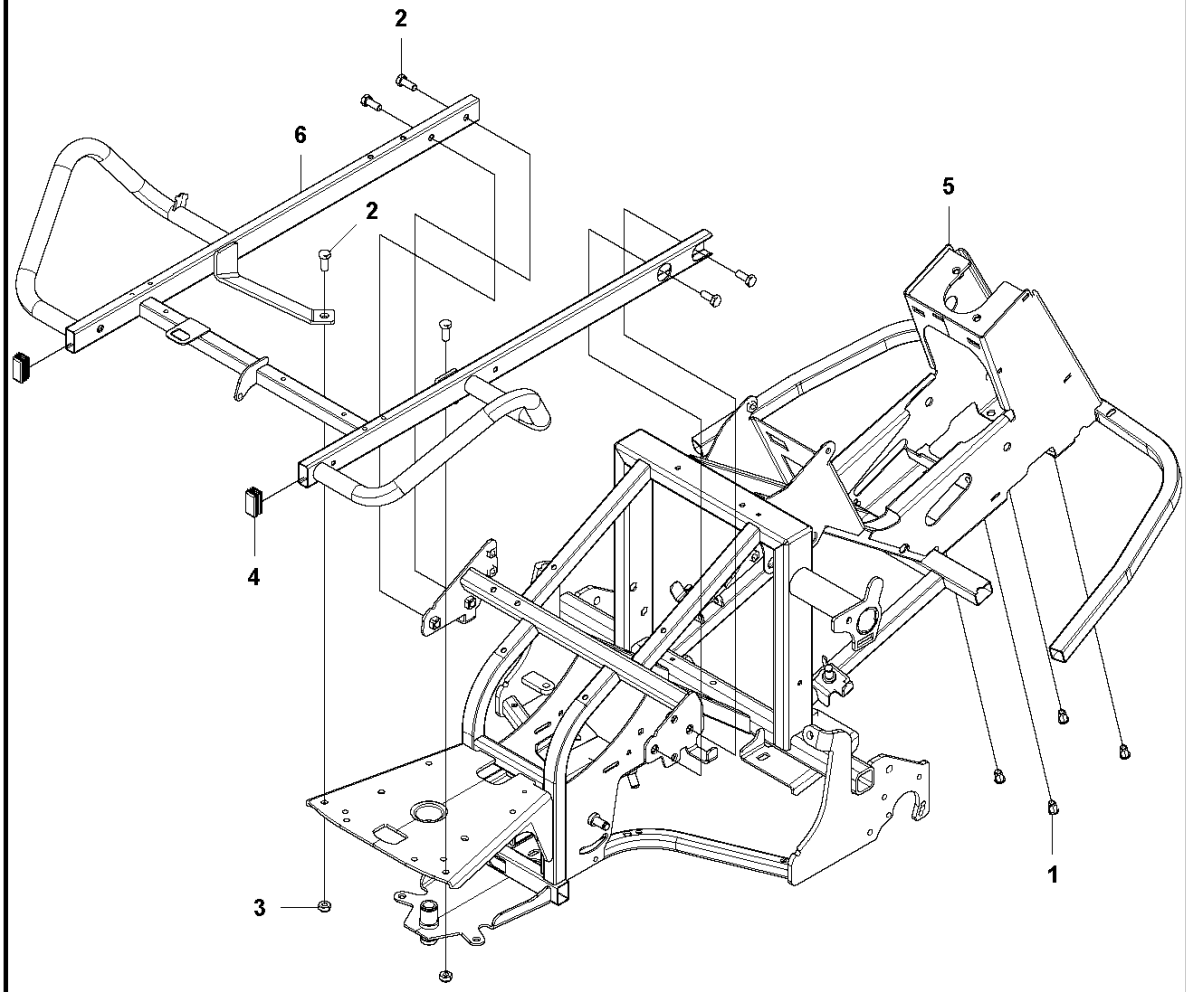

Reference	Artikelnummer	Varenavn	Antal	Kommentar
1	506916201	MØTRIK	4	
2	725249371	SKRUE EHHM	6	
3	732212051	MØTRIK	2	
4	589735801	PROP	2	
5	588879202	CHASSIS	1	
6	588982601	MOTORRAMMA	1	

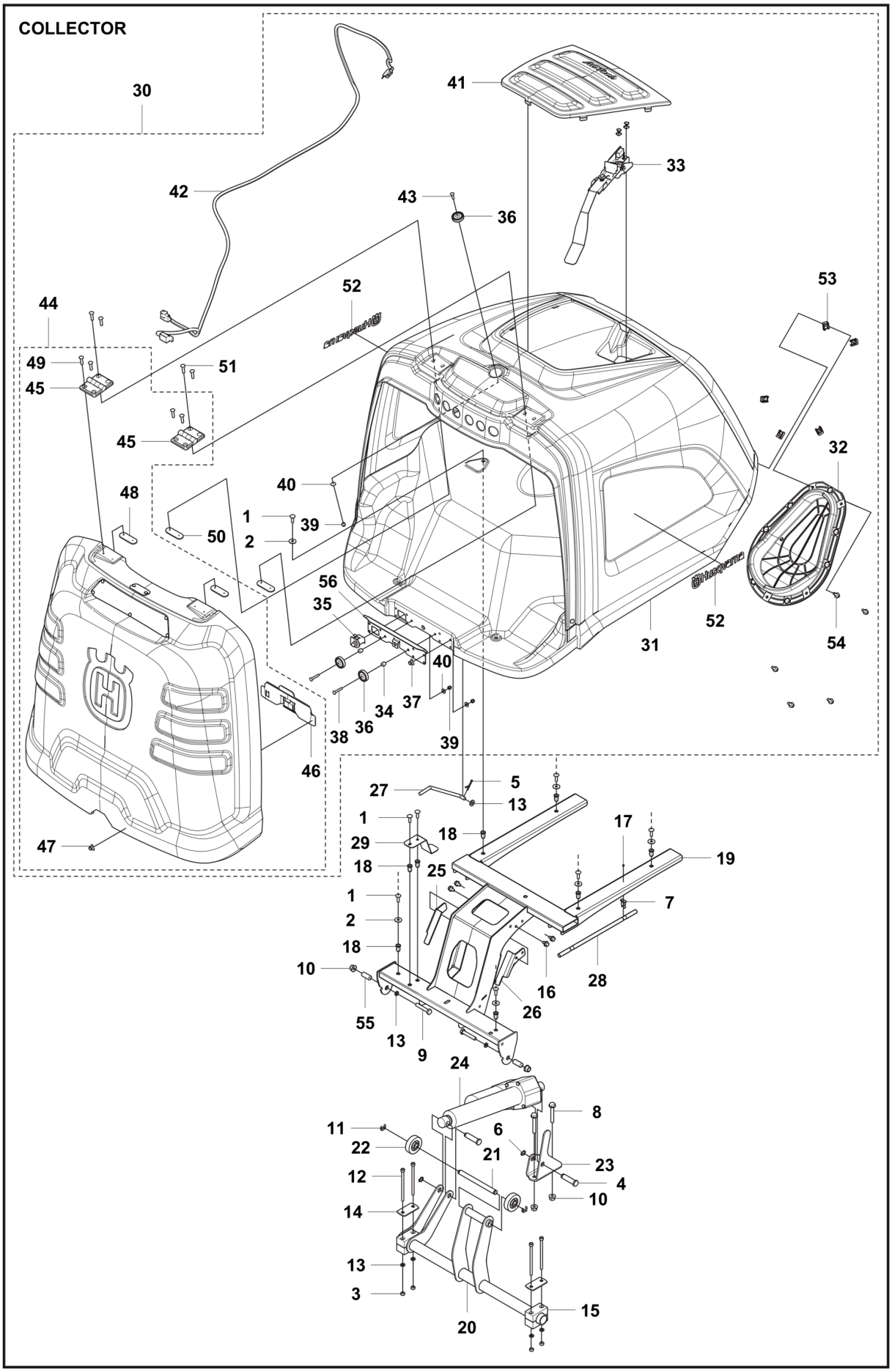
COLLECTOR
30
41
33
42
43
36
52
53
44
49
51
45
45
32
40
48
1
39
50
2
56
35
52
31
54
40
37
34
38
36
39
46
5
27
13
1
17
29
18
19
18
25
1
7
2
18
10
28
16
26
55
13
9
24
8
11
6
22
21
23
12
4
10
14
13
3
15
20

Reference	Artikelnummer	Varenavn	Antal	Kommentar
1	535425802	SKRUE IHPANM	8	
2	504459901	SKIVE	6	
3	732251601	FLANGELÅSEMØTRIK	4	
4	589019401	STIFT	2	
5	721618301	SPLIT PIN	1	
6	735311401	SPORRING	2	
7	582752201	KLEMME	1	
8	506570107	SKRUE EHHFM	2	
9	725246071	SKRUE EHHM	2	
10	576645704	MØTRIK	4	
11	735311420	LÅSRING	2	
12	535432801	SKRUE IHSCM	4	
13	734116401	SKIVE	7	
14	506813801	REINFORCING PLATE	2	
15	501102201	LEJE	2	
16	725236461	SKRUE EHHFT	4	

17	722780503	RIVET	1
18	506916204	MØTRIK	8
19	589006901	OPSAMLERRAMME	1
20	501066101	STAG	1
21	501066701	AKSEL	1
22	501066801	STØTTEHJUL	2
23	589213801	FÆSTE	1
24	501108001	UDLØSER	1
25	589010501	FÆSTE	1
26	589010502	FÆSTE	1
27	501102101	LED	1
28	582383601	VÆRKTØJ	1
29	589007501	FÆSTE	1
30	582159401	OPSAMLER	1
31	582588501	OPSAMLER	1
32	582579301	TÆTNING	1
33	582547101	INDIKATOR	1
34	582604201	MUFFE	2

35	532407568	AFBRYDER	1
36	501098101	MAGNET	3
37	577013901	RIVET	8
38	725633501	SCREW	2
39	732251401	FLANGELÅSEMØTRIK	3
40	504456001	WASHER, 5X13X1	3
41	589227101	DÆKSEL	1
42	589021201	LEDNING	1
43	593122301	SCREW	1
44	582369701	LEM	1
45	501107001	HÆNGSEL	2
46	582413301	HÅNDTAG	1
47	577013901	RIVET	11
48	501175901	FORSTÆRKNINGSPLADE	2
49	593122101	SCREW	4
50	501175901	FORSTÆRKNINGSPLADE	2
51	593122101	SCREW	4
52	577469001	MÆRKAT	2

53	535429101	FJEDERMØTRIK	7
54	725237061	SKRUE EHHFT	5
55	582494501	RØR	2
56	501102401	FÆSTE	1

CONTROL

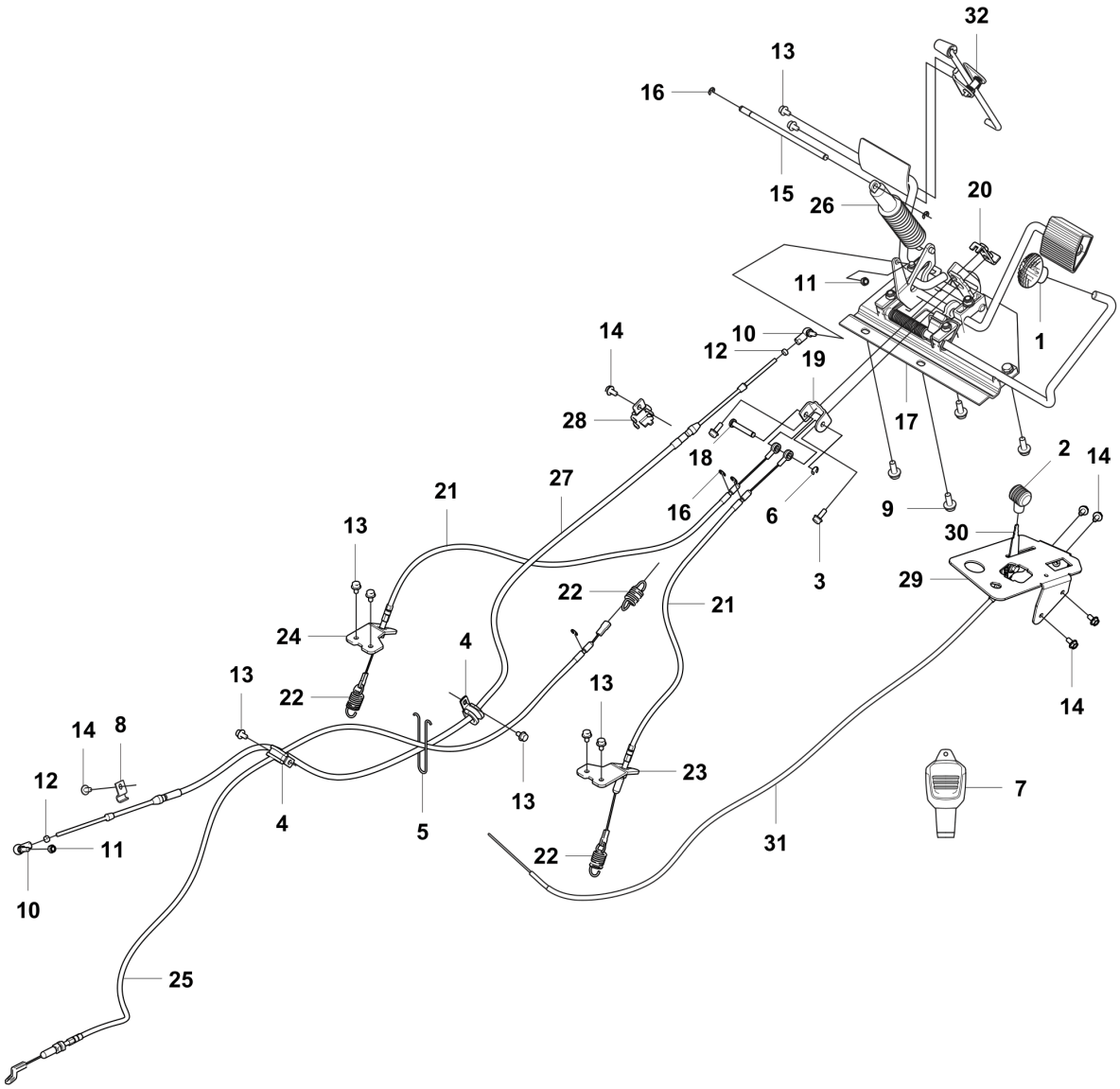
32
13
16
15
26
20
11
1
14
10
12
19
28
17
18
2
14
27
21
16
6
9
30
13
3
29
22
21
24
4
13
22
13
14
14
8
23
12
7
13
4
5
31
11
22
10
25

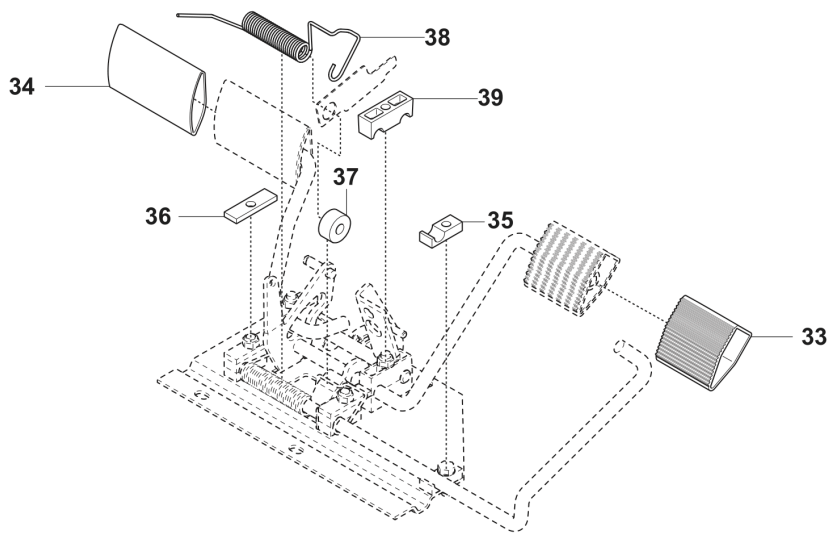
38
34
39
37
36
35
33

Reference	Artikelnummer	Varenavn	Antal	Kommentar
1	586727401	KNOP	1	
2	506889101	KNOP	1	
3	725236861	SKRUE EHHFT	2	
4	574531203	SLANGEKLEMME	2	
5	506576401	KABELHOLDER	1	
6	735311020	LÅSRING	1	
7	586379401	HÆVEARM	1	
8	506566501	KLEMME	1	
9	506570104	SKRUE EHHFM	4	
10	578776801	KUGLELED	2	
11	732211601	LOCK NUT	2	
12	731231401	HEXAGON NUT	2	
13	725236461	SKRUE EHHFT	8	
14	535475212	SKRUE EHHFM	6	
15	589774901	AKSEL	1	
16	735310920	LÅSRING	5	

17	597935402	PEDALPLAD KPL	1
18	582763301	STIFT	1
19	582721901	FÆSTE	1
20	582756801	FÆSTE	1
21	582767701	KABEL	2
22	506919103	BREMSEFJEDER	3
23	582717501	FÆSTE	1
24	582717502	FÆSTE	1
25	506992704	BREMSE WIRE	1
26	506938301	BØSNING	1
27	574411204	RELÆ	1
28	589026501	FÆSTE	1
29	588834601	PLADE	1
30	578023501	GASREGULATOR	1
31	544301712	KABEL	1
32	544403101	BREMSEARM KPL	1
33	586966401	PEDALGUMMI	1
34	586966402	PEDALGUMMI	1

35	506954101	LEJEBLOK	5
36	506804101	PLADE	3
37	535459901	RULLE	1
38	535459501	FJEDER	1
39	506506501	LEJEBLOK	1

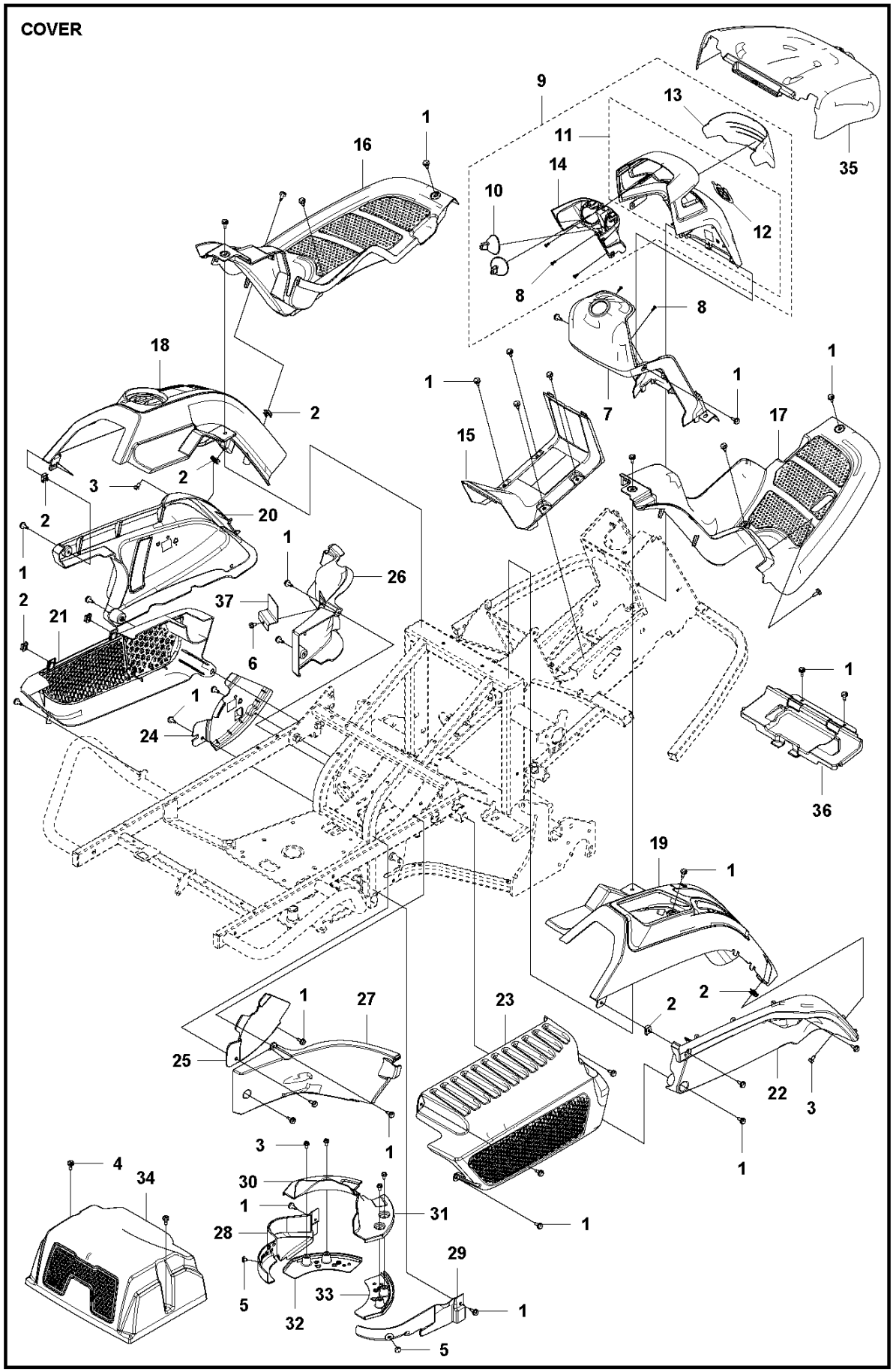
COVER
9
13
1
11
16
14
35
10
12
8
8
18
1
1
1
2
7
17
15
2
3
2
20
1
1
26
2
37
21
6
1
1
24
36
19
1
2
2
1
27
23
25
22
3
1
3
1
4
34
30
1
31
28
1
29
5
33
32
1
5

Reference	Artikelnummer	Varenavn	Antal	Kommentar
1	544400501	SCREW	36	
2	535429101	FJEDERMØTRIK	8	
3	535475212	SKRUE EHHFM	6	
4	574856201	SCREW	2	
5	522557301	SCREW	2	
6	725236461	SKRUE EHHFT	1	
7	589211501	DÆKSEL	1	
8	504610901	SKRUE ITXPANT	5	
9	589211401	DÆKSEL	1	
10	582214201	LAMPE	2	LED
11	501056301	DÆKSEL	1	
12	576973401	MÆRKAT	1	
13	589211001	DÆKSEL	1	
14	589210901	DÆKSEL	1	
15	589211101	DÆKSEL	1	
16	589224601	DÆKSEL	1	

17	589224501	DÆKSEL	1
18	582277601	COVER ASSY	1
19	582277501	COVER ASSY	1
20	589225401	DÆKSEL	1
21	589225601	DÆKSEL	1
22	589225301	DÆKSEL	1
23	589225501	DÆKSEL	1
24	589225801	DÆKSEL	1
25	589225701	DÆKSEL	1
26	589226001	DÆKSEL	1
27	589225901	DÆKSEL	1
28	589226201	DÆKSEL	1
29	589226101	DÆKSEL	1
30	589226302	DÆKSEL	1
31	589226301	DÆKSEL	1
32	589226402	DÆKSEL	1
33	589226401	DÆKSEL	1
34	574886001	DÆKSEL	1

35	589224301	DÆKSEL	1
36	589224401	DÆKSEL	1
37	589948801	BESKYTTELSESPLADE	1

DECALS

1



2

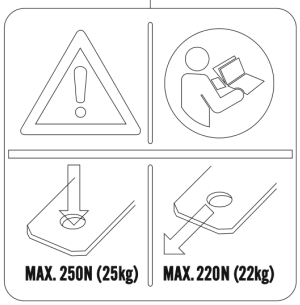

3

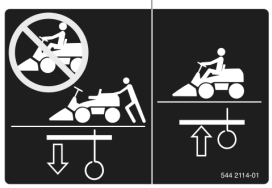

4

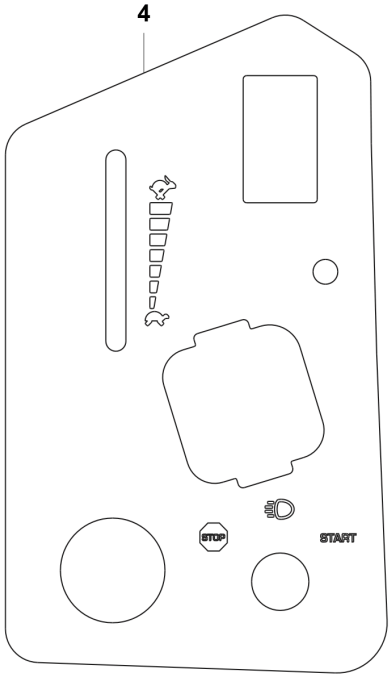

5



6

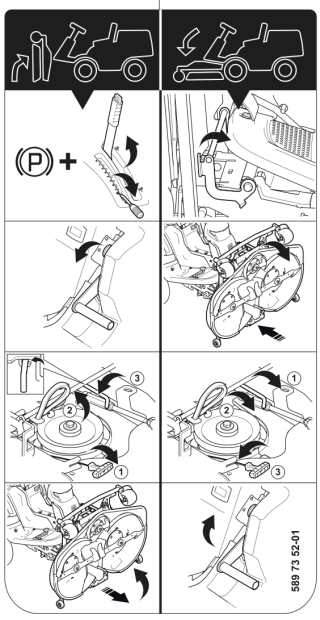

7



8

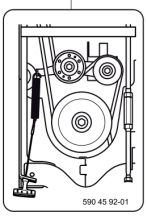

9



Reference	Artikelnummer	Varenavn	Antal	Kommentar
1	582570002	MÆRKAT	1	
2	546284003	MÆRKAT	1	
3	544211401	MÆRKAT	1	
4	589740201	MÆRKAT	1	
5	582570101	MÆRKAT	1	
6	589735201	MÆRKAT	1	
7	578364517	MÆRKAT	2	
8	590459201	MÆRKAT	1	
9	580712901	MÆRKAT	1	

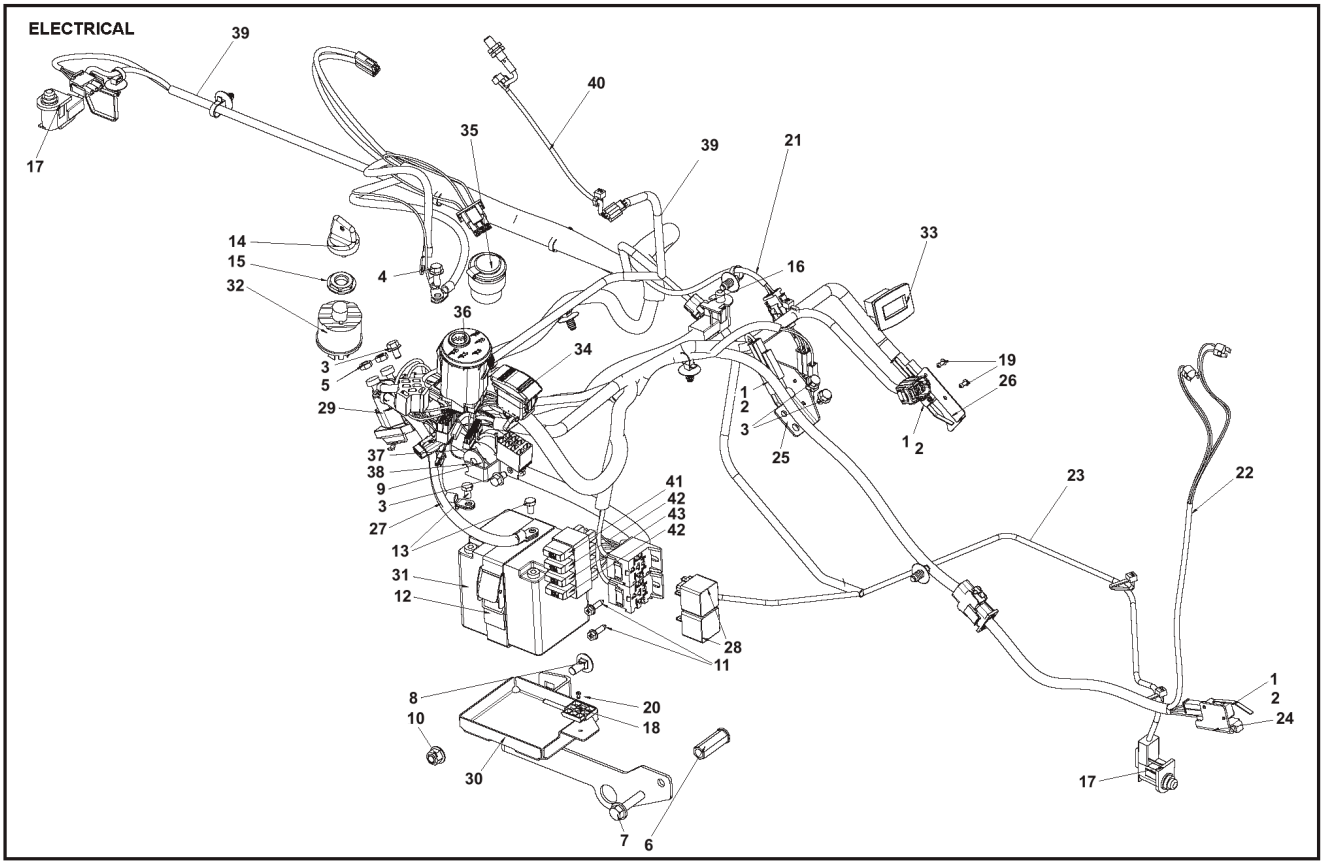
ELECTRICAL
39
17
40
35
39
21
14
15
32
4
16
33
36
34
3
5
29
19
26
1
2
3
25
1
2
37
38
9
3
27
13
41
42
43
42
23
22
31
12
28
11
1
2
24
8
10
20
18
30
17
7
6

Reference	Artikelnummer	Varenavn	Antal	Kommentar
1	574316101	AFBRYDER	4	
2	544440701	RIVET	8	
3	725236461	SKRUE EHHFT	4	
4	725236801	SCREW	1	
5	506899801	MØTRIK	2	
6	576434201	HEXAGON NUT	1	
7	506570106	SKRUE EHHFM	1	
8	727645151	SKRUE RSQM	1	
9	734116441	SKIVE	1	
10	576645704	MØTRIK	1	
11	535415619	SCREW	2	Z
12	506836805	REM	1	
13	522622102	SKRUE EHHM	2	M6x10 - Used up to S/N 20262400030. See Service Bulletin B1260012A-07
13	502435201	SKRUE ITXPANTT	2	M5x10 - Used from S/N 20262400031. See Service Bulletin B1260012A-07
14	544442401	STARTNØGLE	1	
15	544442301	MØTRIK	1	

16	506909601	AFBRYDER	1	SEAT
17	532407568	AFBRYDER	2	
18	501007501	KLEMME	1	
19	722792909	BLIND RIVET	2	
20	722792609	RIVET	1	
21	589021101	LEDNING	1	With fuse box
22	578328901	LEDNING	1	
23	582050401	LEDNING	1	
24	544415701	FÆSTE	1	
25	588914901	FÆSTE	1	
26	582152801	FÆSTE	1	
27	582115601	KABEL	1	
28	582049601	RELAY	2	BAG
29	544439801	RELAY	1	START
30	598370801	FÆSTE	1	For all. For S/N up to 20262400030 see Service Bulletin B1260012A-07
31	540810601	BATTERI	1	For all. For S/N up to 20262400030 see Service Bulletin B1260012A-07
32	578261701	TÆNDINGSLÅS	1	

33	587764301	TIMETÆLLER	1	
34	589314501	AFBRYDER	1	OPEN/CLOSE
35	535474801	POWER SOCKET	1	12v Socket
36	582683904	AFBRYDER	1	
37	501182101	SUMMER	1	
38	589411701	FÆSTE	1	
39	582673901	LEDNING KPL	1	Auger Control
40	582606701	LEDNING KPL	1	RPM Sensor
41	590737701	SIKRING	1	15A
42	590737501	SIKRING	2	7,5A
43	590738001	SIKRING	1	30A

ENGINE

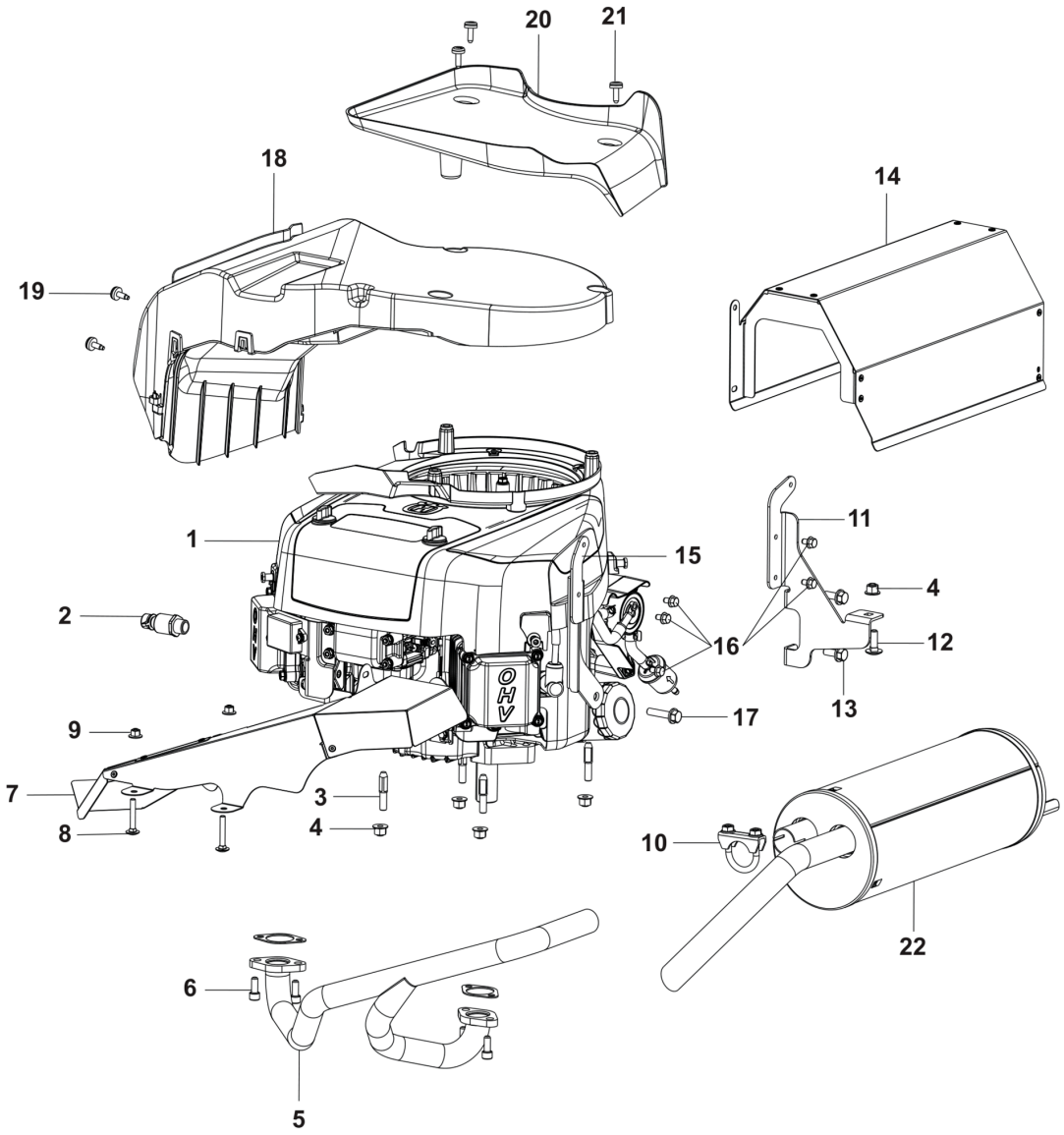

Reference	Artikelnummer	Varenavn	Antal	Kommentar
1	536697401	MOTOR	1	HV 635AE (For spare parts see engine IPL)
2	532428287	PROP	1	
3	578207501	STUD SCREW	4	
4	576645704	MØTRIK	5	
5	536971401	MELLEMSTYKKE	1	
6	725545101	SKRUE IHSCM	4	
7	536970001	VARMESKJOLD	1	
8	727637801	SKRUE RSQM	2	
9	576645703	MØTRIK	2	
10	501152203	CLAMP ASSY	1	
11	589509101	FÆSTE	1	
12	535423801	SKRUE RSQM	1	
13	506570104	SKRUE EHHFM	2	
14	582323401	VARMESKJOLD	1	
15	588983701	FÆSTE	1	MUFFLER COVER
16	725236461	SKRUE EHHFT	5	

17	506570106	SKRUE EHHFM	1
18	582153202	LUFTKANAL	1
19	544400501	SCREW	2
20	582406001	PLADE	1
21	574856202	SCREW	3
22	590533701	LYDDÆMPER KPL	1

EQUIPMENT FRAME

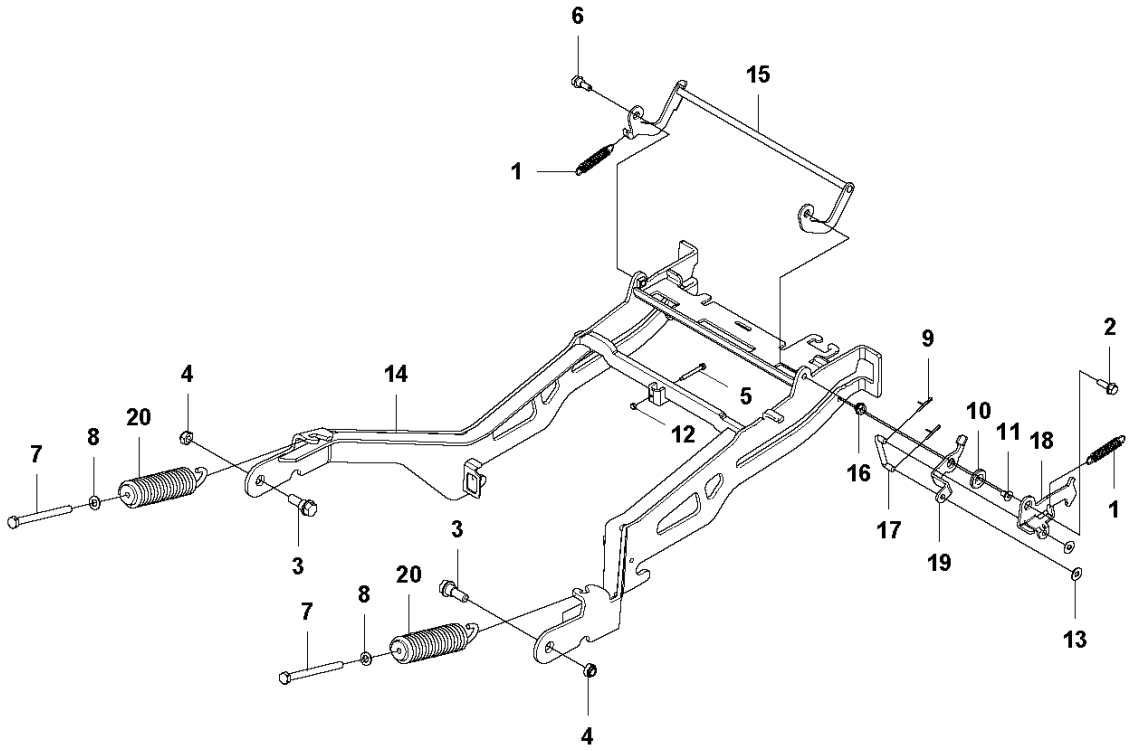

Reference	Artikelnummer	Varenavn	Antal	Kommentar
1	544133601	TRÆKFJEDER	2	
2	506570105	SKRUE EHHFM	1	
3	506895801	COLLAR SCREW	2	
4	732252201	FLANGELÅSEMØTRIK	2	
5	577103101	SKRUE ITXSCFM	1	
6	506597401	SKRUE EHHFM	1	
7	725251571	SKRUE EHHM	2	
8	734117201	SKIVE	2	
9	721618301	SPLIT PIN	2	
10	581765201	SKIVE	1	
11	725644801	SKRUE IHCSFM	1	
12	732211401	LOCK NUT	1	
13	503230116	SKIVE	2	
14	588850801	REDSKABSRAMME	1	
15	588889601	KROG	1	
16	588938101	MUFFE	1	

17	588890001	LED	1
18	588890101	PLADE	1
19	588890201	PLADE	1
20	505420901	FJEDER	2

FUEL SYSTEM

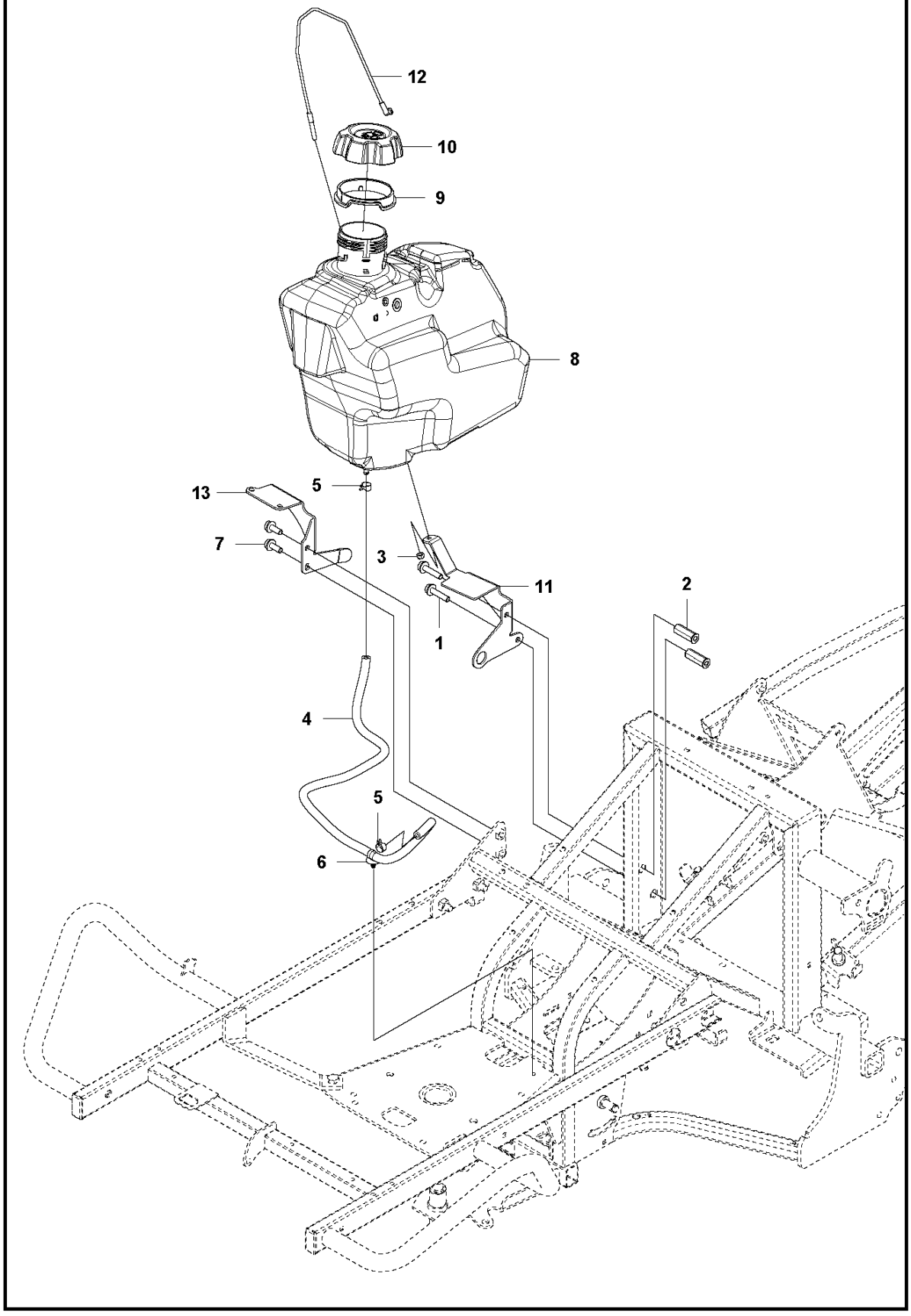

Reference	Artikelnummer	Varenavn	Antal	Kommentar
1	506570106	SKRUE EHHFM	2	
2	576434201	HEXAGON NUT	2	
3	732211601	LOCK NUT	1	
4	504800009	BENZINSLANGE	1	
5	535469701	HOSE BRACE	2	
6	579317401	SPÆNDEBÅND	1	
7	506570104	SKRUE EHHFM	2	
8	501104001	BENZINTANK	1	
9	577764501	LOCK NUT	1	
10	584248702	FUEL CAP	1	
11	589240601	FÆSTE	1	
12	578261502	KABEL	1	
13	589214001	FÆSTE	1	

HEIGHT ADJUSTMENT

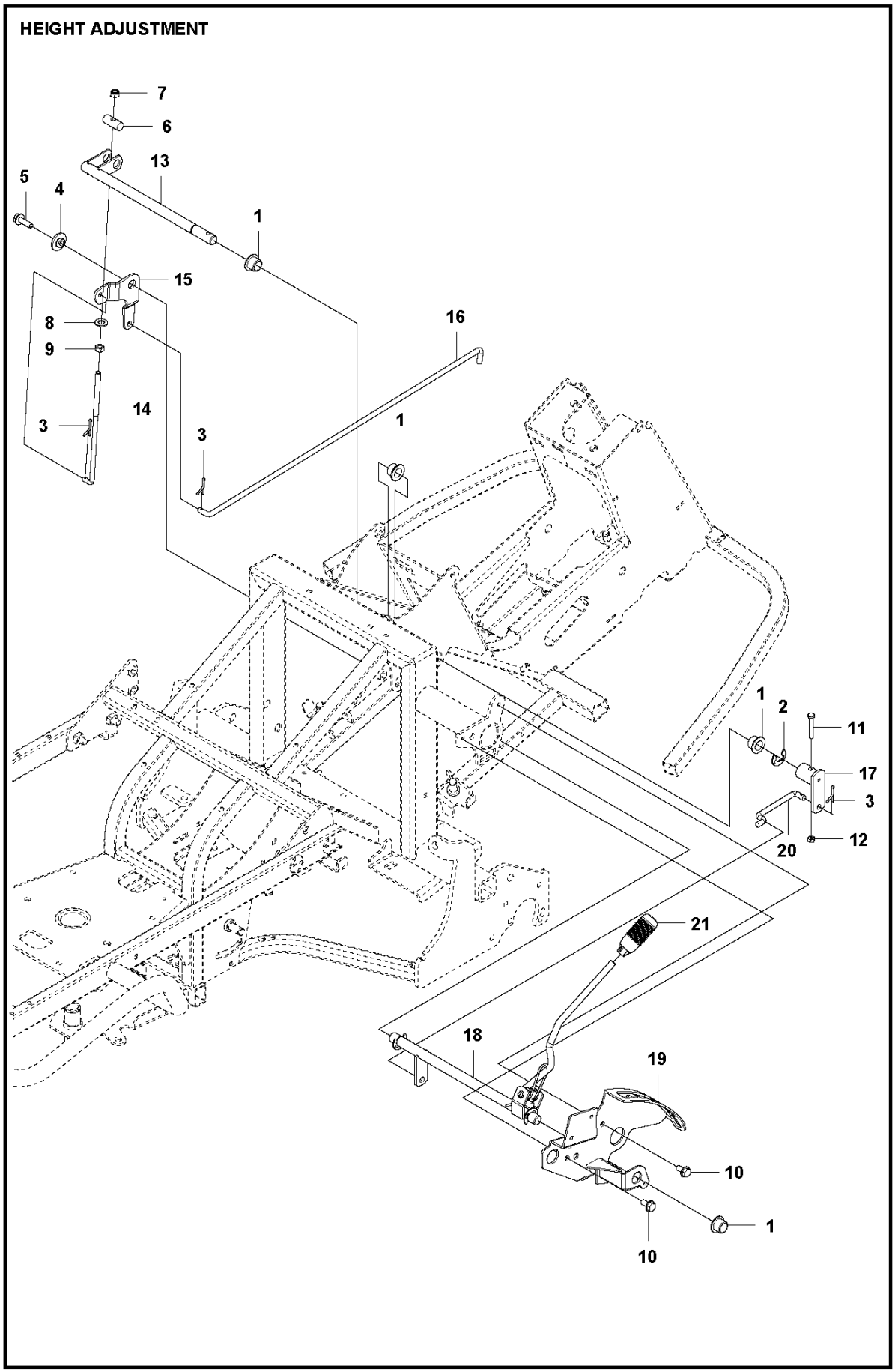

Reference	Artikelnummer	Varenavn	Antal	Kommentar
1	584871302	LEJE	4	
2	735312220	LÅSRING	1	
3	721618301	SPLIT PIN	3	
4	574874101	SKIVE	1	
5	506570105	SKRUE EHHFM	1	
6	506784601	PENNE	1	
7	732211801	LOCK NUT	1	
8	734117201	SKIVE	1	
9	731231801	HEXAGON NUT	1	
10	506570103	SKRUE EHHFM	2	
11	725237851	SKRUE EHHM	1	
12	732251601	FLANGELÅSEMØTRIK	1	
13	588933201	AKSEL KPL	1	
14	588935701	LED	1	
15	588935501	LED	1	
16	588935601	KOBLINGSSTANG	1	

17	588933801	LÆNK	1
18	582198201	HØJDEINDST.	1
19	588681001	FÆSTE	1
20	588935801	LED	1
21	506542001	HÅNDTAG	1

LIFTING SYSTEM

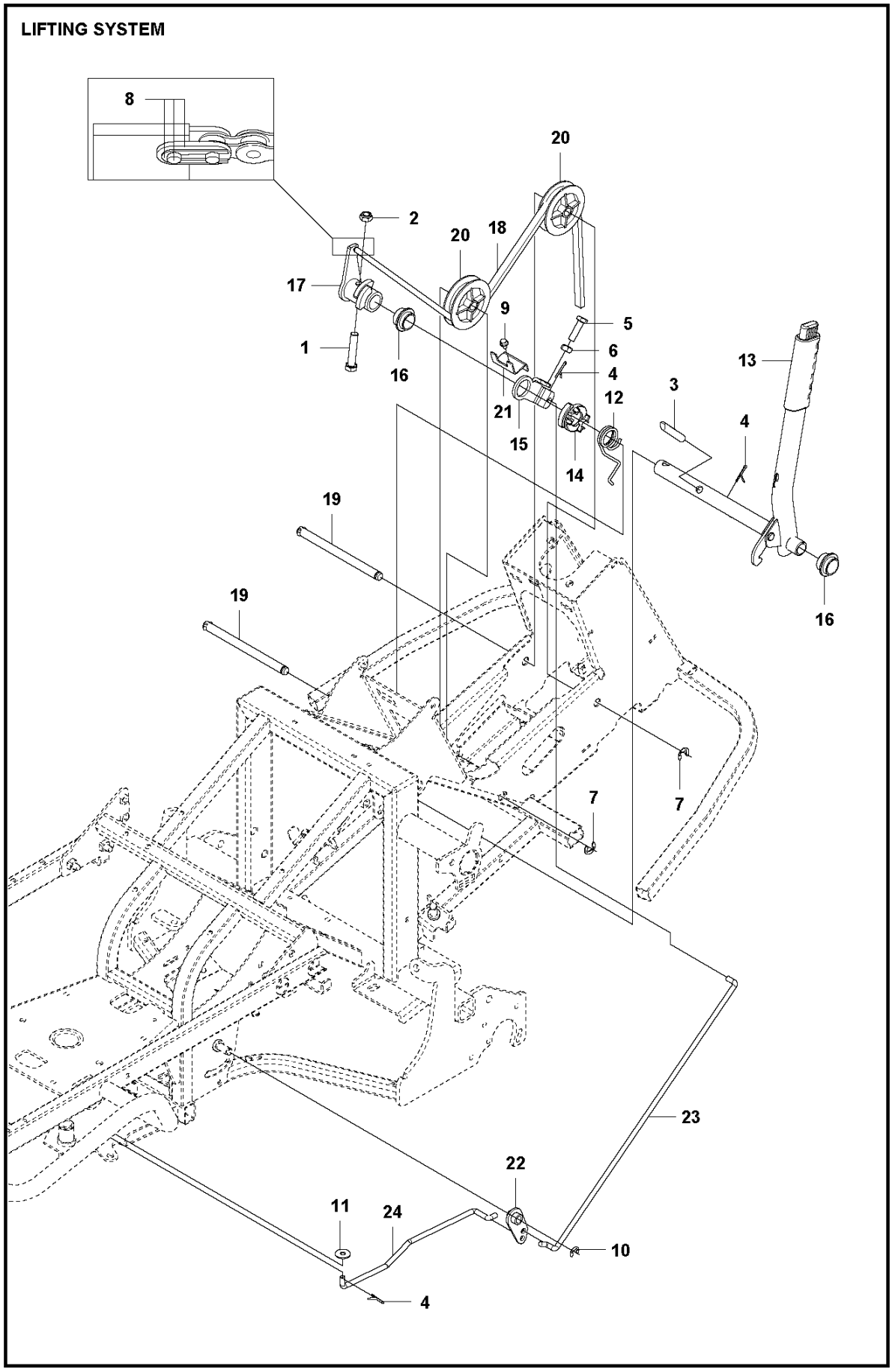

Reference	Artikelnummer	Varenavn	Antal	Kommentar
1	725254471	SKRUE EHHM	1	
2	732252201	FLANGELÅSEMØTRIK	1	
3	525406601	PENNE	1	
4	721618301	SPLIT PIN	3	
5	725249751	SCREW	1	
6	731232051	HEXAGON NUT	1	
7	735311820	LÅSRING	2	
8	506554701	SAMMENKOPLING	1	
9	725236461	SKRUE EHHFT	1	
10	735311420	LÅSRING	1	
11	734116441	SKIVE	1	
12	589284201	FJEDER	1	
13	582190801	LØFTEHÅNDTAG KPL	1	
14	588927101	MODHOLD	1	
15	588927001	LØFTEARM	1	
16	588926902	LEJE	2	

17	588973401	LØFTEARM	1
18	506554606	KÆDE	1
19	582871902	AKSEL	2
20	506905601	OFFSET PULLEY	2
21	501092901	FÆSTE	1
22	588974001	LÆNK	1
23	588974401	LED	1
24	588974501	LED	1

SEAT

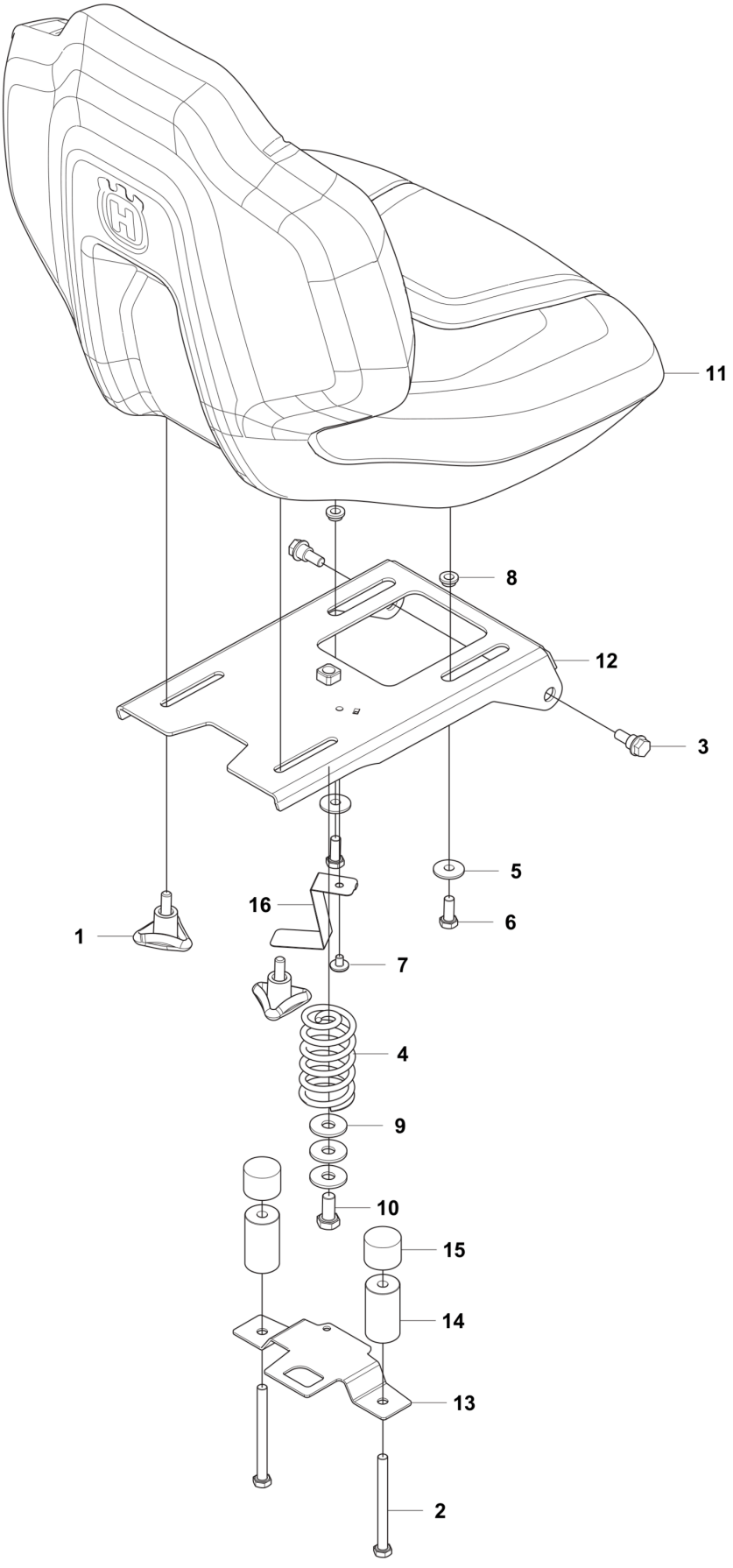

Reference	Artikelnummer	Varenavn	Antal	Kommentar
1	585065202	KNOP	2	
2	725246951	SKRUE EHHM	2	
3	506597401	SKRUE EHHFM	2	
4	582261701	TRYKFJEDER	1	
5	734116441	SKIVE	2	
6	725245171	SKRUE EHHM	2	
7	522557301	SCREW	1	
8	506565301	BUSHING	1	
9	734117441	SKIVE	3	
10	725249371	SKRUE EHHM	1	
11	587605307	SÆDE KPL	1	
12	589005101	SÆDEFÆSTE	1	
13	589005201	FÆSTE	1	
14	588878301	MUFFE	2	
15	544252102	VIBRATIONSDÆMPER	2	
16	588878901	FÆSTE	1	

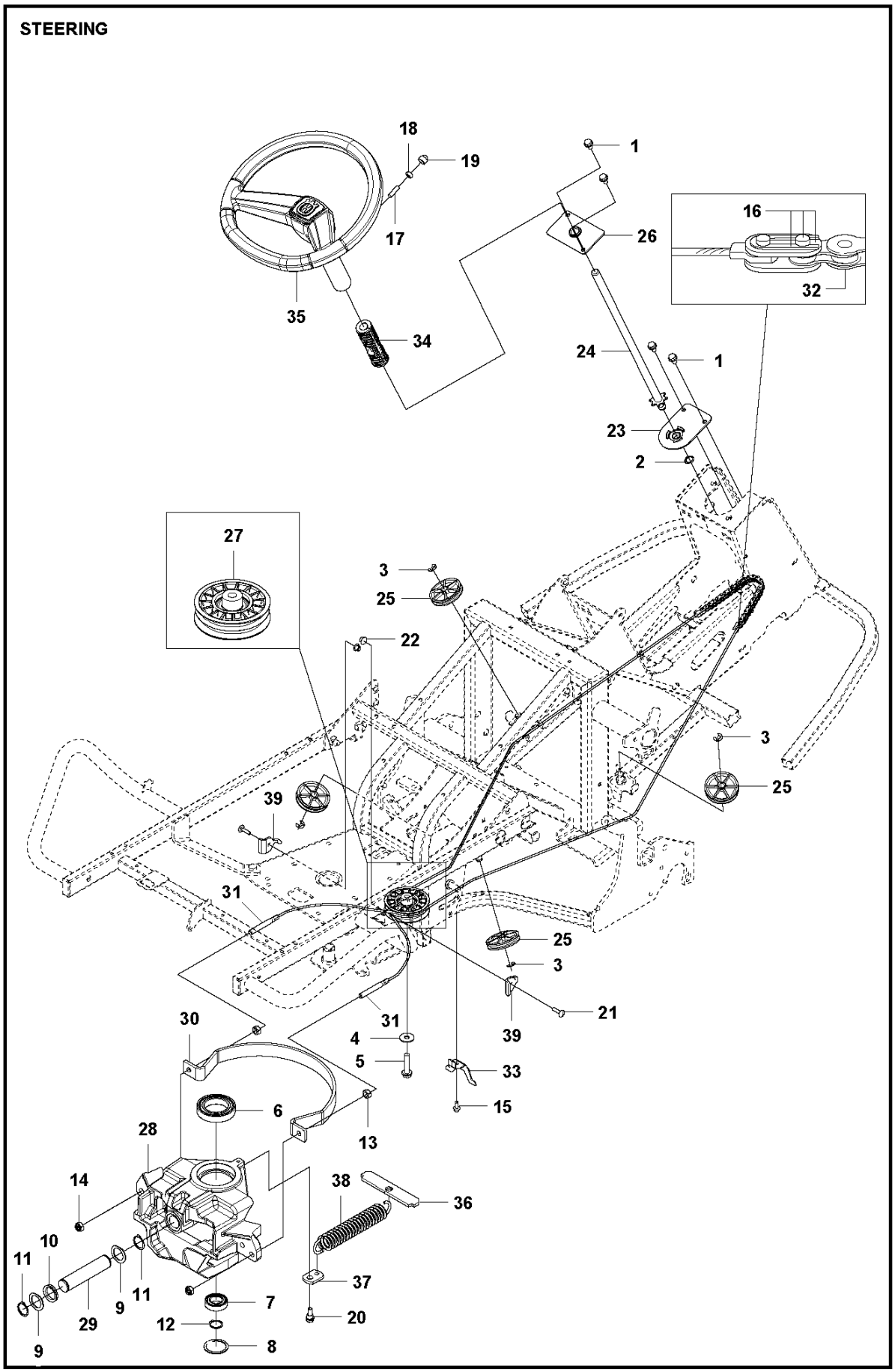
STEERING
18
19
17
35
34
1
26
16
32
24
1
23
2
27
3
25
22
3
25
39
31
25
3
21
39
30
31
4
5
33
15
6
13
28
14
38
36
10
11
37
9
11
7
20
29
9
12
8

Reference	Artikelnummer	Varenavn	Antal	Kommentar
1	506570104	SKRUE EHHFM	4	
2	735311700	SPORRING	1	
3	735311420	LÅSRING	4	
4	734117441	SKIVE	1	
5	506675403	SKRUE EHHFM	1	
6	738211004	KUGLELEJE	1	
7	738210504	KUGLELEJE	1	
8	735314010	SPORRING	1	
9	582104601	SKIVE	2	
10	740681521	V-RING	1	
11	735312800	SPORRING	2	
12	735312600	SPORRING	1	
13	731232051	HEXAGON NUT	2	
14	732212051	MØTRIK	2	
15	725236461	SKRUE EHHFT	1	
16	506554701	SAMMENKOPLING	2	

17	728745505	SKRUE IHSETM	1
18	731231801	HEXAGON NUT	1
19	544433201	BESKYTTELSESKAPPE	1
20	506597401	SKRUE EHHFM	1
21	727637251	SCREW	2
22	576645703	MØTRIK	2
23	501097201	FÆSTE	1
24	583908801	RATAKSEL	1
25	506522401	SNORHJUL	4
26	584155601	FÆSTE	1
27	576492503	REMSKIVE	1
28	501679401	SPINDEL	1
29	535463002	SVINGAKSEL	1
30	582178601	WIRESTYRARE	1
31	501604805	KABLAGE KPL	2
32	506554614	KÆDE	1
33	588974701	WIRESTYRARE	1
34	587080901	MEDBRINGER	1

35	577960401	RAT	1
36	588979701	FJEDERHOLDER	1
37	506670801	LED	1
38	506671901	FJEDER	1
39	582384501	FÆSTE	2

TRANSMISSION

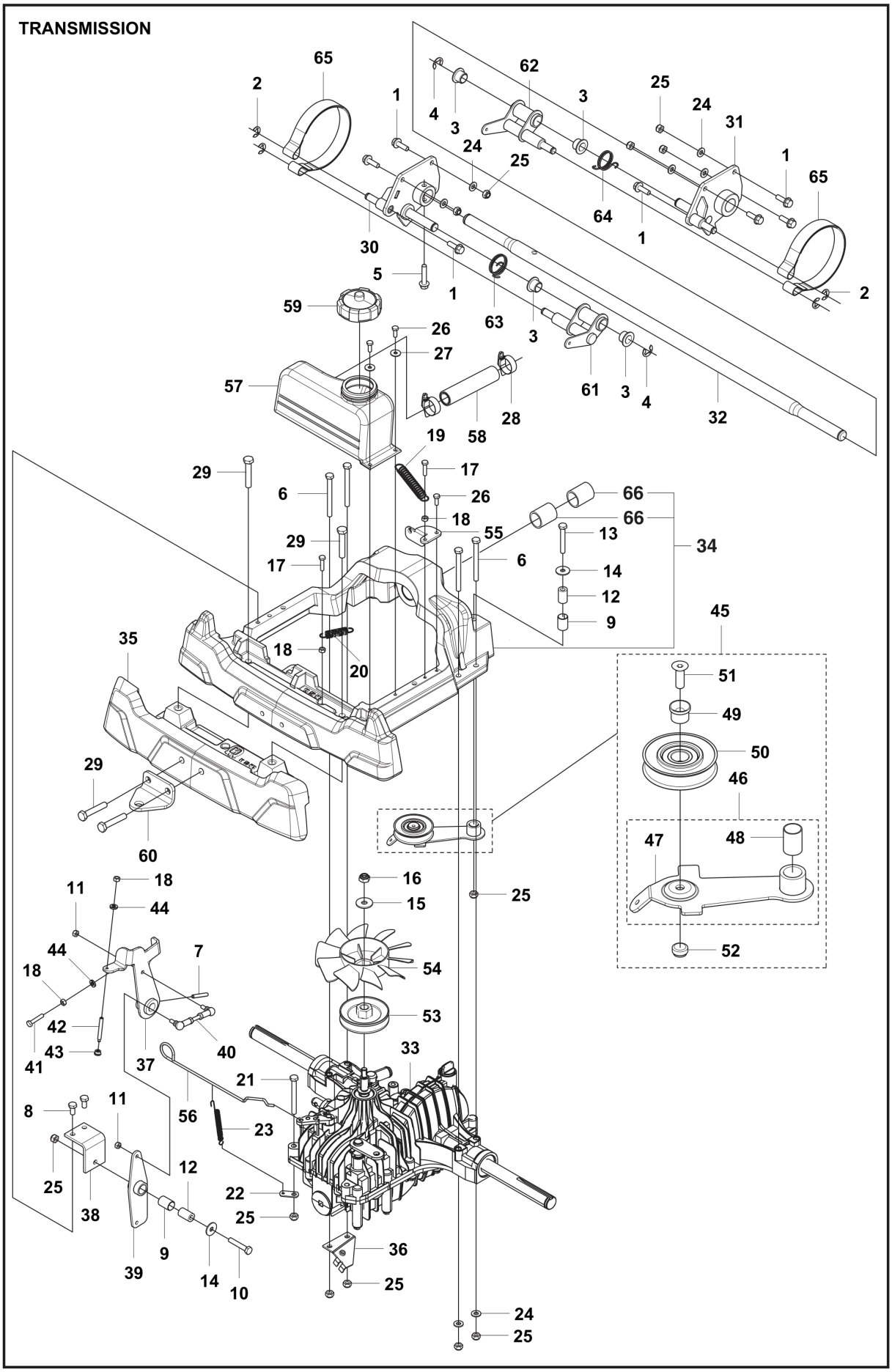

Reference	Artikelnummer	Varenavn	Antal	Kommentar
1	506570105	SKRUE EHHFM	7	
2	735311520	LÅSRING	4	
3	584871302	LEJE	4	
4	735311820	LÅSRING	2	
5	725245961	SKRUE EHHFT	1	
6	504628201	SKRUE EHHM	4	
7	721434701	FJEDERSTIFT	1	
8	725244951	SCREW	2	
9	506986103	BUSHING	2	
10	725246051	SKRUE EHHM	1	
11	732251601	FLANGELÅSEMØTRIK	2	
12	506992001	RØR	2	
13	725246251	SKRUE EHHM	1	
14	734116441	SKIVE	2	
15	734117441	SKIVE	1	
16	732212051	MØTRIK	1	

17	725237271	SKRUE EHHM	2
18	731231601	HEXAGON NUT	4
19	531136701	FJEDER	1
20	506535603	TRÆKFJEDER	1
21	725246651	SCREW	1
22	506599301	LED	1
23	506834301	FJEDER	1
24	734116401	SKIVE	7
25	732211801	LOCK NUT	12
26	725236871	SKRUE EHHM	3
27	734115441	SKIVE	2
28	505443601	SLANGEKLEMME	2
29	725250271	SKRUE EHHM	4
30	582565701	PLADE	1
31	582565702	PLADE	1
32	589032601	HJULAKSEL	1
33	501114101	HYDROSTAT	1
34	501750801	FRAME ASSY	1

35	582051101	MODVÆGT	1
36	506991501	FÆSTE	1
37	582817401	HÆVEARM	1
38	506992101	HÆVEARM	1
39	582859301	HÆVEARM	1
40	506992201	JUSTERSTANG	1
41	725237471	SKRUE EHHM	1
42	589404001	SCREW	1
43	589403301	OVERTRÆK	1
44	503230405	SKIVE	2
45	506993001	REMSPÆNDER KPL	1
46	535406301	REMSPÆNDER KPL	1
47	506993101	REMSPÆNDER KPL	1
48	506986103	BUSHING	1
49	506993301	MUFFE	1
50	506947001	REMSPÆNDERHJUL	1
51	725645301	SKRUE IHCSFM	1
52	732211801	LOCK NUT	1

53	506991401	REMSKIVE	1
54	506948101	FAN	1
55	506992801	FÆSTE	1
56	505490101	ARM	1
57	535458101	EKSPANSIONSTANK	1
58	535458301	SLANGE	1
59	506673301	TANKDÆKSEL KPL	1
60	506889901	KROG	1
61	582527501	FÆSTE	1
62	582527502	FÆSTE	1
63	582762701	FJEDER	1
64	582762702	FJEDER	1
65	582402901	BREMSEBÅND	2
66	506986104	BUSHING	2

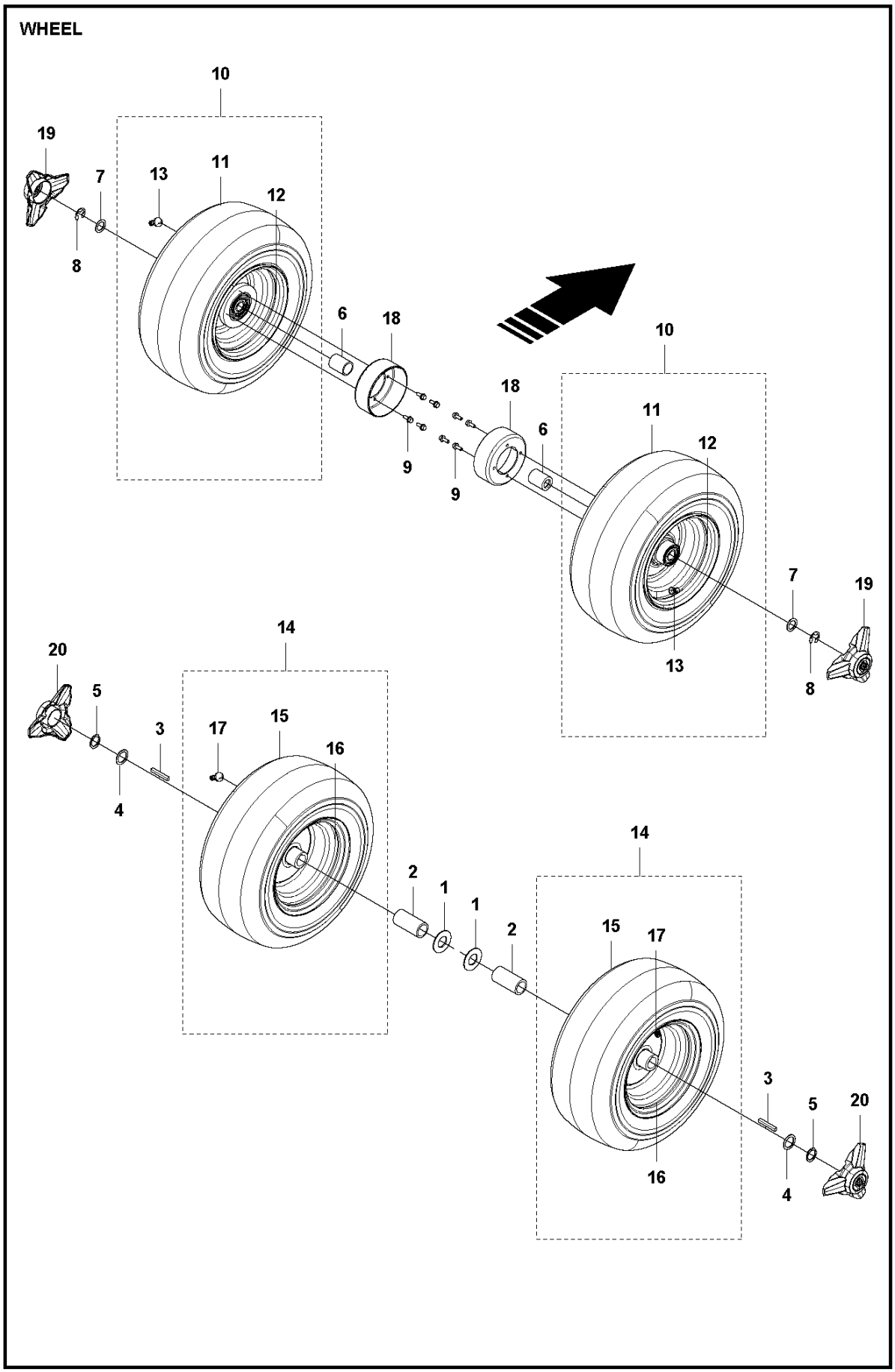
WHEEL
10
19
7
13
11
12
8
6
18
9
18
6
10
11
12
9
7
19
13
8
14
20
5
3
17
15
16
4
14
2
1
1
2
15
17
3
5
20
16
4

Reference	Artikelnummer	Varenavn	Antal	Kommentar
1	506945801	SKIVE	2	
2	506800911	MUFFE	2	Use up to SN 20230400001
2	506800910	MUFFE	2	Use from SN 20230400002
3	506555901	KILE	2	
4	506504806	SKIVE	2	
5	574458801	SPORRING	2	
6	544132603	MUFFE	2	
7	506504805	SKIVE	2	
8	506899001	LÅSRING	2	
9	725236861	SKRUE EHHFT	8	
10	501083201	HJUL	2	
11	589395501	DÆK	1	
12	589420201	FÆLG KPL	1	
13	523034701	VENTIL	1	
14	501082301	HJUL	2	
15	589395501	DÆK	1	

16	588878101	FÆLG	1
17	523034701	VENTIL	1
18	582407801	BREMSETROMLE	2
19	544353502	NAVKAPSEL	2
20	544353504	NAVKAPSEL	2