2026-11-03

HUSQVARNA R 422Ts AWD ekskl. Klippebord



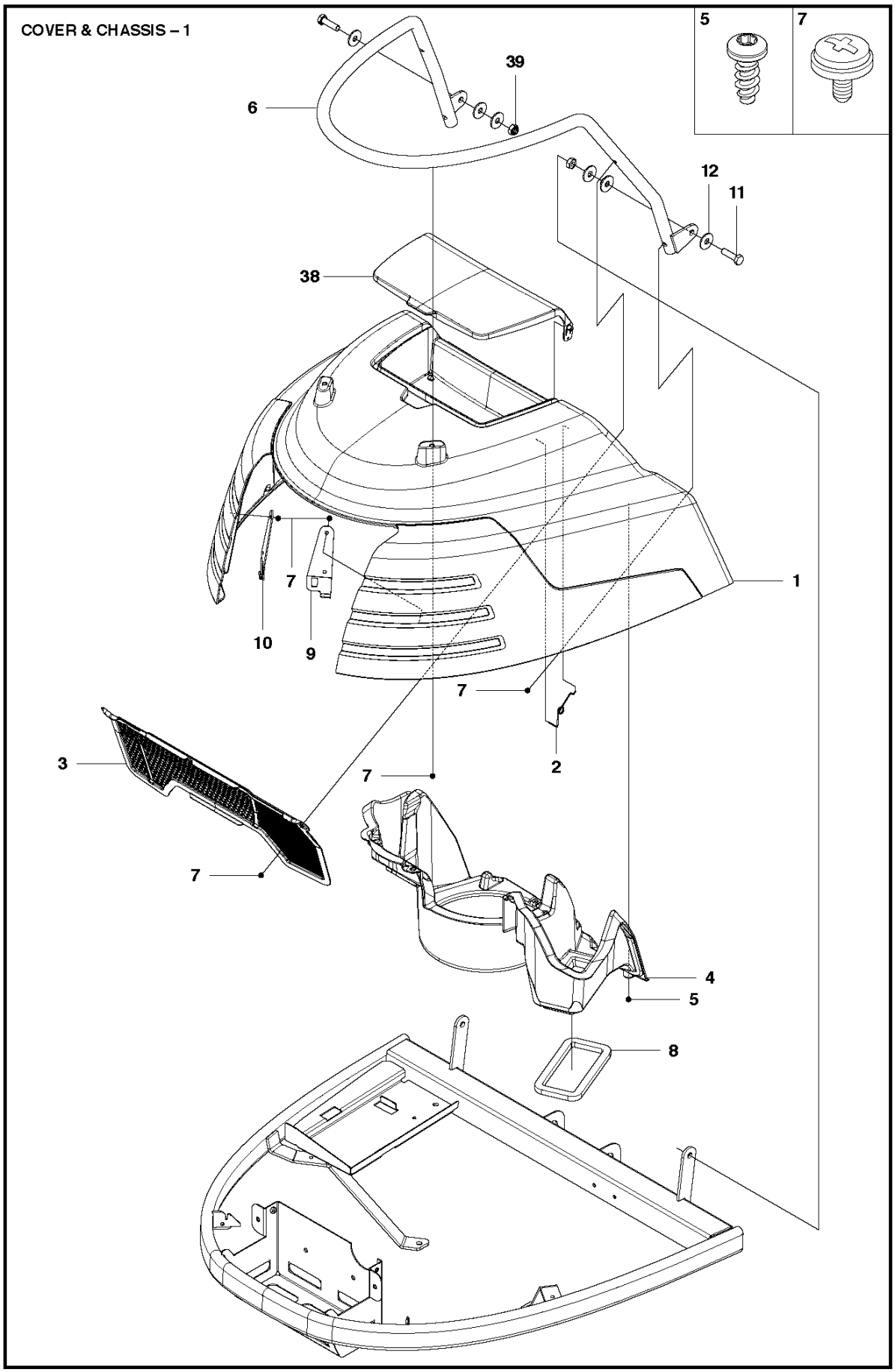
COVER & CHASSIS – 1
5
7
39
6
12
11
38
1
7
10
9
7
2
3
7
7
4
5
8

Reference	Artikelnummer	Varenavn	Antal	Kommentar
1	586918201	MOTORKAPPE KPL	1	
2	504124101	FJEDER	2	
3	502482201	GRID	1	
4	504101902	LUFTFORBINDELSE	1	
5	504610901	SKRUE ITXPANT	5	
6	502494601	LOAD CARRIER	1	
7	544400501	SCREW	10	
8	504629501	TÆTNING	1	
9	504613901	STYREPLADE	1	
10	504613902	STYREPLADE	1	
11	725249751	SCREW	2	
12	734117460	SKIVE	6	
38	504101401	DÆKSEL	1	
39	732212051	MØTRIK	2	

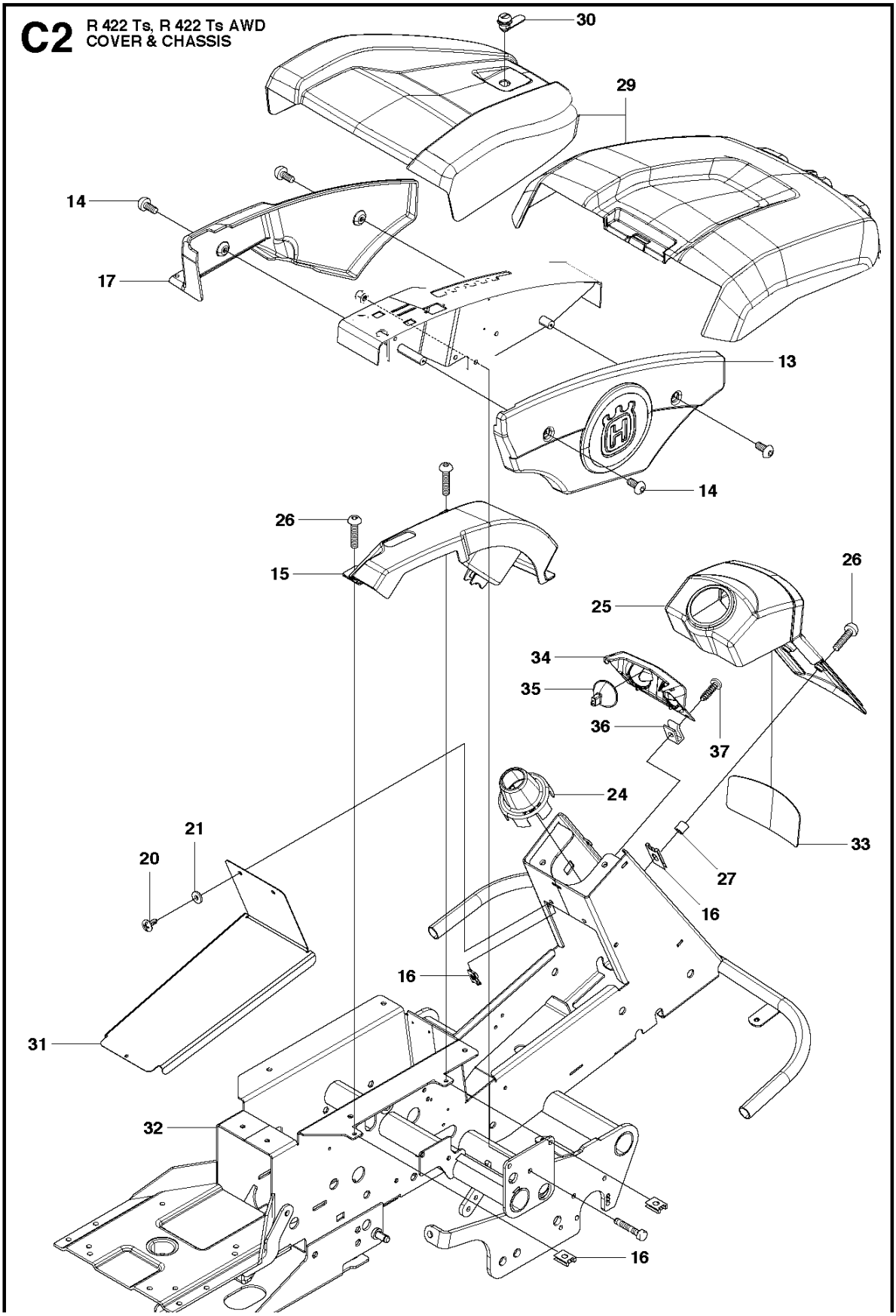
C2
R 422 Ts, R 422 Ts AWD
COVER & CHASSIS
30
29
14
17
13
14
26
15
26
25
34
35
36
37
24
21
20
33
27
16
16
31
32
16
I2298306-E 502298402-K

Reference	Artikelnummer	Varenavn	Antal	Kommentar
13	502637501	RELÆDÆKSEL	1	
14	535425801	SKRUE IHPANM	4	
15	502637701	RELÆDÆKSEL	1	
16	535429101	FJEDERMØTRIK	6	
17	535476501	CONTROL CAP INNER	1	
20	506982601	SCREW	6	
21	506559701	SKIVE	8	
24	535460501	TÆTNING	1	
25	535459701	DÆKSEL	1	
26	535425802	SKRUE IHPANM	4	
27	535462901	AFSTANDSSKIVE	2	
29	502286901	AGGREGATKAPPE	1	For 966632501
29	586210201	DÆKSEL	1	For 967292101
30	525390501	LÅS	1	For 966632501, 2011-03>
31	535421501	LOCK GOLVTUNNEL	1	
32	502298306	CHASSIS	1	For 966632501

32	578778502	CHASSIS	1	For 967292101
33	535447101	LAMP CHIMNEY	1	
34	590964701	HUS KPL	1	
35	582214201	LAMPE	2	
36	535415619	SCREW	2	
37	506892001	SPEED NUT	2	

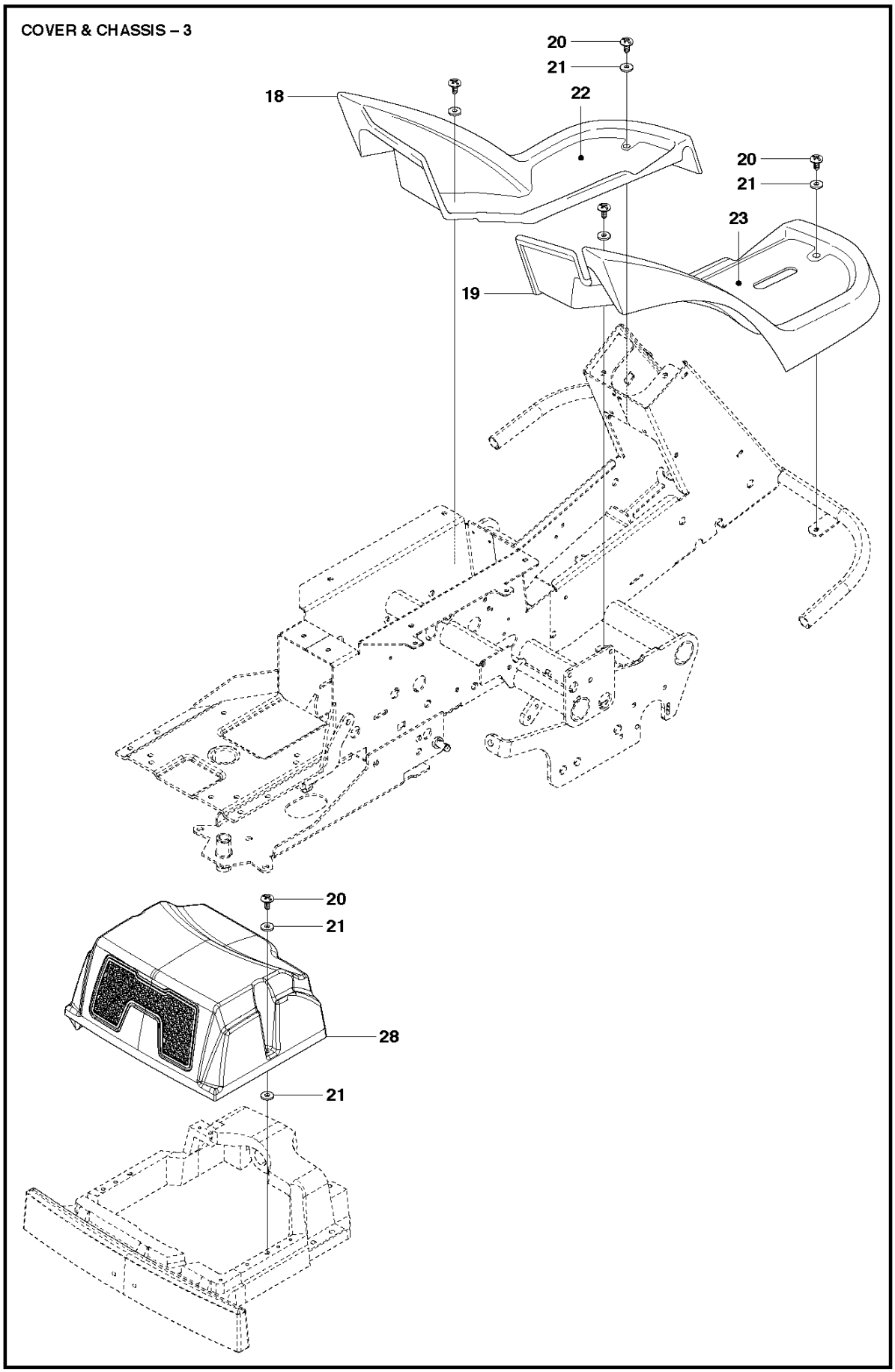
COVER & CHASSIS – 3
20
21
18
22
20
21
23
19
20
21
28
21

Reference	Artikelnummer	Varenavn	Antal	Kommentar
18	505099001	FOOT PLATE	1	
19	505099002	FOOT PLATE	1	
20	506982601	SCREW	6	
21	506559701	SKIVE	8	
22	535474701	PEDISTAL MAT	1	
23	535474702	PEDISTAL MAT	1	
28	574886101	DÆKSEL	1	

COVER & CHASSIS – 4

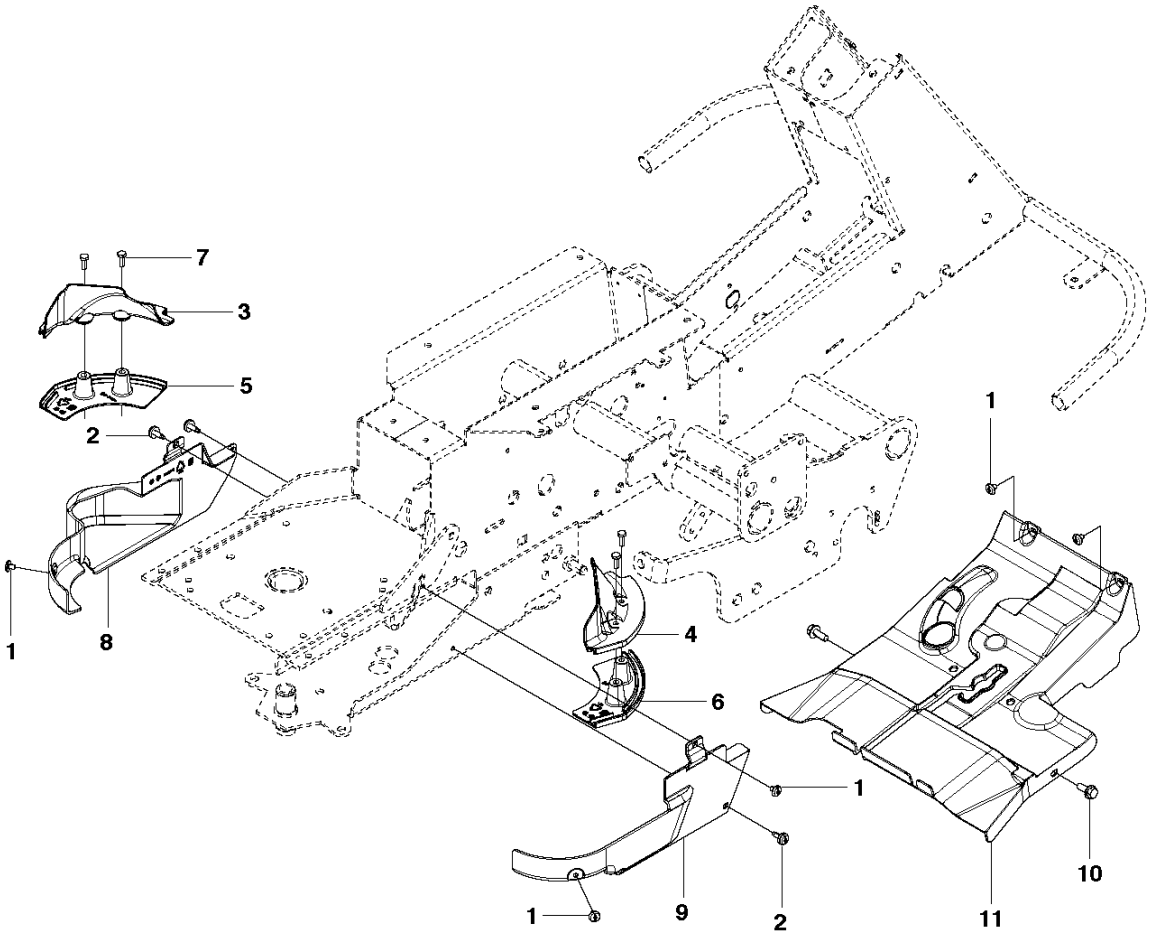

Reference	Artikelnummer	Varenavn	Antal	Kommentar
1	522557301	SCREW	5	For 967292101, 2015 >
2	544400501	SCREW	3	For 967292101, 2015 >
3	510222501	REMDÆKSEL	1	For 967292101, 2015 >
4	510222502	REMDÆKSEL	1	For 967292101, 2015 >
5	510222701	REMDÆKSEL	1	For 967292101, 2015>
6	510222702	REMDÆKSEL	1	For 967292101, 2015>
7	725236861	SKRUE EHHFT	4	For 967292101, 2015>
8	510222101	REMDÆKSEL	1	For 967292101, 2015>
9	510222201	REMDÆKSEL	1	For 967292101, 2015>
10	506570104	SKRUE EHHFM	2	967292101, 2015>
11	510418202	REMDÆKSEL	1	967292101, 2015>

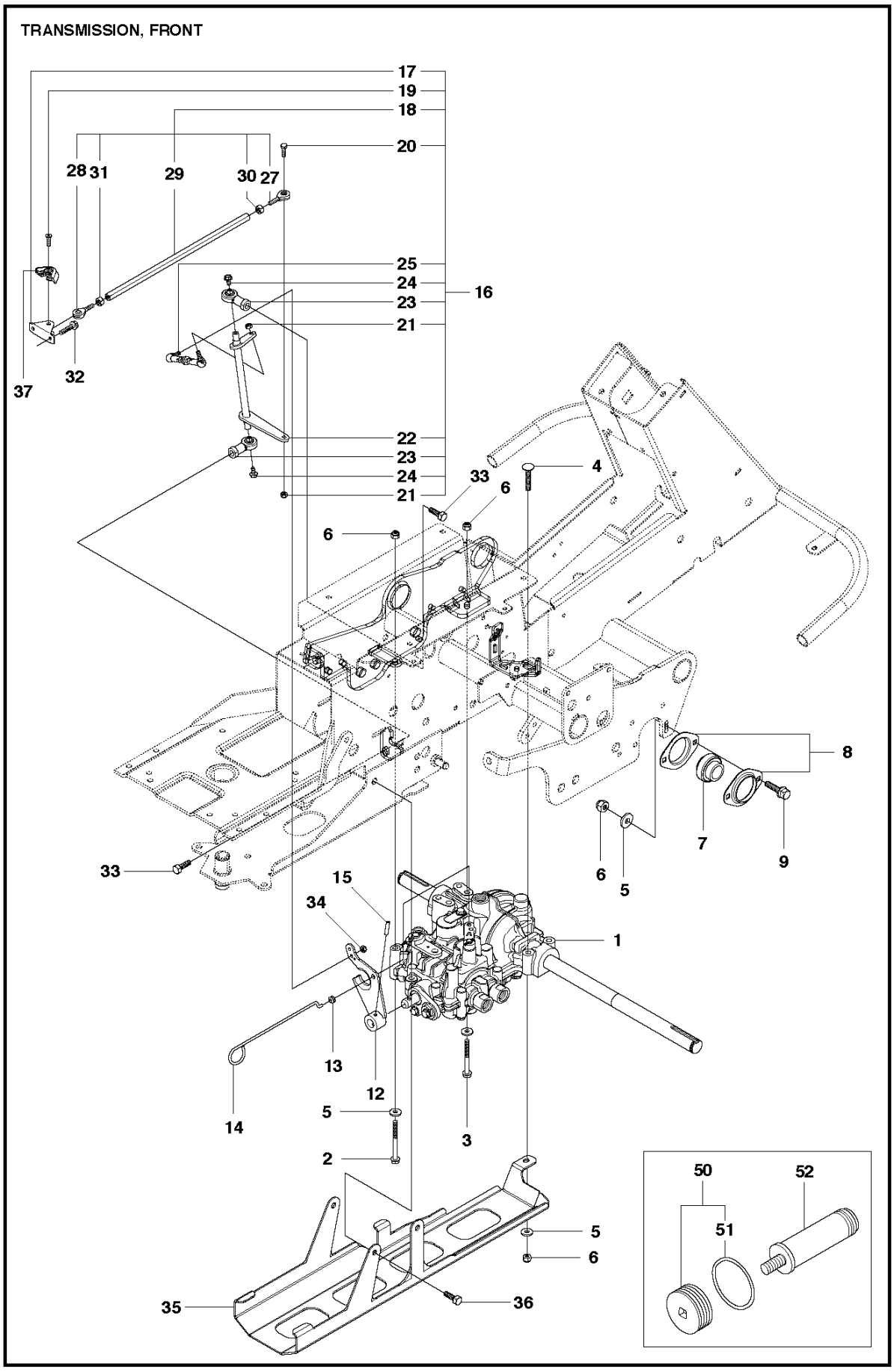
TRANSMISSION, FRONT
17
19
18
20
28
31
29
30
27
25
24
23
21
16
37
32
22
23
24
21
33
6
4
6
8
7
9
6
5
33
15
34
1
13
12
14
5
3
2
5
6
35
36
50
52
51

Reference	Artikelnummer	Varenavn	Antal	Kommentar
1	577531901	HYDROSTAT	1	
2	725246751	SKRUE EHHM	1	
3	725246451	SKRUE EHHM	1	
4	535423803	SKRUE RSQM	1	
5	734116401	SKIVE	5	
6	732211801	LOCK NUT	5	
7	544008902	LEJE	1	
8	544009002	LEJEHUS	2	
9	506570105	SKRUE EHHFM	2	
12	578291901	HÆVEARM	1	
13	503735801	BUSHING	1	
14	535499701	ARM	1	
15	721434701	FJEDERSTIFT	1	
16	544841501	LÆNK	1	
17	535492802	FÆSTE	1	
18	544456701	LED	1	

19	544841701	SCREW	1	
20	522622101	SKRUE EHHM	1	
21	732211601	LOCK NUT	2	
22	535497402	HÆVEARM	1	
23	506951701	LEDHOVED	2	
24	535475212	SKRUE EHHFM	2	
25	544441901	JUSTERSTANG	1	
27	535486601	LEDHOVED	1	
28	535486602	LEDHOVED	1	
29	535486501	LED	1	
30	731231601	HEXAGON NUT	1	
30	732251601	FLANGELÅSEMØTRIK	1	For 966772901, 966632501
31	503221018	HEXAGON NUT	1	
32	725236651	HEXAGONAL SCREW M6X12	2	
33	725249371	SKRUE EHHM	2	
34	732211601	LOCK NUT	1	
35	544845701	FRIKTIONSPLADE	1	
36	506570104	SKRUE EHHFM	1	

37	585001501	DÆKSEL	1	For 966772901, 966772901, 967292101
50	574515101	SÆT	1	For 966772901, 966772901, 967292101
51	574515201	O-RING	1	For 966772901, 966772901, 967292101
52	586666801	OLIEFILTER	1	

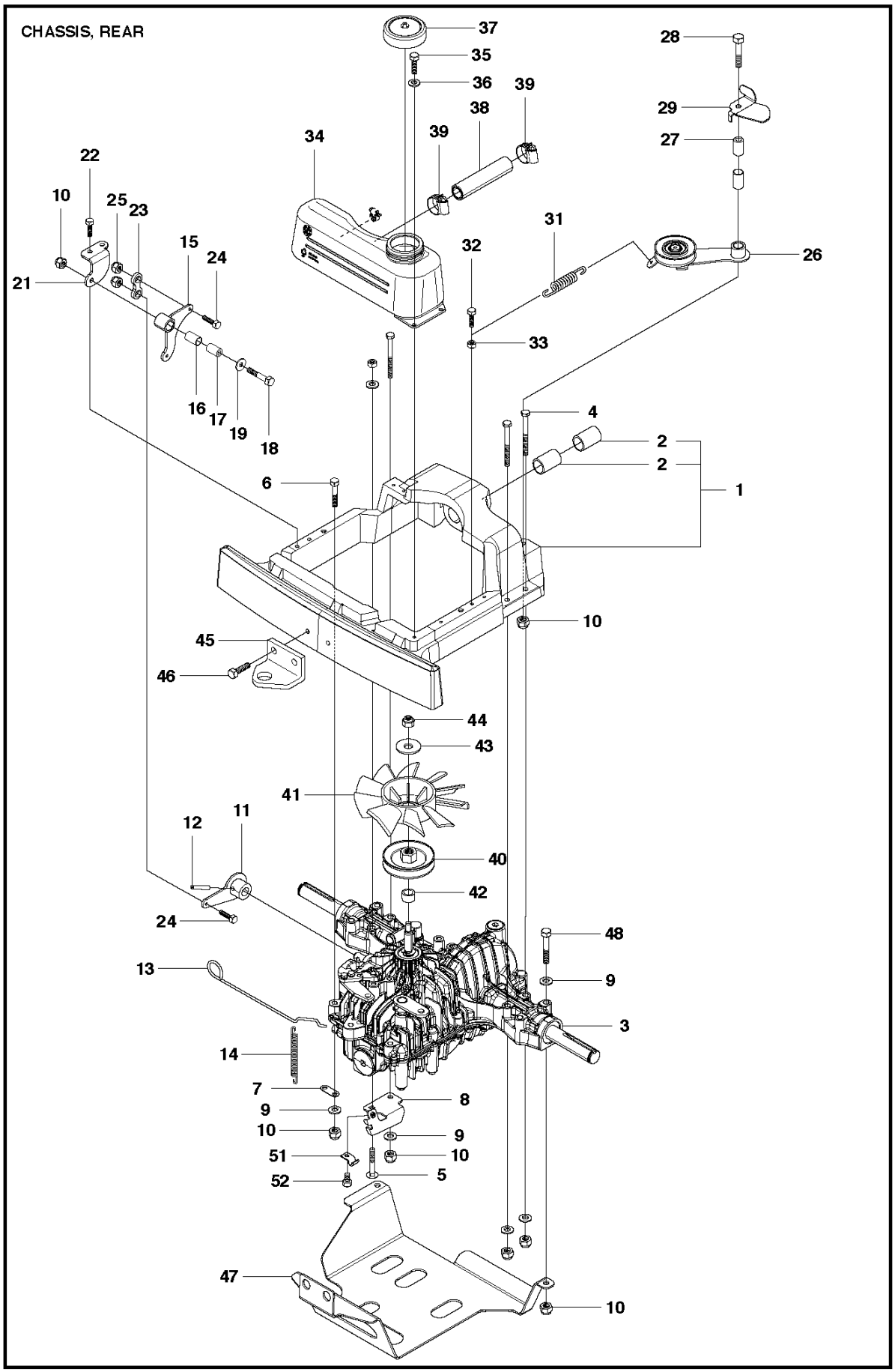
CHASSIS, REAR
37
35
36
39
38
39
34
22
10
25
23
15
24
21
16
17
19
18
28
29
27
31
32
26
33
4
2
2
1
6
10
45
46
44
43
41
12
11
40
42
24
48
13
9
3
14
7
8
9
10
9
51
10
52
5
47
10

Reference	Artikelnummer	Varenavn	Antal	Kommentar
1	535406101	FÆSTE	1	
2	506986102	LEJE	2	
3	586700601	HYDROSTAT	1	
4	504628201	SKRUE EHHM	3	
5	535423808	SKRUE RSQM	1	
6	725246651	SCREW	1	
7	506599301	LED	1	
8	544388101	FÆSTE	1	
9	734116401	SKIVE	7	
10	732211801	LOCK NUT	9	
11	544387301	BETJENINGSARM	1	
12	721434701	FJEDERSTIFT	1	
13	505490101	ARM	1	
14	506834301	FJEDER	1	
15	579596501	HÆVEARM	1	
16	506986103	BUSHING	1	

17	506992001	RØR	1	
18	725246051	SKRUE EHHM	1	
19	734116441	SKIVE	1	
21	544388501	FÆSTE	1	
22	725244971	SKRUE EHHM	2	
23	544888401	LINK RODS	1	
24	725236871	SKRUE EHHM	2	
25	732211801	LOCK NUT	1	
26	506993001	REMSPÆNDER KPL	1	
27	506992001	RØR	2	
28	725246251	SKRUE EHHM	1	
29	522521702	PLADE	1	
31	506542502	FJEDER	1	For 966772901, <2011-11
31	531136701	FJEDER	1	
32	725237271	SKRUE EHHM	1	
33	731231601	HEXAGON NUT	1	
34	544388601	EKSPANSIONSTANK	1	
35	725236871	SKRUE EHHM	2	

36	734115441	SKIVE	2
37	506673301	TANKDÆKSEL KPL	1
38	535458302	SLANGE	1
39	505443601	SLANGEKLEMME	2
40	506991401	REMSKIVE	1
41	506948101	FAN	1
42	502433801	MUFFE	1
43	734117441	SKIVE	1
44	732212001	LOCK NUT	1
45	506889901	KROG	1
46	725249371	SKRUE EHHM	2
47	504555101	FRIKTIONSPLADE	1
48	725246451	SKRUE EHHM	2
51	506566501	KLEMME	1
52	725236671	SKRUE EHHM	1

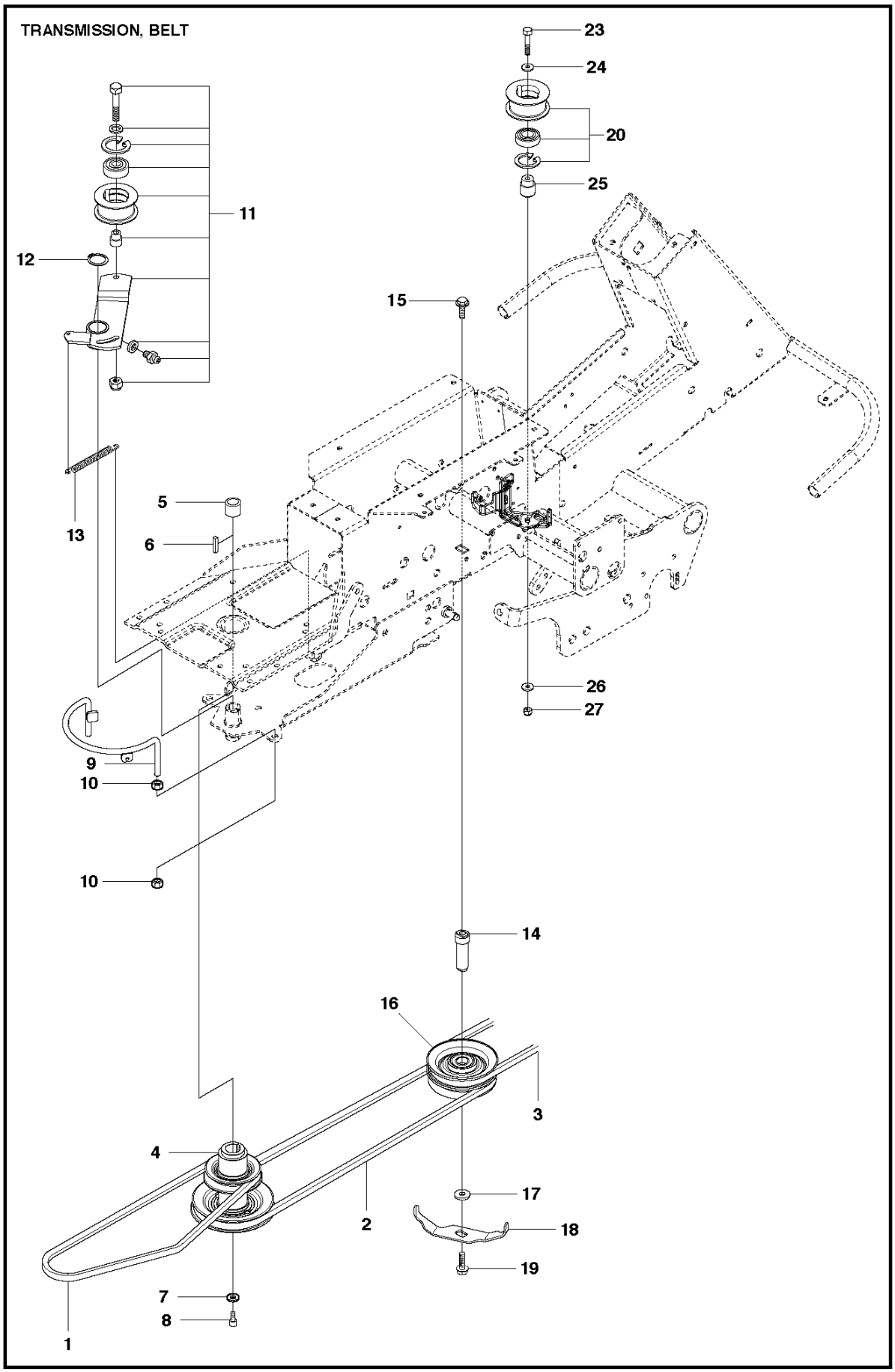
TRANSMISSION, BELT
23
24
20
25
11
12
15
5
6
13
26
27
9
10
10
14
16
3
4
17
2
18
19
7
8
1

Reference	Artikelnummer	Varenavn	Antal	Kommentar
1	589562301	REM	1	
2	589532901	REM	1	
3	593806201	REM	1	
4	535482401	REMSKIVE	1	
5	506509201	AFSTANDSBØSNING	1	
6	506555901	KILE	1	
7	506597501	SKIVE	1	
8	506556002	SCREW UNC	1	
9	587425201	REMFØRER	1	
10	731232051	HEXAGON NUT	4	
11	535484402	REMSPÆNDER KPL	1	
12	735312600	SPORRING	1	
13	506665601	FJEDER	1	
14	581916402	AKSEL	1	
15	506675402	SKRUE EHHFM	1	
16	535482201	REMSKIVE	1	

17	506775701	SKIVE	1	For 966772901, <2011-11
17	586320201	LGR.DIST	1	
18	544405301	REMFØRER	1	
19	586320401	SCREW	1	
20	505153901	REMSPÆNDERHJUL KPL.	1	
23	725246151	SKRUE EHHM	1	
24	734116441	SKIVE	1	
25	544002901	BUSHING	1	
26	734116401	SKIVE	1	
27	732211801	LOCK NUT	1	

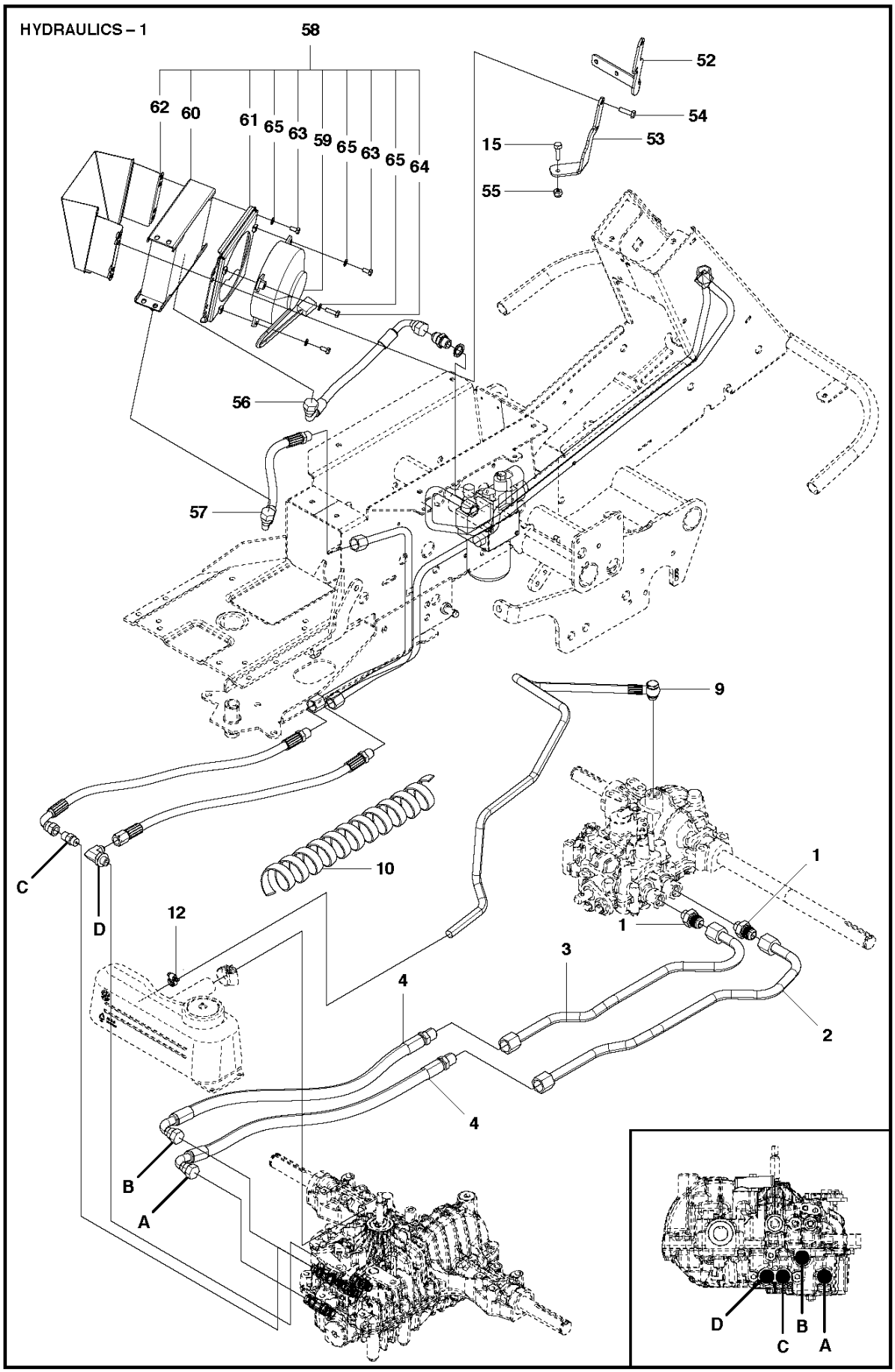
HYDRAULICS – 1
58
52
62
60
61
65
63
59
65
63
65
64
54
15
53
55
56
57
9
10
1
1
C
D
12
3
4
2
4
B
A
D
C
B
A

Reference	Artikelnummer	Varenavn	Antal	Kommentar
1	535426806	RØRKOBLING	2	
2	544450401	HYDRAULIKRØR	1	
3	544450501	HYDRAULIKRØR	1	
4	544456401	HYDRAULSLANG	2	
9	574531101	HYDRAULSLANG	1	
10	544026607	SLANGEBESKYTTELSE	1	
12	599432701	SLANGEKLEMME	1	
15	725236871	SKRUE EHHM	1	
52	504629601	FÆSTE	1	
53	504629701	FÆSTE	1	
54	535475212	SKRUE EHHFM	6	
55	732211601	LOCK NUT	3	
56	505520401	HYDRAULSLANG	1	
57	505496901	HYDRAULSLANG	1	
58	536758201	OLIEKØLER	1	
59	504629301	FAN	1	

60	505459101	OLIEKØLER	1
61	505459201	VENTILATORKAPPE	1
62	505459301	LUFTINDTAG	1
63	725236671	SKRUE EHHM	6
64	725237071	SKRUE EHHM	1
65	734115201	SKIVE	7

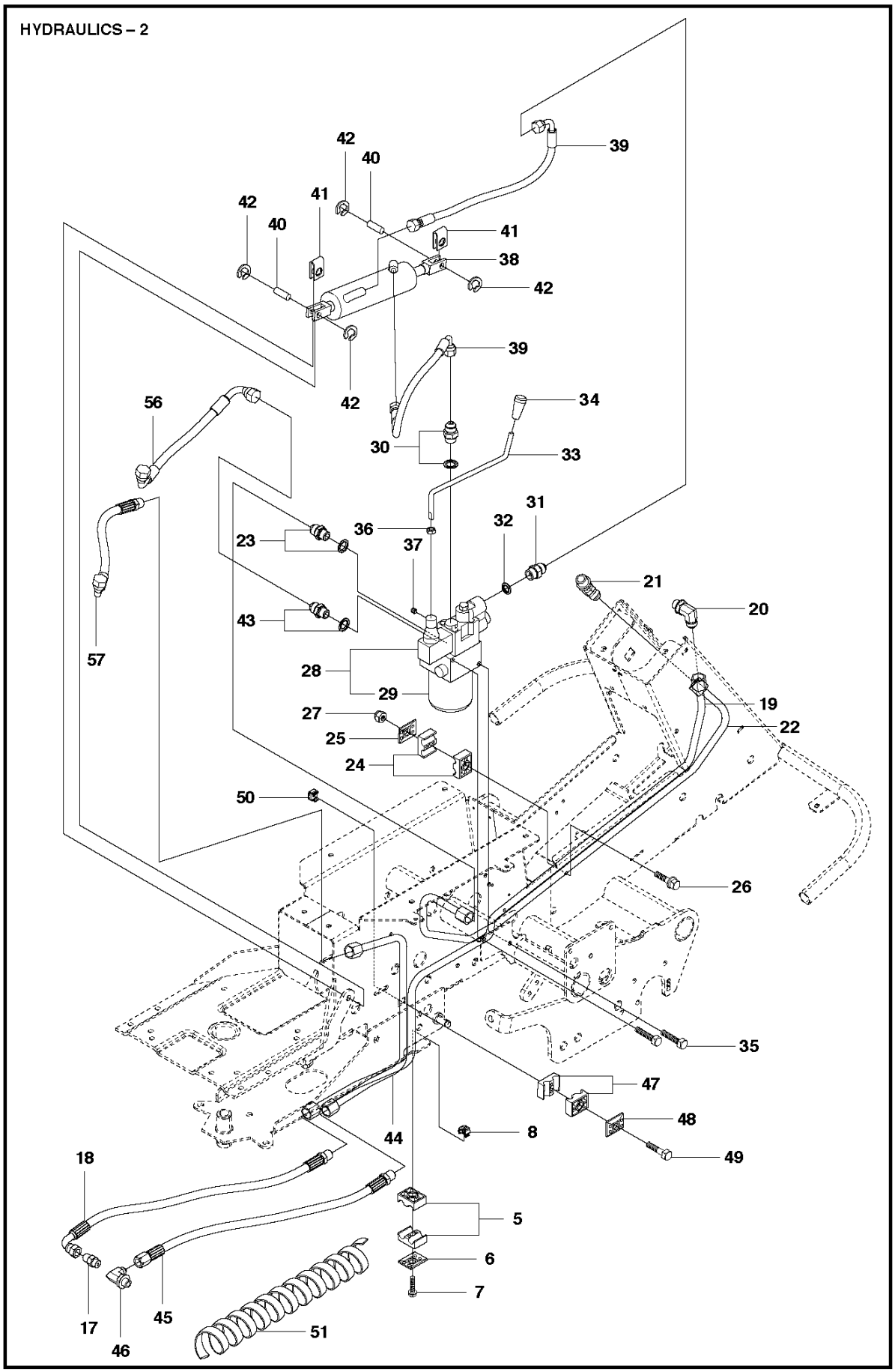
HYDRAULICS – 2
42
40
39
41
42
40
41
38
42
39
42
56
34
30
33
31
36
32
23
37
21
20
43
57
28
29
19
27
22
25
24
50
26
35
47
48
44
8
49
18
5
6
7
17
45
46
51

Reference	Artikelnummer	Varenavn	Antal	Kommentar
5	544373302	RØRHOLDER	1	
6	544373802	DÆKPLADE	1	
7	506570107	SKRUE EHHFM	1	
8	544811701	MØTRIK	1	
17	535426805	RØRKOBLING	1	
18	535450301	HYDRAULSLANG	1	
19	544834201	HYDRAULIKRØR	1	
20	535437301	RØRKOBLING	1	
21	535426901	RØRKOBLING	1	
22	504209901	HYDRAULIKRØR	1	
23	535426801	RØRKOBLING	1	
24	544373303	RØRHOLDER	1	
25	535438501	DÆKPLADE	1	
26	535475245	SKRUE EHHFM	1	
27	732211601	LOCK NUT	1	
28	522535602	FILTERKROP	1	

29	535427502	FILTER	1
30	535426805	RØRKOBLING	1
31	535437101	RØRKOBLING	1
32	535437201	SKIVE	1
33	505440001	LØFTEHÅNDTAG	1
34	535438201	KNOP	1
35	725244971	SKRUE EHHM	2
36	731231801	HEXAGON NUT	1
37	728844305	SKRUE IHSETM	1
38	535427201	CYLINDER KPL	1
39	535427103	HYDRAULSLANG	2
40	535437601	LÅSESTIFT	2
41	535456601	U-PLÅT	2
42	735311200	SPORRING	4
43	535426801	RØRKOBLING	1
44	504643401	HYDRAULIKRØR	1
45	575415301	HYDRAULSLANG	1
46	535437305	RØRKOBLING	1

47	544373303	RØRHOLDER	1
48	535438501	DÆKPLADE	1
49	535475245	SKRUE EHHFM	1
50	544811702	MØTRIK	1
51	544026607	SLANGEBESKYTTELSE	1
56	505520401	HYDRAULSLANG	1
57	505496901	HYDRAULSLANG	1

HEIGHT ADJUSTER & CONTROL UNIT

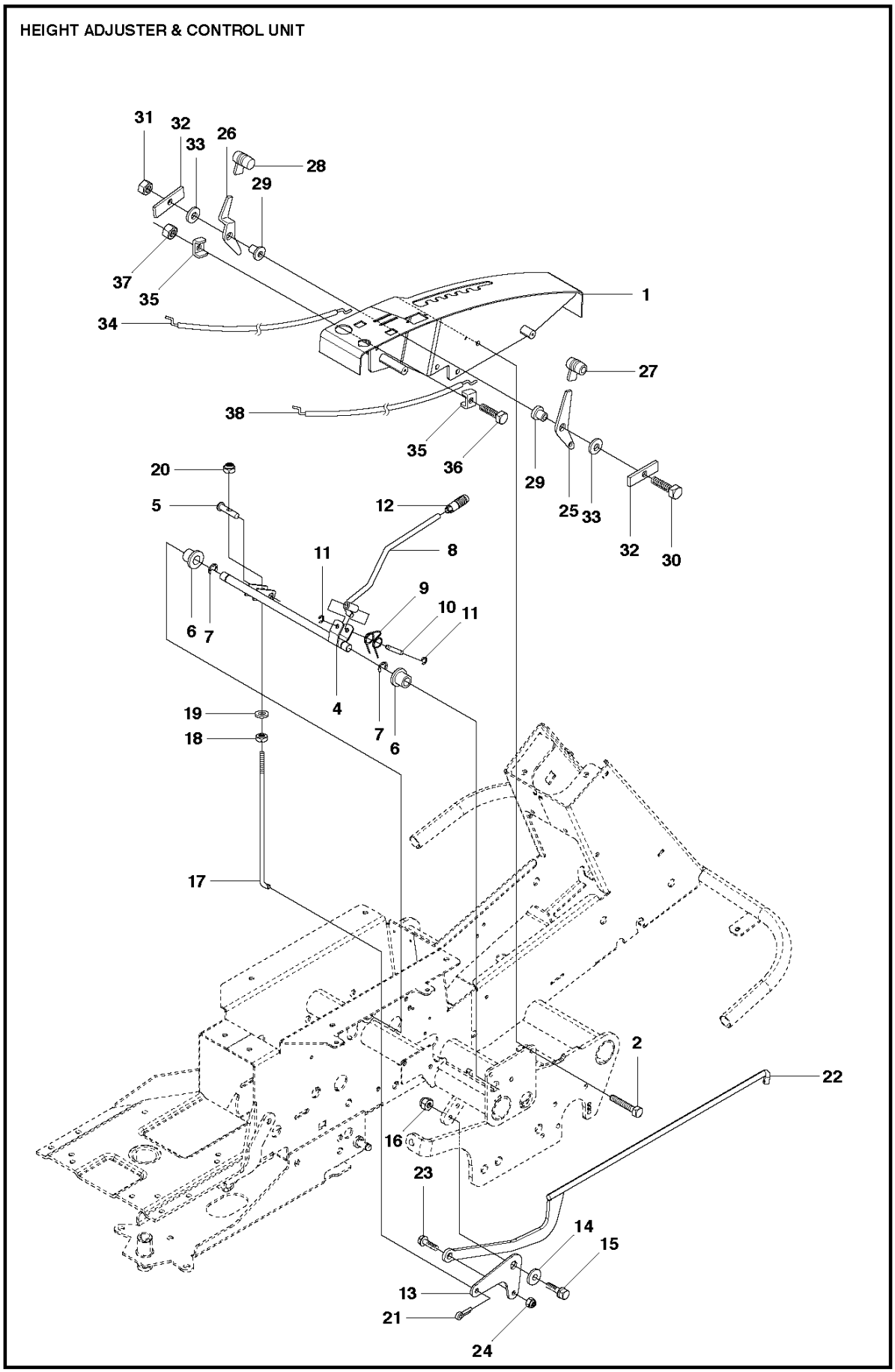

Reference	Artikelnummer	Varenavn	Antal	Kommentar
1	535475402	KONSOL	1	
2	725245171	SKRUE EHHM	3	
4	506784502	BETJENINGSARM	1	
5	506784601	PENNE	1	
6	506554301	LEJE	2	
7	735312220	LÅSRING	2	
8	506784701	REGLERSPAK KPL.	1	
9	506531401	FJEDER	1	
10	506531501	AKSEL	1	
11	735310920	LÅSRING	2	
12	506542001	HÅNDTAG	1	
13	502636301	LED	1	
14	506918702	SKIVE	1	
15	725245371	SKRUE EHHM	1	
16	732211601	LOCK NUT	1	
17	506854501	HEIGHT ROD	1	

18	731231801	HEXAGON NUT	1
19	734117201	SKIVE	1
20	732211801	LOCK NUT	1
21	721618301	SPLIT PIN	1
22	502636402	KONTAKT	1
23	506597401	SKRUE EHHFM	1
24	731231801	HEXAGON NUT	1
25	506865903	KNAP	1
26	506865904	KNAP	1
27	506889101	KNOP	1
28	506889102	KNOP	1
29	506888901	BUSHING	2
30	725237471	SKRUE EHHM	1
31	732211601	LOCK NUT	1
32	506928502	LÅSESKIVE	2
33	506839401	FJEDERSKIVE	2
34	506863908	GASKABEL KPL.	1
35	506508201	KLEMME	2

36	725233551	SKRUE EHHM	1
37	732211401	LOCK NUT	1
38	506863909	GASKABEL KPL.	1

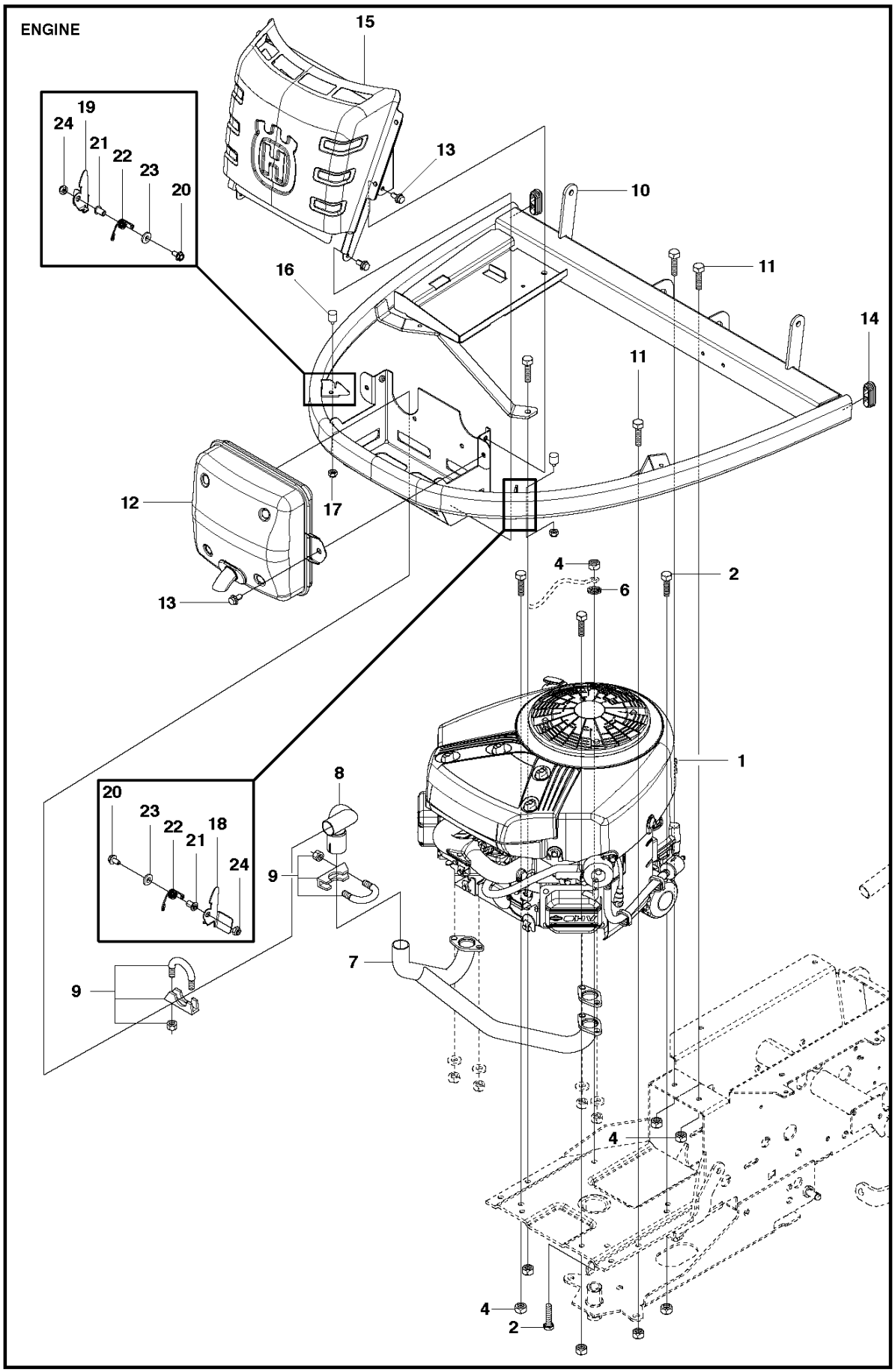
ENGINE
15
19
24
21
22
23
20
13
10
16
11
14
11
12
17
13
4
6
2
1
20
23
22
21
18
24
8
9
7
9
4
4
2

Reference	Artikelnummer	Varenavn	Antal	Kommentar
1	576840303	MOTOR	1	
2	725245751	SCREW	4	
4	732211801	LOCK NUT	8	
6	735216400	LÅSESKIVE	1	
7	576679701	MELLEMSTYKKE	1	
8	576680201	UDSTØDNINGSFORLÆNGER	1	
9	506668401	CLAMP ASSY	2	
10	578865801	MOTORRAMMA	1	
11	725245171	SKRUE EHHM	4	
12	576743701	LYDDÆMPER	1	
13	535475212	SKRUE EHHFM	6	
14	504643601	PROP	2	
15	505395502	VARMESKJOLD	1	
16	504638801	BØSNING	2	
17	732211401	LOCK NUT	2	
18	504613403	LÅSEPAL	1	RIGHT

19	504613404	LÅSEPAL	1	LEFT
20	535475230	SKRUE EHHFM	2	
21	504638401	BUSHING	2	
22	504639001	FJEDER	2	
23	734115441	SKIVE	2	
24	732211601	LOCK NUT	2	

FUEL SYSTEM

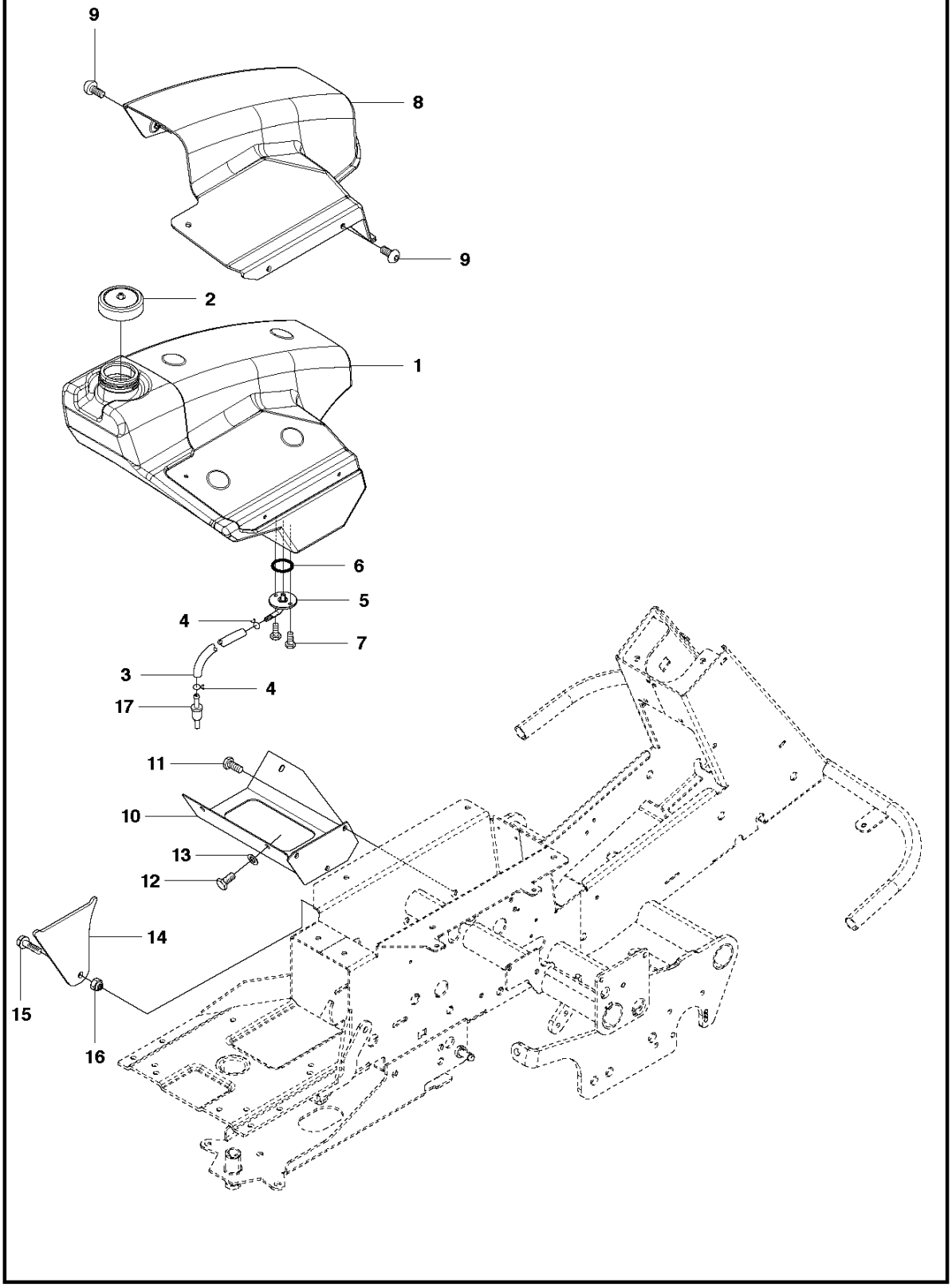

Reference	Artikelnummer	Varenavn	Antal	Kommentar
1	535425201	BENZINTANK	1	
2	506673301	TANKDÆKSEL KPL	1	
3	504800007	BENZINSLANGE	1	
4	535469701	HOSE BRACE	2	
5	506891801	TILSLUTNING	1	
6	740481202	O-RING	1	
7	535415619	SCREW	2	
8	535432701	DESIGN COVER TANK	1	
9	535425801	SKRUE IHPANM	5	
10	535438601	FÆSTE	1	
11	725245171	SKRUE EHHM	3	
12	725236651	HEXAGONAL SCREW M6X12	3	
13	734115601	SKIVE	3	
14	535438801	TANK SUPPORT	1	
15	725249571	SKRUE EHHM	1	
16	732212001	LOCK NUT	1	

17	506791001	BENZINFILTER	1

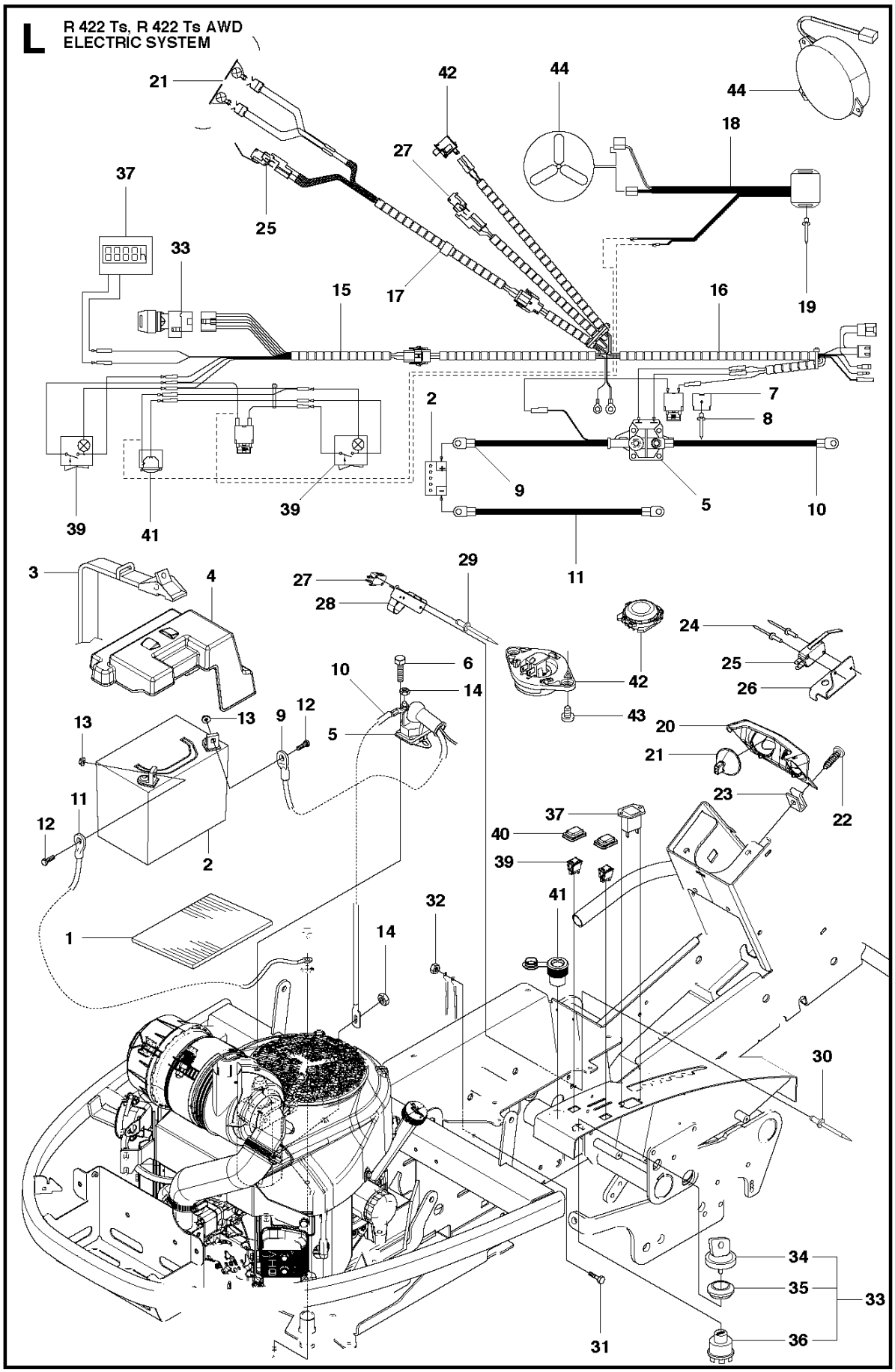
L
R 422 Ts, R 422 Ts AWD
ELECTRIC SYSTEM
Image name: 544447006-V,AWD 544447007-V

Reference	Artikelnummer	Varenavn	Antal	Kommentar
1	535441101	BATTERY MAT	1	
2	577041601	BATTERI	1	
3	506836802	REM	1	
4	504639202	DÆKSEL	1	For 966632501, <2011-03
5	544439801	RELAY	1	
6	725236461	SKRUE EHHFT	1	
7	501007501	KLEMME	1	For 966632501, <2011-03
8	722782209	BLIND RIVET	1	For 966632501, <2011-03
9	578896501	KABEL	1	
10	576183901	KABEL	1	
11	576183801	KABEL	1	
11	576183802	KABEL	1	For 966632501, <2011-03
12	522622101	SKRUE EHHM	2	
13	522624301	MØTRIK	2	
14	506899801	MØTRIK	3	
15	580616501	LEDNING	1	

16	580616401	LEDNING	1	
17	577013501	LEDNING	1	
18	504639401	TERMOSTAT KPL	1	
19	722782902	BLIND RIVET	2	
20	590964701	HUS KPL	1	
21	582214201	LAMPE	2	
22	535415619	SCREW	2	
23	506892001	SPEED NUT	2	
24	544440701	RIVET	2	
25	574316101	AFBRYDER	1	
26	544415701	FÆSTE	1	
27	574316001	AFBRYDER	1	
28	535457001	BLADFJEDER	1	
29	544440701	RIVET	2	
30	722783902	BLIND RIVET	2	
31	725232551	SCREW	1	For 966632501, <2011-03
32	535475001	WASHER	1	For 966632501, <2011-03
32	731231401	HEXAGON NUT	1	For 966632501, <2011-03

33	535474901	TÆNDINGSLÅS	1	
34	535476001	STARTNØGLE	1	
35	535475001	WASHER	1	For 966632501, <2011-03
35	535476101	NUT	1	
36	504851701	TÆNDINGSLÅS	1	
37	581046901	LEDNING	1	For 966772901, <2011-11
37	587764301	TIMETÆLLER	1	
39	535462301	AFBRYDER	2	
40	535462401	SHIELDING MEDIUM	2	
41	535474801	POWER SOCKET	1	
42	582876601	AFBRYDER	1	For models beyond 2018
43	503218816	SKRUE IHSCT	2	
44	504629301	FAN	1	

LIFTING SYSTEM

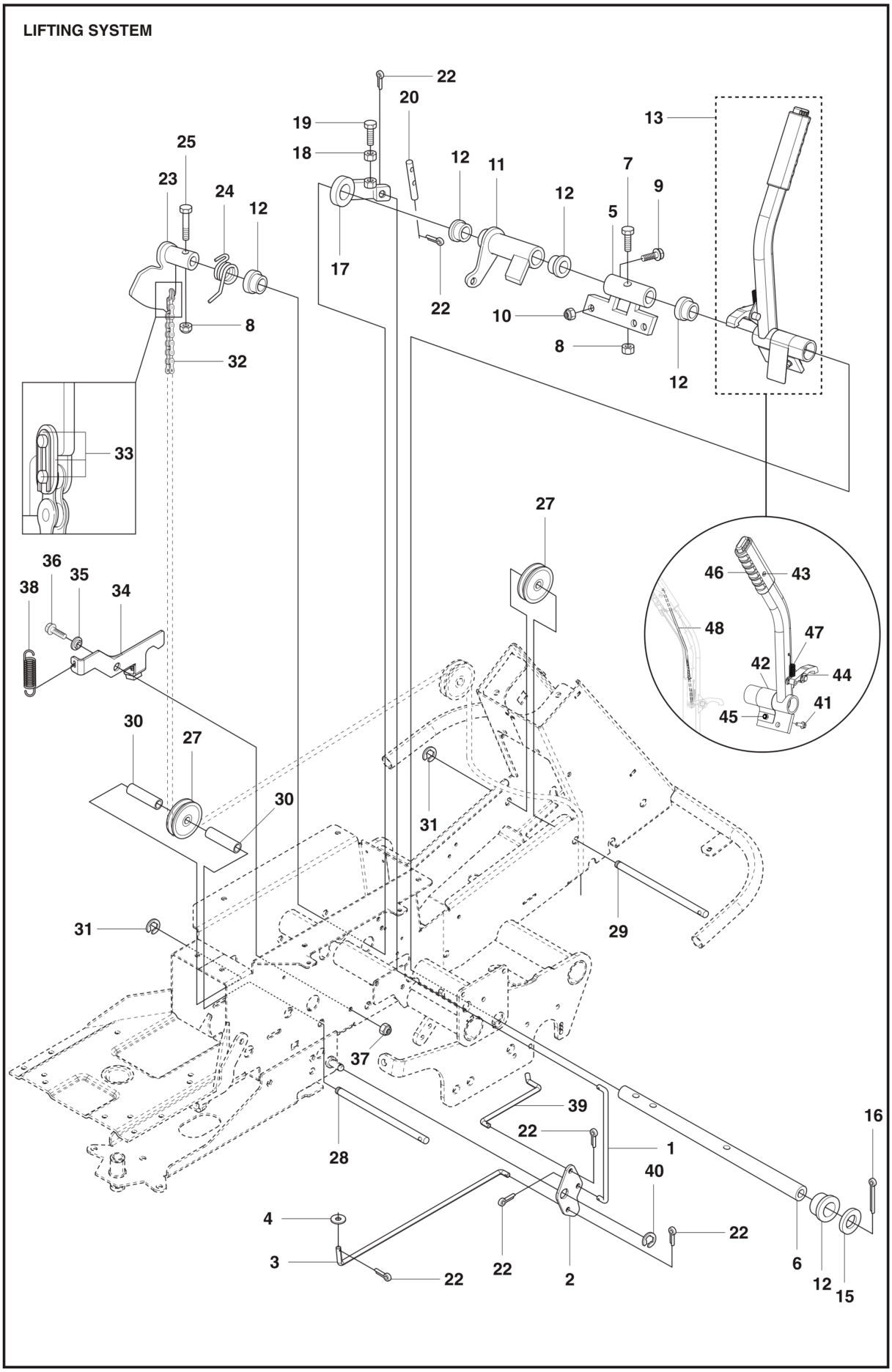

Reference	Artikelnummer	Varenavn	Antal	Kommentar
1	506665901	CLUTCH ROD FRONT	1	
2	504636702	LED	1	
3	535444702	CLUTCH ROD REAR	1	
4	734116441	SKIVE	1	
5	506951101	MEDBRINGER KPL	1	
6	506968001	AKSEL	1	
7	725254451	SKRUE EHHM	1	
8	732252201	FLANGELÅSEMØTRIK	2	
9	725245371	SKRUE EHHM	2	
10	731231801	HEXAGON NUT	2	
11	506951401	UDLØSER	1	
12	584871301	LEJE	5	
13	504907901	LØFTEHÅNDTAG KPL	1	
15	506515701	SKIVE	1	
16	721620101	SPLIT PIN	1	
17	506784301	LÆNK	1	

18	731232001	HEXAGON NUT	1
19	725249751	SCREW	1
20	525406601	PENNE	1
22	721618301	SPLIT PIN	6
23	506940501	LØFTEARM	1
24	506817001	FJEDER	1
25	725254471	SKRUE EHHM	3
27	506905601	OFFSET PULLEY	2
28	506905701	AKSEL	1
29	506905702	AKSEL	1
30	506905801	RØRMUFFE	2
31	735311820	LÅSRING	2
32	506554608	KÆDE	1
33	506554701	SAMMENKOPLING	1
34	504628701	BREMSEARM	1
35	506918702	SKIVE	1
36	506570105	SKRUE EHHFM	1
37	732211801	LOCK NUT	1

38	531136701	FJEDER	1
39	504636801	LED	1
40	735311420	LÅSRING	1
41	725236851	SCREW	1
42	506953001	BLADFJEDER	1
43	729440801	SCREW SLCSRT	1
44	735311520	LÅSRING	1
45	732211601	LOCK NUT	1
46	506791704	HÅNDTAG	1
47	506784101	FJEDER	1
48	506792401	THREAD	1

A **R 422 Ts, R 422 Ts AWD**
SEAT

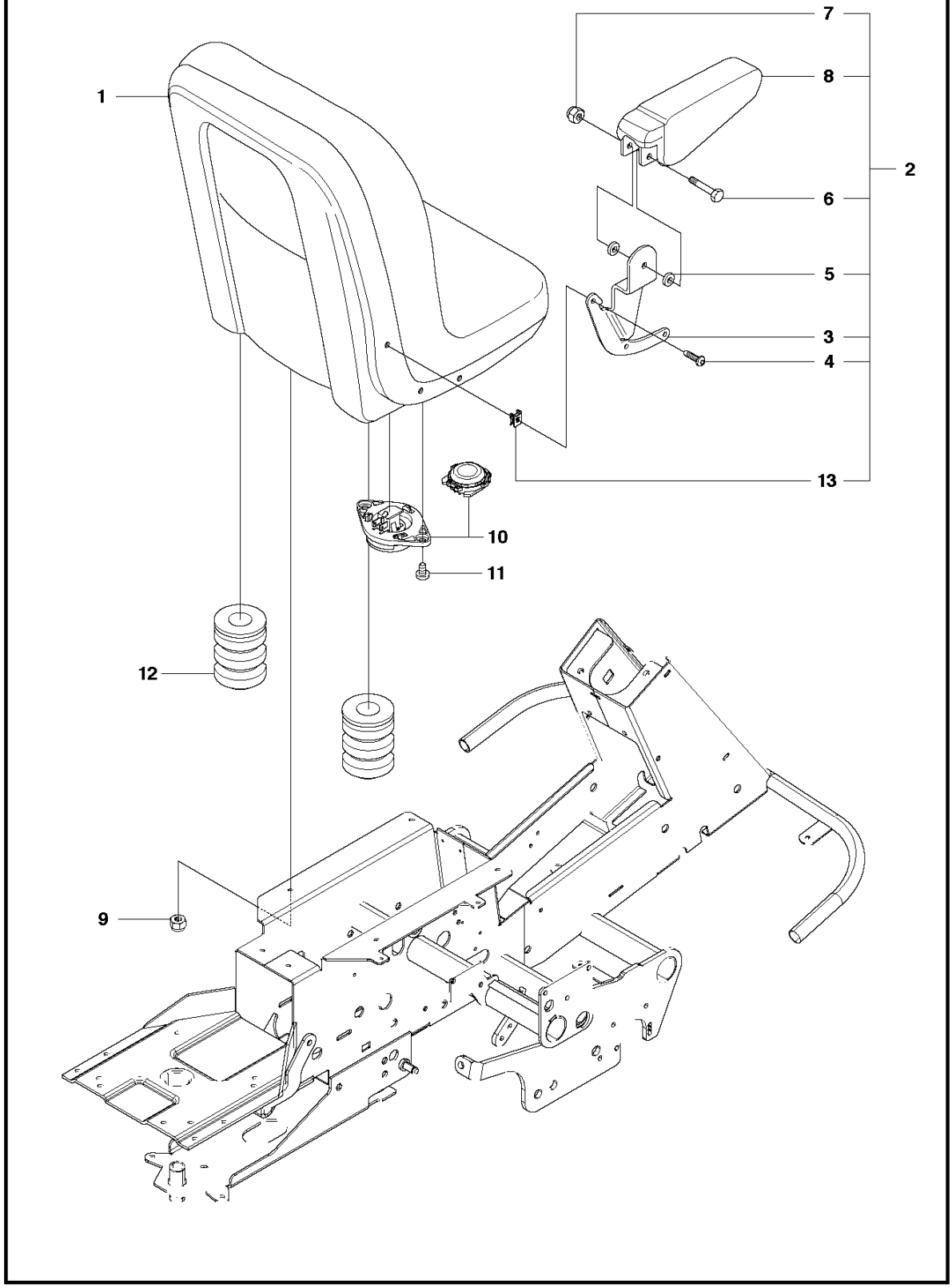

Reference	Artikelnummer	Varenavn	Antal	Kommentar
1	525406401	SÆDE KPL	1	
2	525406501	ARMLÆNSSÆT	1	
3	535414976	FÆSTE	1	
3	535414975	FÆSTE	1	
4	535414977	SCREW	6	
4	580721001	SCREW	1	For 966632501, <2011-03
5	535414978	AFSTANDSSKIVE	4	
6	535414979	SCREW	2	
7	535414980	MØTRIK	2	
8	535414981	ARMSTÖD	2	
9	732211801	LOCK NUT	4	
10	582876601	AFBRYDER	1	For 2018 models and beyond
11	503218816	SKRUE IHSCT	2	
12	529292401	BØSNING	2	
13	580721101	SPEED NUT	1	

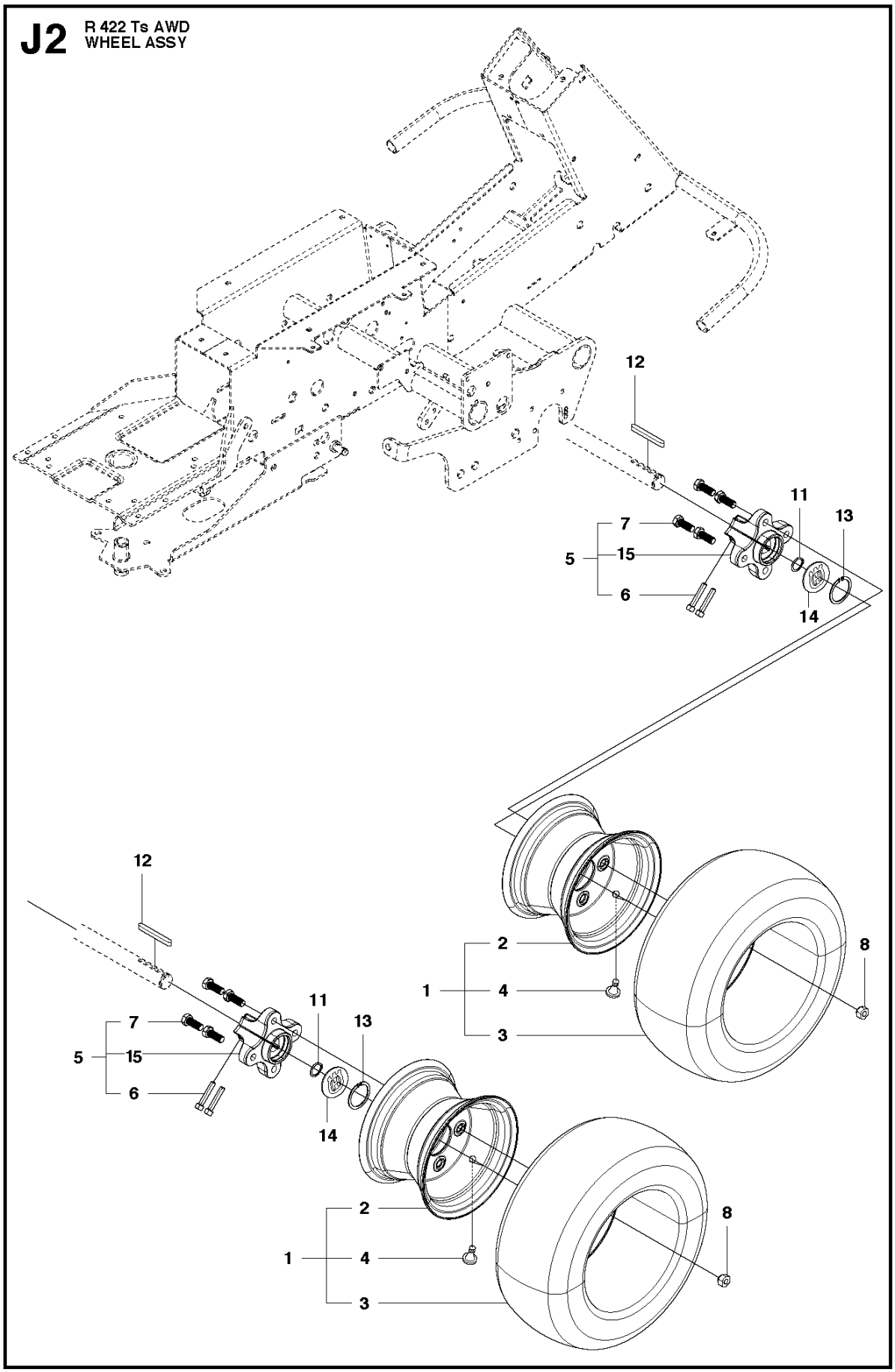
J2
R 422 Ts AWD
WHEEL ASSY
12
11
13
7
5
15
6
14
2
1
4
3
8

Reference	Artikelnummer	Varenavn	Antal	Kommentar
1	504630002	HJUL KPL	4	
2	506867801	FÆLG	1	
3	535467901	DÆK	1	
4	506574301	VENTIL KPL	1	
5	585046801	NAV KPL.	4	
6	725546001	SKRUE IHSCM	1	
7	586937401	SKRUE EHHM	4	
8	506865001	HJULMØTRIK	16	
11	574458801	SPORRING	4	
12	506555901	KILE	4	
13	735314110	SPORRING	4	
14	577591501	DÆKPLADE	4	
15	506890001	NAV	1	For 966772901, 966772901, 966632501, <2014

EQUIPMENT FRAME ASSY

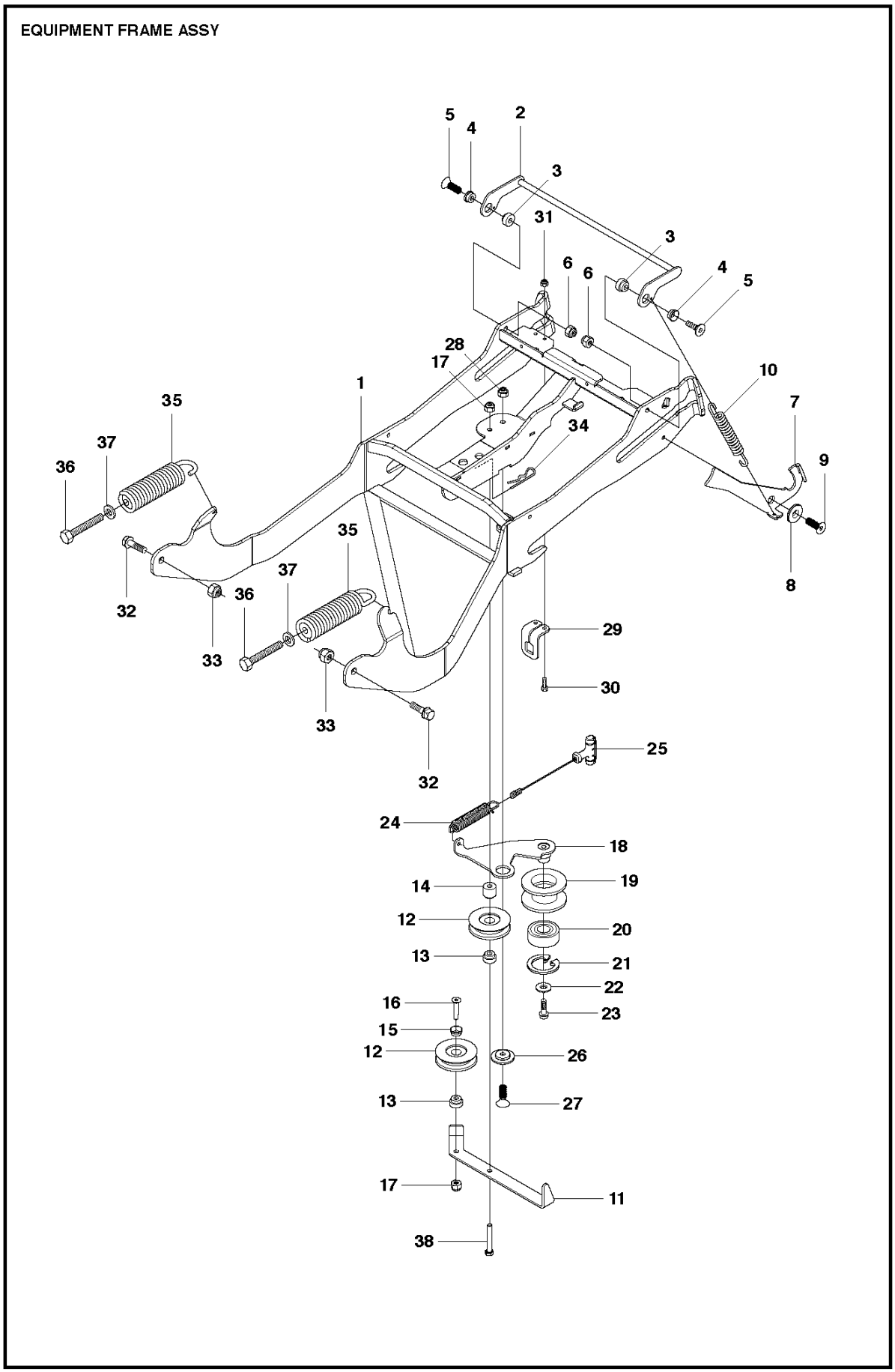

Reference	Artikelnummer	Varenavn	Antal	Kommentar
1	502637901	REDSKABSRAMME	1	For 966772901, 966772901, 966632501, <2014
1	586193001	REDSKABSRAMME	1	
2	504557801	KROG	1	
3	544003401	BUSHING	2	
4	506993302	MUFFE	2	
5	725645901	SKRUE IHCSFM	2	
6	732211801	LOCK NUT	2	
7	504558001	HÆVEARM	1	
8	506918701	WASHER	1	
9	725644801	SKRUE IHCSFM	1	
10	506535603	TRÆKFJEDER	1	
11	504812801	REMFØRER	1	
12	544004601	REMSKIVE KPL	2	
13	544003401	BUSHING	2	
14	544003402	BUSHING	1	
15	506993302	MUFFE	1	

16	725645901	SKRUE IHCSFM	1
17	732211801	LOCK NUT	2
18	504621901	REMSTRAMMER	1
19	506928901	REMSKIVE	1
20	738210404	KUGLELEJE	1
21	735313810	SPORRING	1
22	734116441	SKIVE	1
23	506558302	SKRUE EHHFT	1
24	504622401	FJEDER	1
25	504622101	HÅNDTAG KPL	1
26	505451701	SKIVE	1
27	725645301	SKRUE IHCSFM	1
28	732211801	LOCK NUT	1
29	504621701	STYRERING	1
30	725236871	SKRUE EHHM	2
31	732211601	LOCK NUT	2
32	506895801	COLLAR SCREW	2
33	732252201	FLANGELÅSEMØTRIK	2

34	506966601	HAIR PIN COTTER	1
35	505420901	FJEDER	2
36	725251571	SKRUE EHHM	2
37	734117201	SKIVE	2
38	725246251	SKRUE EHHM	1

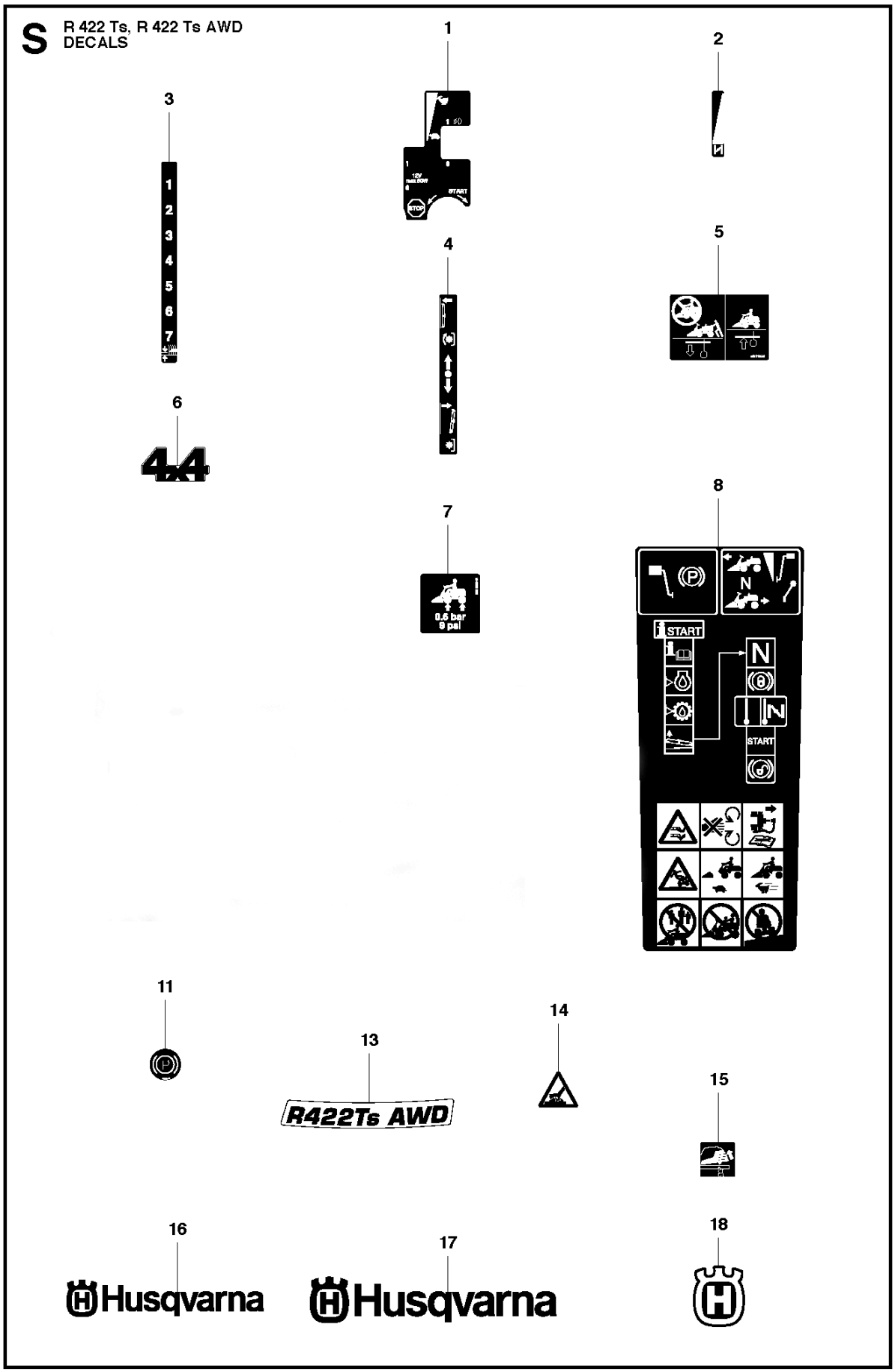
S
R 422 Ts, R 422 Ts AWD
DECALS
1
2
3
4
5
6
7
8
11
13
14
15
16
17
18
1 2 3 4 5 6 7
4x4
0,5 bar
8 psi
START
N
START
R422Ts AWD
Husqvarna
Husqvarna

Reference	Artikelnummer	Varenavn	Antal	Kommentar
1	535462801	CONTROL LABEL	1	
2	506893301	MÆRKAT	1	
3	506893401	MÆRKAT	1	
4	506893501	MÆRKAT	1	
5	544211401	MÆRKAT	2	R 422 Ts AWD
6	544833501	MÆRKAT	2	R 422 Ts AWD
7	506968301	MÆRKAT	1	
8	506944801	MÆRKAT	1	
11	506584501	MÆRKAT	1	
13	505514403	MÆRKAT	1	
14	505516601	MÆRKAT	1	
15	505516701	MÆRKAT	2	
16	544391102	MÆRKAT	1	
17	544391101	MÆRKAT	2	
18	535458702	MÆRKAT	1	

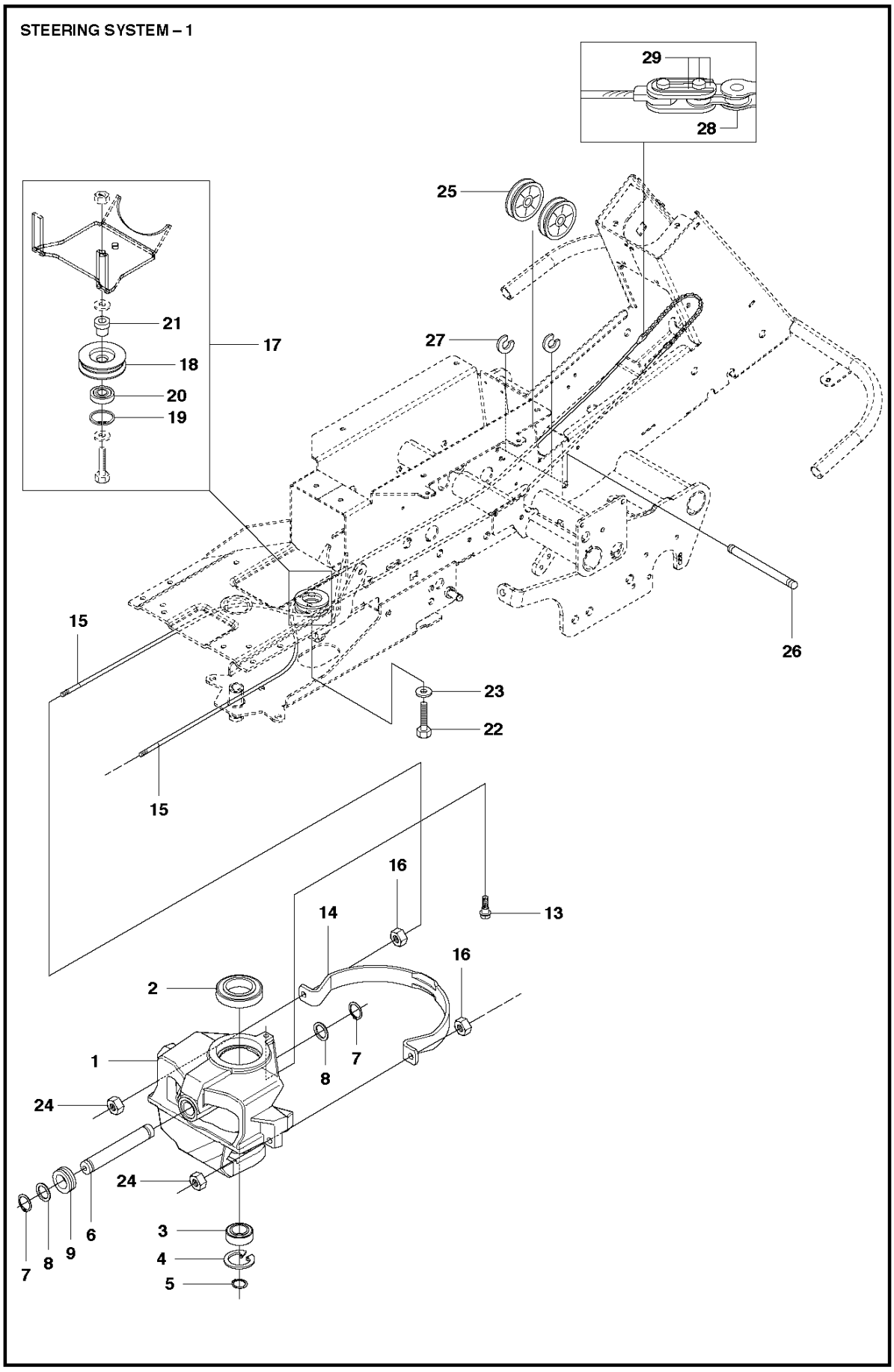
STEERING SYSTEM – 1
29
28
25
21
17
18
20
19
27
26
15
23
22
15
16
13
14
16
2
1
8
7
24
24
3
4
5
6
7
8
9

Reference	Artikelnummer	Varenavn	Antal	Kommentar
1	578367401	SPINDEL	1	
2	738211004	KUGLELEJE	1	
3	738210504	KUGLELEJE	1	
4	735314010	SPORRING	1	
5	735312600	SPORRING	1	
6	535463001	SVINGAKSEL	1	
7	735312600	SPORRING	2	
8	506773401	SKIVE	2	
9	740681421	V-RING	1	
13	506597401	SKRUE EHHFM	1	
14	544427301	WIRESTYRARE	1	
15	577199903	KABEL KPL.	2	
16	731232051	HEXAGON NUT	2	
17	506500903	BARRING WHEEL	1	
18	535424101	BARRING WHEEL	1	
19	735314010	SPORRING	1	

20	738220419	KUGLELEJE	1
21	506500802	BUSHING	1
22	725250051	SKRUE EHHM	1
23	734117441	SKIVE	1
24	732212051	MØTRIK	2
25	506522401	SNORHJUL	2
26	506539403	AKSEL	1
27	735311420	LÅSRING	2
28	506554601	KÆDE	1
29	506554701	SAMMENKOPLING	2

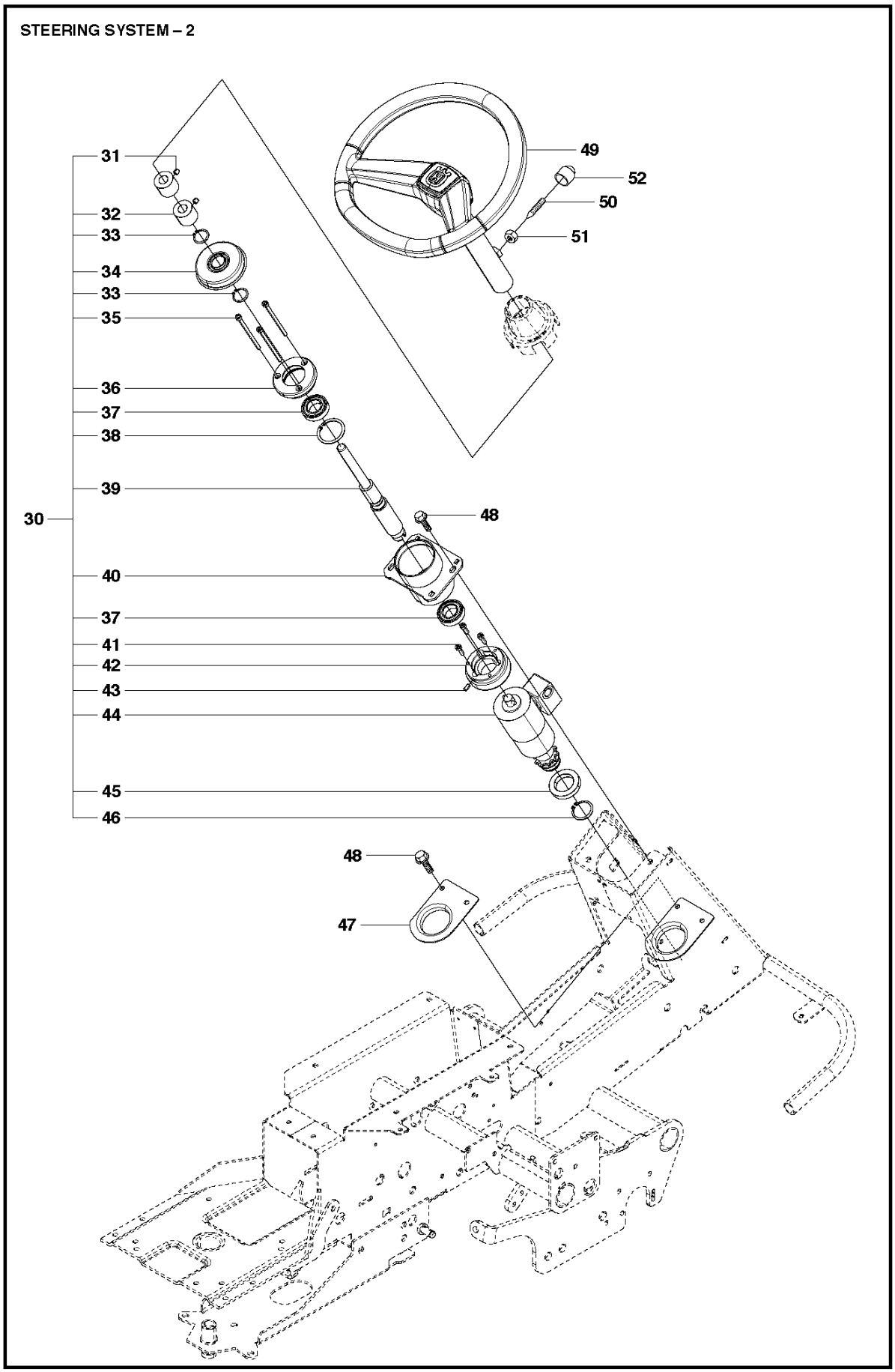
STEERING SYSTEM – 2
31
32
33
34
33
35
36
37
38
39
30
48
40
37
41
42
43
44
45
46
48
47
49
52
50
51

Reference	Artikelnummer	Varenavn	Antal	Kommentar
30	502636001	SERVOSTYRING	1	
31	728844305	SKRUE IHSETM	2	
32	506863401	MEDBRINGER	2	
33	735312600	SPORRING	2	
34	535423701	BÆLG	1	
35	535432801	SKRUE IHSCM	3	
36	535423601	LEJEHUS	1	
37	738210504	KUGLELEJE	2	
38	735314010	SPORRING	1	
39	535421901	RATAKSEL	1	
40	502296201	FORSTÆRKNINGSRØR	1	
41	725537001	SKRUE IHSCM	3	
42	535423501	LEJEHUS	1	
43	721433501	FJEDERSTIFT	1	
44	535457102	SERVOSTYRING	1	
45	535427801	KUGLELEJE	1	

46	735313300	SPORRING	1
47	504538201	LEJEHOLDER	1
48	506570104	SKRUE EHHFM	4
49	544375201	RAT	1
50	728745505	SKRUE IHSETM	1
51	731231801	HEXAGON NUT	1
52	544433201	BESKYTTELSESKAPPE	1

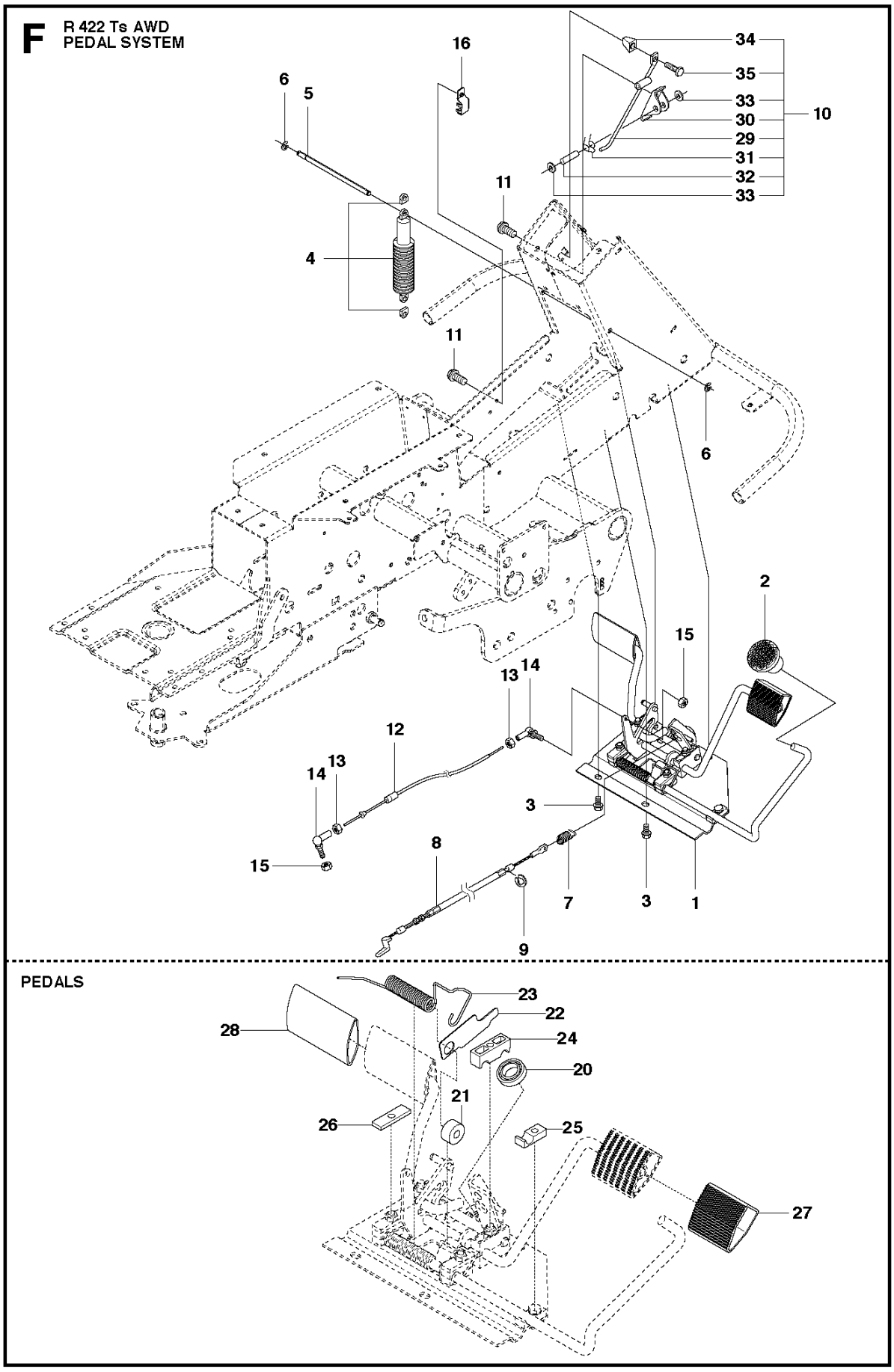
F
R 422 Ts AWD
PEDAL SYSTEM
16
34
35
33
30
29
31
32
33
10
6
5
11
4
11
6
2
15
13
14
12
14
13
3
15
8
7
3
1
9
PEDALS
23
22
28
24
20
21
26
25
27

Reference	Artikelnummer	Varenavn	Antal	Kommentar
1	544126001	PEDALPLAD KPL	1	
2	535473701	KNOP	1	
3	506570104	SKRUE EHHFM	4	
4	506938301	BØSNING	1	
5	506938402	AKSEL	1	
6	735310920	LÅSRING	2	
7	506946301	BREMSEFJEDER	1	
8	576712101	BREMSE WIRE	1	R 422 Ts AWD
9	735310920	LÅSRING	1	
10	506538404	BROMSSPÄRR KPL. GEM.	1	
11	725236461	SKRUE EHHFT	4	
12	574411201	RELÆ	1	
13	731231401	HEXAGON NUT	2	
14	506557301	KUGLELED	2	
15	732211401	LOCK NUT	2	
16	544341701	FÆSTE	1	

20	738210204	KUGLELEJE	1
21	535480201	RULLE	1
22	535480601	BESKYTTELSESPLADE	1
23	535480701	FJEDER	1
24	535480801	LEJEBLOK	4
25	535480901	LEJEBLOK	5
26	535481001	FORSTÆRKNINGSPLADE	3
27	535478801	PEDALGUMMI	1
28	535478802	PEDALGUMMI	1
29	506538501	LOCKING ARM	1
30	506538601	FÆSTE	1
31	506538901	FJEDER	1
32	506538801	AKSEL	1
33	735583501	SKIVE	2
34	506538704	MANØVRERINGSKNAP	1
35	729532971	SKRUE CRPANT	1

MOWER DECK, CT103 – 1

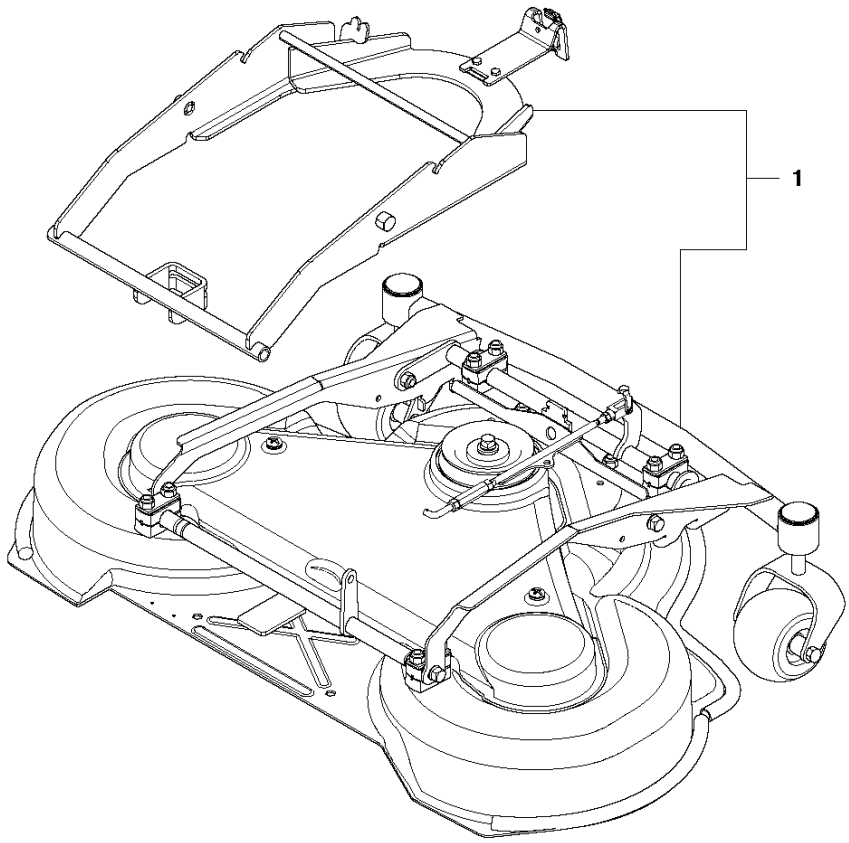

Reference	Artikelnummer	Varenavn	Antal	Kommentar
1	586541802	KLIPPKÅPA	1	

MOWER DECK, CT112 – 1

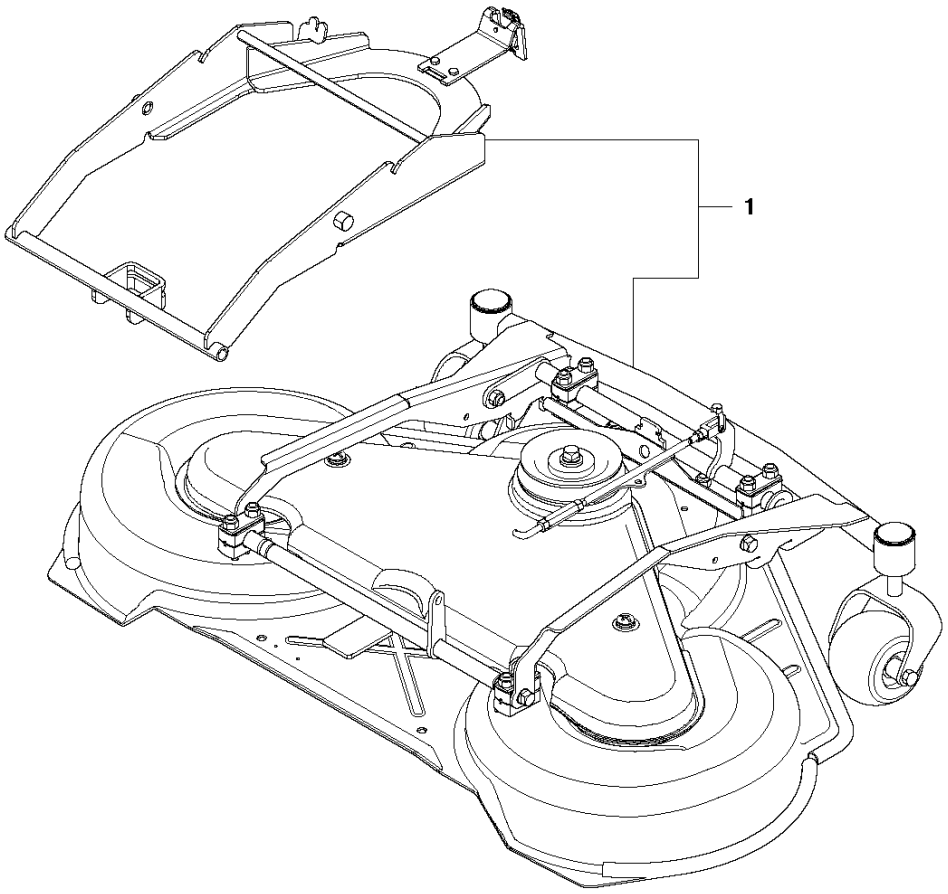

Reference	Artikelnummer	Varenavn	Antal	Kommentar
1	586541803	KLIPPKÅPA	1	

MOWER DECK, CT122 – 1

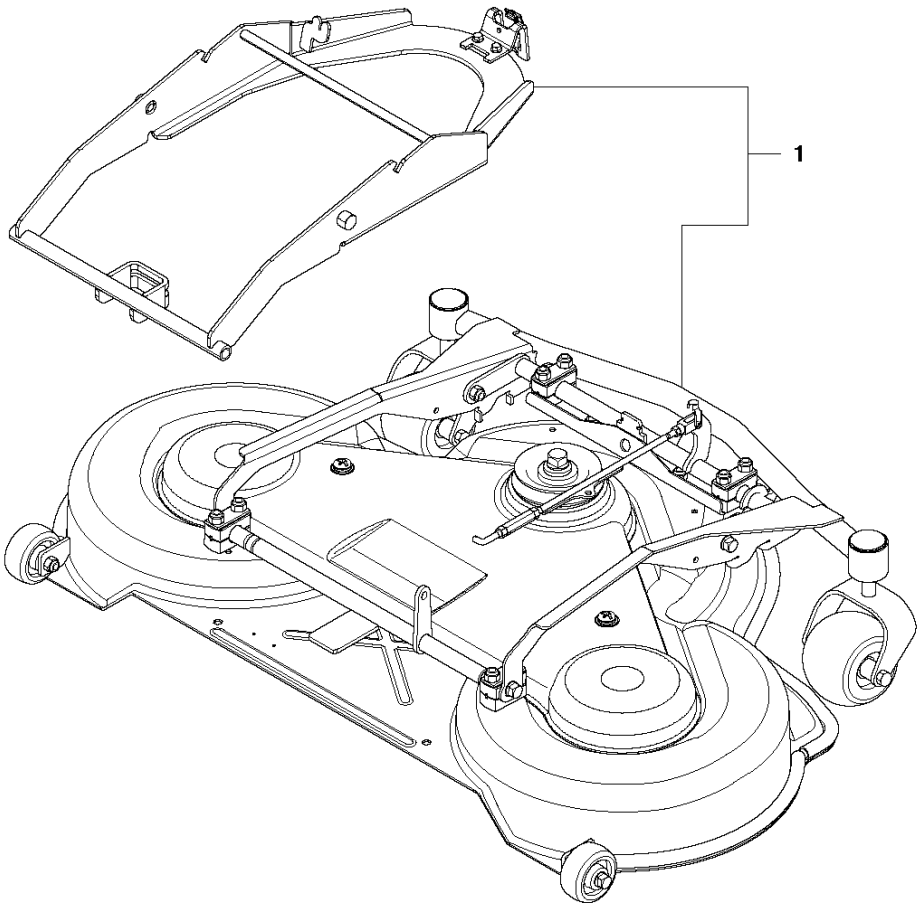

Reference	Artikelnummer	Varenavn	Antal	Kommentar
1	586541804	KLIPPKÅPA	1	

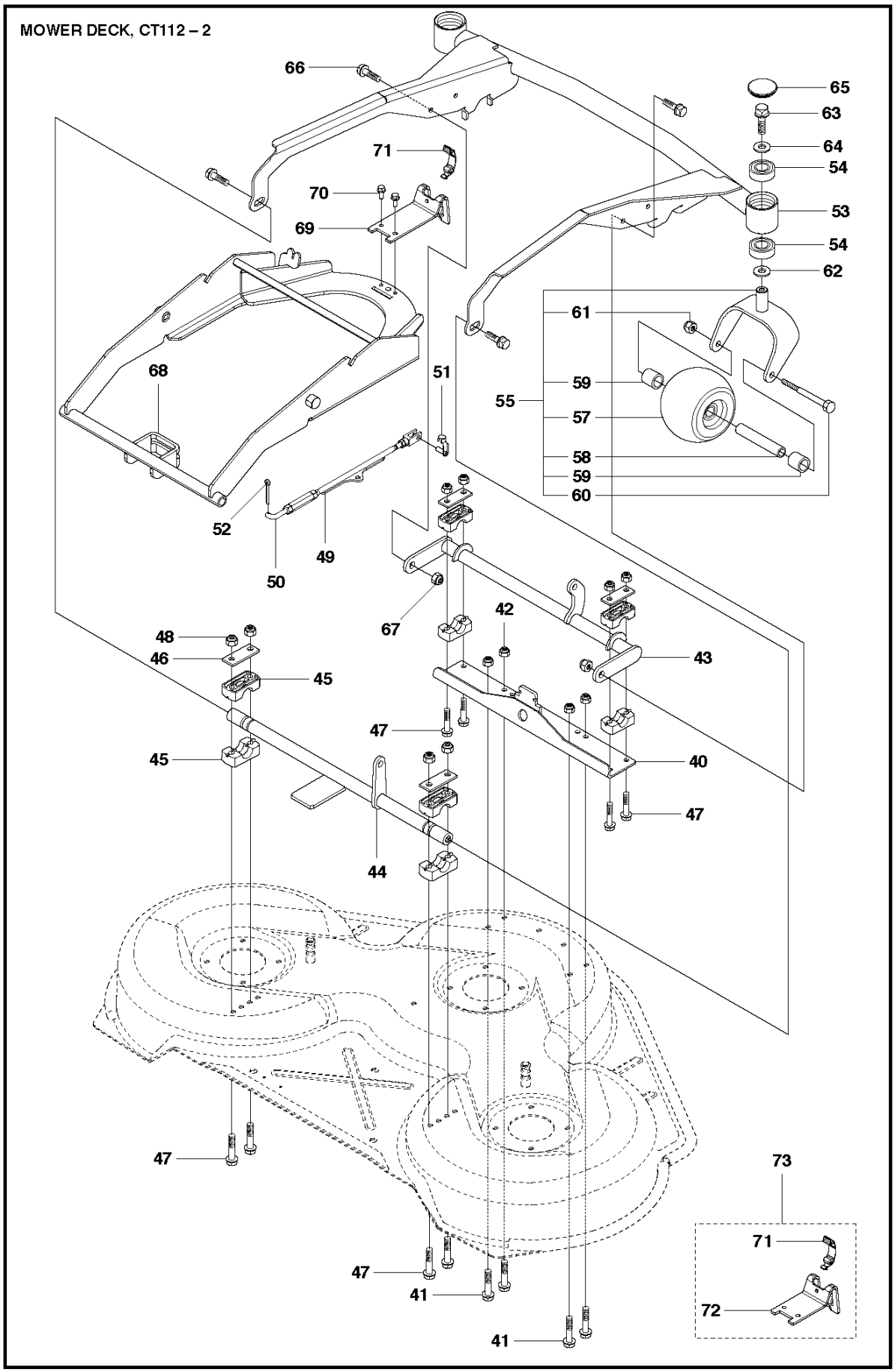
MOWER DECK, CT112 – 2
66
65
63
64
54
71
70
53
69
54
62
61
68
51
59
55
57
58
59
60
52
49
50
67
42
48
43
46
45
47
45
40
47
44
47
73
71
47
72
41
41

Reference	Artikelnummer	Varenavn	Antal	Kommentar
40	502642102	FÆSTE	1	
41	725245171	SKRUE EHHM	4	
42	732211801	LOCK NUT	4	
43	502641802	CROSS BAR	1	
44	502641902	CROSS BAR	1	
45	506869601	LEJE	8	
46	506813801	REINFORCING PLATE	4	
47	725246151	SKRUE EHHM	8	
48	732211801	LOCK NUT	8	
49	504812701	PARALLELSTANG KPL.	1	
50	502642301	PARALLELSTANG	1	
51	506839803	BOLT	1	
52	721618301	SPLIT PIN	1	
53	584650001	AGGREGATRAMME	1	
54	738210404	KUGLELEJE	4	
55	535505901	HJUL KPL	2	

57	506963001	HJUL KPL	1	
58	506810802	RØR	1	
59	506874102	AFSTANDSSKIVE	2	
60	725251951	SKRUE EHHM	1	
61	732212051	MØTRIK	1	
62	506504805	SKIVE	2	
63	506570104	SKRUE EHHFM	2	
64	734116441	SKIVE	2	
65	544017001	NAVKAPSEL	2	
66	506597401	SKRUE EHHFM	4	
67	732211801	LOCK NUT	2	
68	586209701	AGGREGATRAMME	1	
69	502642401	LÅS	1	For 966772901, 966772901, 966632501
69	585943102	FÆSTE	1	
70	725236861	SKRUE EHHFT	2	
71	503894703	SNAPLÅS	2	
72	585943103	FÆSTE	1	

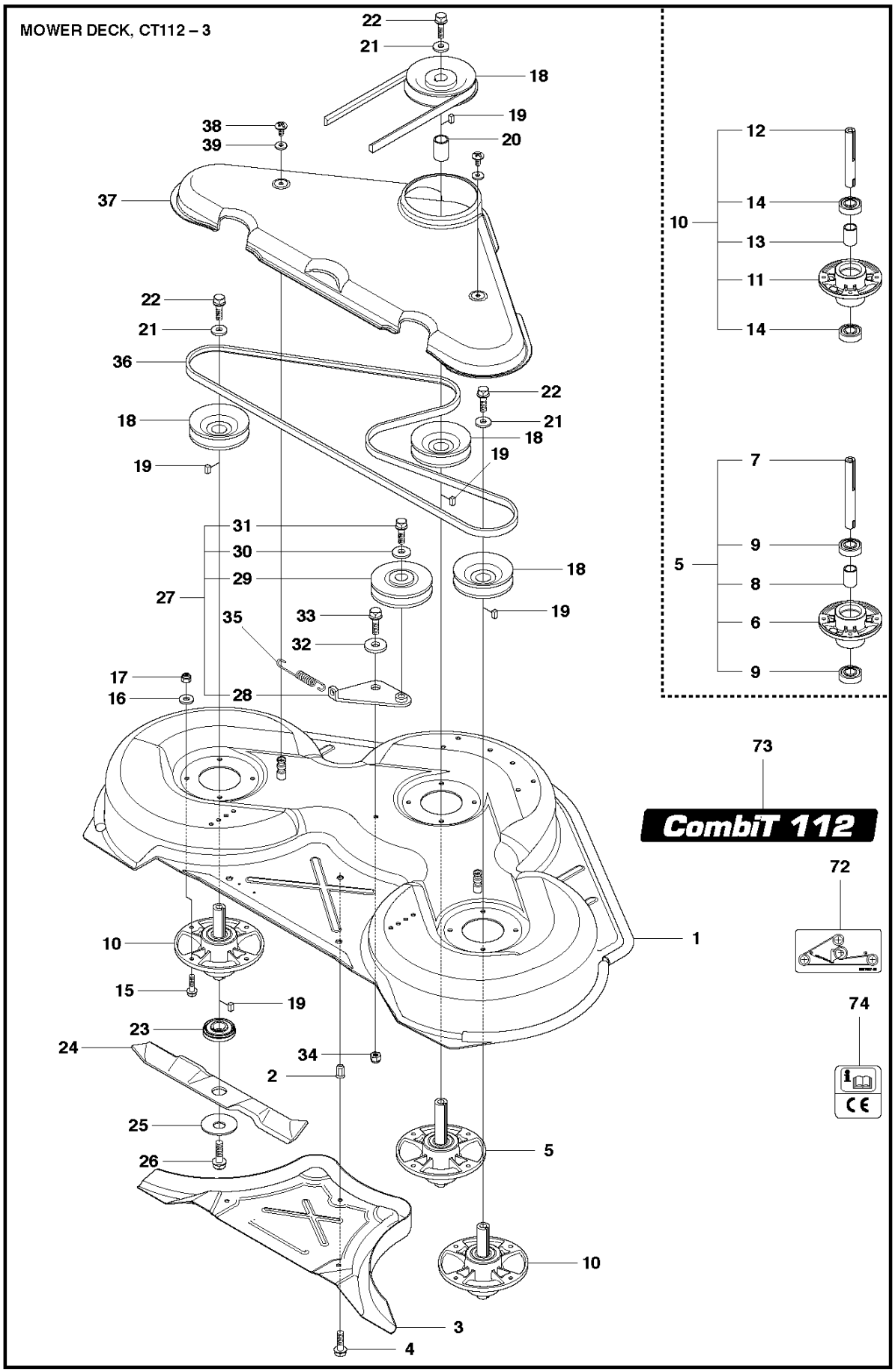
MOWER DECK, CT112 – 3
22
21
18
19
20
38
39
37
12
14
10
13
11
14
22
21
36
22
21
18
18
19
19
7
9
5
8
6
9
31
30
29
27
18
19
35
33
32
17
16
28
73
CombiT 112
72
1
10
15
19
23
24
34
2
74
25
5
26
10
3
4

Reference	Artikelnummer	Varenavn	Antal	Kommentar
1	504569901	KLIPPESKJOLD	1	
2	506916201	MØTRIK	1	
3	544449301	PROP	1	
4	506570104	SKRUE EHHFM	1	
5	535503501	DORN	1	
6	544067801	LEJEHUS	1	
7	535428701	AKSEL	1	
8	535428801	AFSTANDSSKIVE	1	
9	738220519	KUGLELEJE	2	
10	535503502	DORN	2	
11	544067801	LEJEHUS	1	
12	535428702	AKSEL	1	
13	535428801	AFSTANDSSKIVE	1	
14	738220519	KUGLELEJE	2	
15	535423801	SKRUE RSQM	12	
16	734116401	SKIVE	12	

17	732211801	LOCK NUT	12
18	535429001	REMSKIVE	4
19	506533501	PARALLELNØGLE	7
20	535428801	AFSTANDSSKIVE	1
21	535429201	SKIVE	3
22	725254251	SKRUE EHHM	3
23	535504201	ADAPTER	3
24	504187810	KNIV	3
25	506792302	KNIFE PLATE	3
26	725254251	SKRUE EHHM	3
27	506540701	REMSPÆNDER KPL	1
28	506519501	SPÄNNARM KPL.	1
29	506532701	REMSKIVE	1
30	734116441	SKIVE	1
31	506558302	SKRUE EHHFT	1
32	506918702	SKIVE	1
33	725245171	SKRUE EHHM	1
34	732211801	LOCK NUT	1

35	506533101	FJEDER	1
36	589531901	REM	1
37	544096201	REMDÆKSEL	1
38	506982601	SCREW	2
39	506559701	SKIVE	2
72	506789701	MÆRKAT	1
73	544238112	MÆRKAT	1
74	506929001	MÆRKAT	1

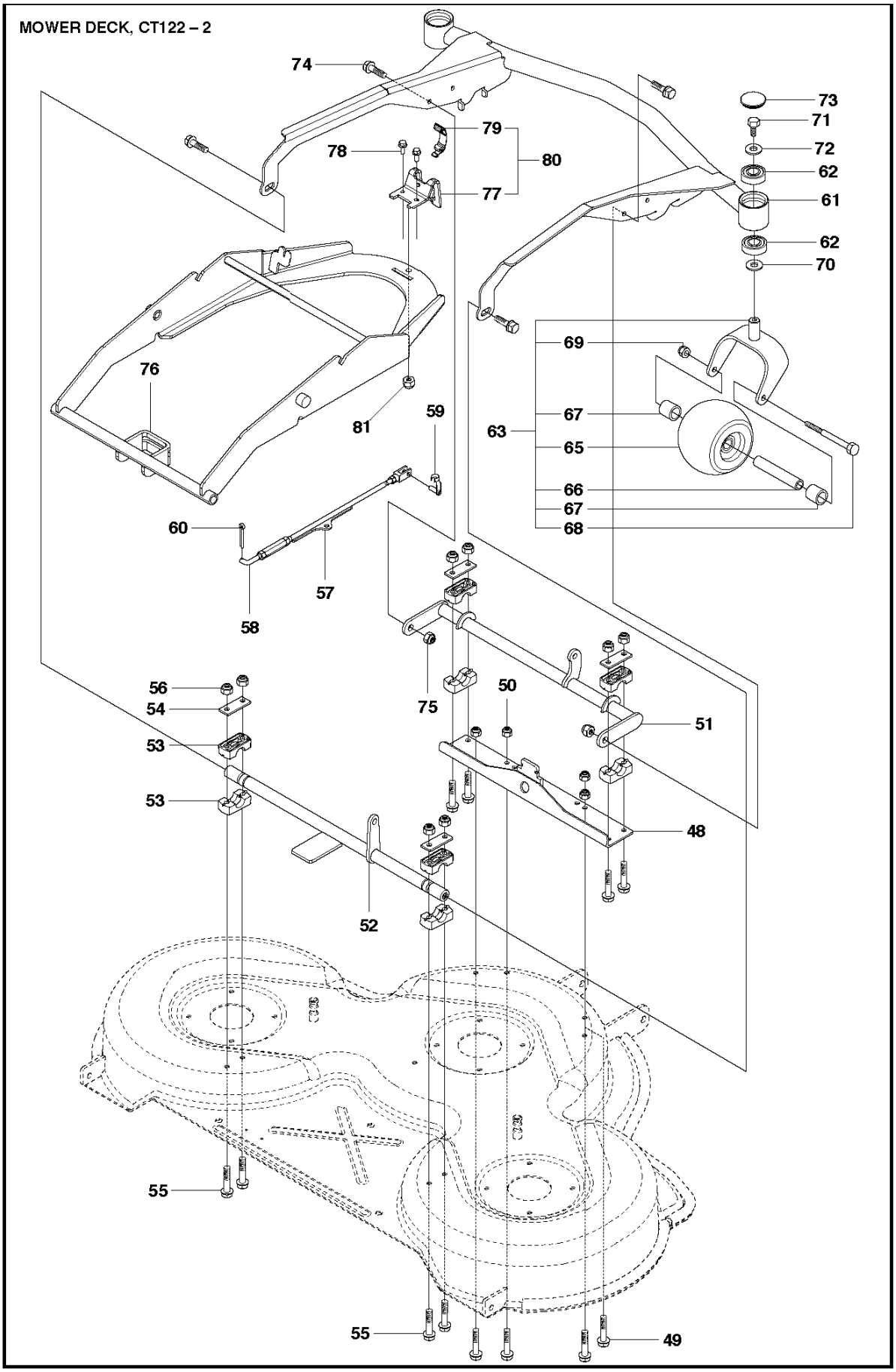
MOWER DECK, CT122 – 2
74
73
71
72
62
61
62
70
79
78
80
77
69
76
67
63
65
81
59
66
67
68
60
57
58
75
50
56
54
51
53
53
48
52
55
55
49

Reference	Artikelnummer	Varenavn	Antal	Kommentar
48	502642102	FÆSTE	1	
49	725245171	SKRUE EHHM	4	For 966772901, 966772901, 966632501
50	732211801	LOCK NUT	4	For 966772901, 966772901, 966632501
51	502641803	CROSS BAR	1	
52	502641903	CROSS BAR	1	
53	506869601	LEJE	8	
54	506813801	REINFORCING PLATE	4	
55	725246151	SKRUE EHHM	8	
56	732211801	LOCK NUT	8	For 966772901, 966772901, 966632501
57	504812702	PARALLELSTANG KPL.	1	
58	502642301	PARALLELSTANG	1	
59	506839803	BOLT	1	
60	721618301	SPLIT PIN	1	
61	502642003	AGGREGATRAMME	1	
62	738210404	KUGLELEJE	4	
63	535505901	HJUL KPL	2	

65	506963001	HJUL KPL	1	
66	506810802	RØR	1	
67	506874102	AFSTANDSSKIVE	2	
68	725251951	SKRUE EHHM	1	
69	732212051	MØTRIK	1	
70	506504805	SKIVE	2	
71	506570104	SKRUE EHHFM	2	
72	734116441	SKIVE	2	
73	544017001	NAVKAPSEL	2	
74	506597401	SKRUE EHHFM	4	
75	732211801	LOCK NUT	2	For 966772901, 966772901, 966632501
76	502639502	AGGREGATRAMME	1	For 966772901, 966772901, 966632501
76	586209702	AGGREGATRAMME	1	
77	502642401	LÅS	1	For 966772901, 966772901, 966632501
77	585943101	FÆSTE	1	
78	725245171	SKRUE EHHM	1	For 966772901, 966772901, 966632501
78	725236861	SKRUE EHHFT	2	
79	503894703	SNAPLÅS	1	

80	588088801	SPÆRRE KPL.	1	
81	732211801	LOCK NUT	1	For 966772901, 966772901, 966632501

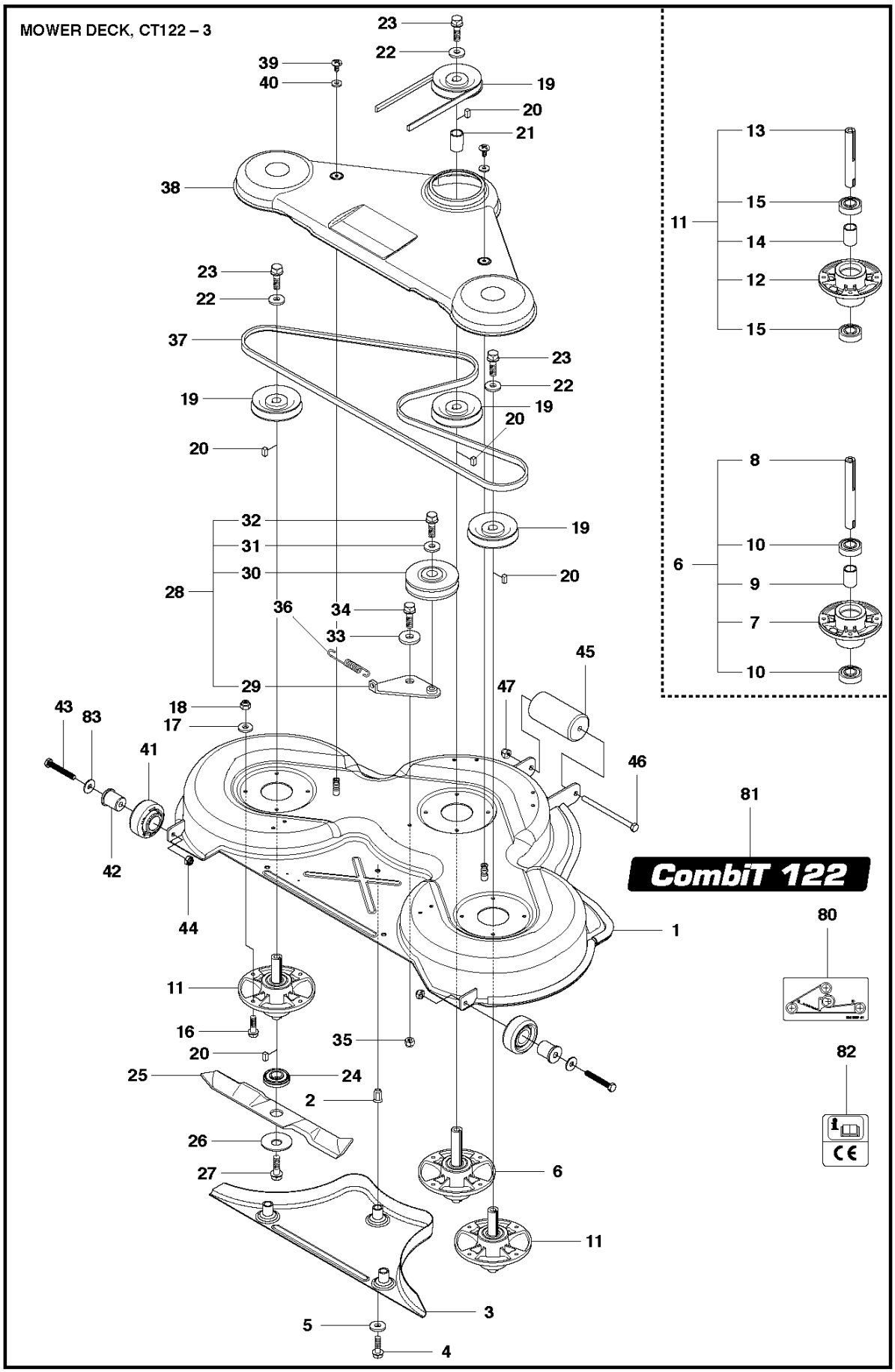
MOWER DECK, CT122 – 3
CombiT 122

Reference	Artikelnummer	Varenavn	Antal	Kommentar
1	522505601	KLIPPAGGREGAT	1	
2	506916201	MØTRIK	3	
3	535428302	PLUG ASSY	1	
4	725246051	SKRUE EHHM	3	
5	734116401	SKIVE	3	
6	535428601	KNIVLEJE KPL	1	
7	535428901	LEJEHUS	1	
8	535428701	AKSEL	1	
9	535428801	AFSTANDSSKIVE	1	
10	738220519	KUGLELEJE	2	
11	535428602	KNIVLEJE KPL	2	
12	535428901	LEJEHUS	1	
13	535428702	AKSEL	1	
14	535428801	AFSTANDSSKIVE	1	
15	738220519	KUGLELEJE	2	
16	535423801	SKRUE RSQM	12	

17	734116401	SKIVE	12
18	732211801	LOCK NUT	12
19	535429001	REMSKIVE	4
20	506533501	PARALLELNØGLE	7
21	535428801	AFSTANDSSKIVE	1
22	535429201	SKIVE	3
23	725254251	SKRUE EHHM	3
24	535504201	ADAPTER	3
25	535429410	KNIV	3
26	506792302	KNIFE PLATE	3
27	725254251	SKRUE EHHM	3
28	506540701	REMSPÆNDER KPL	1
29	506519501	SPÄNNARM KPL.	1
30	506532701	REMSKIVE	1
31	734116441	SKIVE	1
32	506558302	SKRUE EHHFT	1
33	506918702	SKIVE	1
34	725245171	SKRUE EHHM	1

35	732211801	LOCK NUT	1	
36	506533101	FJEDER	1	
37	589533001	REM	1	
38	535429601	REMDÆKSEL	1	
39	506982601	SCREW	2	
40	506559701	SKIVE	2	
41	589245601	HJUL	2	
42	505450301	RØR	1	For 966772901, 966772901, 966632501
42	582554601	NAV	2	
43	725250271	SKRUE EHHM	1	For 966772901, 966772901, 966632501
43	577376701	SKRUE EHHM	2	
44	732212051	MØTRIK	2	
44	732212001	LOCK NUT	1	For 966772901, 966772901, 966632501
45	544185401	RULLE	1	
46	544221001	SKRUE EHHM	1	
47	732212201	MØTRIK	1	
80	506789701	MÆRKAT	1	
81	544238113	MÆRKAT	1	

82	506929001	MÆRKAT	1
83	734117441	SKIVE	2

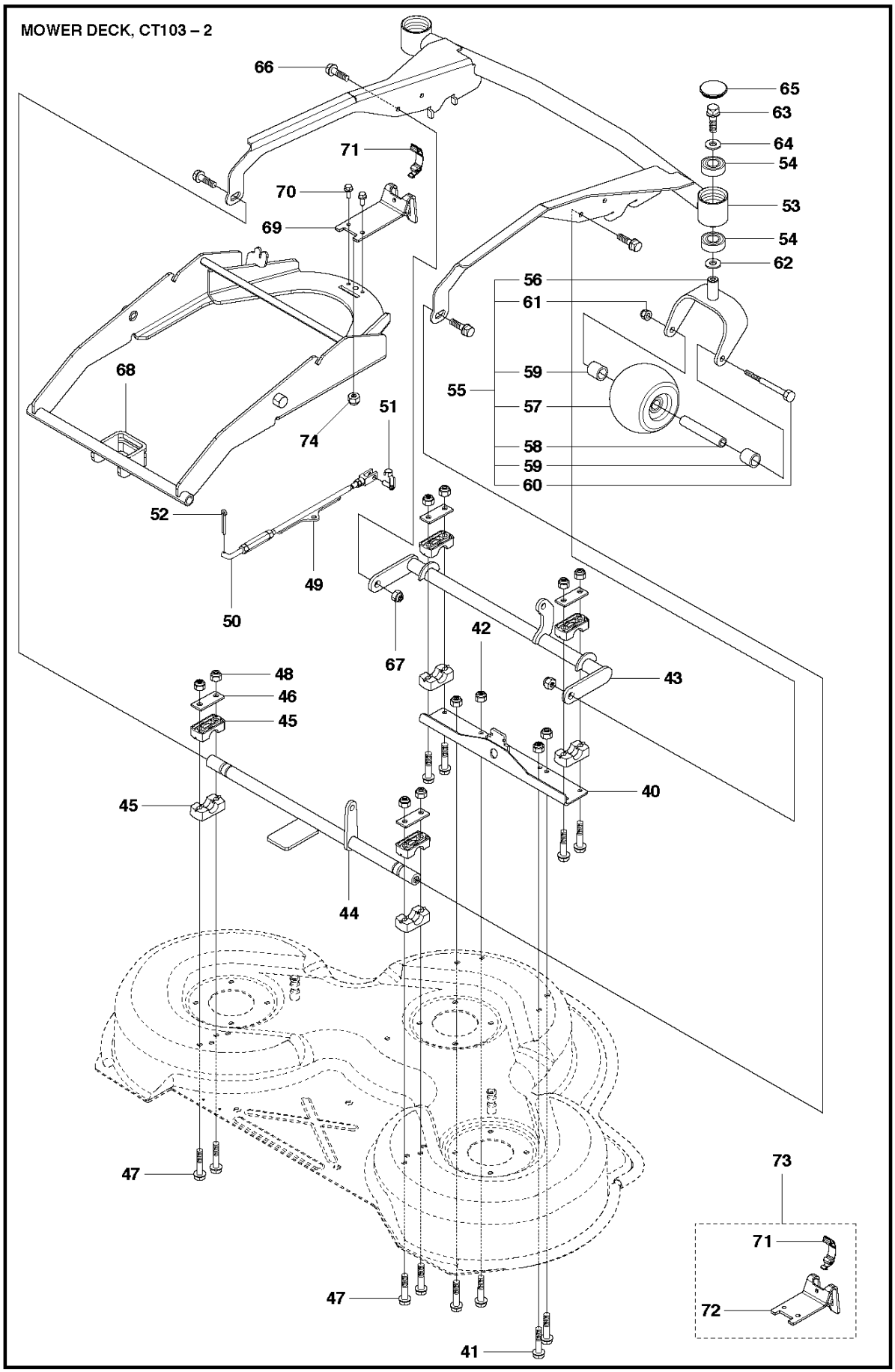
MOWER DECK, CT103 – 2
66
65
63
64
54
53
54
62
71
70
69
56
61
59
55
57
58
59
60
68
74
51
52
49
50
67
42
43
48
46
45
45
40
44
47
47
41
73
71
72

Reference	Artikelnummer	Varenavn	Antal	Kommentar
40	502642102	FÆSTE	1	
41	725245171	SKRUE EHHM	4	For 966772901, 966772901, 966632501
42	732211801	LOCK NUT	4	For 966772901, 966772901, 966632501
43	502641802	CROSS BAR	1	
44	502641902	CROSS BAR	1	
45	506869601	LEJE	8	
46	506813801	REINFORCING PLATE	4	
47	725246151	SKRUE EHHM	8	
48	732211801	LOCK NUT	8	For 966772901, 966772901, 966632501
49	504812701	PARALLELSTANG KPL.	1	
50	502642301	PARALLELSTANG	1	
51	506839803	BOLT	1	
52	721618301	SPLIT PIN	1	
53	502642002	AGGREGATRAMME	1	
54	738210404	KUGLELEJE	4	
55	535505901	HJUL KPL	2	

56	535504601	GAFFEL	1	
57	506963001	HJUL KPL	1	
58	506810802	RØR	1	
59	506874102	AFSTANDSSKIVE	2	
60	725251951	SKRUE EHHM	1	
61	732212051	MØTRIK	1	
62	506504805	SKIVE	2	
63	506570104	SKRUE EHHFM	2	
64	734116441	SKIVE	2	
65	544017001	NAVKAPSEL	2	
66	506597401	SKRUE EHHFM	4	
67	732211801	LOCK NUT	2	For 966772901, 966772901, 966632501
68	586209701	AGGREGATRAMME	1	
69	502642401	LÅS	1	For 966772901, 966772901, 966632501
69	585943102	FÆSTE	1	
70	725245171	SKRUE EHHM	1	For 966772901, 966772901, 966632501
70	725236861	SKRUE EHHFT	2	
71	503894703	SNAPLÅS	2	

72	585943103	FÆSTE	1	
73	588088802	SPÆRRE KPL.	1	
74	732211801	LOCK NUT	1	For 966772901, 966772901, 966632501

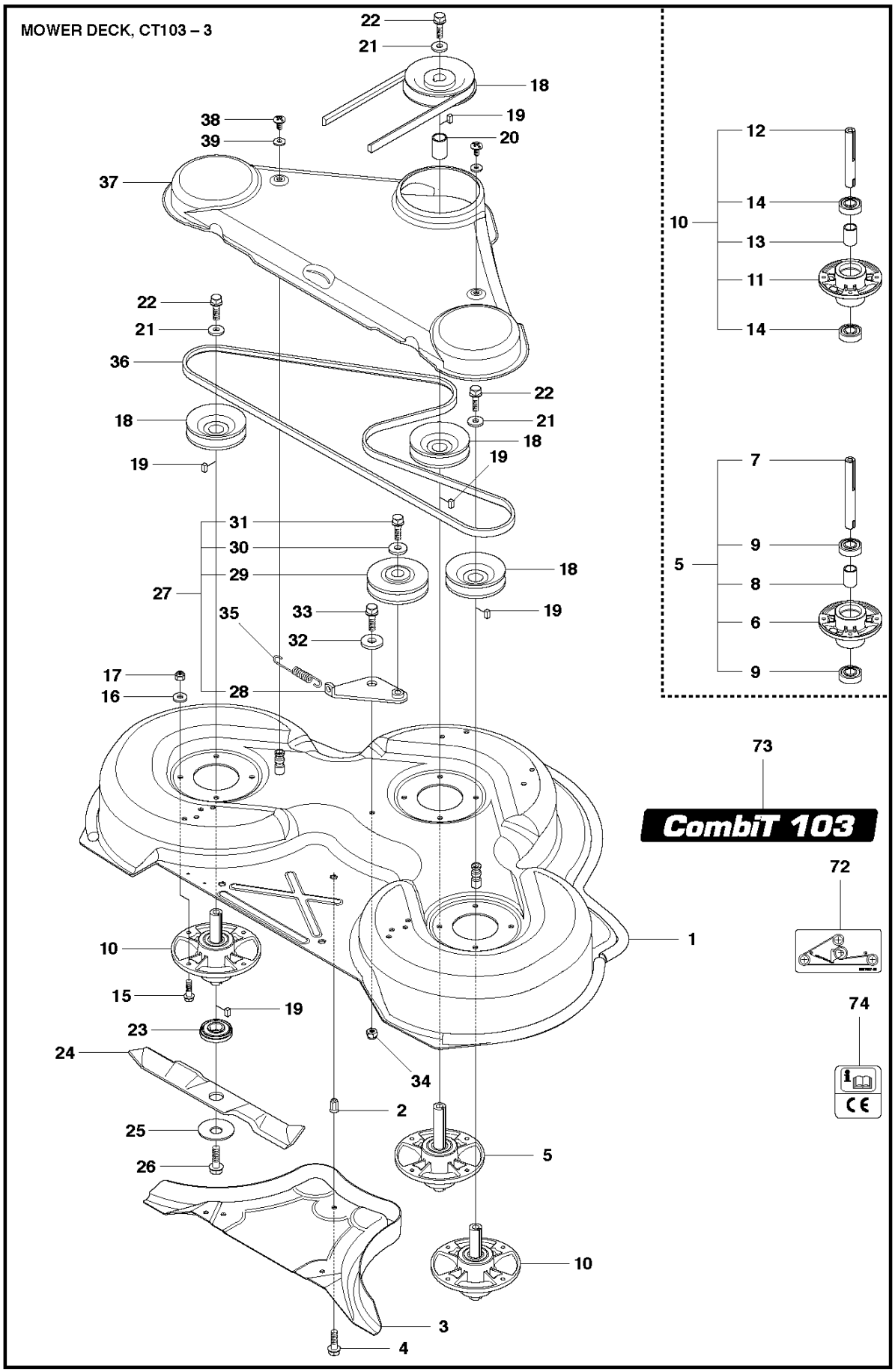
MOWER DECK, CT103 – 3
22
21
18
38
19
39
20
37
12
14
10
13
11
14
22
21
36
22
18
21
18
19
19
7
31
9
30
5
29
18
8
27
33
19
6
35
32
9
17
16
28
73
CombiT 103
72
1
10
15
19
74
23
24
34
2
25
5
26
10
3
4

Reference	Artikelnummer	Varenavn	Antal	Kommentar
1	504569801	KLIPPESKJOLD	1	
2	506916201	MØTRIK	3	
3	544449201	PROP	1	
4	506570104	SKRUE EHHFM	3	
5	535503501	DORN	1	
6	544067801	LEJEHUS	1	
7	535428701	AKSEL	1	
8	535428801	AFSTANDSSKIVE	1	
9	738220519	KUGLELEJE	2	
10	535503502	DORN	2	
11	544067801	LEJEHUS	1	
12	535428702	AKSEL	1	
13	535428801	AFSTANDSSKIVE	1	
14	738220519	KUGLELEJE	2	
15	535423801	SKRUE RSQM	12	
16	734116401	SKIVE	12	

17	732211801	LOCK NUT	12
18	535429001	REMSKIVE	4
19	506533501	PARALLELNØGLE	7
20	535428801	AFSTANDSSKIVE	1
21	535429201	SKIVE	3
22	725254251	SKRUE EHHM	3
23	535504201	ADAPTER	3
24	504190410	KNIV	3
25	506792302	KNIFE PLATE	3
26	725254251	SKRUE EHHM	3
27	506540701	REMSPÆNDER KPL	1
28	506519501	SPÄNNARM KPL.	1
29	506532701	REMSKIVE	1
30	734116441	SKIVE	1
31	506558302	SKRUE EHHFT	1
32	506918702	SKIVE	1
33	725245171	SKRUE EHHM	1
34	732211801	LOCK NUT	1

35	506533101	FJEDER	1
36	589534401	REM	1
37	544096101	REMDÆKSEL	1
38	506982601	SCREW	2
39	506559701	SKIVE	2
72	506789701	MÆRKAT	1
73	544238111	MÆRKAT	1
74	506929001	MÆRKAT	1