2026-11-03

HUSQVARNA R 320 AWD ekskl. Klippebord



COVER – 3

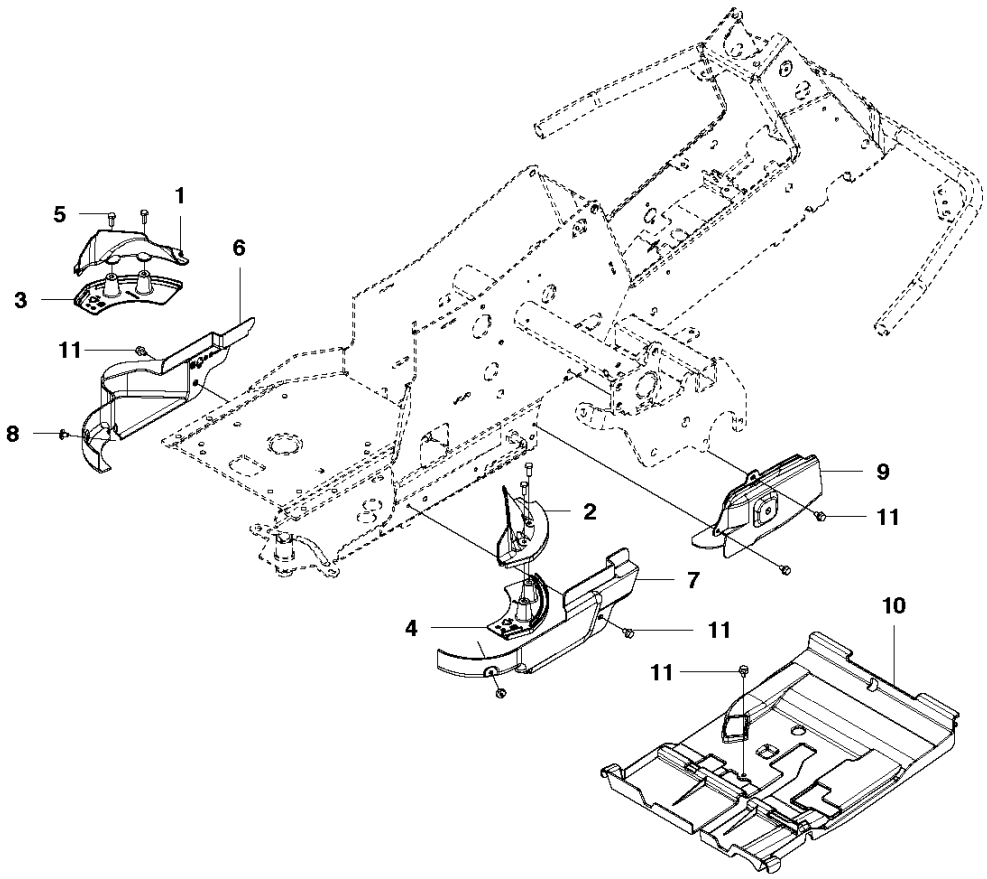

Reference	Artikelnummer	Varenavn	Antal	Kommentar
1	510222501	REMDÆKSEL	1	
2	510222502	REMDÆKSEL	1	
3	510222701	REMDÆKSEL	1	
4	510222702	REMDÆKSEL	1	
5	725236861	SKRUE EHHFT	4	
6	510222303	REMDÆKSEL	1	
7	510222401	REMDÆKSEL	1	
8	522557301	SCREW	2	
9	516018801	REMDÆKSEL	1	
10	525563303	REMDÆKSEL	1	
11	725236461	SKRUE EHHFT	5	

B **R320 AWD**
FUEL SYSTEM

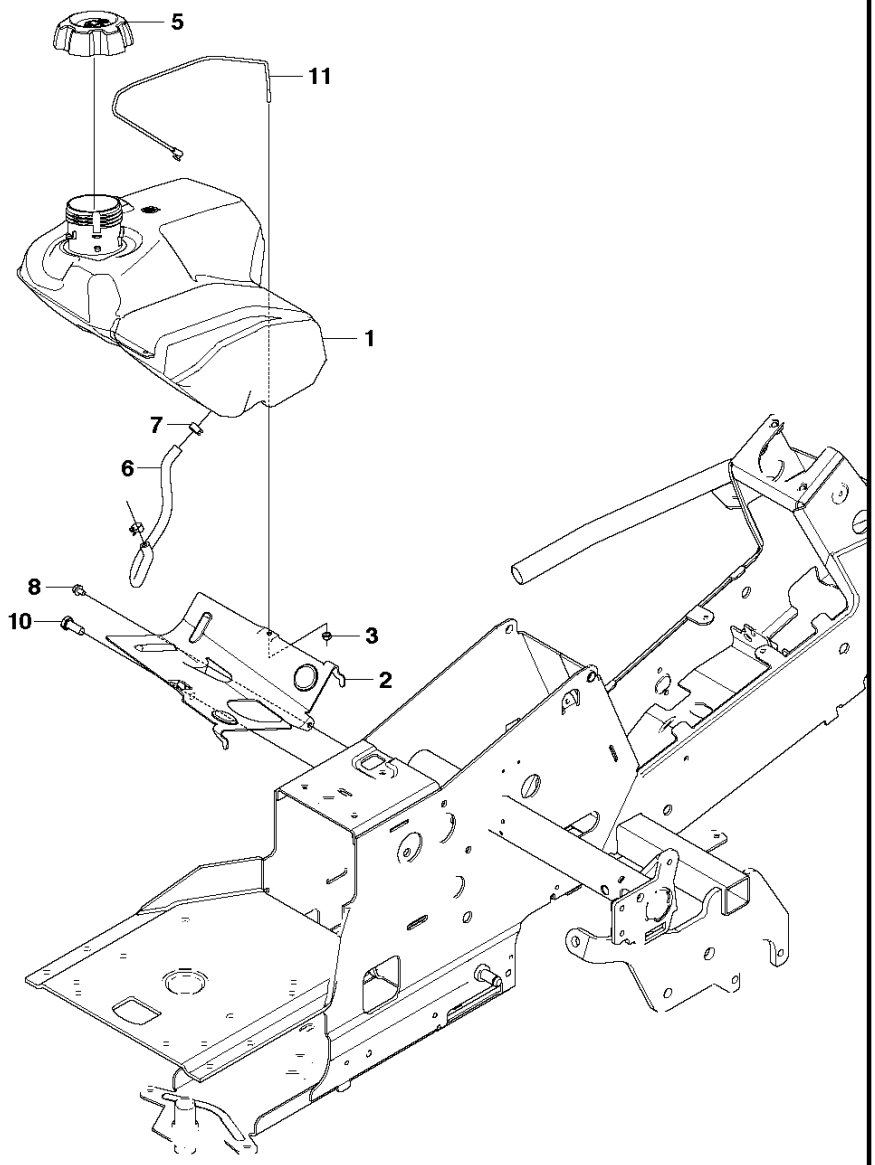

Image name: R320 AWD 544425201-K

Reference	Artikelnummer	Varenavn	Antal	Kommentar
1	577915001	BENZINTANK	1	
2	578053801	FÆSTE	1	
3	732211601	LOCK NUT	1	
5	532439645	FUEL CAP	1	
6	504800010	BENZINSLANGE	1	
7	535469701	HOSE BRACE	2	
8	725236461	SKRUE EHHFT	1	
10	725249371	SKRUE EHHM	1	
11	578261501	KABEL	1	

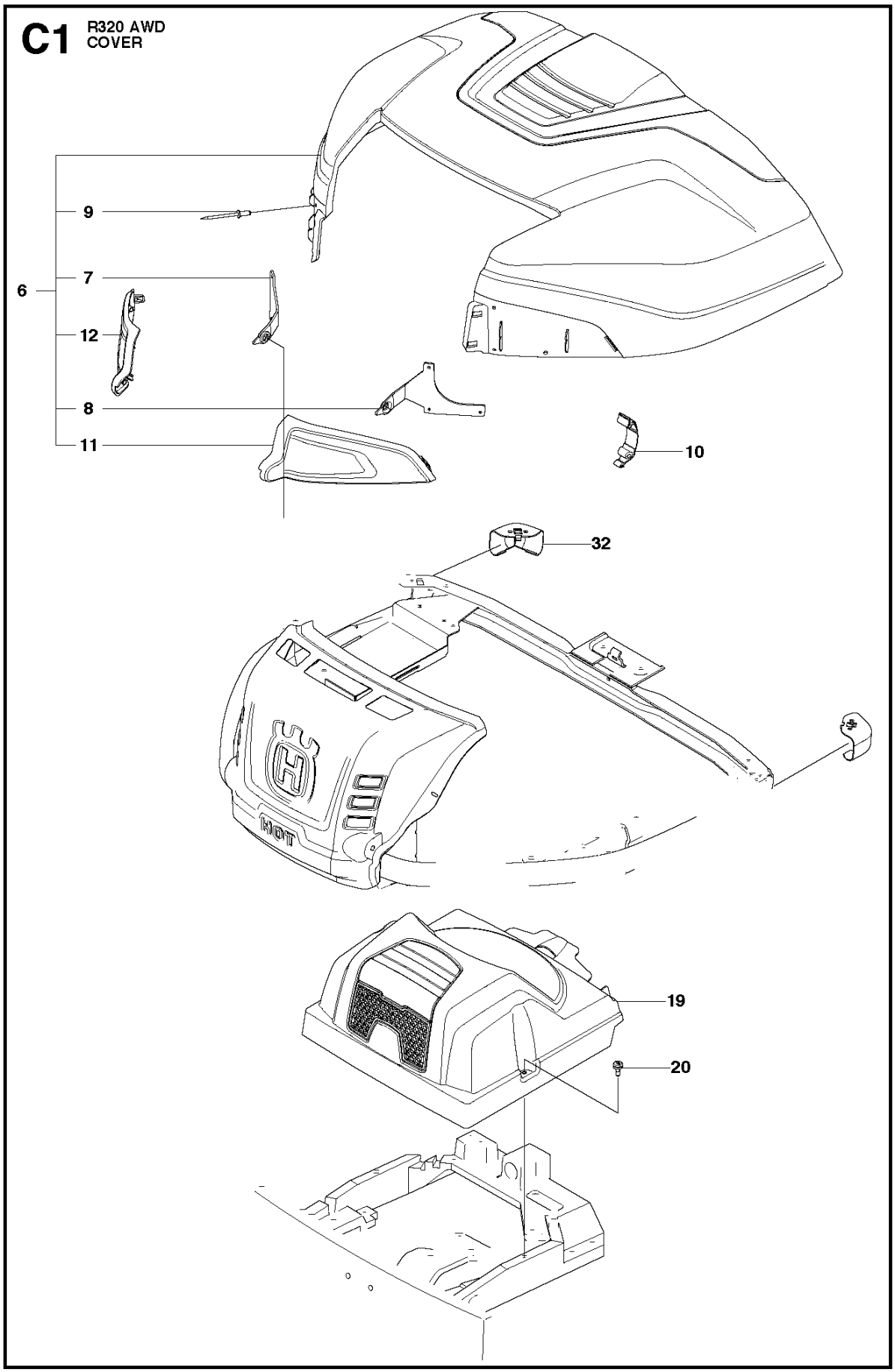
C1
R320 AWD
COVER
9
6
7
12
8
11
10
32
HOT
19
20
Image name: R320 AWD 544425402-O

Reference	Artikelnummer	Varenavn	Antal	Kommentar
6	577614701	MOTORKAPPE KPL	1	
7	578113701	HÆNGSEL	1	
8	578113702	HÆNGSEL	1	
9	722795402	RIVET	6	
10	503894703	SNAPLÅS	1	
11	577612602	DÆKSEL	1	
12	577612601	DÆKSEL	1	
19	578261304	AFDÆKNING	1	
20	574856201	SCREW	2	
32	577903301	PROP	2	

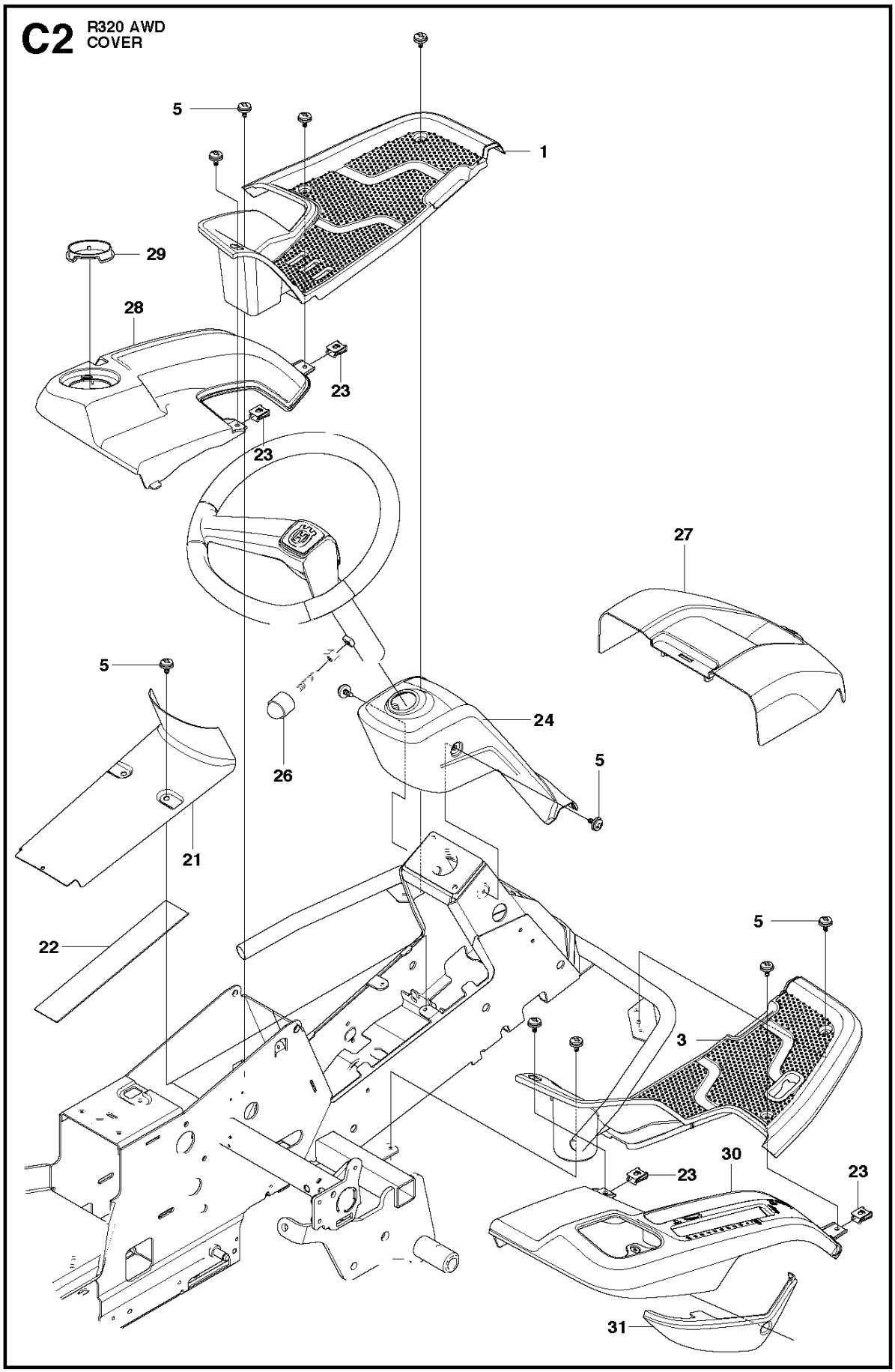
C2
R320 AWD
COVER
5
1
29
28
23
23
27
5
24
26
5
21
22
5
3
30
23
23
31
Image name: R320 AWD 544425402-O

Reference	Artikelnummer	Varenavn	Antal	Kommentar
1	577729301	DÆKSEL	1	
3	577729401	DÆKSEL	1	
5	544400501	SCREW	14	
21	544239201	DÆKSEL	1	
22	544427501	MÅTTE	1	
23	535429101	FJEDERMØTRIK	4	
24	577615801	DÆKSEL	1	
26	544433201	BESKYTTELSESKAPPE	1	
27	525562401	AGGREGATKAPPE	1	
28	577729501	SKÆRM	1	
29	577764501	LOCK NUT	1	
30	577729601	SKÆRM	1	
31	577737501	RELÆDÆKSEL	1	

CHASSIS, REAR – 1

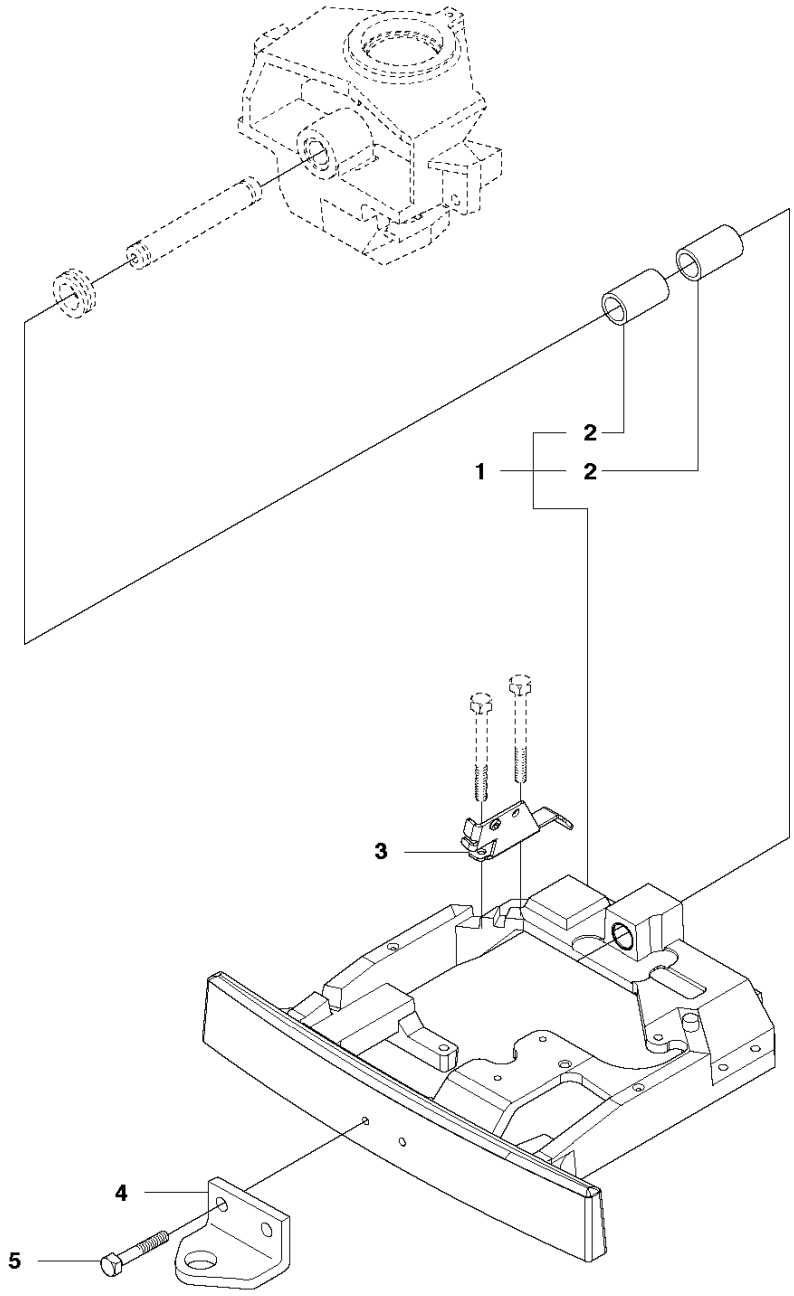

Reference	Artikelnummer	Varenavn	Antal	Kommentar
1	535406001	FÆSTE	1	For 967291501, 966757401, 967151701
1	582244601	FÆSTE	1	For 967291502
2	506986102	LEJE	2	
3	544262101	FÆSTE	1	
4	506889901	KROG	1	
5	725249371	SKRUE EHHM	2	For 967291502
5	725250051	SKRUE EHHM	1	For 967291501, 966757401, 967151701

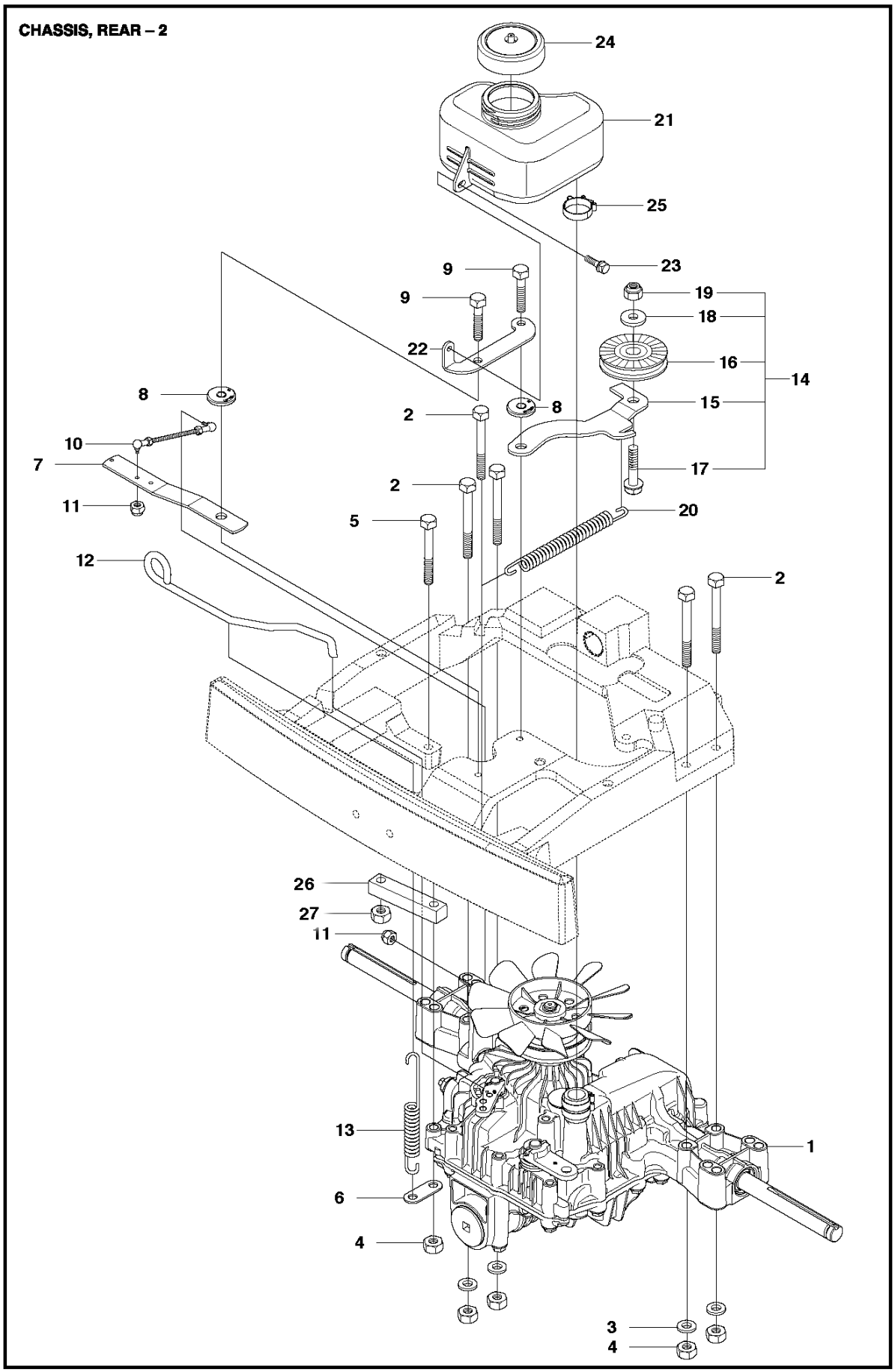
CHASSIS, REAR – 2
24
21
25
23
9
9
19
18
22
16
14
8
8
15
2
10
7
17
2
11
5
20
12
2
26
27
11
13
1
6
4
3
4

Reference	Artikelnummer	Varenavn	Antal	Kommentar
1	590716801	HYDROSTAT	1	
2	725246751	SKRUE EHHM	5	
3	734116401	SKIVE	4	
4	731231801	HEXAGON NUT	5	For 967291501, 966757401, 967151701
5	725245951	SKRUE EHHM	1	For 967291501, 966757401, 967151701
5	725246251	SKRUE EHHM	1	For 967291502
6	506599301	LED	1	
7	579596801	HÆVEARM	1	
8	584288604	SKIVE	2	
9	725245171	SKRUE EHHM	2	For 967291501, 966757401, 967151701
10	506987501	JUSTERSTANG	1	
11	732211401	LOCK NUT	2	
12	506988201	FRIKOPPLINGSSTÅNG	1	
13	506834301	FJEDER	1	
14	506988401	REMSPÆNDER KPL	1	
15	588740401	REMSTRAMMER	1	

16	506946901	REMSKIVE	1	
17	725245551	SCREW	1	
18	734116441	SKIVE	1	
19	732211801	LOCK NUT	1	
20	506988601	FJEDER	1	
21	544100101	EKSPANSIONSTANK	1	
22	544121701	FÆSTE	1	
23	725236461	SKRUE EHHFT	1	
24	506673301	TANKDÆKSEL KPL	1	
25	505131102	SLANGEKLEMME	1	
26	506987201	MOMENTFÄSTE	1	For 967291501, 966757401, 967151701
27	731231801	HEXAGON NUT	1	For 967291501, 966757401, 967151701

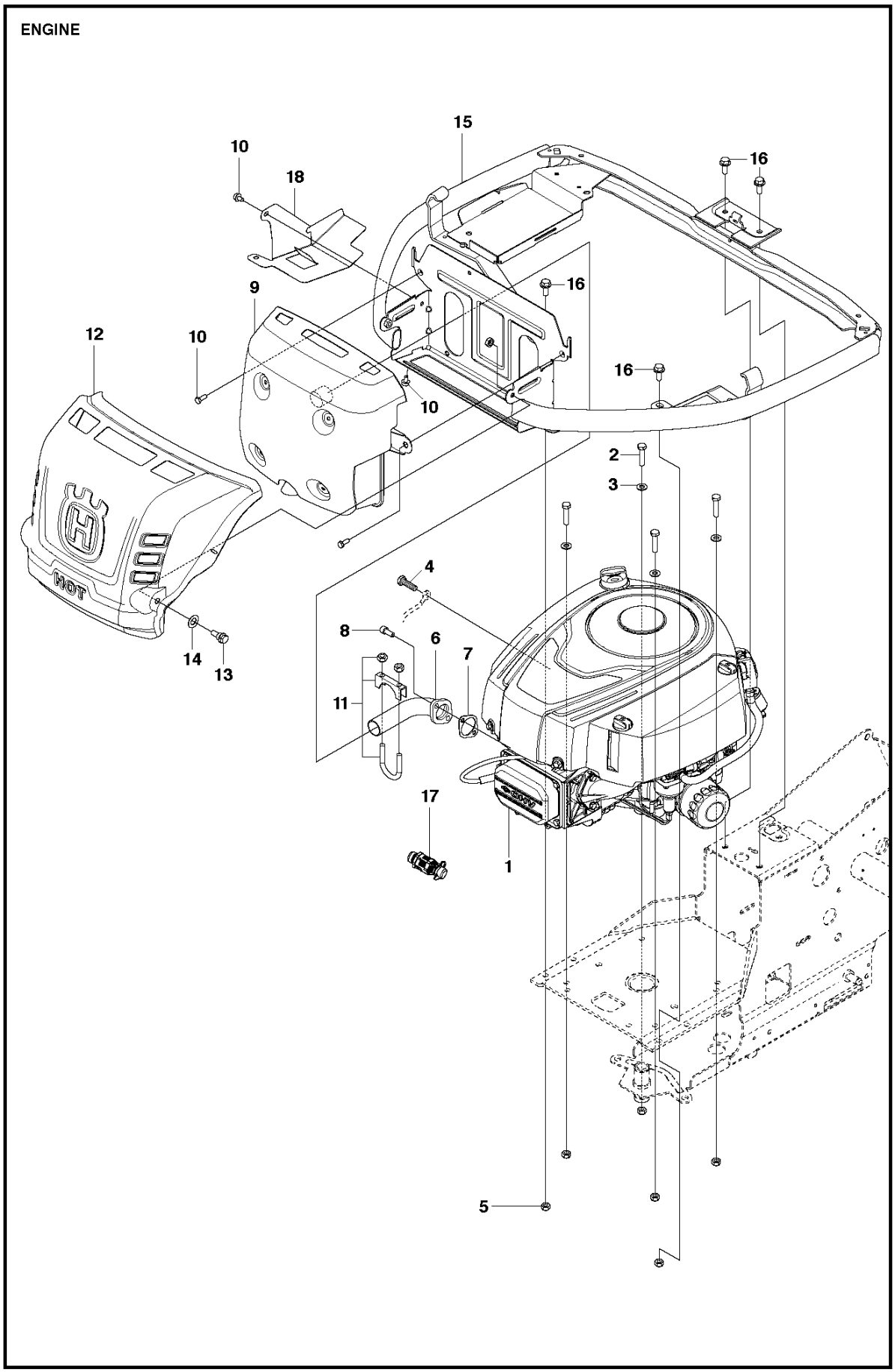
ENGINE
15
10
18
16
16
9
12
10
10
16
2
3
4
8
6
7
11
14
13
17
1
5

Reference	Artikelnummer	Varenavn	Antal	Kommentar
1	578327101	MOTOR	1	For 967291501, 966757401, 967151701
2	725245751	SCREW	4	
3	734116401	SKIVE	4	
4	506556302	SCREW UNC	1	
5	732211801	LOCK NUT	6	
6	578054801	UDSTØDNINGSRØR	1	
7	506914501	PAKNING	1	
8	506556301	SCREW UNC	2	
9	577813601	LYDDÆMPER	1	
10	725236461	SKRUE EHHFT	4	
11	501152201	CLAMP ASSY	2	
12	577818502	VARMESKJOLD	1	
13	506597401	SKRUE EHHFM	2	
14	506839401	FJEDERSKIVE	2	
15	577849101	MOTORRAMMA	1	
16	506570104	SKRUE EHHFM	4	

17	532428287	PROP	1
18	579529301	LUFTKANAL	1

F R320 AWD
CHASSIS

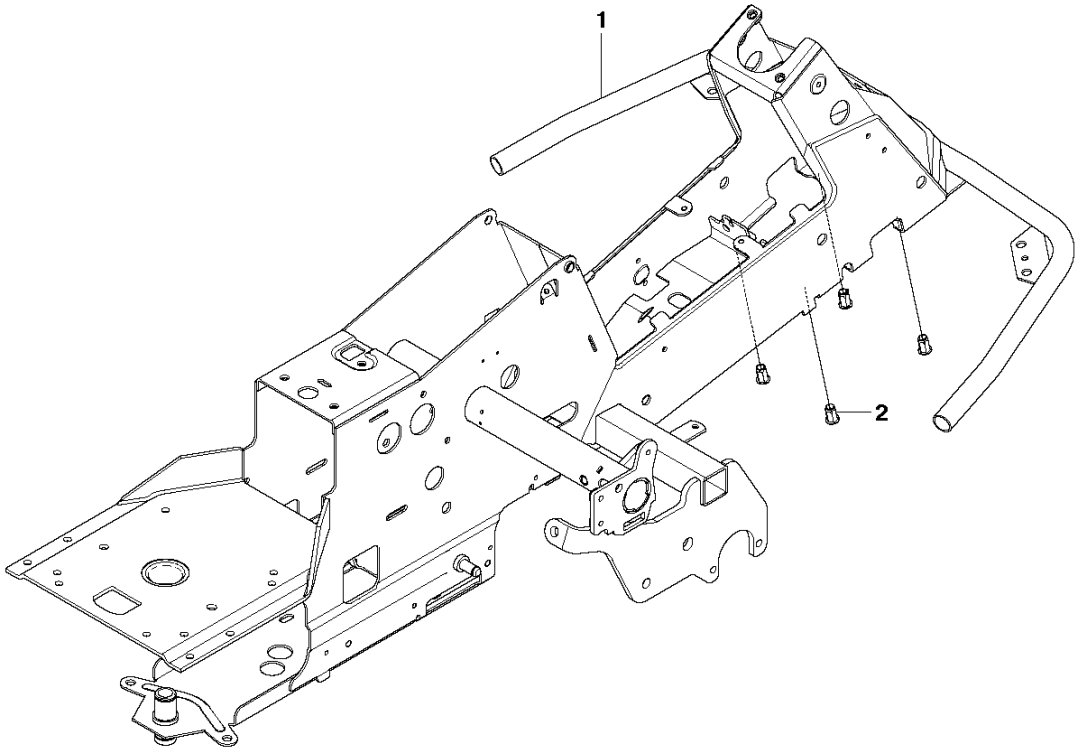

Image name: R320 AWD-107154445 H

Reference	Artikelnummer	Varenavn	Antal	Kommentar
1	577939101	CHASSIS	1	
2	506916201	MØTRIK	4	

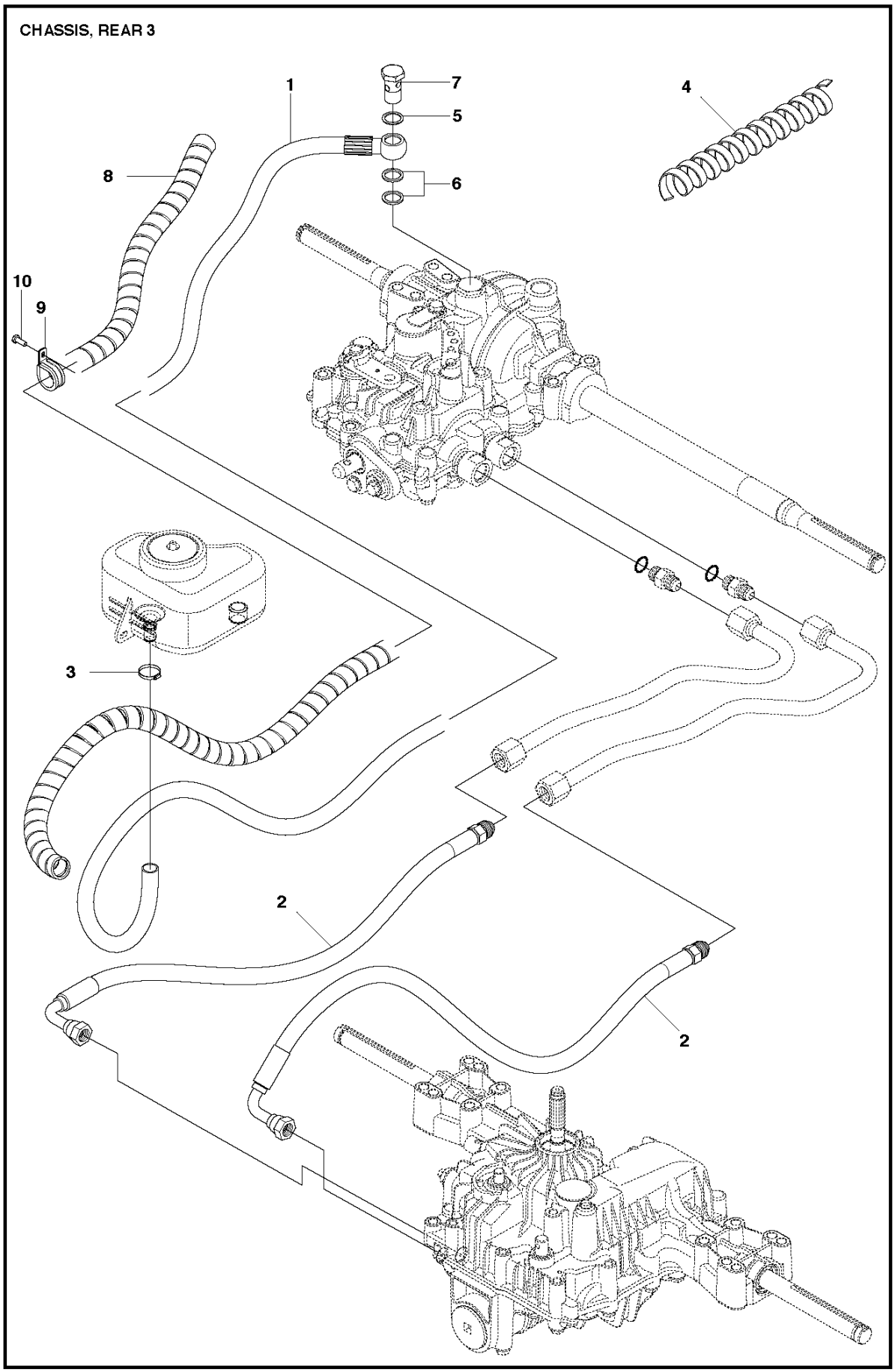
CHASSIS, REAR 3
1
7
5
6
4
8
10
9
3
2
2

Reference	Artikelnummer	Varenavn	Antal	Kommentar
1	578295003	HYDRAULSLANG	1	
2	544456403	HYDRAULSLANG	2	
3	599432701	SLANGEKLEMME	1	
4	544026601	SLANGEBESKYTTELSE	1	
5	544010001	PAKNING	1	
6	544010003	PAKNING	2	
7	544020501	RØRKOBLING	1	
8	544026607	SLANGEBESKYTTELSE	1	
9	574531201	SLANGEKLEMME	1	
10	725236861	SKRUE EHHFT	1	

TRANSMISSION

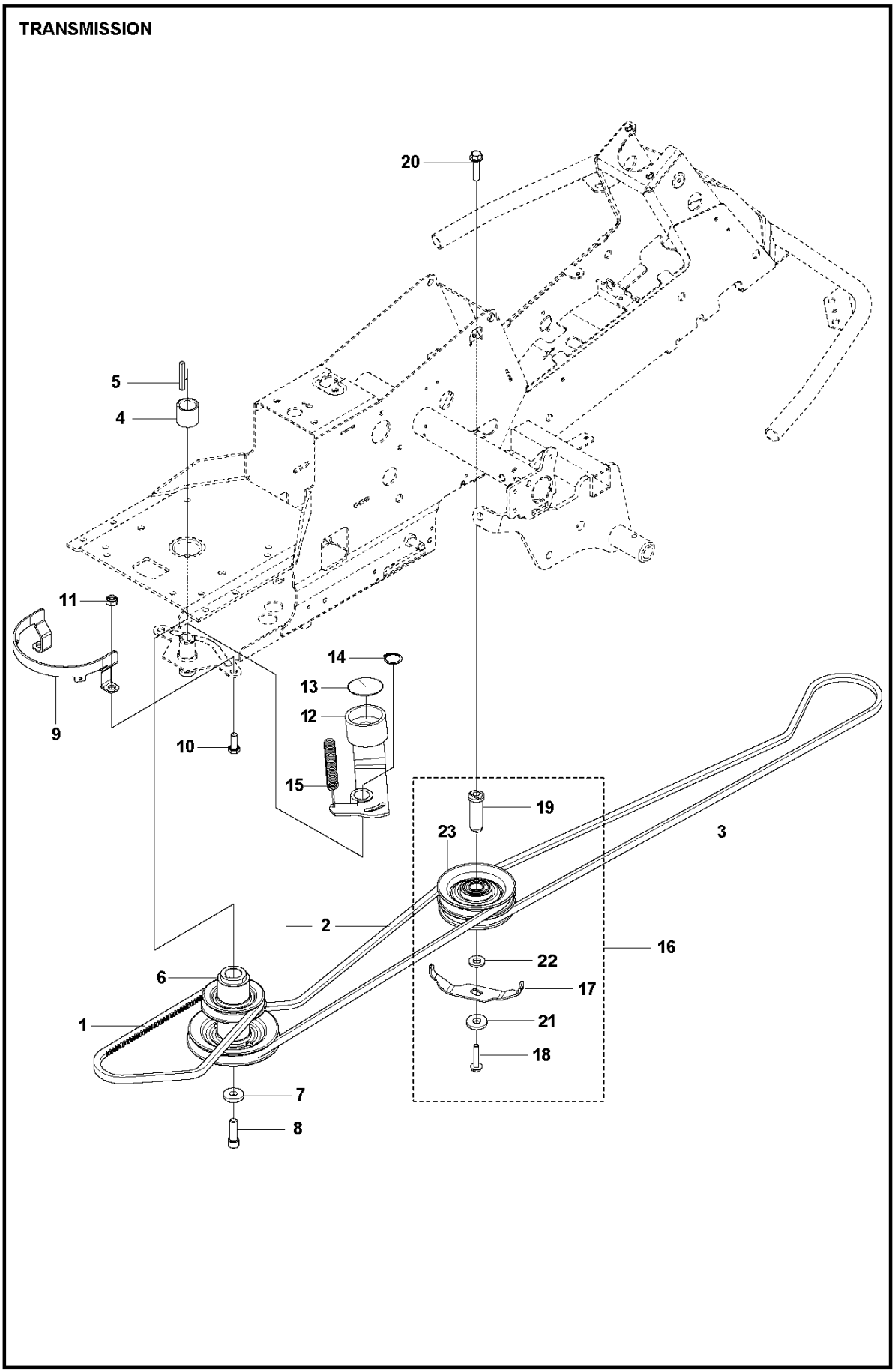

Reference	Artikelnummer	Varenavn	Antal	Kommentar
1	589531201	REM	1	
2	589530401	REM	1	
3	594978001	REM	1	
4	506509201	AFSTANDSBØSNING	1	
5	506555901	KILE	1	
6	535482401	REMSKIVE	1	
7	506597501	SKIVE	1	For 966757401, 967151701
8	506556002	SCREW UNC	1	
9	587425201	REMFØRER	1	
10	725249371	SKRUE EHHM	2	For 967291502, 967291501
11	732212051	MØTRIK	2	
12	535484401	REMSPÆNDER KPL	1	
13	535485001	TÆTNING	1	
14	735312600	SPORRING	1	
15	506665601	FJEDER	1	
16	581916301	REMSKIVE	1	

17	544405301	REMFØRER	1	
18	586320401	SCREW	1	For 967291502
18	506570105	SKRUE EHHFM	1	For 966757401, 967151701
19	581916401	AKSEL	1	
20	506675402	SKRUE EHHFM	1	
21	506775701	SKIVE	1	For 966757401, 967151701
21	586320201	LGR.DIST	1	For 967291502
22	506597501	SKIVE	1	For 966757401, 967151701
22	586320201	LGR.DIST	1	For 967291502
23	535482201	REMSKIVE	1	

HEIGHT ADJUSTMENT
2017

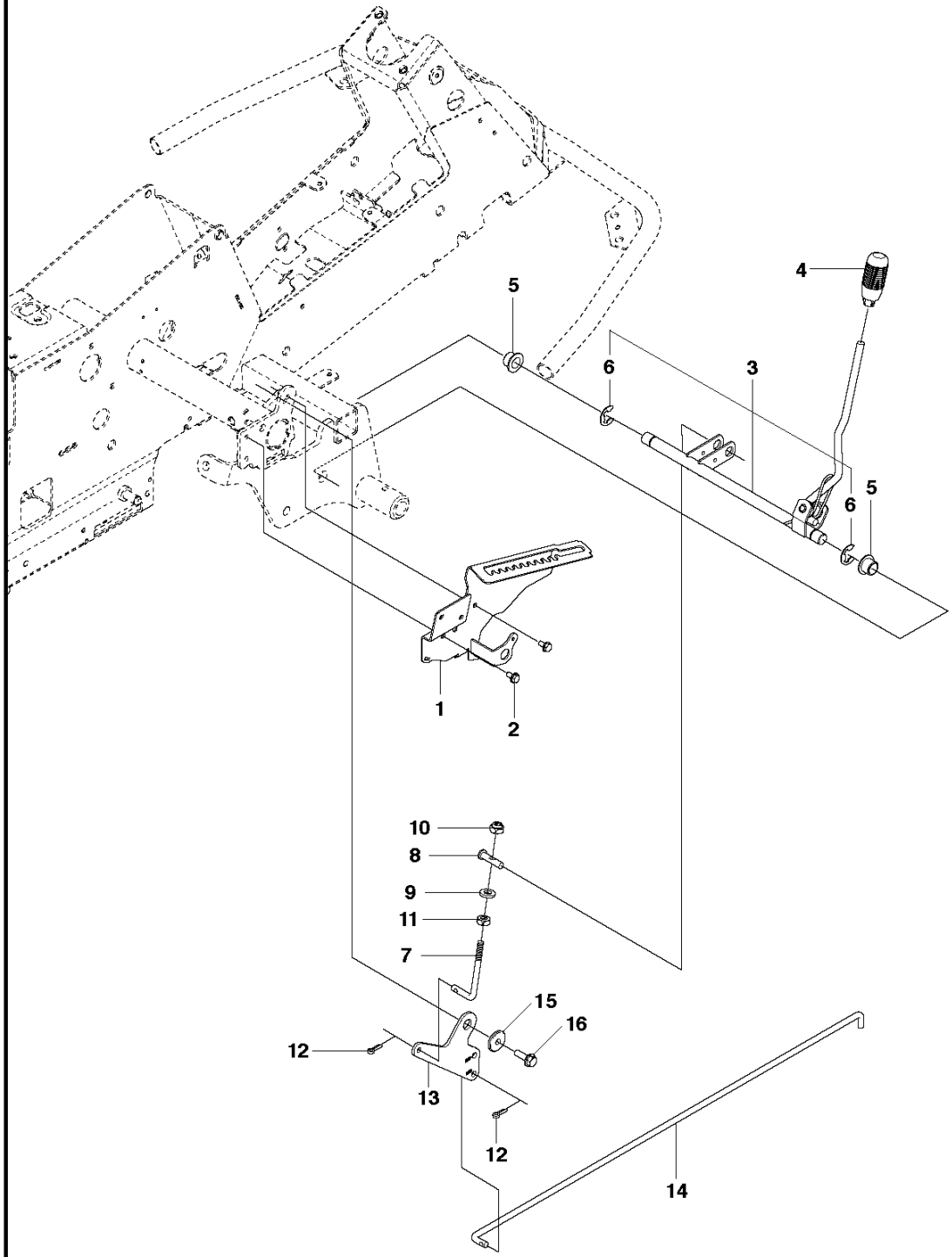

Reference	Artikelnummer	Varenavn	Antal	Kommentar
1	578001302	FÆSTE	1	
2	506570103	SKRUE EHHFM	2	
3	577999901	JUSTERING	1	
4	506542001	HÅNDTAG	1	
5	584871302	LEJE	2	
6	735312220	LÅSRING	2	
7	506908201	HEIGHT ROD	1	
8	506784601	PENNE	1	
9	734117201	SKIVE	1	
10	732211801	LOCK NUT	1	
11	731231801	HEXAGON NUT	1	
12	721618301	SPLIT PIN	2	
13	578040701	LED	1	
14	523114501	KOBLINGSSTANG	1	
15	584288601	SKIVE	1	
16	506570105	SKRUE EHHFM	1	

K574

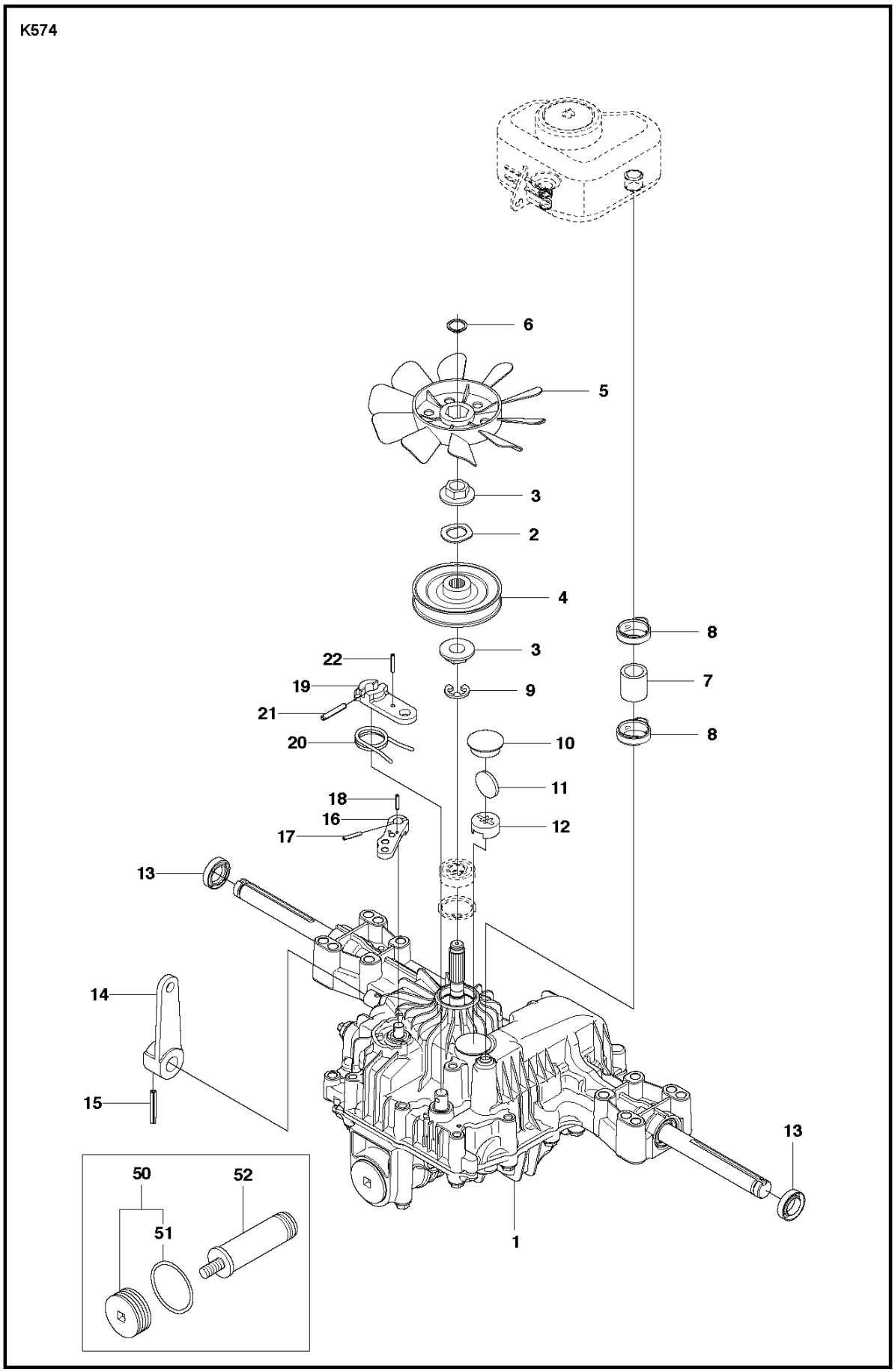

Reference	Artikelnummer	Varenavn	Antal	Kommentar
1	590716801	HYDROSTAT	1	
2	506986501	FJEDERSKIVE	1	
3	506986601	LGR.DIST	2	
4	502451901	REMSKIVE	1	
5	506986801	FAN	1	
6	735311500	SPORRING	1	
7	502451601	RØR	1	
8	506987001	SLANGEKLEMME	2	
9	535402807	KLEMME	1	
10	535402832	PROP	1	
11	535402829	MAGNET	1	
12	535402830	TOOL HOLDER	1	
13	535402837	TÆTNING	2	
14	502453201	BETJENINGSARM	1	
15	535402809	PIN RETAINING SCREW	1	
16	535402817	HÆVEARM	1	

17	535402816	STIFT	1
18	535402833	STIFT	1
19	535402838	HÆVEARM	1
20	535402839	FJEDER	1
21	535402840	PIN RETAINING SCREW	1
22	535402841	STIFT	1
50	574515101	SÆT	1
51	574515201	O-RING	1
52	535402819	FILTER	1

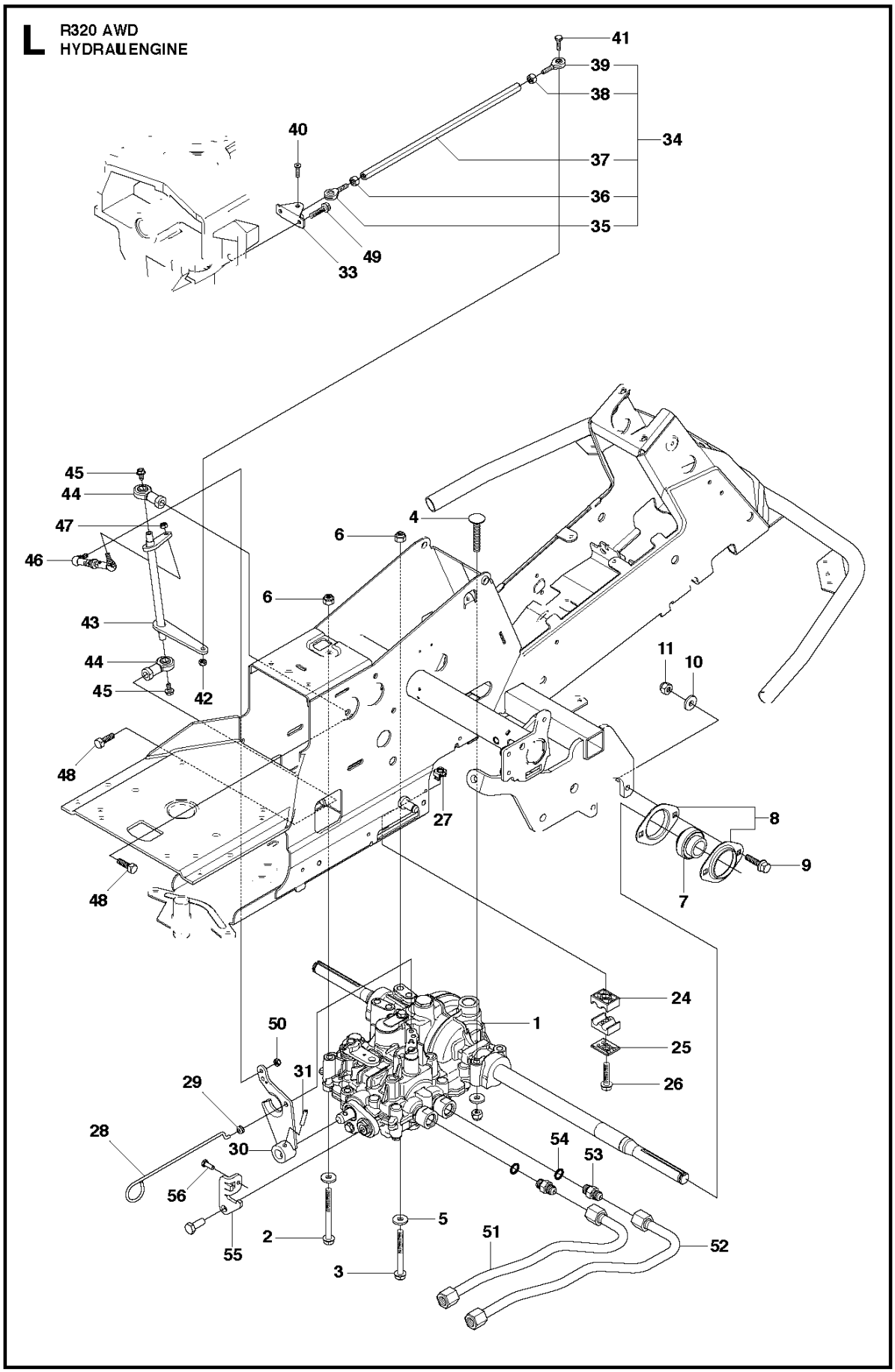
L
R320 AWD
HYDRAULENGINE
41
39
38
34
40
37
36
35
49
33
45
44
47
46
6
4
6
43
44
45
42
11
10
48
27
8
9
7
48
24
50
1
25
31
29
26
28
30
54
53
56
5
2
51
52
55
3
Image name: R320 AWD 107688445 N

Reference	Artikelnummer	Varenavn	Antal	Kommentar
1	575484301	HYDROSTAT	1	
2	725246751	SKRUE EHHM	1	
3	725246451	SKRUE EHHM	1	
4	535423803	SKRUE RSQM	1	
5	734116401	SKIVE	3	
6	732211801	LOCK NUT	3	
7	544008902	LEJE	1	
8	544009002	LEJEHUS	2	
9	506570105	SKRUE EHHFM	2	
10	734116401	SKIVE	2	
11	732211801	LOCK NUT	2	
24	544373302	RØRHOLDER	1	
25	544373802	DÆKPLADE	1	
26	506570107	SKRUE EHHFM	1	
27	544811701	MØTRIK	1	
28	535499701	ARM	1	

29	503735801	BUSHING	1
30	578291901	HÆVEARM	1
31	721434701	FJEDERSTIFT	1
33	535492802	FÆSTE	1
34	544456703	LED	1
35	535486602	LEDHOVED	1
36	503221018	HEXAGON NUT	1
37	535486503	LED	1
38	731231601	HEXAGON NUT	1
39	535486601	LEDHOVED	1
40	544841701	SCREW	1
41	725237071	SKRUE EHHM	1
42	732211601	LOCK NUT	1
43	535497402	HÆVEARM	1
44	506951701	LEDHOVED	2
45	535475212	SKRUE EHHFM	2
46	544441901	JUSTERSTANG	1
47	732211601	LOCK NUT	1

48	725249371	SKRUE EHHM	2	
49	725236651	HEXAGONAL SCREW M6X12	2	
50	732211601	LOCK NUT	3	
51	544808001	HYDRAULIKRØR	2	
52	544807901	HYDRAULIKRØR	2	
53	535426806	RØRKOBLING	2	
54	505451101	O-RING	1	For 967291501, 966757401, 967151701
54	592954301	PAKNING	2	For 967291502
55	578047801	FÆSTE	1	
56	725236861	SKRUE EHHFT	1	

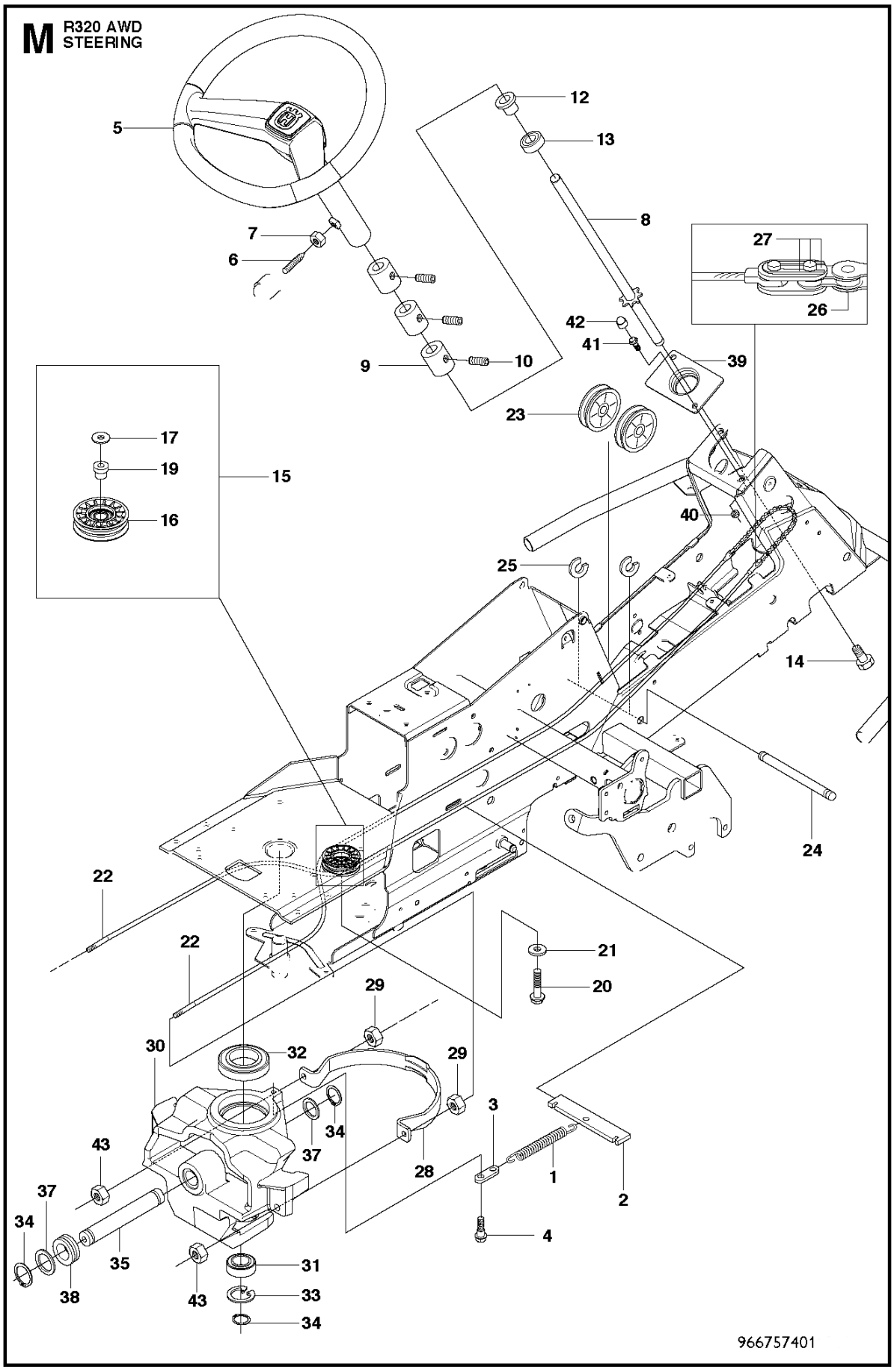
M
R320 AWD
STEERING
5
12
13
8
7
6
27
26
42
41
39
9
10
23
17
19
15
16
40
25
14
24
22
22
21
20
29
30
32
29
3
34
37
43
28
1
2
37
34
35
4
38
43
31
33
34
966757401
Image name: F620 AWD544424501-S

Reference	Artikelnummer	Varenavn	Antal	Kommentar
1	506671901	FJEDER	1	
2	506576301	FJEDERHOLDER	1	
3	506670801	LED	1	
4	506597401	SKRUE EHHFM	1	
5	577960402	RAT	1	
6	728745505	SKRUE IHSETM	1	
7	731231801	HEXAGON NUT	1	
8	575631901	RATAKSEL	1	
9	506863401	MEDBRINGER	3	
10	728844305	SKRUE IHSETM	3	
12	506887801	AFSTANDSSKIVE	1	
13	738210404	KUGLELEJE	1	
14	506570104	SKRUE EHHFM	1	
15	576492501	REMSKIVE	1	
16	576269101	REMSKIVE	1	
17	735314010	SPORRING	1	

19	576487301	BUSHING	1
20	506675403	SKRUE EHHFM	1
21	734117441	SKIVE	1
22	577199904	KABEL KPL.	2
23	506522401	SNORHJUL	2
24	506539404	AKSEL	1
25	735311420	LÅSRING	2
26	506554601	KÆDE	1
27	506554701	SAMMENKOPLING	2
28	544427301	WIRESTYRARE	1
29	731232051	HEXAGON NUT	2
30	577659301	SPINDEL	1
31	738210504	KUGLELEJE	1
32	738211004	KUGLELEJE	1
33	735314010	SPORRING	1
34	735312600	SPORRING	3
35	506985901	SVINGAKSEL	1
37	506773401	SKIVE	1

38	740681421	V-RING	1
39	578065201	FÆSTE	1
40	732212051	MØTRIK	1
41	506675403	SKRUE EHHFM	1
42	544433201	BESKYTTELSESKAPPE	1
43	732212051	MØTRIK	2

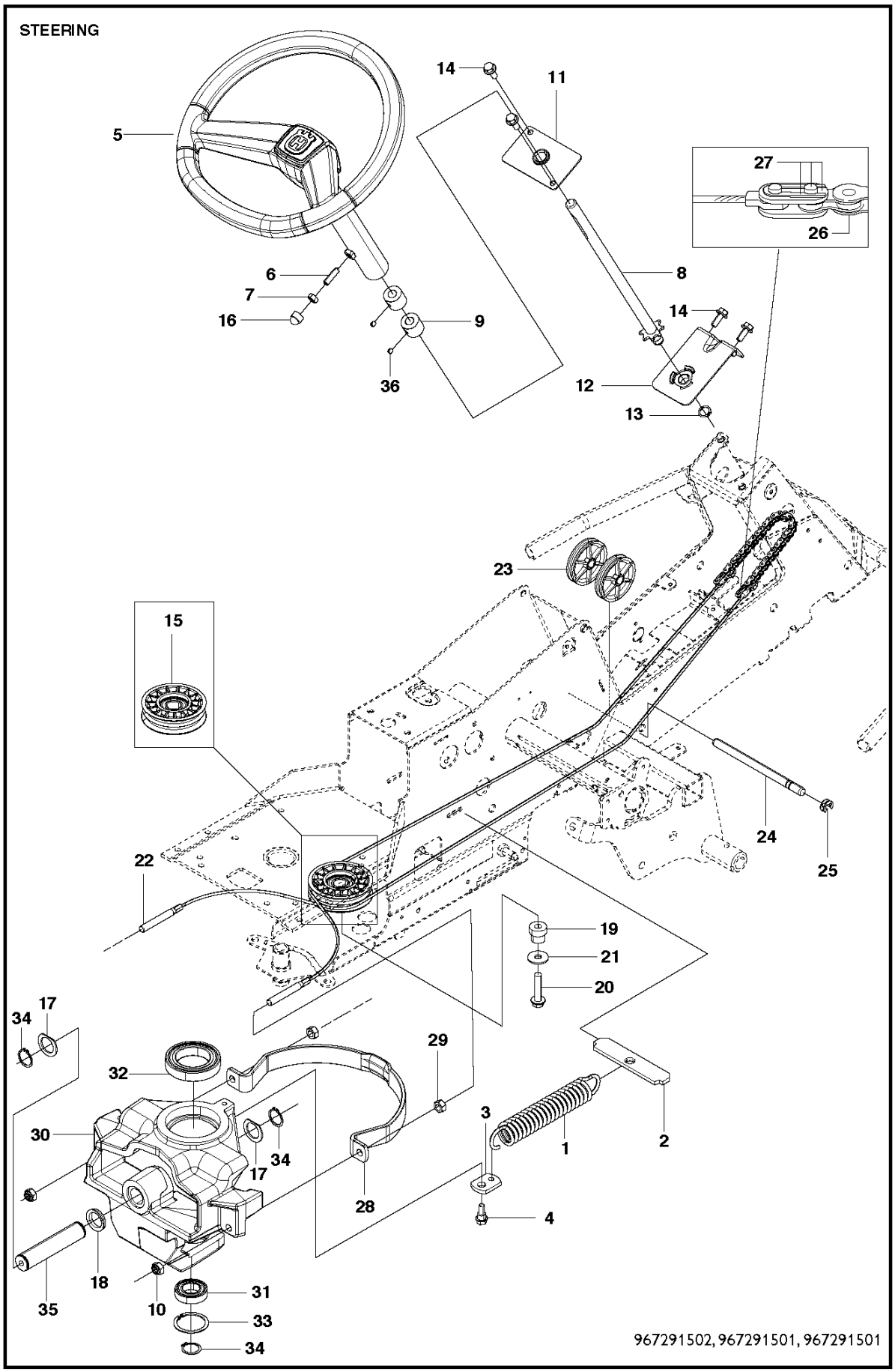
STEERING
5
14
11
27
26
6
7
16
9
8
14
36
12
13
23
15
24
25
22
19
21
20
17
34
29
32
30
34
17
28
3
1
2
4
18
35
10
31
33
34
967291502, 967291501, 967291501

Reference	Artikelnummer	Varenavn	Antal	Kommentar
1	506671901	FJEDER	1	
2	506576301	FJEDERHOLDER	1	
3	506670801	LED	1	
4	506597401	SKRUE EHHFM	1	
5	577960402	RAT	1	
6	728745505	SKRUE IHSETM	1	
7	731231801	HEXAGON NUT	1	
8	583899901	RATAKSEL	1	
9	506863401	MEDBRINGER	2	
10	732212051	MØTRIK	2	
11	584155601	FÆSTE	1	
12	583899701	FÆSTE	1	
13	735311700	SPORRING	1	
14	506570104	SKRUE EHHFM	4	
15	576492501	REMSKIVE	1	
16	544433201	BESKYTTELSESKAPPE	1	

17	506773401	SKIVE	2
18	740681421	V-RING	1
19	576487301	BUSHING	1
20	506675403	SKRUE EHHFM	1
21	734117441	SKIVE	1
22	577199904	KABEL KPL.	2
23	506522401	SNORHJUL	2
24	506539404	AKSEL	1
25	735311420	LÅSRING	2
26	506554601	KÆDE	1
27	506554701	SAMMENKOPLING	2
28	544427301	WIRESTYRARE	1
29	731232001	HEXAGON NUT	2
30	577659301	SPINDEL	1
31	738210504	KUGLELEJE	1
32	738211004	KUGLELEJE	1
33	735314010	SPORRING	1
34	735312600	SPORRING	3

35	506985901	SVINGAKSEL	1
36	728844305	SKRUE IHSETM	2

N R320 AWD
CONTROLS

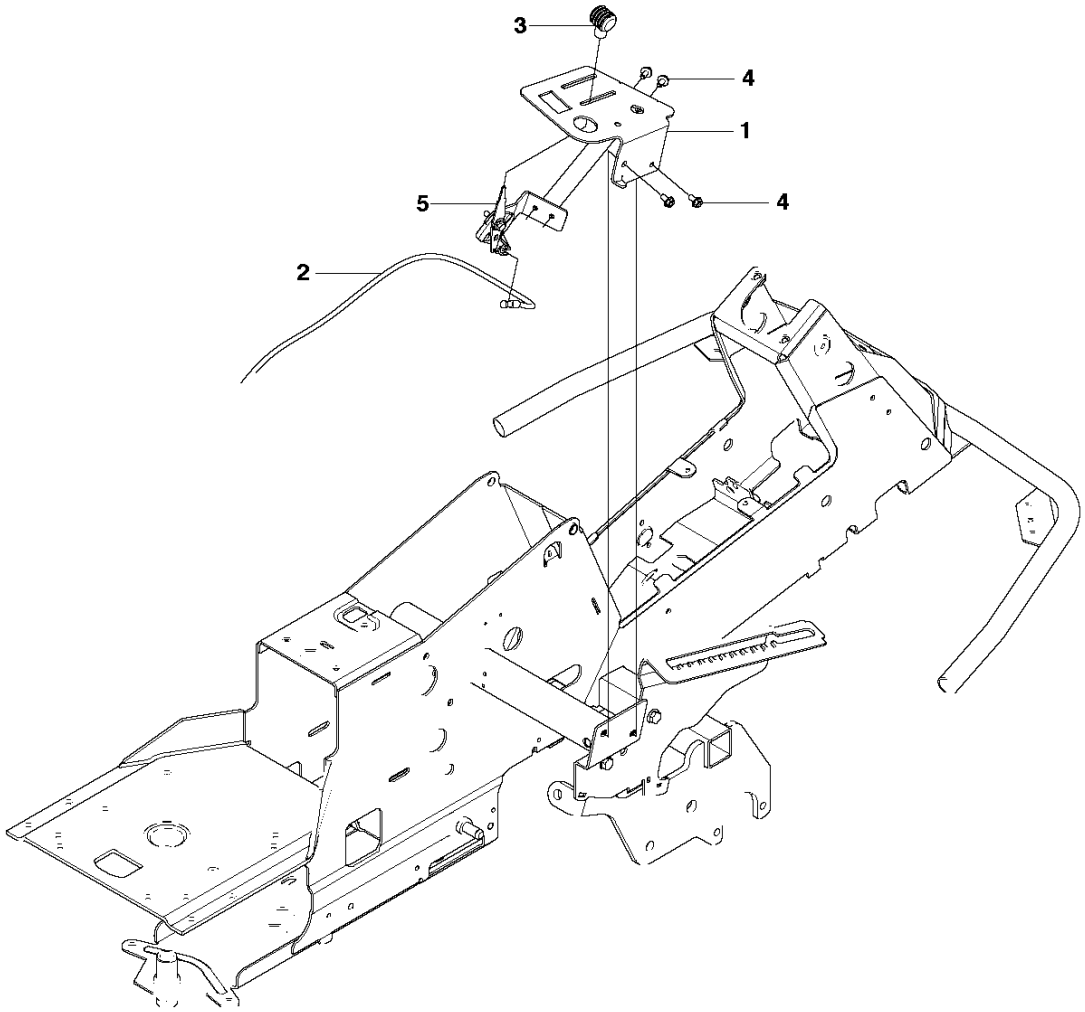

Image name: R320 AWD 1005244A5 H

Reference	Artikelnummer	Varenavn	Antal	Kommentar
1	578033101	STØTTE	1	
2	544301701	KABEL	1	
3	506889101	KNOP	1	
4	535475212	SKRUE EHHFM	4	
5	578023501	GASREGULATOR	1	

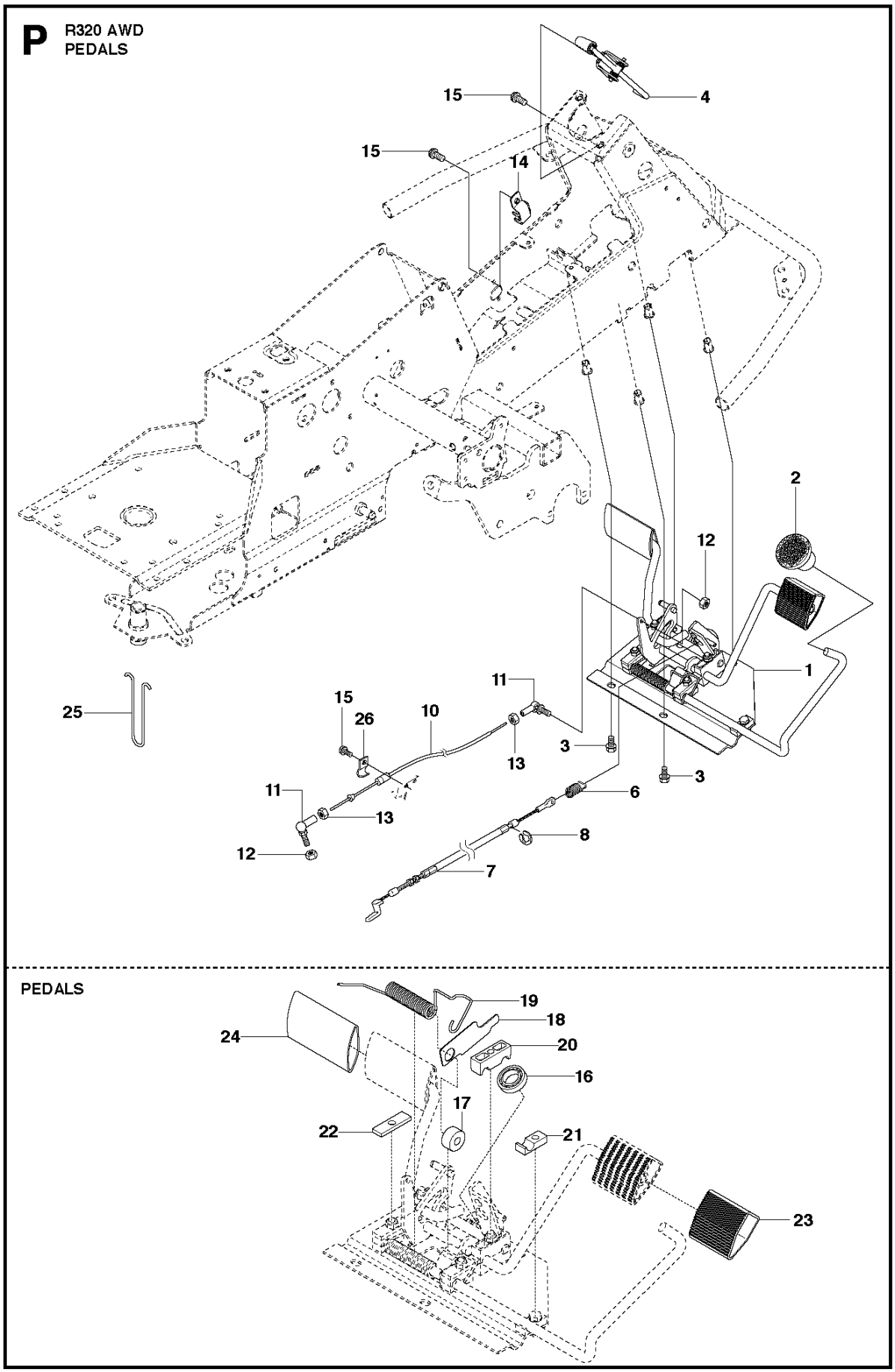
P
R320 AWD
PEDALS
15
4
15
14
2
12
1
11
15
26
10
25
3
13
3
11
6
13
8
12
7
PEDALS
19
18
24
20
16
17
22
21
23

Reference	Artikelnummer	Varenavn	Antal	Kommentar
1	544126001	PEDALPLAD KPL	1	
2	535473701	KNOP	1	
3	506570104	SKRUE EHHFM	4	
4	544403101	BREMSEARM KPL	1	
6	506946301	BREMSEFJEDER	1	
7	576712101	BREMSE WIRE	1	
8	735310920	LÅSRING	1	
10	574411202	RELÆ	1	
11	506557301	KUGLELED	2	
12	732211401	LOCK NUT	2	
13	731231401	HEXAGON NUT	2	
14	522430801	FÆSTE	1	
15	725236461	SKRUE EHHFT	4	
16	738210204	KUGLELEJE	1	
17	535480201	RULLE	1	
18	535480601	BESKYTTELSESPLADE	1	

19	535480701	FJEDER	1
20	535480801	LEJEBLOK	4
21	535480901	LEJEBLOK	5
22	535481001	FORSTÆRKNINGSPLADE	3
23	535478801	PEDALGUMMI	1
24	535478802	PEDALGUMMI	1
25	506576402	CABLE HOLDER	1
26	506566501	KLEMME	1

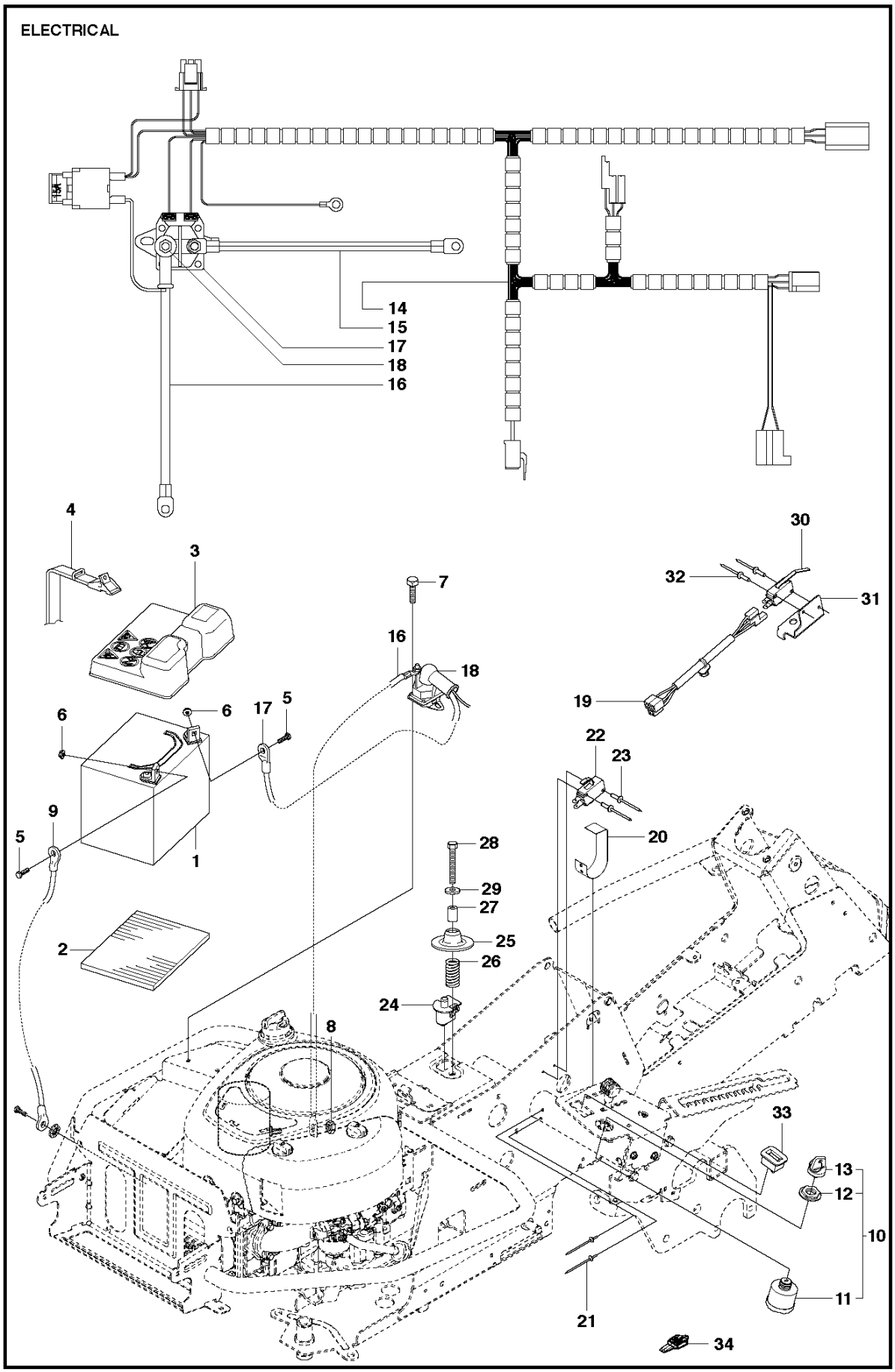
ELECTRICAL
14
15
17
18
16
4
3
7
16
18
30
32
31
19
6
6
17
5
22
23
9
5
1
28
20
29
27
2
25
26
24
8
33
13
12
10
11
21
34

Reference	Artikelnummer	Varenavn	Antal	Kommentar
1	577041601	BATTERI	1	
2	535441101	BATTERY MAT	1	
3	578200601	DÆKSEL	1	
4	506836802	REM	1	
5	522622101	SKRUE EHHM	2	
6	522624301	MØTRIK	2	
7	725236461	SKRUE EHHFT	1	
8	506899801	MØTRIK	1	
9	576183801	KABEL	1	
10	544442101	TÆNDINGSLÅS	1	
11	544442201	TÆNDINGSLÅS	1	
12	544442301	MØTRIK	1	
13	544442401	STARTNØGLE	1	
14	578338301	LEDNING	1	
15	576184001	KABEL	1	
16	576183901	KABEL	1	

17	544439801	RELAY	1
18	506899801	MØTRIK	2
19	576185401	LEDNING	1
20	506909301	BLADFJEDER	1
21	722783902	BLIND RIVET	2
22	574316001	AFBRYDER	1
23	544440701	RIVET	2
24	506909601	AFBRYDER	1
25	506909701	FJEDERSKIVE	1
26	544441201	FJEDER	1
27	506909902	AFSTANDSRØR	1
28	725246051	SKRUE EHHM	1
29	734116401	SKIVE	1
30	574316101	AFBRYDER	1
31	544415701	FÆSTE	1
32	544440701	RIVET	2
33	578382401	TIMETÆLLER	1
34	586379401	HÆVEARM	1

T R320 AWD
EQUIPMENT FRAME ASSY

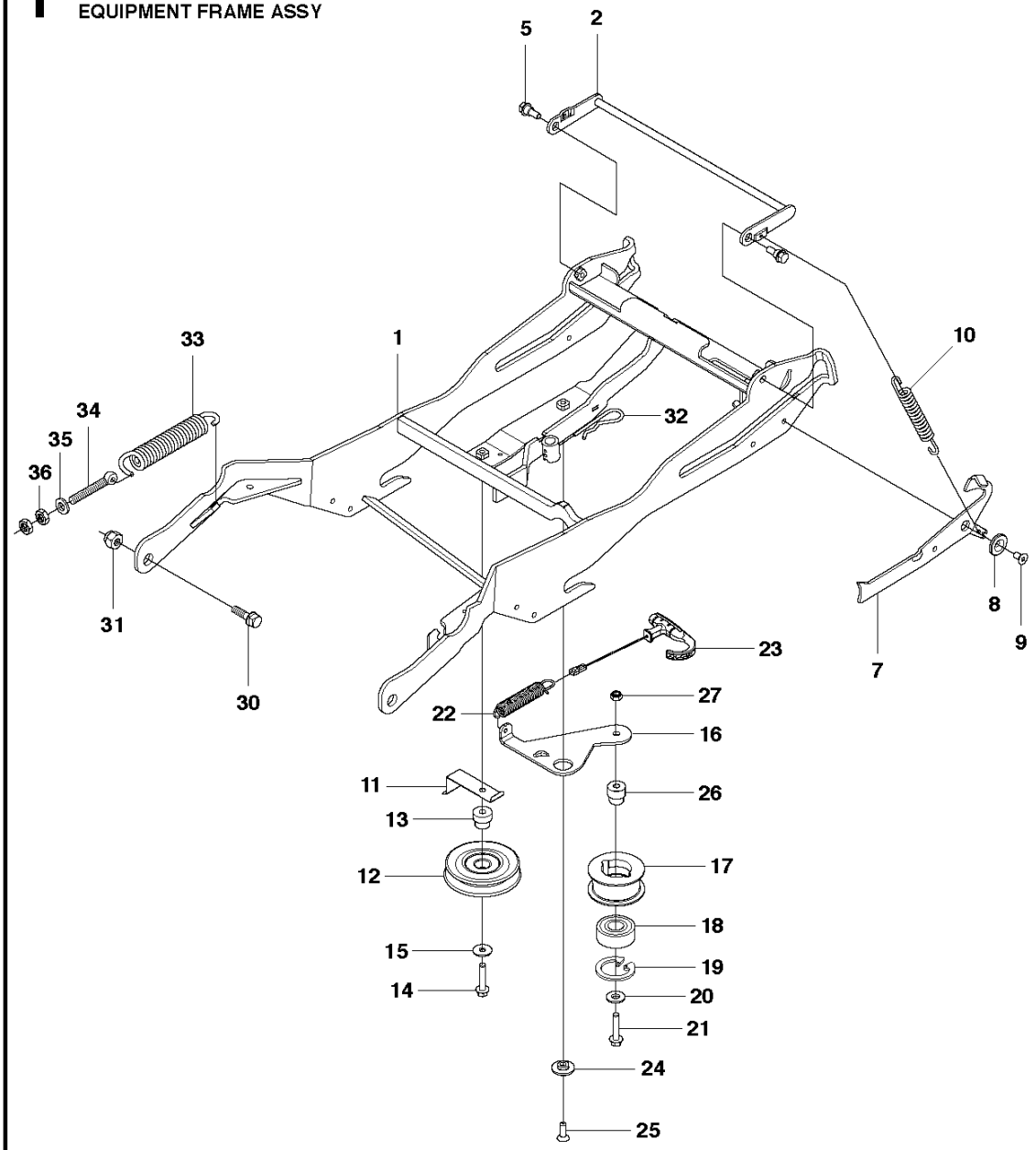

Image name : R320 AWD 101460325 B

Reference	Artikelnummer	Varenavn	Antal	Kommentar
1	523064201	REDSKABSRAMME	1	
2	525475901	KROG	1	
5	506597401	SKRUE EHHFM	2	
7	523116602	HÆVEARM	1	
8	506918701	WASHER	1	
9	725644801	SKRUE IHCSFM	1	
10	506535603	TRÆKFJEDER	1	
11	525486701	REMFØRER	1	
12	506974801	REMSKIVE	1	
13	506826802	BUSHING	1	
14	725245951	SKRUE EHHM	1	
15	734116441	SKIVE	1	
16	577228701	PLADE	1	
17	597509002	REMSKIVE	1	
18	738210404	KUGLELEJE	1	
19	735313810	SPORRING	1	

20	734116441	SKIVE	1
21	725245951	SKRUE EHHM	1
22	504622401	FJEDER	1
23	504622102	HÅNDTAG KPL	1
24	505451701	SKIVE	1
25	725645301	SKRUE IHCSFM	1
26	535484801	BUSHING	1
27	732211801	LOCK NUT	1
30	506895801	COLLAR SCREW	2
31	732252201	FLANGELÅSEMØTRIK	2
32	506966601	HAIR PIN COTTER	1
33	506837601	FJEDER	2
34	506837701	RING BOLT	2
35	734117201	SKIVE	2
36	731232051	HEXAGON NUT	4

DECALS

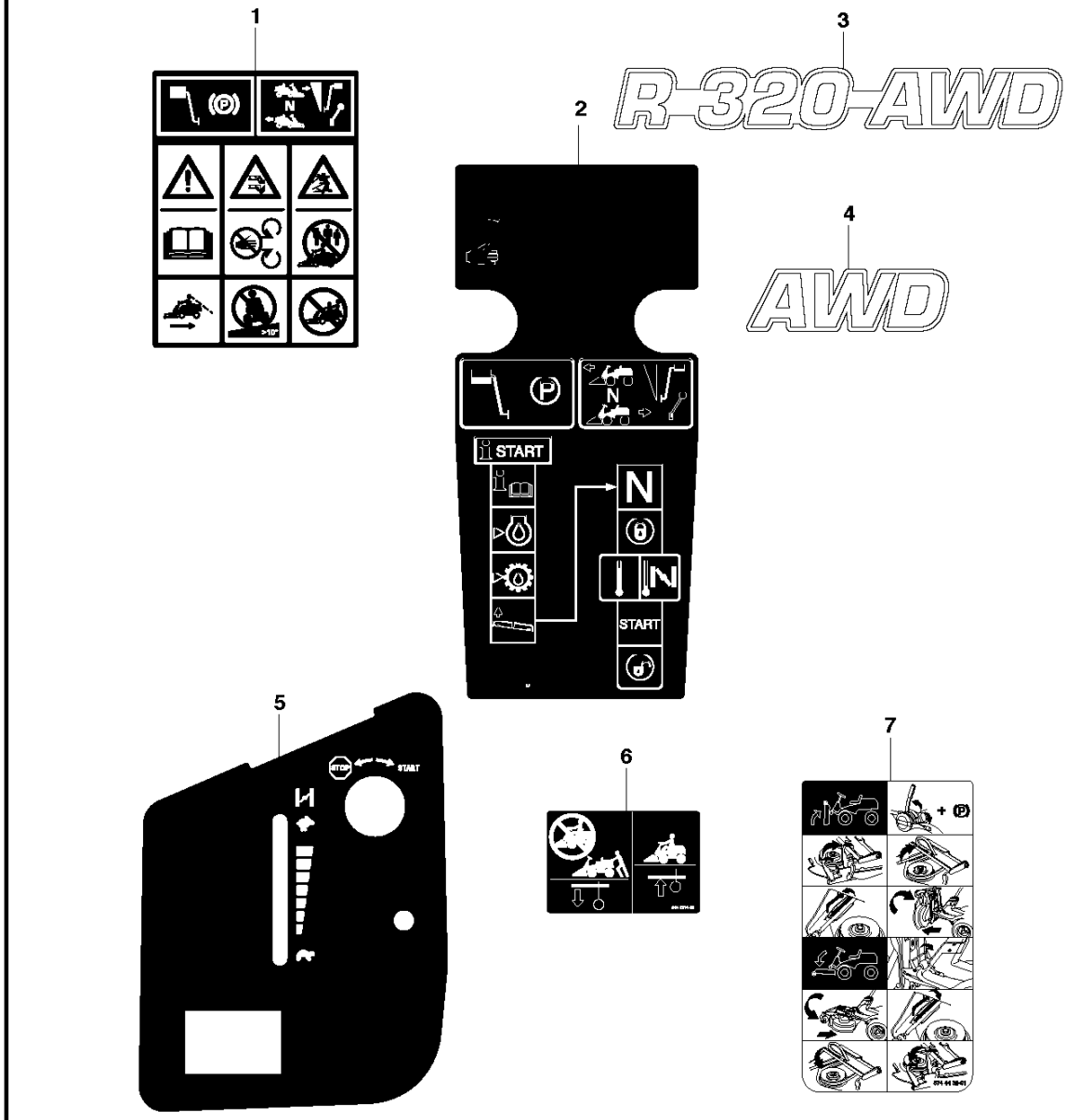

Reference	Artikelnummer	Varenavn	Antal	Kommentar
1	582570001	MÆRKAT	1	
2	544438601	MÆRKAT	1	
3	578364506	MÆRKAT	2	
4	900000002	DUMMY PART	2	
5	578392507	MÆRKAT	1	
6	544211401	MÆRKAT	2	
7	574443201	MÆRKAT	1	

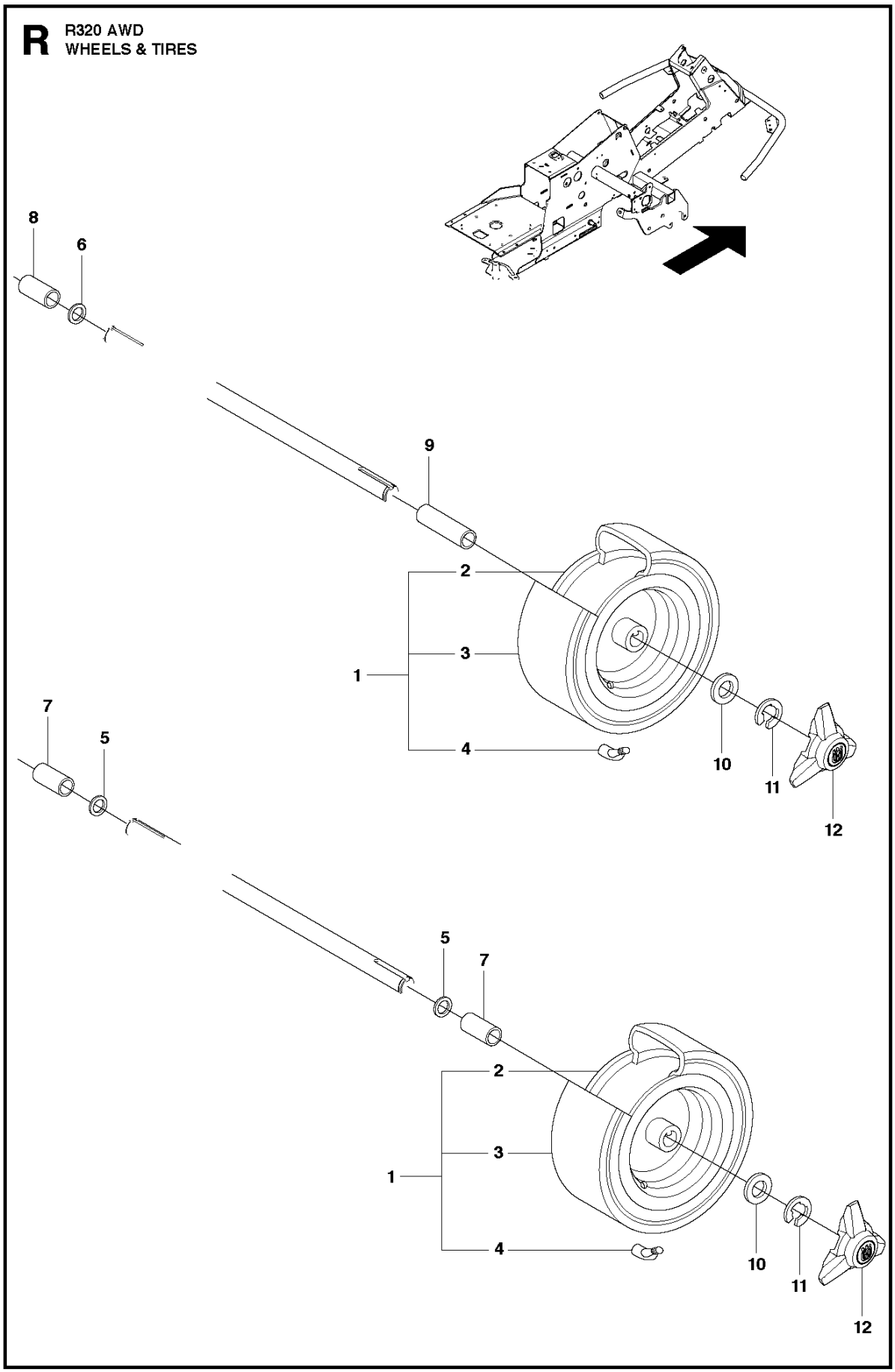
R
R320 AWD
WHEELS & TIRES
8
6
9
2
3
1
4
10
11
12
7
5
5
7
2
3
1
4
10
11
12
Image name: R320 AWD 10162445 K

Reference	Artikelnummer	Varenavn	Antal	Kommentar
1	523012602	HJUL	4	
2	523034801	FÆLG	1	
3	523034602	DÆK	1	
4	523034701	VENTIL	1	
5	506504803	SKIVE	2	
6	506945801	SKIVE	1	
7	506596203	AFSTANDSBØSNING	2	
8	544132601	MUFFE	1	
9	544132602	MUFFE	1	
10	506504805	SKIVE	4	
11	506899001	LÅSRING	4	
12	544353501	NAVKAPSEL	4	

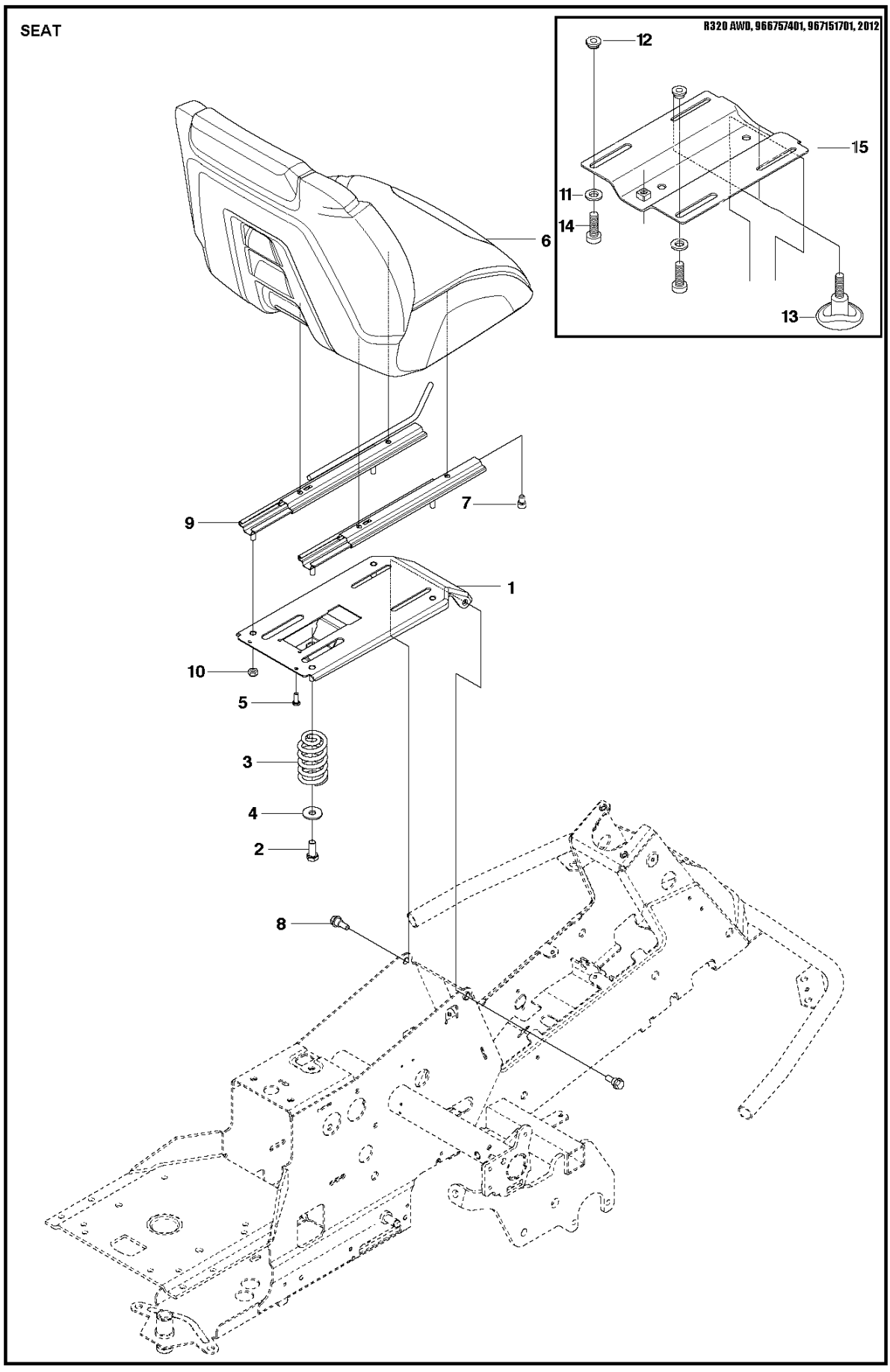
SEAT
R320 AWD, 966757401, 967151701, 2012
12
15
11
14
13
6
9
7
1
10
5
3
4
2
8

Reference	Artikelnummer	Varenavn	Antal	Kommentar
1	587152701	SÆDEFÆSTE	1	
2	725249371	SKRUE EHHM	1	For 966757401, 967151701
3	506915301	TRYKFJEDER	1	
4	725249371	SKRUE EHHM	1	For 966757401, 967151701
4	734117441	SKIVE	1	For 967291502, 967291501
5	725236861	SKRUE EHHFT	1	
6	587393001	SÆDE	1	Seat for newer models 2015 -->
6	587605303	SÆDE KPL	1	Seat kit for old models between 2012-2014, B1500005
7	725544701	SKRUE IHSCM	4	
8	506597401	SKRUE EHHFM	2	
9	587290401	SÆDEJUSTERING	2	
10	732211801	LOCK NUT	4	
11	734116441	SKIVE	1	For 966757401, 967151701,
12	506565301	BUSHING	1	For 966757401, 967151701
13	506565501	JUSTERVRED	1	For 966757401, 967151701,
14	506556301	SCREW UNC	1	For 966757401, 967151701,

15	573995003	SÆDEFÆSTE	1	For 966757401, 967151701

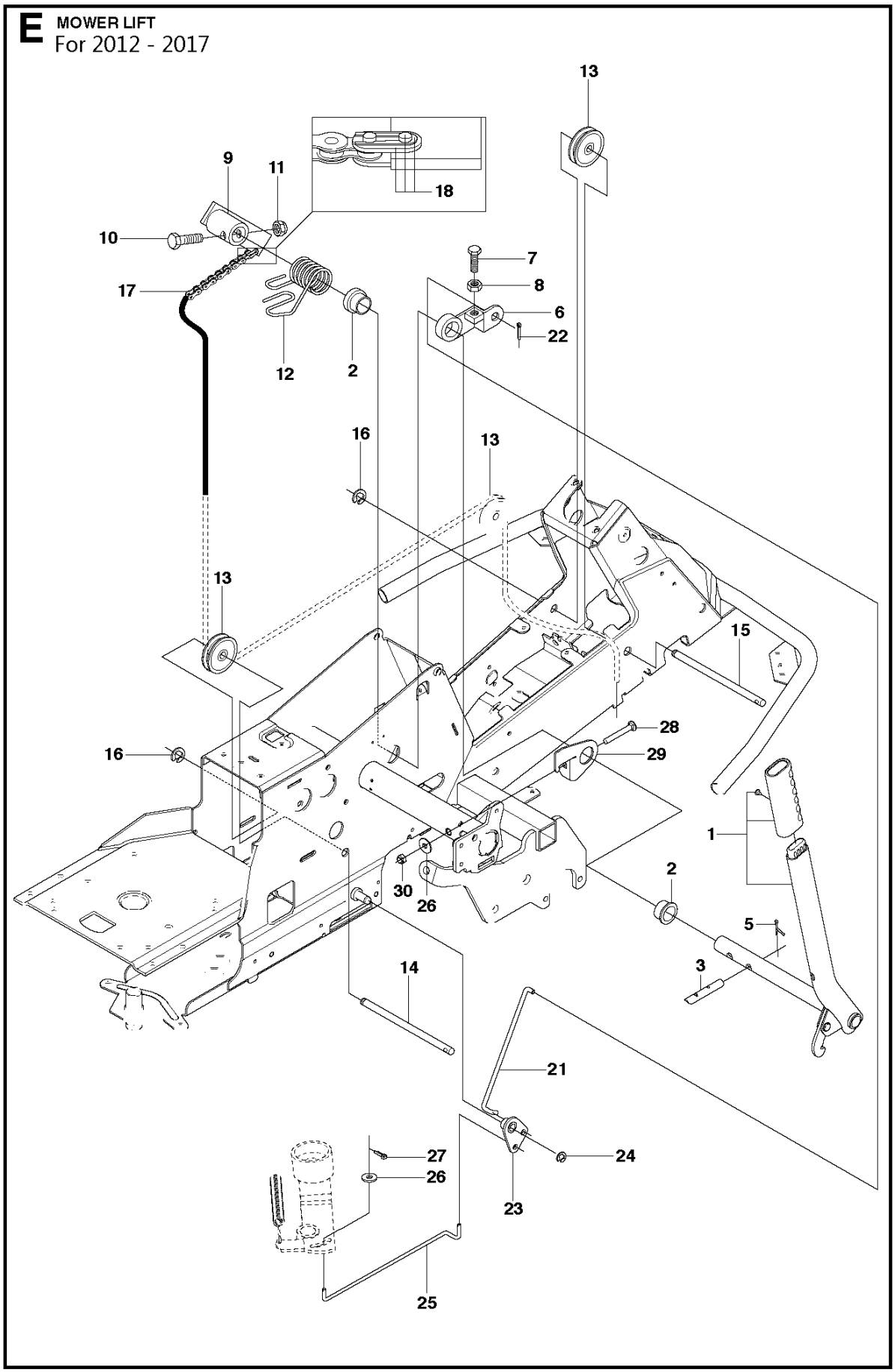
E
MOWER LIFT
For 2012 - 2017
13
9
11
18
10
7
8
17
6
22
12
2
16
13
13
15
28
16
29
1
30
26
2
5
3
14
21
27
24
26
23
25
Image name: R320 AWD 544424701-K

Reference	Artikelnummer	Varenavn	Antal	Kommentar
1	577966701	LØFTEHÅNDTAG KPL	1	
2	506556501	LEJE	1	
3	525406601	PENNE	1	
5	721618301	SPLIT PIN	4	
6	506784301	LÆNK	1	
7	725249751	SCREW	1	
8	731232051	HEXAGON NUT	1	
9	544433601	LØFTEARM	1	
10	725254251	SKRUE EHHM	1	
11	732252201	FLANGELÅSEMØTRIK	1	
12	506916801	FJEDER	1	
13	506905601	OFFSET PULLEY	2	
14	506905701	AKSEL	1	
15	506905702	AKSEL	1	
16	735311820	LÅSRING	2	
17	506554607	KÆDE	1	

18	506554701	SAMMENKOPLING	1
21	544456901	KOBLINGSSTANG	1
22	721618301	SPLIT PIN	1
23	544378601	LED	1
24	735311420	LÅSRING	1
25	544448801	KOBLINGSSTANG	1
26	734116441	SKIVE	1
27	721618301	SPLIT PIN	1
28	535423803	SKRUE RSQM	1
29	577999501	PLADE	1
30	732211801	LOCK NUT	1

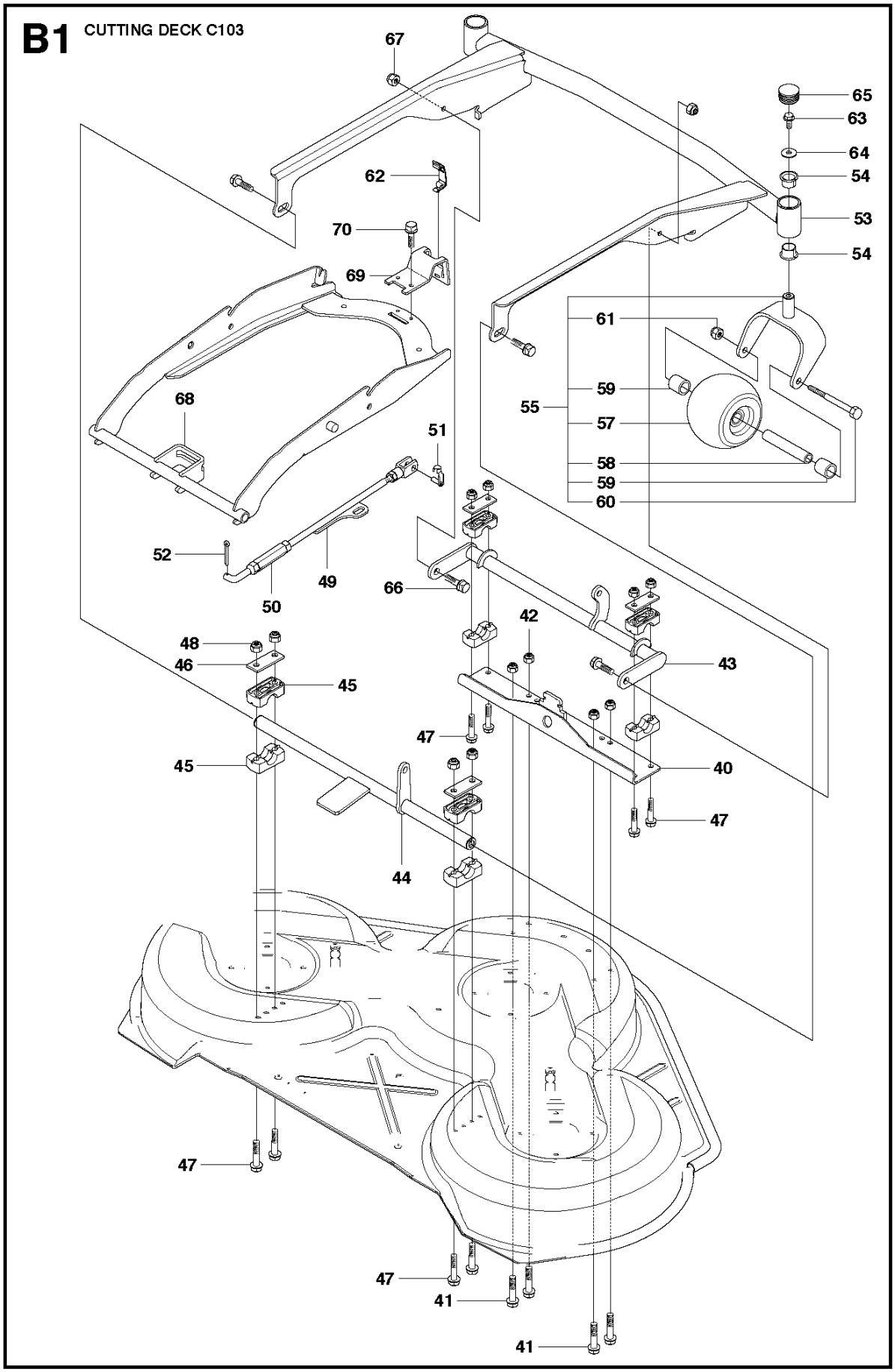
B1
CUTTING DECK C103
67
65
63
64
54
62
53
70
54
69
61
59
55
57
68
58
59
60
51
52
49
50
66
42
48
43
46
45
47
45
40
47
44
47
47
41
41
Image name: C103-1 544112306 L

Reference	Artikelnummer	Varenavn	Antal	Kommentar
40	523095301	FÆSTE	1	
41	725245171	SKRUE EHHM	5	
42	732211801	LOCK NUT	4	
43	502641805	CROSS BAR	1	
44	523094503	CROSS BAR	1	
45	506869601	LEJE	8	
46	506813801	REINFORCING PLATE	4	
47	725246151	SKRUE EHHM	8	
48	732211801	LOCK NUT	8	
49	523114201	PARALLELSTANG KPL.	1	
50	502642301	PARALLELSTANG	1	
51	506839801	GAFFELLÄNK	1	
52	721618301	SPLIT PIN	1	
53	523086503	AGGREGATRAMME	1	
54	574561901	LEJE	4	
55	574210101	PIVOTHJUL KPL.	2	

57	506963001	HJUL KPL	1
58	506810802	RØR	1
59	506874102	AFSTANDSSKIVE	2
60	725251951	SKRUE EHHM	1
61	732212051	MØTRIK	1
62	503894703	SNAPLÅS	1
63	506570104	SKRUE EHHFM	2
64	734116441	SKIVE	2
65	574034801	PROP	2
66	506597401	SKRUE EHHFM	4
67	732211801	LOCK NUT	2
68	523087501	AGGREGATRAMME	1
69	523114601	LÅS	1
70	725236861	SKRUE EHHFT	2

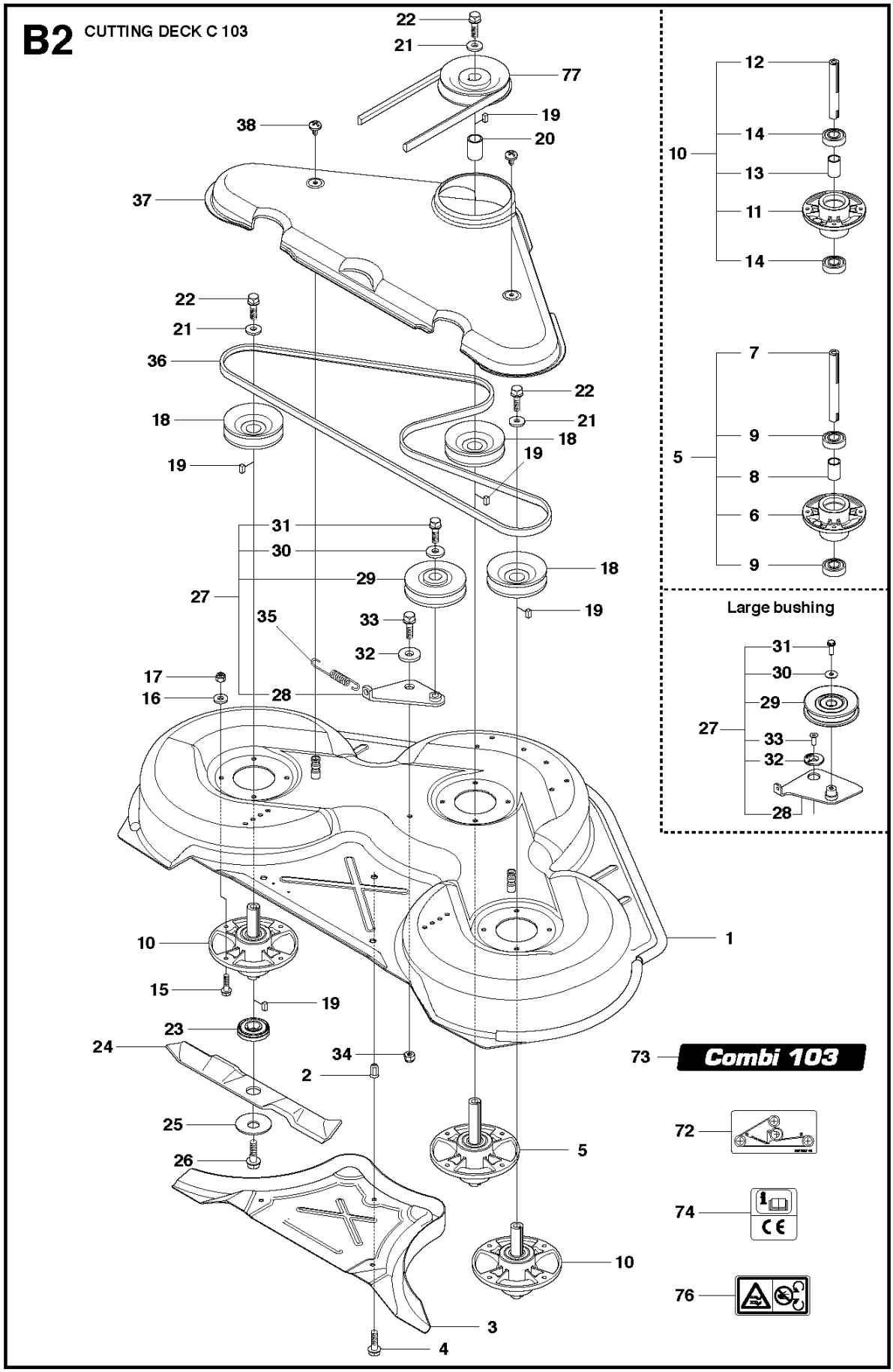
B2
CUTTING DECK C 103
22
21
77
19
20
38
37
22
21
36
18
19
22
21
18
19
31
30
29
18
27
19
35
33
32
17
16
28
10
15
19
23
24
34
2
25
26
5
10
3
4
12
14
10
13
11
14
7
9
5
8
6
9
Large bushing
31
30
29
27
33
32
28
1
73
Combi 103
72
74
76

Reference	Artikelnummer	Varenavn	Antal	Kommentar
1	574210801	KLIPPKÅPA	1	For 967291502, 967291501
1	504569805	KLIPPESKJOLD	1	For 966757401, 967151701
2	506916201	MØTRIK	3	
3	544449201	PROP	1	
4	506570104	SKRUE EHHFM	3	
5	576384101	LEJEHUS KPL.	2	For 967291502, 967291501
5	576384103	KNIVLEJE KPL	1	For 966757401, 967151701
6	576384201	LEJEHUS	1	
7	576384303	AKSEL	1	For 966757401, 967151701
7	576384301	AKSEL	1	For 967291502, 967291501
8	576384401	AFSTANDSBØSNING	1	
9	738230434	KUGLELEJE	2	
10	576384102	KNIVLEJE KPL	1	
11	576384201	LEJEHUS	1	
12	576384302	AKSEL	1	
13	576384401	AFSTANDSBØSNING	1	

14	738230434	KUGLELEJE	2	
15	535423801	SKRUE RSQM	12	
16	734116401	SKIVE	14	
17	732211801	LOCK NUT	12	
18	506922101	REMSKIVE	3	
19	506533501	PARALLELNØGLE	7	
20	544068002	AFSTANDSBØSNING	1	For 967291502, 967291501
20	544068003	AFSTANDSBØSNING	1	For 966757401, 967151701
21	734117441	SKIVE	3	
22	544114101	SKRUE EHHM	3	
23	535504202	ADAPTER	3	
24	504188210	KNIV	3	
25	506792301	KNIFE PLATE	3	
26	544114101	SKRUE EHHM	3	
27	506540701	REMSPÆNDER KPL	1	Small bushing
27	586966601	REMSPÆNDER KPL	1	Large bushing
28	506519501	SPÄNNARM KPL.	1	Small bushing
28	585359901	ARM	1	Large bushing

29	506532701	REMSKIVE	1	
30	734116441	SKIVE	1	
31	506558302	SKRUE EHHFT	1	Small bushing
31	586320401	SCREW	1	Large bushing
32	506918702	SKIVE	1	Small bushing
32	586496701	SKIVE	1	Large bushing
33	725245171	SKRUE EHHM	1	Small bushing
34	732211801	LOCK NUT	1	
35	506533101	FJEDER	1	
36	589530601	REM	1	
37	544096101	REMDÆKSEL	1	
38	544400501	SCREW	2	
72	506789701	MÆRKAT	1	
73	544238103	MÆRKAT	2	
74	506929001	MÆRKAT	1	
76	574510001	MÆRKAT	2	
77	506778601	REMSKIVE	1	

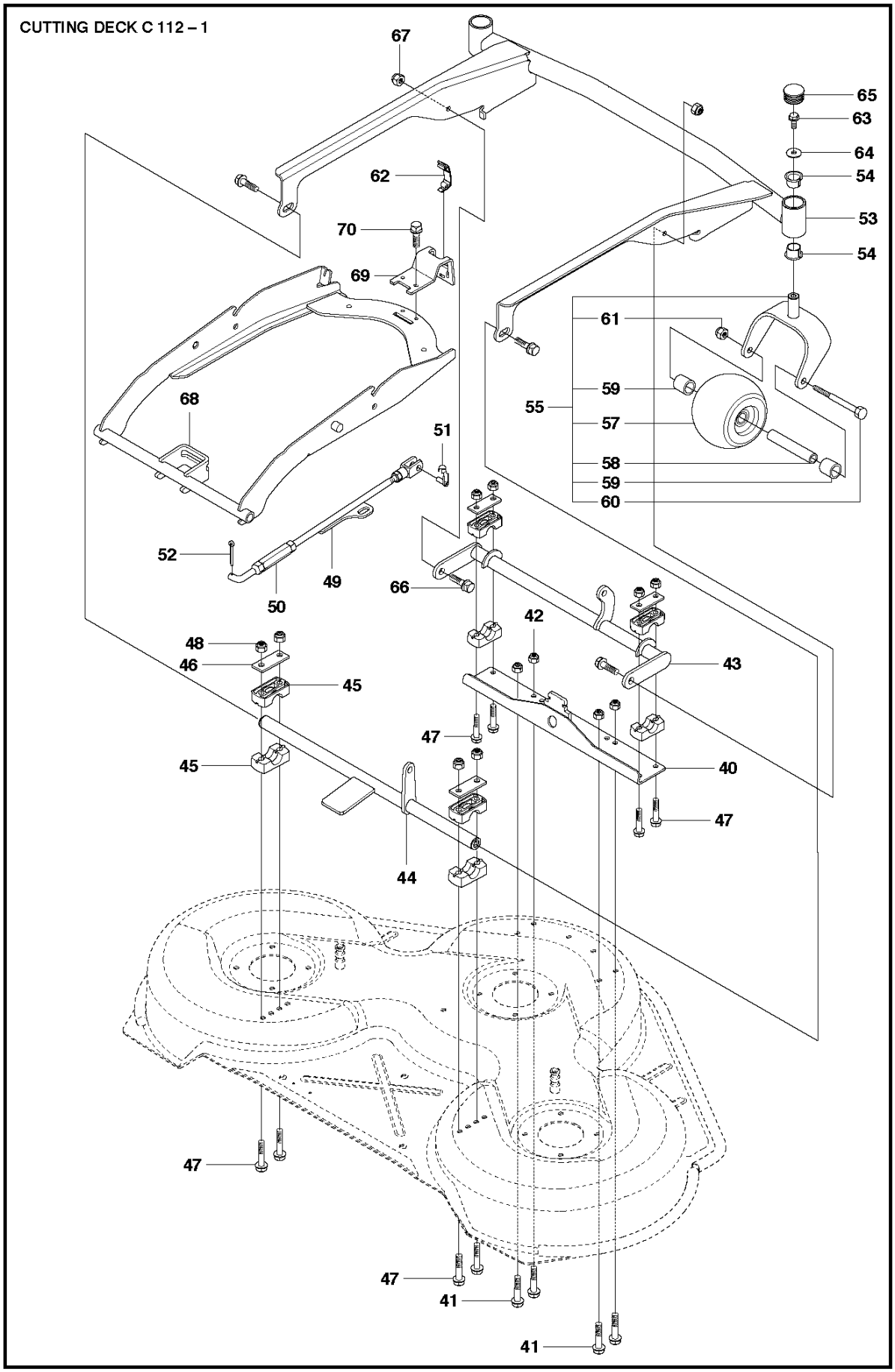
CUTTING DECK C 112 – 1
67
65
63
64
54
62
53
70
54
69
61
59
55
57
68
58
59
60
51
52
49
50
66
42
48
43
46
45
47
45
40
47
44
47
47
41
41

Reference	Artikelnummer	Varenavn	Antal	Kommentar
40	523095301	FÆSTE	1	
41	725245171	SKRUE EHHM	4	
42	732211801	LOCK NUT	4	
43	502641805	CROSS BAR	1	
44	523094503	CROSS BAR	1	
45	506869601	LEJE	8	
46	506813801	REINFORCING PLATE	4	
47	725246151	SKRUE EHHM	8	
48	732211801	LOCK NUT	8	
49	523114201	PARALLELSTANG KPL.	1	
50	502642301	PARALLELSTANG	1	
51	506839801	GAFFELLÄNK	1	
52	721618301	SPLIT PIN	1	
53	523086503	AGGREGATRAMME	1	
54	574561901	LEJE	4	
55	574210101	PIVOTHJUL KPL.	2	

57	506963001	HJUL KPL	1
58	506810802	RØR	1
59	506874102	AFSTANDSSKIVE	2
60	725251951	SKRUE EHHM	1
61	732212051	MØTRIK	1
62	503894703	SNAPLÅS	1
63	506570104	SKRUE EHHFM	2
64	734116441	SKIVE	2
65	574034801	PROP	2
66	506597401	SKRUE EHHFM	4
67	732211801	LOCK NUT	2
68	523087501	AGGREGATRAMME	1
69	523114601	LÅS	1
70	725236861	SKRUE EHHFT	2

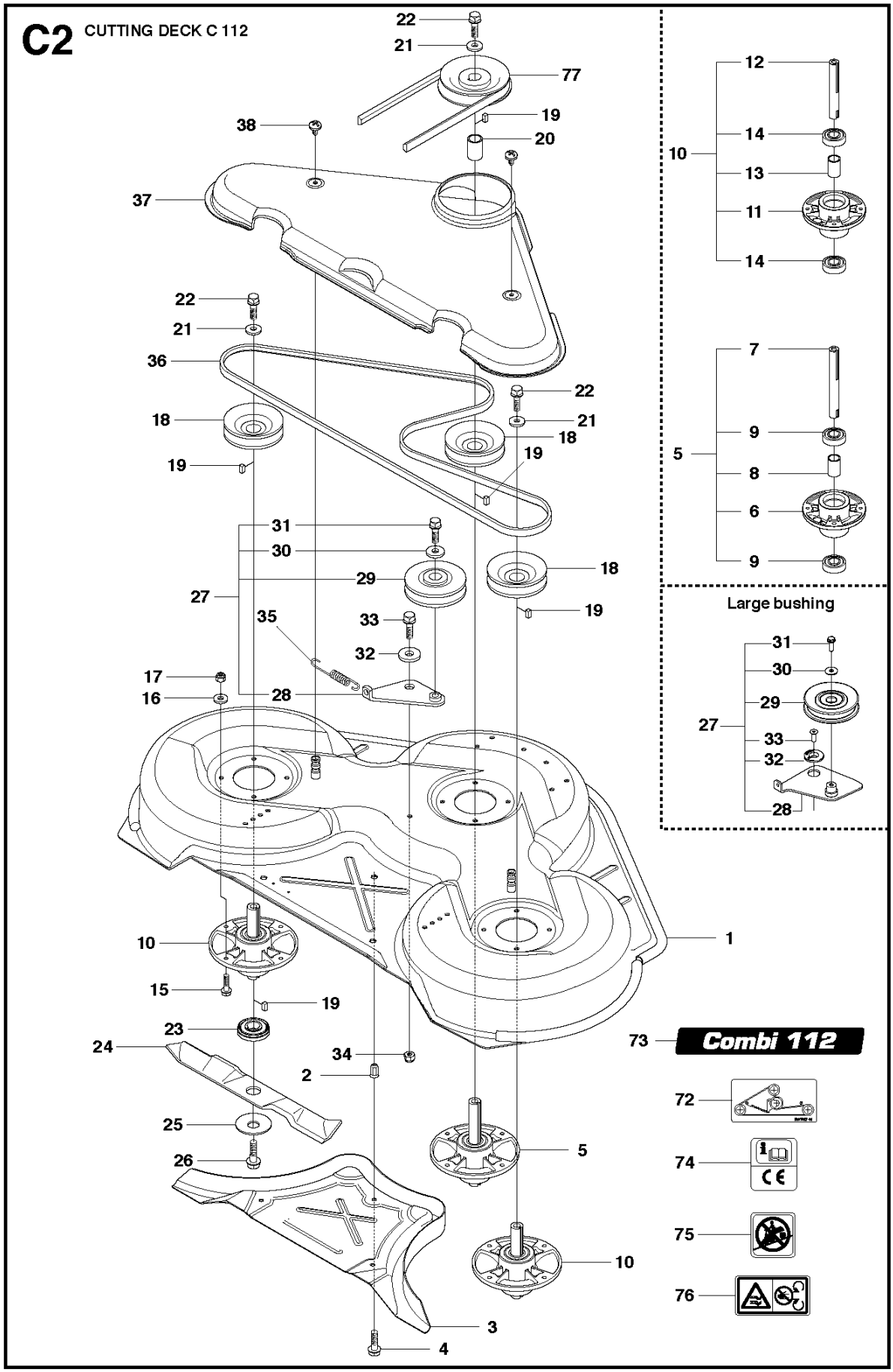
C2
CUTTING DECK C 112
Large bushing
Combi 112

Reference	Artikelnummer	Varenavn	Antal	Kommentar
1	574209501	KLIPPKÅPA	1	
2	506916201	MØTRIK	3	
3	544449301	PROP	1	
4	506570104	SKRUE EHHFM	3	
5	576384101	LEJEHUS KPL.	1	
6	576384201	LEJEHUS	1	
7	576384301	AKSEL	1	
8	576384401	AFSTANDSBØSNING	1	
9	738230434	KUGLELEJE	2	
10	576384102	KNIVLEJE KPL	2	
11	576384201	LEJEHUS	1	
12	576384302	AKSEL	1	
13	576384401	AFSTANDSBØSNING	1	
14	738230434	KUGLELEJE	2	
15	535423801	SKRUE RSQM	12	
16	734116401	SKIVE	12	

17	732211801	LOCK NUT	12	
18	506922101	REMSKIVE	3	
19	506533501	PARALLELNØGLE	7	
20	544068002	AFSTANDSBØSNING	1	
21	734117441	SKIVE	3	
22	544114101	SKRUE EHHM	3	
23	535504202	ADAPTER	3	
24	504188110	KNIV	3	
25	506792301	KNIFE PLATE	3	
26	544114101	SKRUE EHHM	3	
27	506540701	REMSPÆNDER KPL	1	Small bushing
27	586966601	REMSPÆNDER KPL	1	Large bushing
28	585359901	ARM	1	Large bushing
29	506532701	REMSKIVE	1	
30	734116441	SKIVE	1	
31	586320401	SCREW	1	Large bushing
32	506918702	SKIVE	1	For 966757401, 967151701
32	586496701	SKIVE	1	Large bushing, For 966757401, 967151701

33	725645301	SKRUE IHCSFM	1	Large bushing, For 966757401, 967151701
33	725245171	SKRUE EHHM	1	For 966757401, 967151701
34	732211801	LOCK NUT	1	
35	506533101	FJEDER	1	
36	589514601	REM	1	
37	544096201	REMDÆKSEL	1	
38	544400501	SCREW	2	
72	506789701	MÆRKAT	1	
73	544238105	MÆRKAT	2	
74	506929001	MÆRKAT	1	
75	535437401	LABEL WARNING	1	
76	574510001	MÆRKAT	2	
77	506778601	REMSKIVE	1	

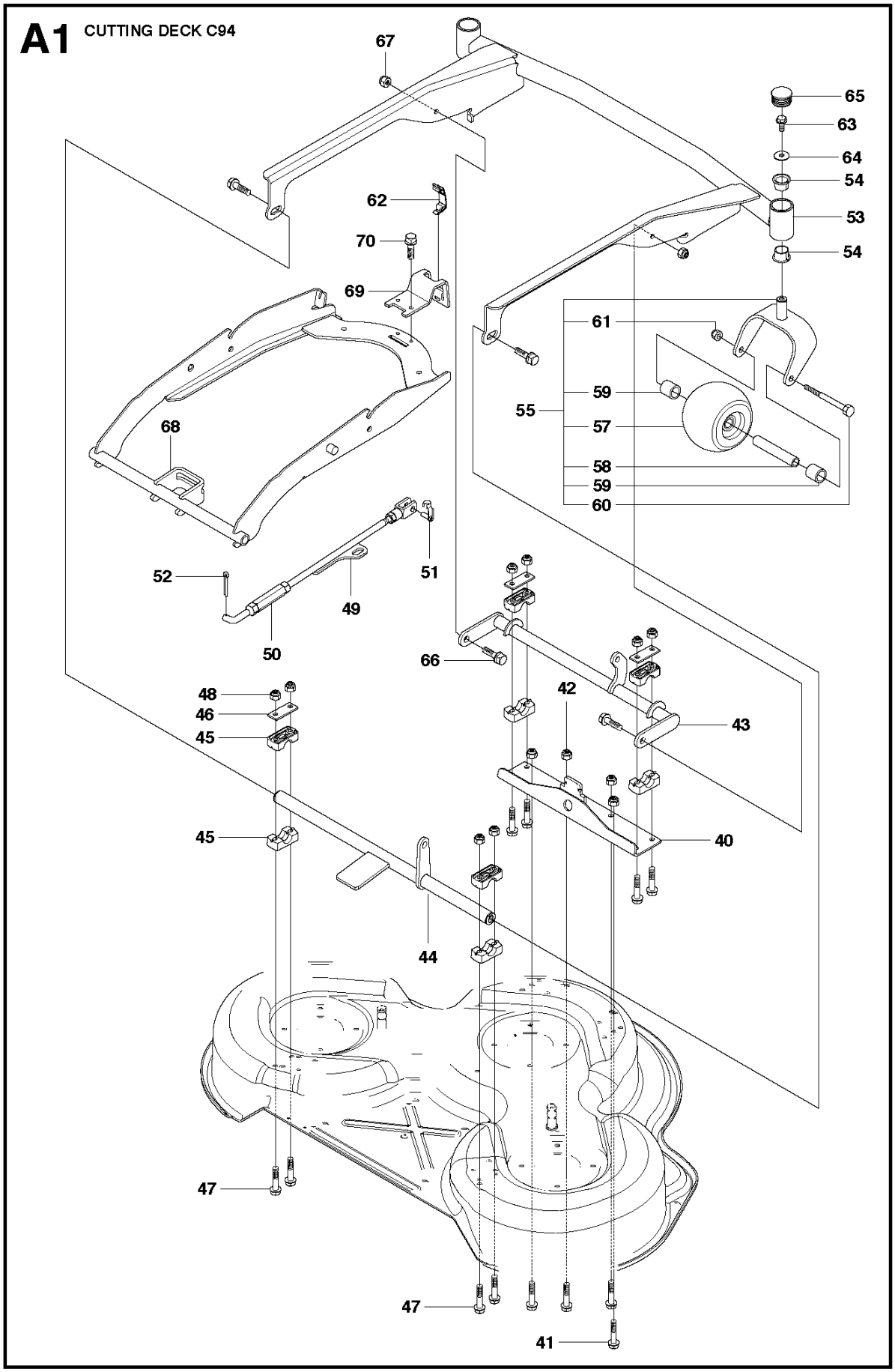
A1
CUTTING DECK C94
67
65
63
64
54
53
54
62
70
69
61
59
55
57
58
59
60
68
52
51
49
50
66
42
48
46
45
43
45
40
44
47
47
41
Image name: C94-1-544425601-N

Reference	Artikelnummer	Varenavn	Antal	Kommentar
40	523095301	FÆSTE	1	
40	544220701	CROSS BAR	1	For 966757401, 967151701
41	725245171	SKRUE EHHM	5	
42	732211801	LOCK NUT	4	For 966757401, 967151701
43	506813801	REINFORCING PLATE	1	For 966757401, 967151701
43	502641802	CROSS BAR	1	
44	523094501	CROSS BAR	1	
44	578856101	FÆSTE	1	For 966757401, 967151701
45	506869601	LEJE	8	
46	506813801	REINFORCING PLATE	4	For 966757401, 967151701
47	725246151	SKRUE EHHM	8	
48	732211801	LOCK NUT	8	For 966757401, 967151701
49	544226901	PARALLELSTANG	1	For 966757401, 967151701
49	523114201	PARALLELSTANG KPL.	1	
50	544451401	PARALLELSTANG	1	For 966757401, 967151701
50	502642301	PARALLELSTANG	1	

51	544451501	JUSTERSTANG	1	For 966757401, 967151701
51	506839801	GAFFELLÄNK	1	
52	721618301	SPLIT PIN	1	
52	506897601	MØTRIK	1	For 966757401, 967151701
53	523086501	AGGREGATRAMME	1	
54	574561901	LEJE	4	
55	574210101	PIVOTHJUL KPL.	2	
57	735311320	LÅSRING	1	For 966757401, 967151701
57	506963001	HJUL KPL	1	For 966757401, 967151701
58	506597401	SKRUE EHHFM	1	For 966757401, 967151701
58	506810802	RØR	1	
59	732211801	LOCK NUT	1	For 966757401, 967151701
59	506874102	AFSTANDSSKIVE	2	
60	506963001	HJUL KPL	1	For 966757401, 967151701
60	725251951	SKRUE EHHM	1	
61	732212051	MØTRIK	1	
61	535464101	SKIVE	1	For 966757401, 967151701
62	735311700	SPORRING	1	For 966757401, 967151701

62	503894703	SNAPLÅS	1	For 966757401, 967151701
63	506570104	SKRUE EHHFM	2	
64	734116441	SKIVE	2	For 966757401, 967151701
65	574034801	PROP	2	
66	506597401	SKRUE EHHFM	4	For 966757401, 967151701
66	725246051	SKRUE EHHM	1	For 966757401, 967151701
67	732211801	LOCK NUT	2	For 966757401, 967151701
67	734116441	SKIVE	1	For 966757401, 967151701
68	544362401	SCREW	1	For 966757401, 967151701
68	523087501	AGGREGATRAMME	1	
69	503894703	SNAPLÅS	1	For 966757401, 967151701
69	523114601	LÅS	1	
70	725236861	SKRUE EHHFT	2	

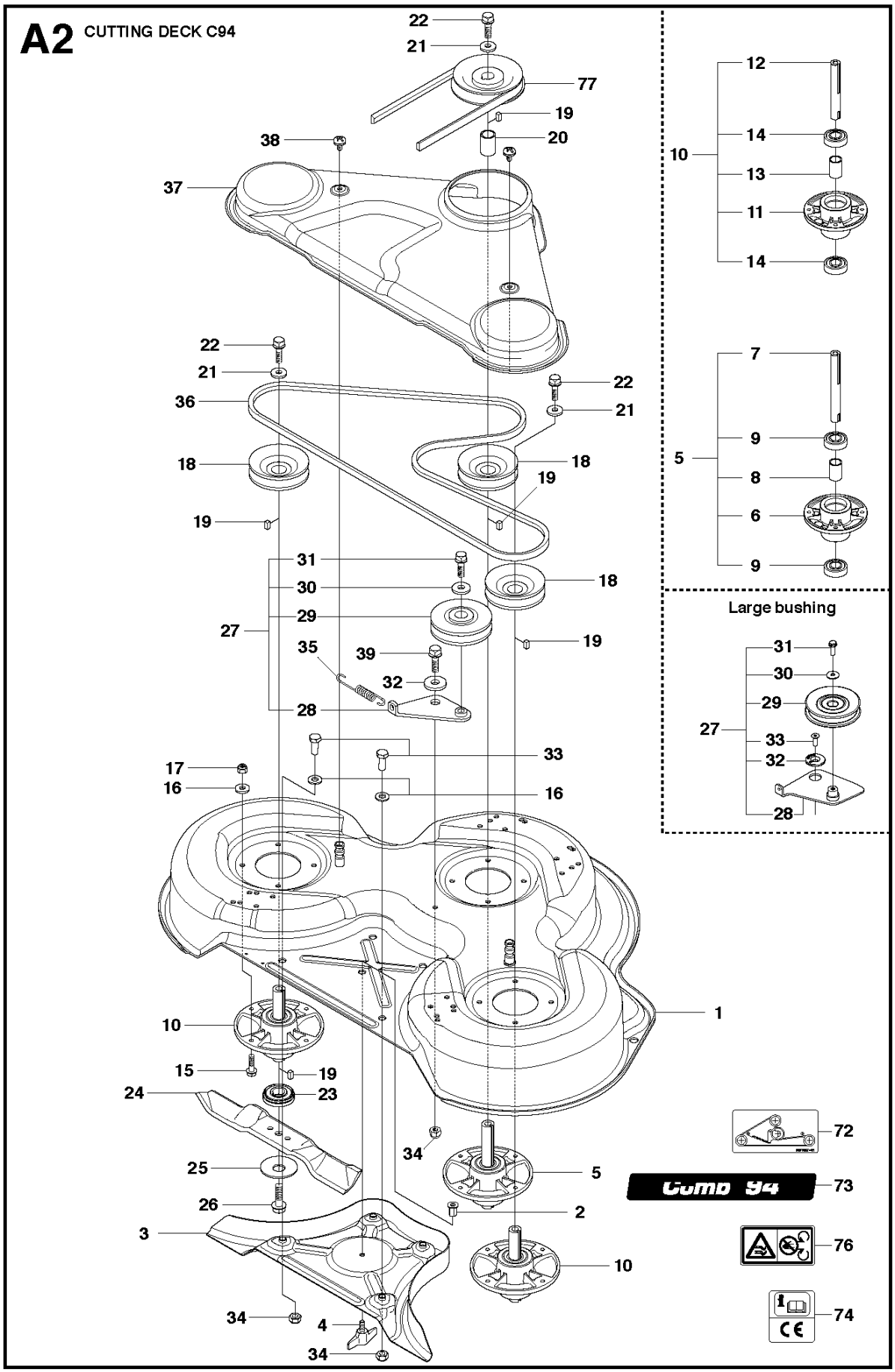
A2 CUTTING DECK C94
Large bushing
Combi 94

Reference	Artikelnummer	Varenavn	Antal	Kommentar
1	544065706	KLIPPKÅPA	1	
2	506916201	MØTRIK	1	
3	544065801	PROP	1	
4	544066101	KNOP	1	
5	576384101	LEJEHUS KPL.	1	
6	576384201	LEJEHUS	1	For 966757401, 967151701
7	576384302	AKSEL	1	For 966757401, 967151701
7	576384301	AKSEL	1	
8	576384401	AFSTANDSBØSNING	1	
8	738230434	KUGLELEJE	1	For 966757401, 967151701
9	738230434	KUGLELEJE	2	For 966757401, 967151701
10	576384201	LEJEHUS	1	For 966757401, 967151701
10	576384102	KNIVLEJE KPL	2	
11	576384201	LEJEHUS	1	For 966757401, 967151701
11	576384103	KNIVLEJE KPL	1	For 966757401, 967151701
12	576384302	AKSEL	1	For 966757401, 967151701

12	576384303	AKSEL	1	For 966757401, 967151701
13	576384401	AFSTANDSBØSNING	1	
14	738230434	KUGLELEJE	2	For 966757401, 967151701
15	535423801	SKRUE RSQM	12	
16	734116401	SKIVE	14	
17	732211801	LOCK NUT	12	
18	506922101	REMSKIVE	3	
19	506533501	PARALLELNØGLE	7	
20	544068002	AFSTANDSBØSNING	1	
21	544068003	AFSTANDSBØSNING	1	For 966757401, 967151701
21	734117441	SKIVE	3	For 966757401, 967151701
22	544114101	SKRUE EHHM	3	
22	506778601	REMSKIVE	1	For 966757401, 967151701
23	734117441	SKIVE	1	For 966757401, 967151701
23	535504202	ADAPTER	3	
24	544064901	KLINGEHOLDER	1	For 966757401, 967151701
24	579652510	KNIV	3	
25	506792301	KNIFE PLATE	3	

26	544114101	SKRUE EHHM	3	
26	506675402	SKRUE EHHFM	1	For 966757401, 967151701
27	506675402	SKRUE EHHFM	1	For 966757401, 967151701
27	506540701	REMSPÆNDER KPL	1	Small bushing
27	586966601	REMSPÆNDER KPL	1	Large bushing
28	506519501	SPÄNNARM KPL.	1	Small bushing
28	585359901	ARM	1	Large bushing
29	506797101	SPÄNNARM KPL.	1	For 966757401, 967151701
29	506532701	REMSKIVE	1	
30	734116441	SKIVE	1	
31	506558302	SKRUE EHHFT	1	Small bushing
31	586320401	SCREW	1	Large bushing
32	506918702	SKIVE	1	Small bushing
32	586496701	SKIVE	1	Large bushing
33	725245171	SKRUE EHHM	2	For 966757401, 967151701
34	732211801	LOCK NUT	1	
34	725245171	SKRUE EHHM	1	For 966757401, 967151701
35	506533101	FJEDER	1	For 966757401, 967151701

36	589530701	REM	1	
37	544066301	REMDÆKSEL	1	
38	544400501	SCREW	2	
39	725245171	SKRUE EHHM	1	For 966757401, 967151701
39	725645301	SKRUE IHCSFM	1	Large bushing
72	506789701	MÆRKAT	1	
73	544238101	MÆRKAT	2	
74	506929001	MÆRKAT	1	
76	574510001	MÆRKAT	2	
77	506778601	REMSKIVE	1	For 966757401, 967151701

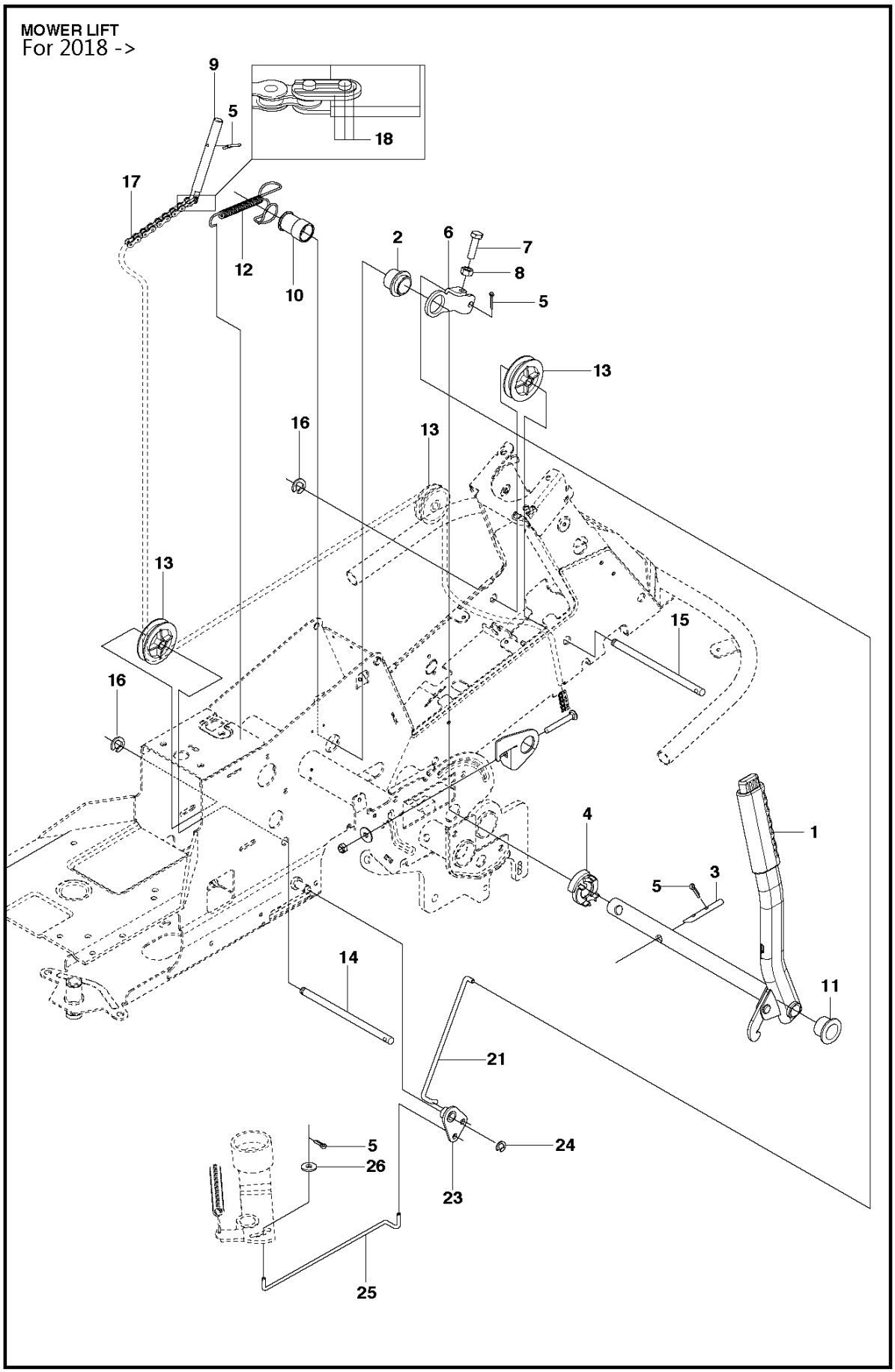
MOWER LIFT
For 2018 ->
9
5
18
17
12
10
2
6
7
8
5
13
16
13
13
15
16
4
1
5
3
14
11
21
5
26
24
23
25

Reference	Artikelnummer	Varenavn	Antal	Kommentar
1	590880601	LØFTEHÅNDTAG KPL	1	
2	588926901	LEJE	1	
3	525406601	PENNE	1	
4	588927101	MODHOLD	1	
5	721618301	SPLIT PIN	4	
6	588927001	LØFTEARM	1	
7	725249751	SCREW	1	
8	731232001	HEXAGON NUT	1	
9	588927401	LED	1	
10	588927301	MODHOLD	1	
11	584871301	LEJE	1	
12	588927501	FJEDER	1	
13	506905601	OFFSET PULLEY	2	
14	582871901	AKSEL	1	
15	582871902	AKSEL	1	
16	735311820	LÅSRING	2	

17	506554609	KÆDE	1
18	506554701	SAMMENKOPLING	1
21	544456901	KOBLINGSSTANG	1
23	544378601	LED	1
24	735311420	LÅSRING	1
25	544448801	KOBLINGSSTANG	1
26	734116441	SKIVE	1