2026-11-03

Husqvarna R 316TsX AWD ekskl. klippebord



CHASSIS

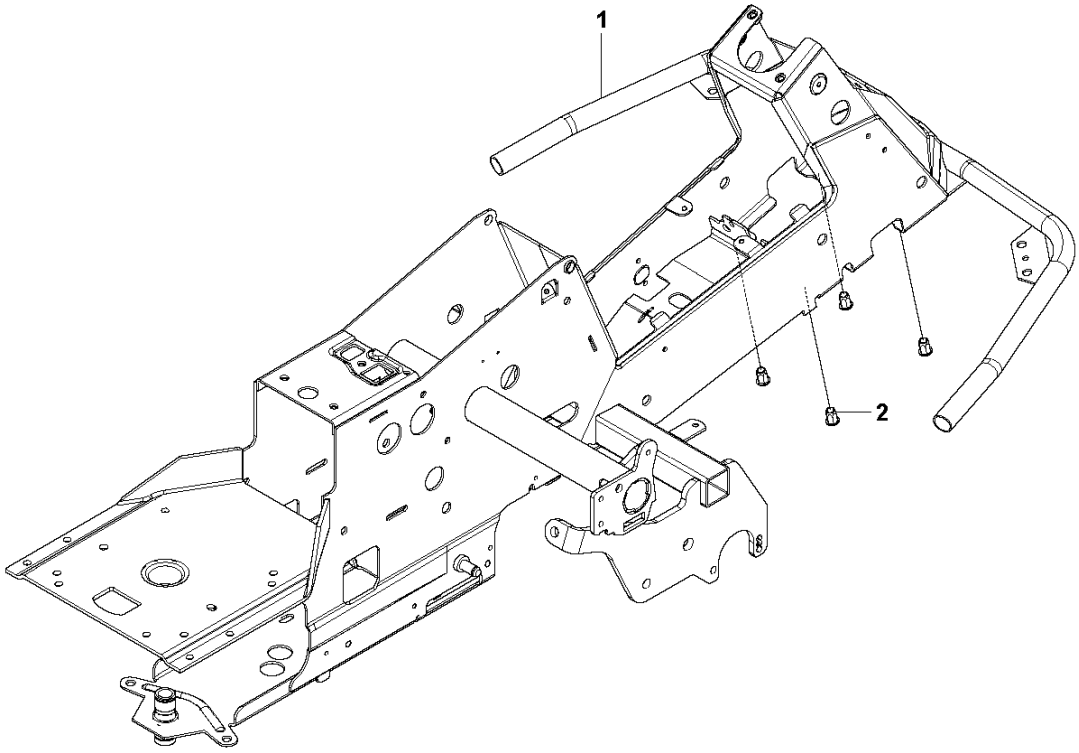

Reference	Artikelnummer	Varenavn	Antal	Kommentar
1	594700702	CHASSIS	1	
2	506916201	MØTRIK	4	

CHASSIS, REAR – 1

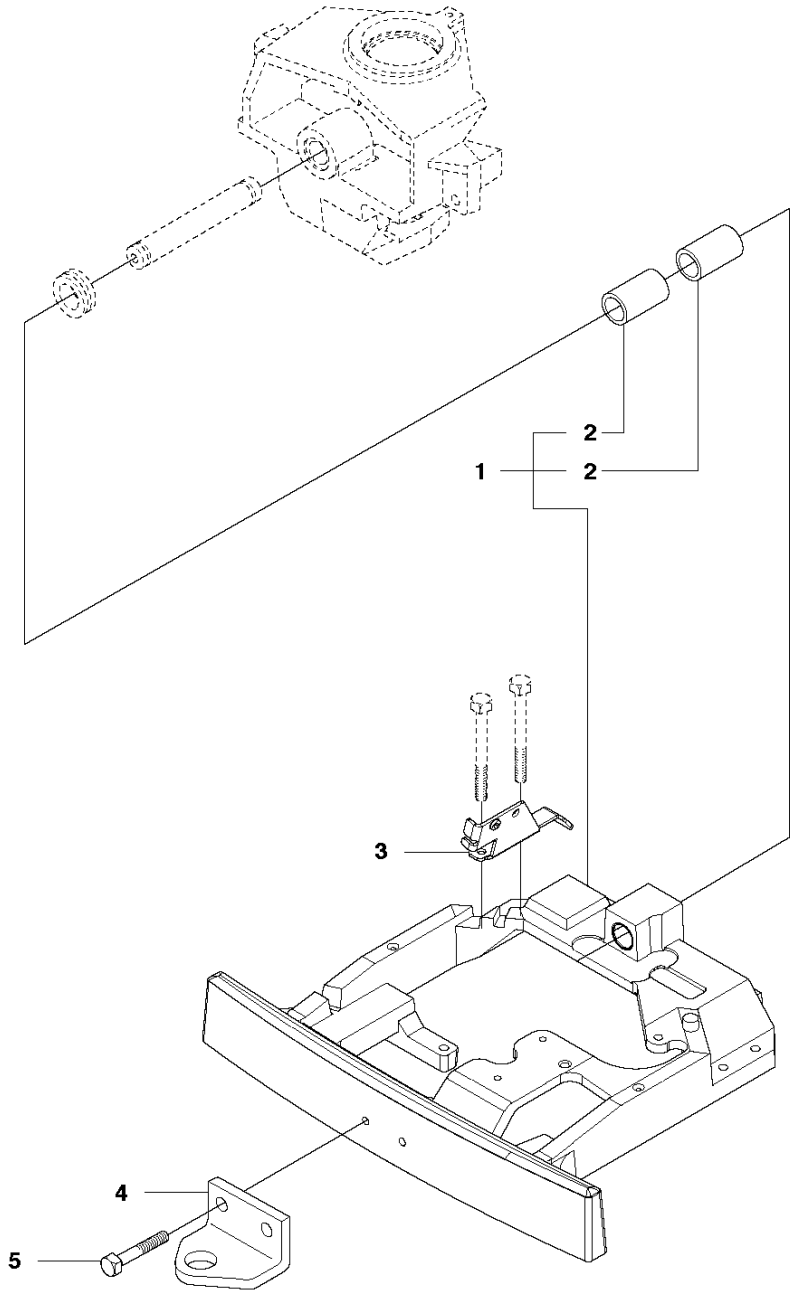

Reference	Artikelnummer	Varenavn	Antal	Kommentar
1	582244601	FÆSTE	1	
2	506986102	LEJE	2	
3	544262101	FÆSTE	1	
4	506889901	KROG	1	
5	725249371	SKRUE EHHM	2	

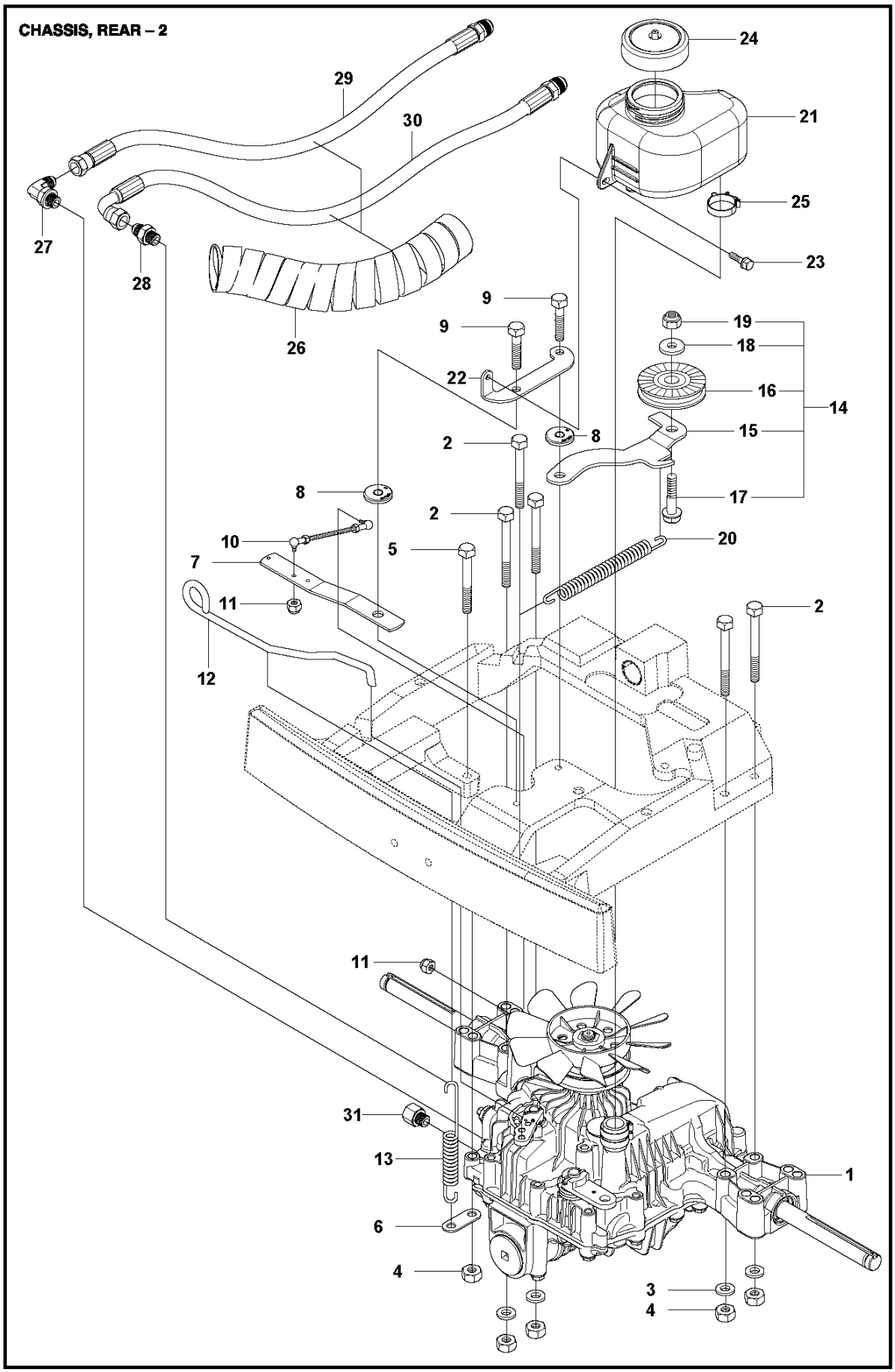
CHASSIS, REAR – 2
24
29
30
21
25
27
28
23
26
9
9
19
18
22
16
14
15
2
8
8
17
2
10
20
5
7
11
2
12
11
31
13
1
6
4
3
4

Reference	Artikelnummer	Varenavn	Antal	Kommentar
1	590716901	HYDROSTAT	1	
2	725246751	SKRUE EHHM	5	
3	734116401	SKIVE	4	
4	731231801	HEXAGON NUT	5	
5	725246251	SKRUE EHHM	1	
6	506599301	LED	1	
7	579596801	HÆVEARM	1	
8	584288604	SKIVE	2	
9	725245171	SKRUE EHHM	2	
10	506987501	JUSTERSTANG	1	
11	732211401	LOCK NUT	2	
12	506988201	FRIKOPPLINGSSTÅNG	1	
13	506834301	FJEDER	1	
14	506988401	REMSPÆNDER KPL	1	
15	588740401	REMSTRAMMER	1	
16	506946901	REMSKIVE	1	

17	725245571	SKRUE EHHM	1
18	734116441	SKIVE	1
19	732211801	LOCK NUT	1
20	594924101	FJEDER	1
21	544100102	EKSPANSIONSTANK	1
22	544121701	FÆSTE	1
23	725236461	SKRUE EHHFT	1
24	506673301	TANKDÆKSEL KPL	1
25	505131102	SLANGEKLEMME	1
26	544026603	SLANGEBESKYTTELSE	1
27	535437304	RØRKOBLING	1
28	535426805	RØRKOBLING	1
29	535450402	HYDRAULSLANG	1
30	535450302	HYDRAULSLANG	1
31	504567401	RØRKOBLING	1

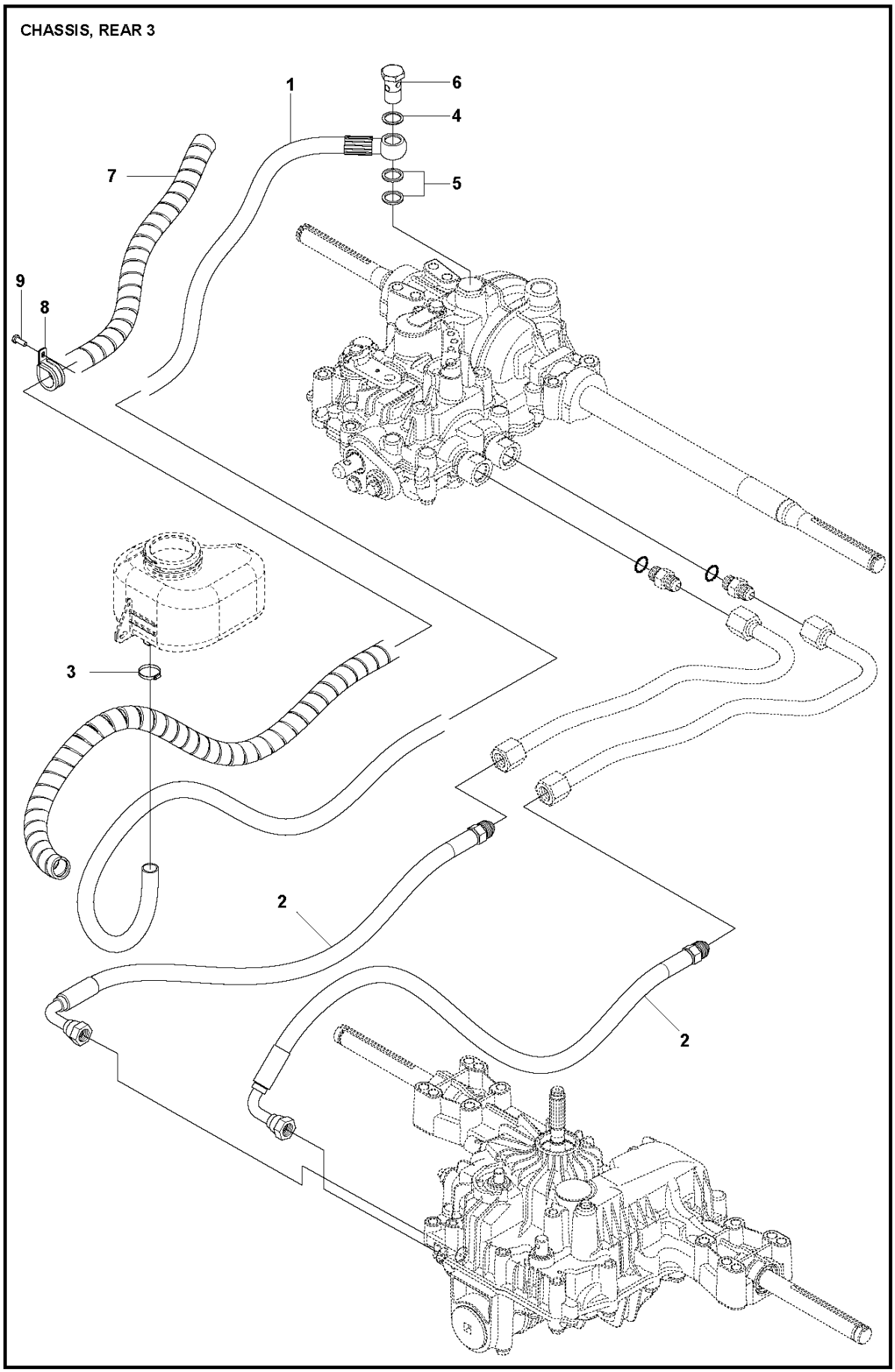
CHASSIS, REAR 3
1
6
4
5
7
9
8
3
2
2

Reference	Artikelnummer	Varenavn	Antal	Kommentar
1	578295003	HYDRAULSLANG	1	
2	544456403	HYDRAULSLANG	2	
3	531406001	SLANGEKLEMME	1	
4	544010001	PAKNING	1	
5	544010003	PAKNING	2	
6	544020501	RØRKOBLING	1	
7	544026607	SLANGEBESKYTTELSE	1	
8	574531201	SLANGEKLEMME	1	
9	725236861	SKRUE EHHFT	1	

K574

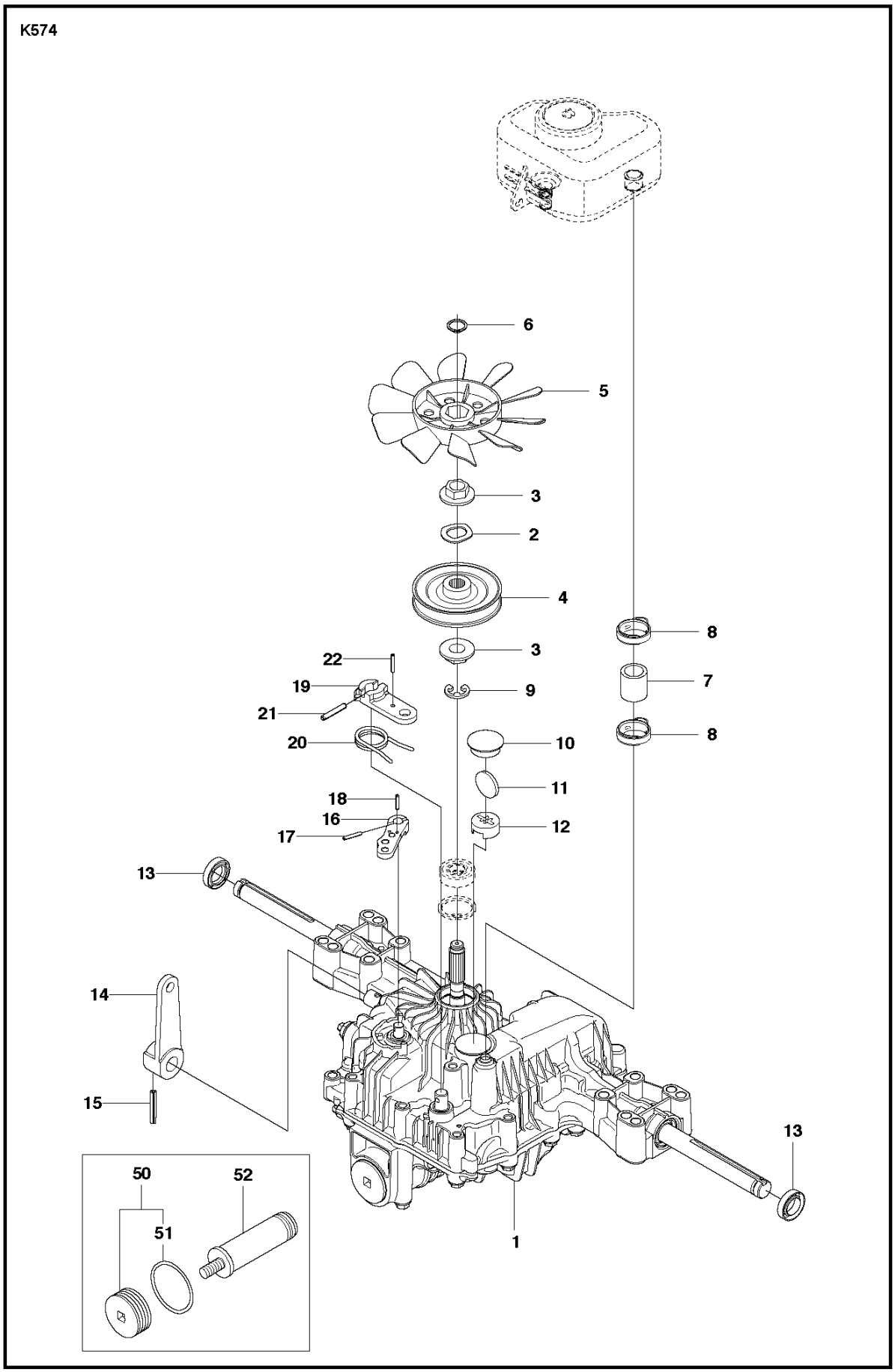

Reference	Artikelnummer	Varenavn	Antal	Kommentar
1	590716901	HYDROSTAT	1	
2	506986501	FJEDERSKIVE	1	
3	506986601	LGR.DIST	2	
4	502451901	REMSKIVE	1	
5	506986801	FAN	1	
6	735311500	SPORRING	1	
7	502451601	RØR	1	
8	506987001	SLANGEKLEMME	2	
9	535402807	KLEMME	1	
10	535402832	PROP	1	
11	535402829	MAGNET	1	
12	535402830	TOOL HOLDER	1	
13	535402837	TÆTNING	2	
14	502453201	BETJENINGSARM	1	
15	535402809	PIN RETAINING SCREW	1	
16	535402817	HÆVEARM	1	

17	535402816	STIFT	1
18	535402833	STIFT	1
19	535402838	HÆVEARM	1
20	535402839	FJEDER	1
21	535402840	PIN RETAINING SCREW	1
22	535402841	STIFT	1
50	574515101	SÆT	1
51	574515201	O-RING	1
52	535402819	FILTER	1

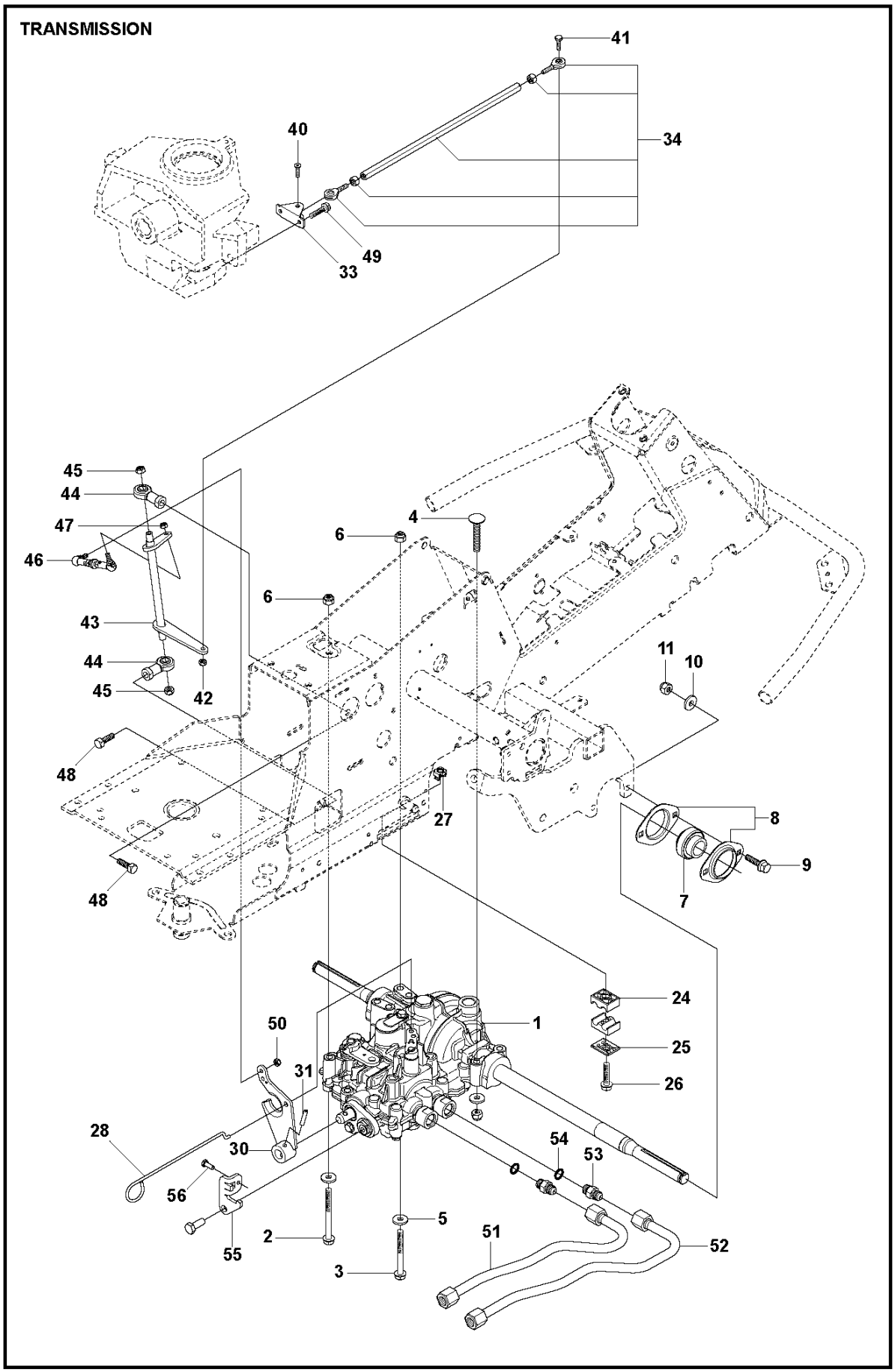
TRANSMISSION
41
40
34
49
33
45
44
47
46
43
44
45
42
6
6
4
11
10
48
48
27
8
9
7
24
1
50
25
31
26
28
30
54
53
56
5
2
51
52
55
3

Reference	Artikelnummer	Varenavn	Antal	Kommentar
1	575484301	HYDROSTAT	1	
2	725246751	SKRUE EHHM	1	
3	725246451	SKRUE EHHM	1	
4	535423803	SKRUE RSQM	1	
5	734116401	SKIVE	3	
6	732211801	LOCK NUT	3	
7	544008902	LEJE	1	
8	544009002	LEJEHUS	2	
9	506570105	SKRUE EHHFM	2	
10	734116401	SKIVE	2	
11	732211801	LOCK NUT	2	
24	544373302	RØRHOLDER	1	
25	544373802	DÆKPLADE	1	
26	506570107	SKRUE EHHFM	1	
27	544811701	MØTRIK	1	
28	535499701	ARM	1	

30	578291901	HÆVEARM	1
31	721434701	FJEDERSTIFT	1
33	535492802	FÆSTE	1
34	593959403	LED	1
40	544841701	SCREW	1
41	522622101	SKRUE EHHM	1
42	732211601	LOCK NUT	1
43	592910901	HÆVEARM	1
44	506951701	LEDHOVED	2
45	732211801	LOCK NUT	2
46	544441901	JUSTERSTANG	1
47	732211601	LOCK NUT	1
48	725249171	SKRUE EHHM	2
49	725236651	HEXAGONAL SCREW M6X12	2
50	732211601	LOCK NUT	3
51	544808001	HYDRAULIKRØR	1
52	544807901	HYDRAULIKRØR	1
53	535426806	RØRKOBLING	2

54	592954301	PAKNING	2
55	578047801	FÆSTE	1
56	725236861	SKRUE EHHFT	1

TRANSMISSION

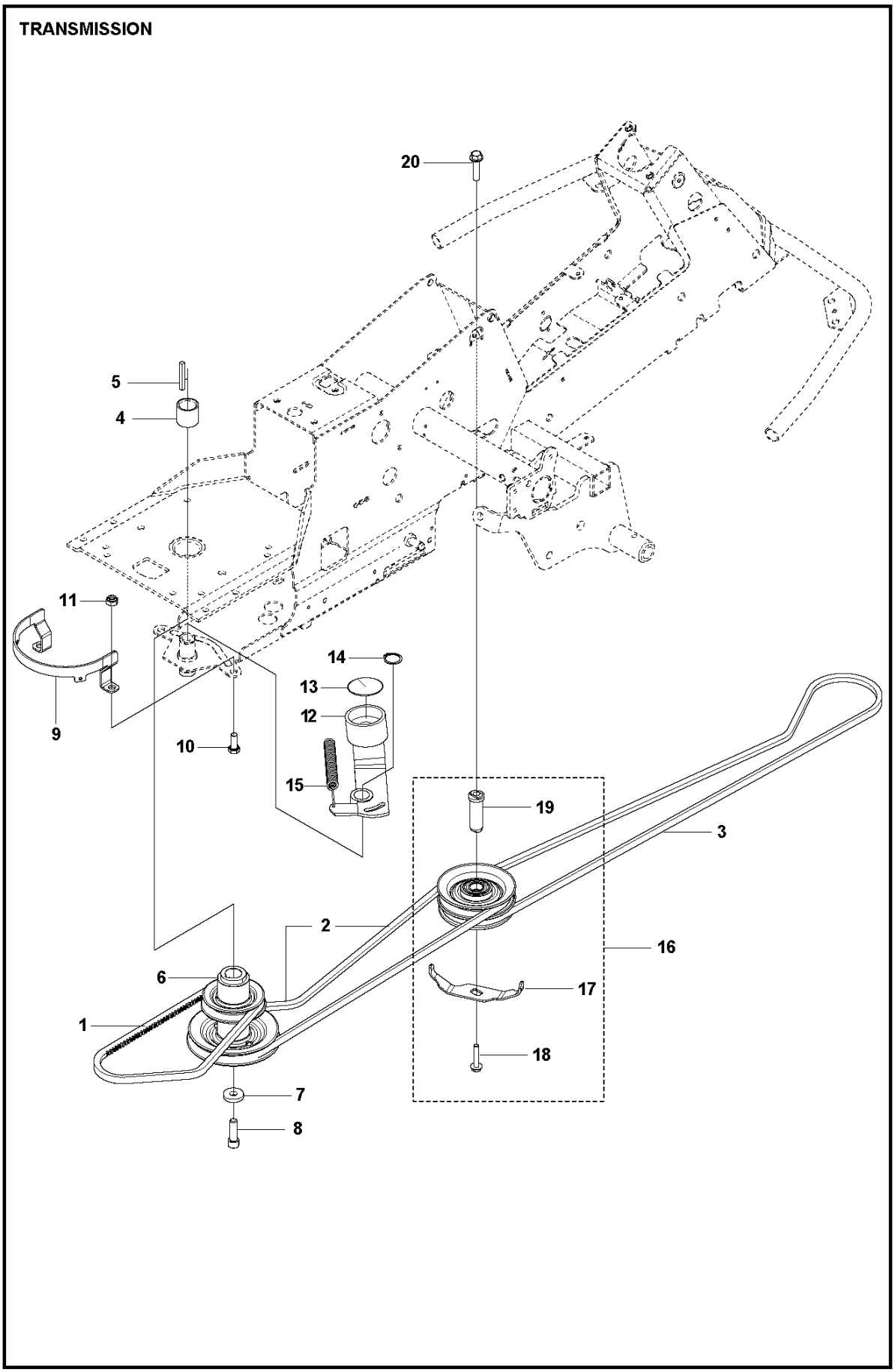

Reference	Artikelnummer	Varenavn	Antal	Kommentar
1	589531201	REM	1	
2	599675902	REM	1	
3	594978001	REM	1	
4	506509201	AFSTANDSBØSNING	1	
5	506555901	KILE	1	
6	535482401	REMSKIVE	1	
7	506597501	SKIVE	1	
8	506556002	SCREW UNC	1	
9	587425201	REMFØRER	1	
10	725249371	SKRUE EHHM	2	
11	732212001	LOCK NUT	2	
11	732212051	MØTRIK	2	
12	535484401	REMSPÆNDER KPL	1	
13	535485001	TÆTNING	1	
14	735312600	SPORRING	1	
15	506665601	FJEDER	1	

16	581916301	REMSKIVE	1
17	544405301	REMFØRER	1
18	586320401	SCREW	1
19	581916401	AKSEL	1
20	506675402	SKRUE EHHFM	1

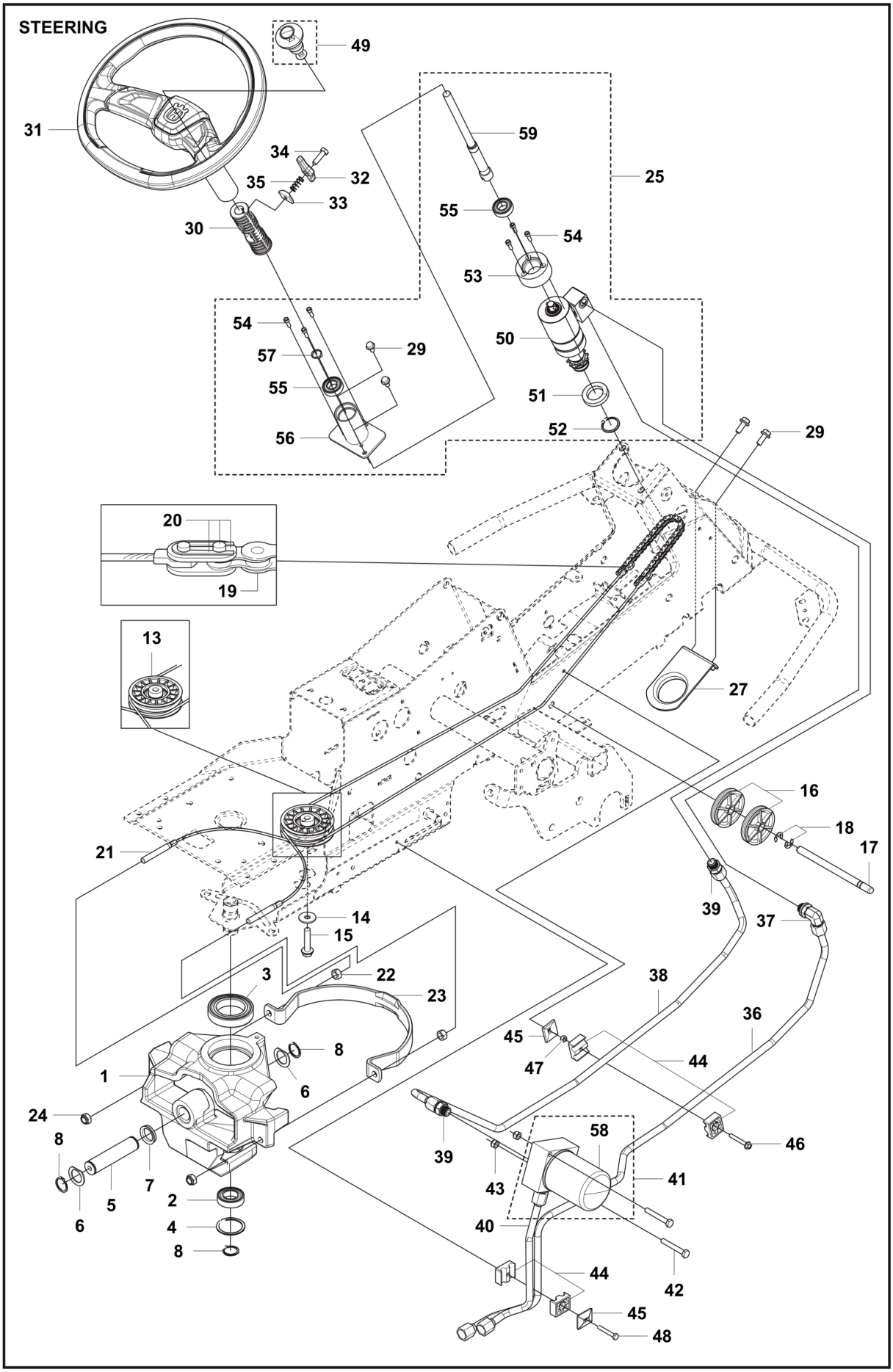
STEERING
49
31
34
35
32
33
30
59
25
55
54
53
50
51
52
54
57
29
55
56
29
20
19
13
27
16
18
17
21
14
15
39
37
3
22
23
38
36
45
47
44
8
1
6
24
8
7
5
6
2
4
8
39
43
58
41
40
46
42
44
45
48

Reference	Artikelnummer	Varenavn	Antal	Kommentar
1	577659301	SPINDEL	1	
2	738210504	KUGLELEJE	1	
3	738211004	KUGLELEJE	1	
4	735314010	SPORRING	1	
5	506985901	SVINGAKSEL	1	
6	506773401	SKIVE	2	
7	740681421	V-RING	1	
8	735312600	SPORRING	3	
13	576492501	REMSKIVE	1	
14	734117441	SKIVE	1	
15	506675403	SKRUE EHHFM	1	
16	506522401	SNORHJUL	2	
17	506539404	AKSEL	1	
18	735311420	LÅSRING	2	
19	506554610	KÆDE	1	
20	506554701	SAMMENKOPLING	2	

21	501604804	KABLAGE KPL	2
22	731232001	HEXAGON NUT	2
23	544427301	WIRESTYRARE	1
24	732212051	MØTRIK	2
25	578370602	SERVOSTYRING	1
27	578126701	FÆSTE	1
29	506570104	SKRUE EHHFM	4
30	587080901	MEDBRINGER	1
31	593166103	RAT	1
32	593149501	HÅNDTAG	1
33	593605201	FIKSERINGSPLADE	1
34	593149401	STIFT	1
35	593868801	FJEDER	1
36	502854401	HYDRAULIKRØR	1
37	535437301	RØRKOBLING	1
38	575959601	HYDRAULIKRØR	1
39	535426801	RØRKOBLING	3
40	502854601	HYDRAULIKRØR	1

41	580653301	FILTERKROP	1
42	725246251	SKRUE EHHM	2
43	732211801	LOCK NUT	2
44	544373303	RØRHOLDER	2
45	535438501	DÆKPLADE	2
46	535475245	SKRUE EHHFM	1
47	732211601	LOCK NUT	1
48	725237861	SKRUE EHHFT	1
49	593676701	KNOB ASSY	1
50	535457103	SERVOSTYRING	1
51	535427801	KUGLELEJE	1
52	735313300	SPORRING	1
53	578150501	LEJEHUS	1
54	725537001	SKRUE IHSCM	6
55	738210404	KUGLELEJE	1
56	578150901	LEJEBLOK	1
57	735312200	SPORRING	1
58	575645401	OLIEFILTER	1

59	593970301	RATAKSEL	1

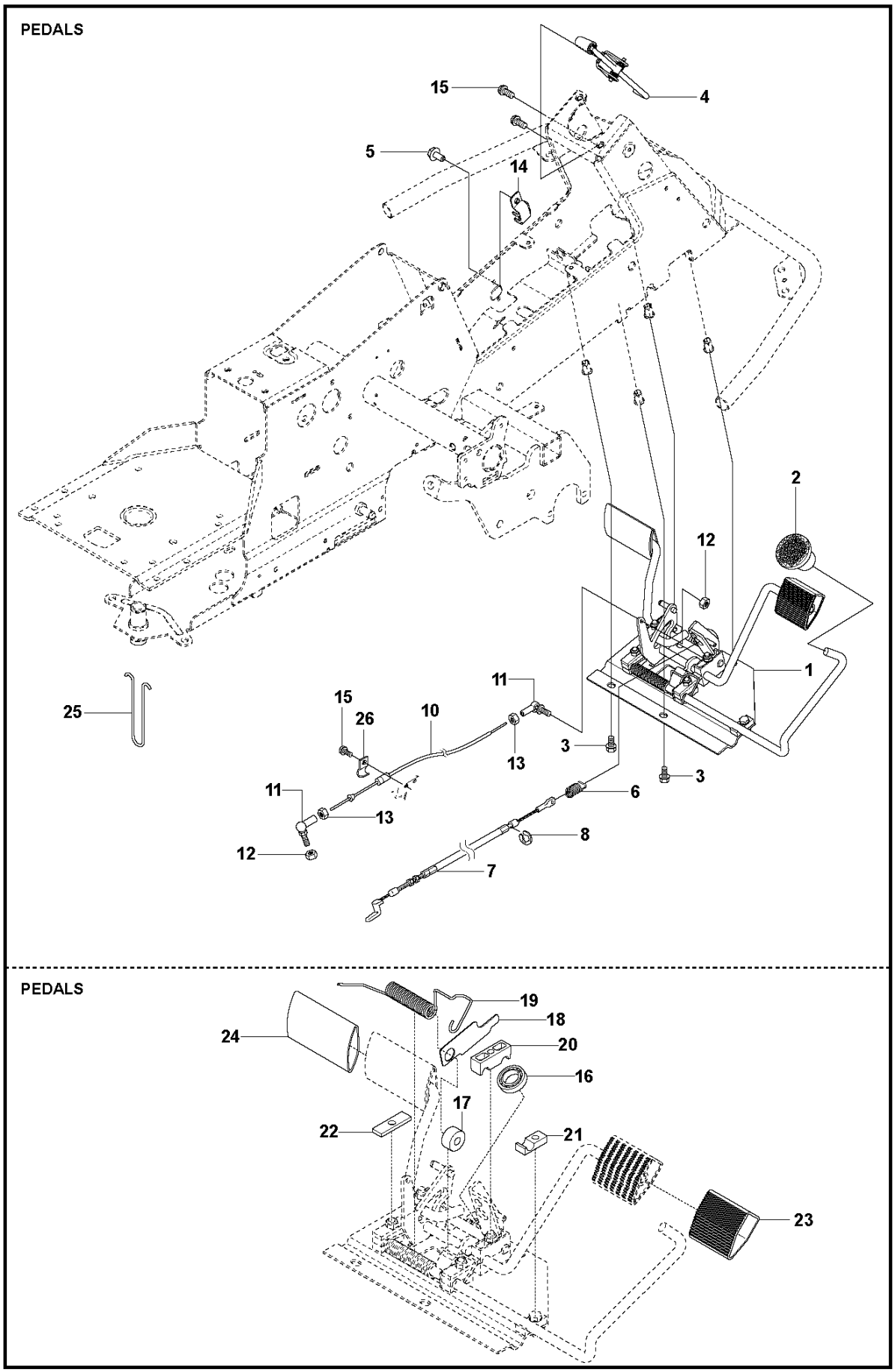
PEDALS
15
4
5
14
2
12
1
11
25
15
26
10
3
13
3
11
6
13
8
12
7
PEDALS
19
18
24
20
16
17
22
21
23

Reference	Artikelnummer	Varenavn	Antal	Kommentar
1	586969301	PEDALPLAD KPL	1	For 967847501
1	597935402	PEDALPLAD KPL	1	
2	586727401	KNOP	1	
3	506570104	SKRUE EHHFM	4	
4	544403101	BREMSEARM KPL	1	
5	535475212	SKRUE EHHFM	1	
6	506946301	BREMSEFJEDER	1	
7	576712101	BREMSE WIRE	1	
8	735310920	LÅSRING	1	
10	574411202	RELÆ	1	
11	578776801	KUGLELED	2	
12	732211601	LOCK NUT	2	
13	731231401	HEXAGON NUT	2	
14	522430801	FÆSTE	1	
15	725236461	SKRUE EHHFT	3	
16	738210204	KUGLELEJE	1	

17	535480201	RULLE	1
18	535480601	BESKYTTELSESPLADE	1
19	535480701	FJEDER	1
20	535480801	LEJEBLOK	4
21	535480901	LEJEBLOK	5
22	535481001	FORSTÆRKNINGSPLADE	3
23	586966401	PEDALGUMMI	1
24	586966402	PEDALGUMMI	1
25	506576402	CABLE HOLDER	1
26	506566501	KLEMME	1

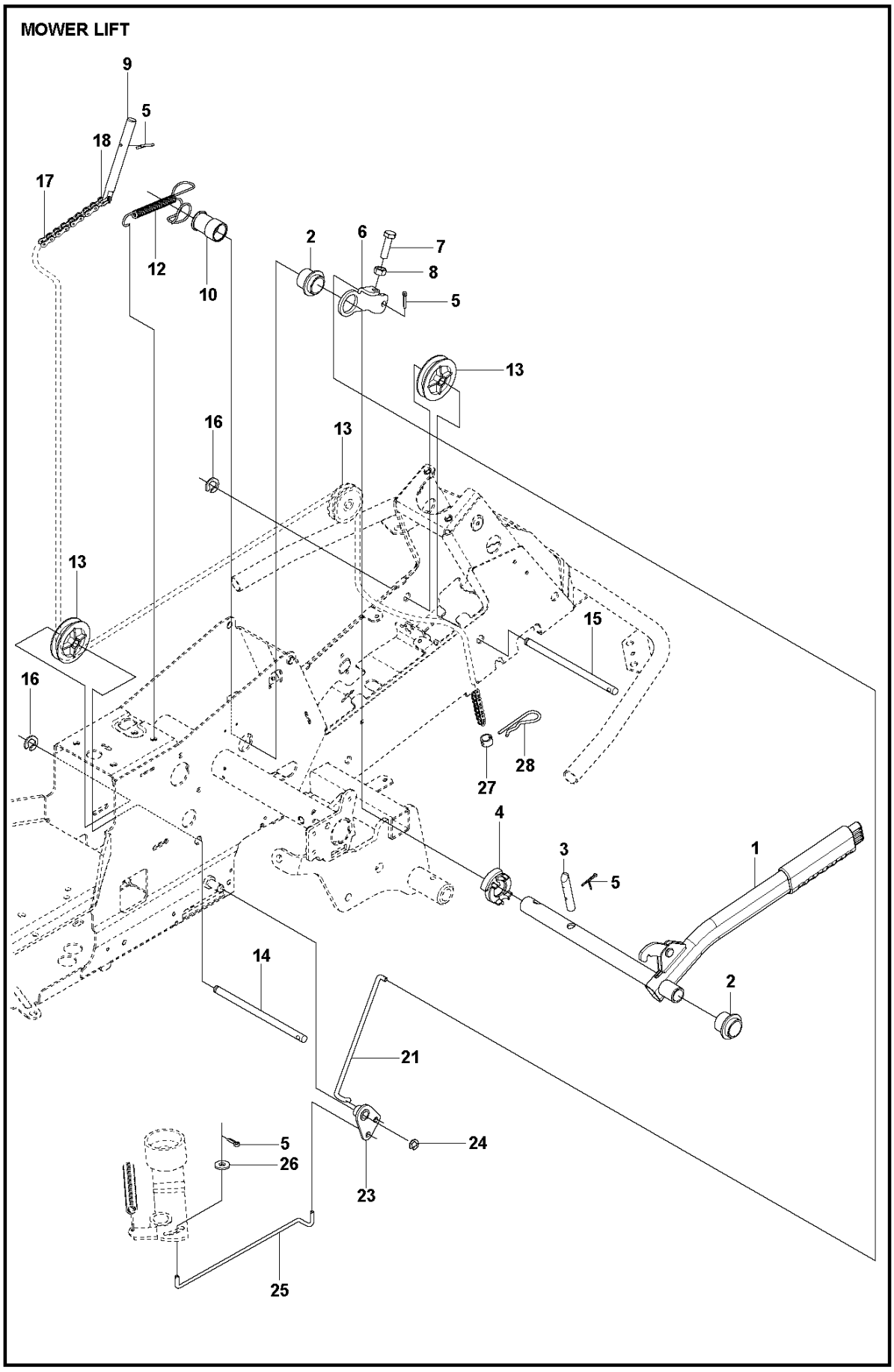
MOWER LIFT
9
5
18
17
12
10
2
6
7
8
5
13
16
13
13
16
15
27
28
4
3
5
1
2
14
21
5
26
24
23
25

Reference	Artikelnummer	Varenavn	Antal	Kommentar
1	590880601	LØFTEHÅNDTAG KPL	1	
2	588926901	LEJE	2	
3	525406601	PENNE	1	
4	588927101	MODHOLD	1	
5	721618301	SPLIT PIN	4	
6	588927001	LØFTEARM	1	
7	725249751	SCREW	1	
8	731232001	HEXAGON NUT	1	
9	588927401	LED	1	
10	588927301	MODHOLD	1	
12	588927501	FJEDER	1	
13	506905601	OFFSET PULLEY	2	
14	582871901	AKSEL	1	
15	582871902	AKSEL	1	
16	735311820	LÅSRING	2	
17	506554607	KÆDE	1	

18	506554701	SAMMENKOPLING	1
21	544456901	KOBLINGSSTANG	1
23	544378601	LED	1
24	735311420	LÅSRING	1
25	544448801	KOBLINGSSTANG	1
26	734116441	SKIVE	1
27	544934201	KÆDESTOP	1
28	506966601	HAIR PIN COTTER	1

ADJUSTER HEIGHT

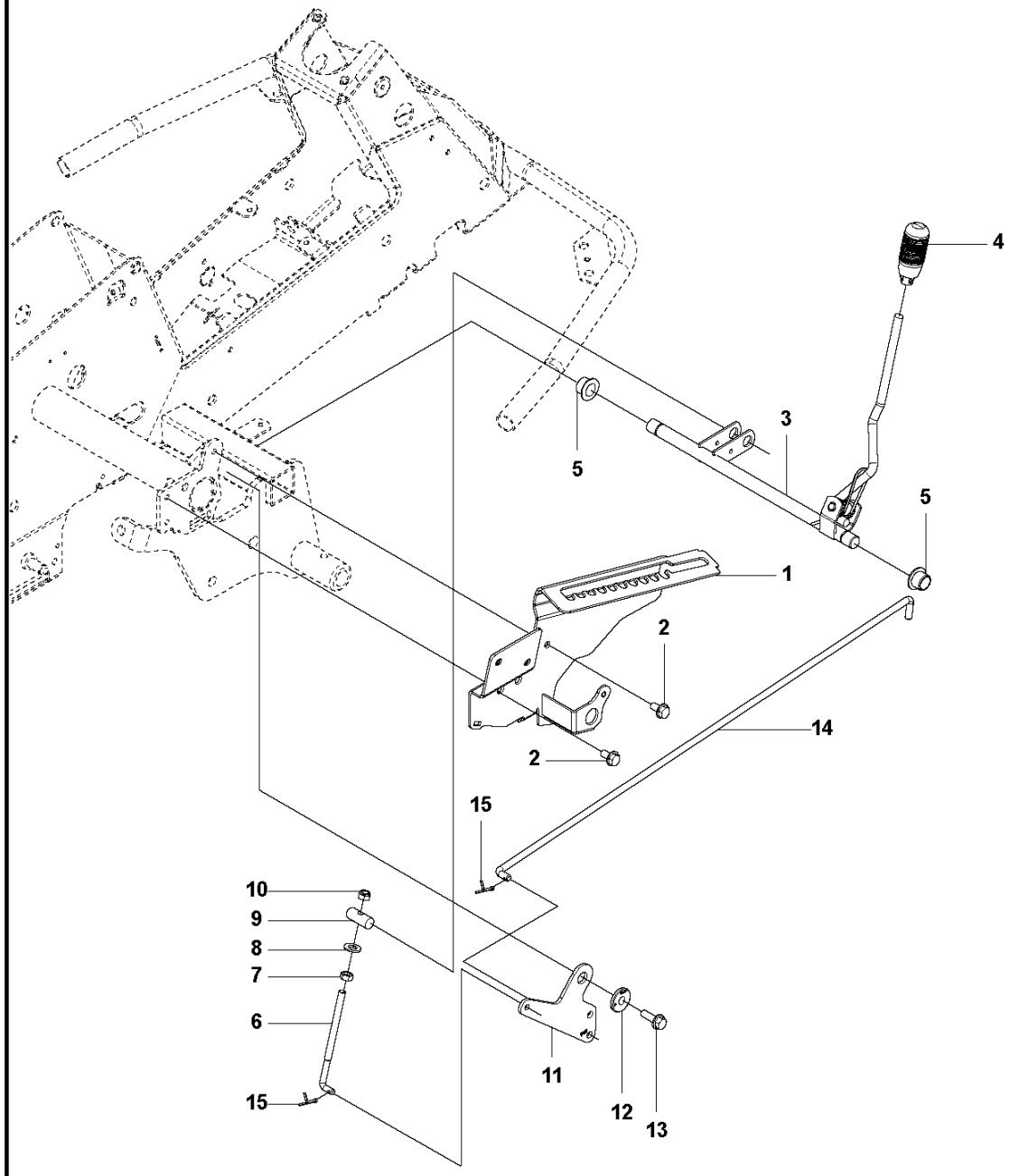

Reference	Artikelnummer	Varenavn	Antal	Kommentar
1	594701302	FÆSTE	1	
2	506570103	SKRUE EHHFM	2	
3	577999901	JUSTERING	1	
4	588164101	HÅNDTAG	1	
5	584871302	LEJE	2	
6	506908201	HEIGHT ROD	1	
7	731231801	HEXAGON NUT	1	
8	734117201	SKIVE	1	
9	506784601	PENNE	1	
10	732211801	LOCK NUT	1	
11	578040701	LED	1	
12	584288604	SKIVE	1	
13	506570105	SKRUE EHHFM	1	
14	523114501	KOBLINGSSTANG	1	
15	721618301	SPLIT PIN	2	

CONTROL UNIT

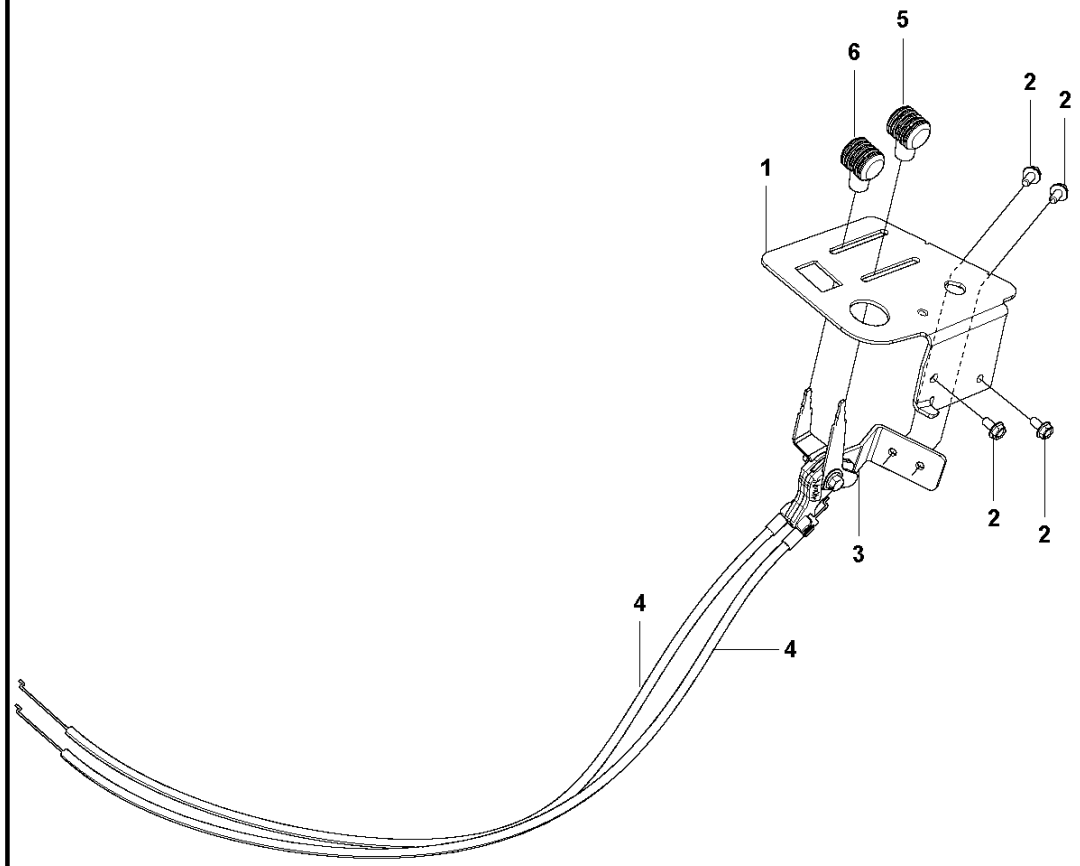

Reference	Artikelnummer	Varenavn	Antal	Kommentar
1	578033102	STØTTE	1	
2	535475212	SKRUE EHHFM	4	
3	578023401	GASREGULATOR	1	
4	544301706	KABEL	2	
5	506889101	KNOP	1	
6	506889102	KNOP	1	

ENGINE

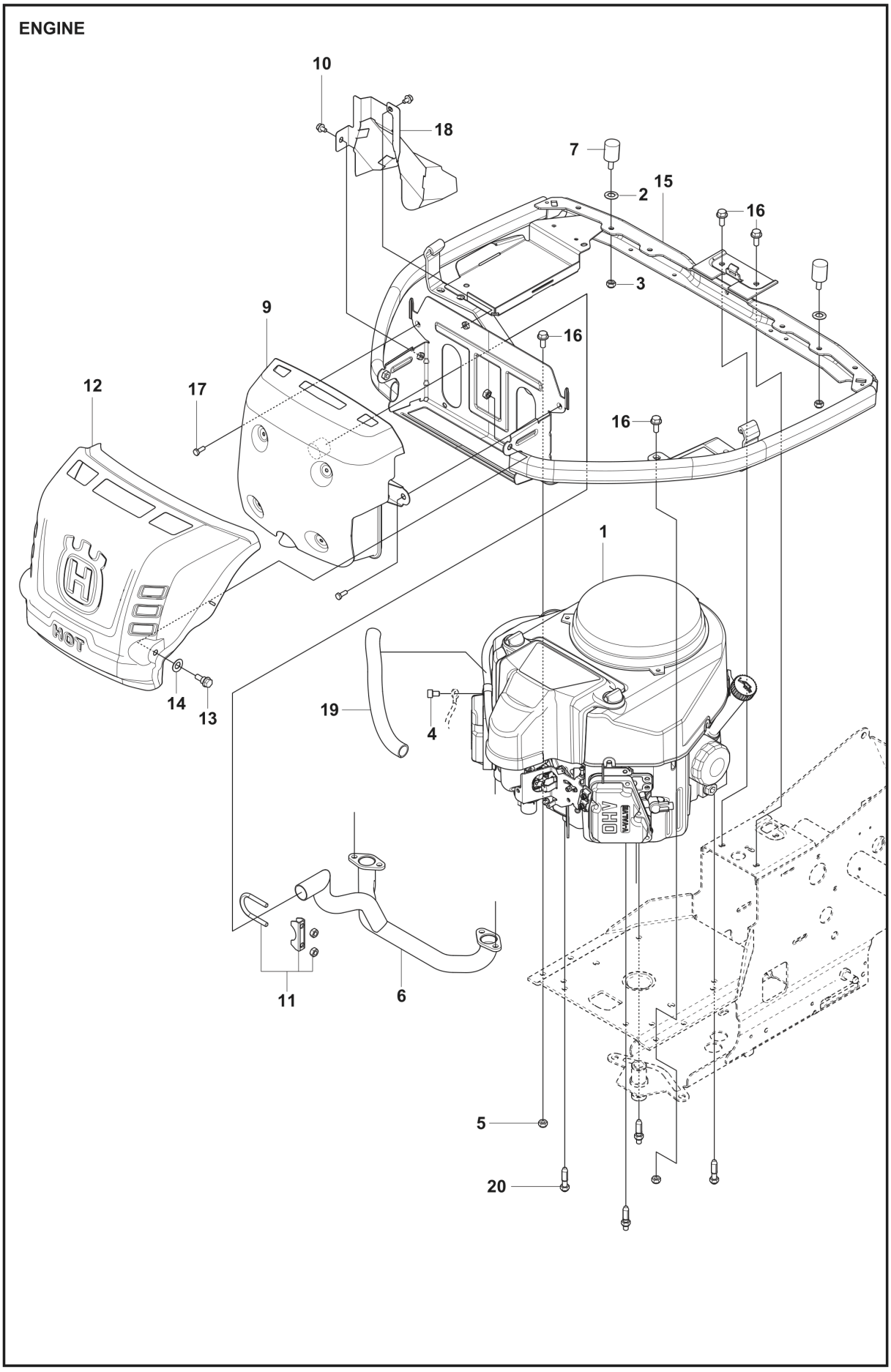

Reference	Artikelnummer	Varenavn	Antal	Kommentar
1	578768002	MOTOR	1	
2	506839401	FJEDERSKIVE	2	
3	732211801	LOCK NUT	2	M8
4	725544701	SKRUE IHSCM	1	M8 X 12
5	732211801	LOCK NUT	6	M8
6	578118801	MELLEMSTYKKE	1	
7	544252103	VIBRATIONSDÆMPER	2	
9	577813601	LYDDÆMPER	1	
10	535475212	SKRUE EHHFM	2	M6 X 12
11	501152201	CLAMP ASSY	1	
12	577818502	VARMESKJOLD	1	
13	506597401	SKRUE EHHFM	2	M8 X 23
14	506839401	FJEDERSKIVE	2	
15	531442002	MOTORRAMMA	1	
16	506570104	SKRUE EHHFM	4	M8 X 20
17	725236461	SKRUE EHHFT	2	M6 X 10

18	579314901	VARMEAFLEDER	1
19	579396401	SLANGEBESKYTTELSE	1
20	578207501	STUD SCREW	4

FUEL SYSTEM

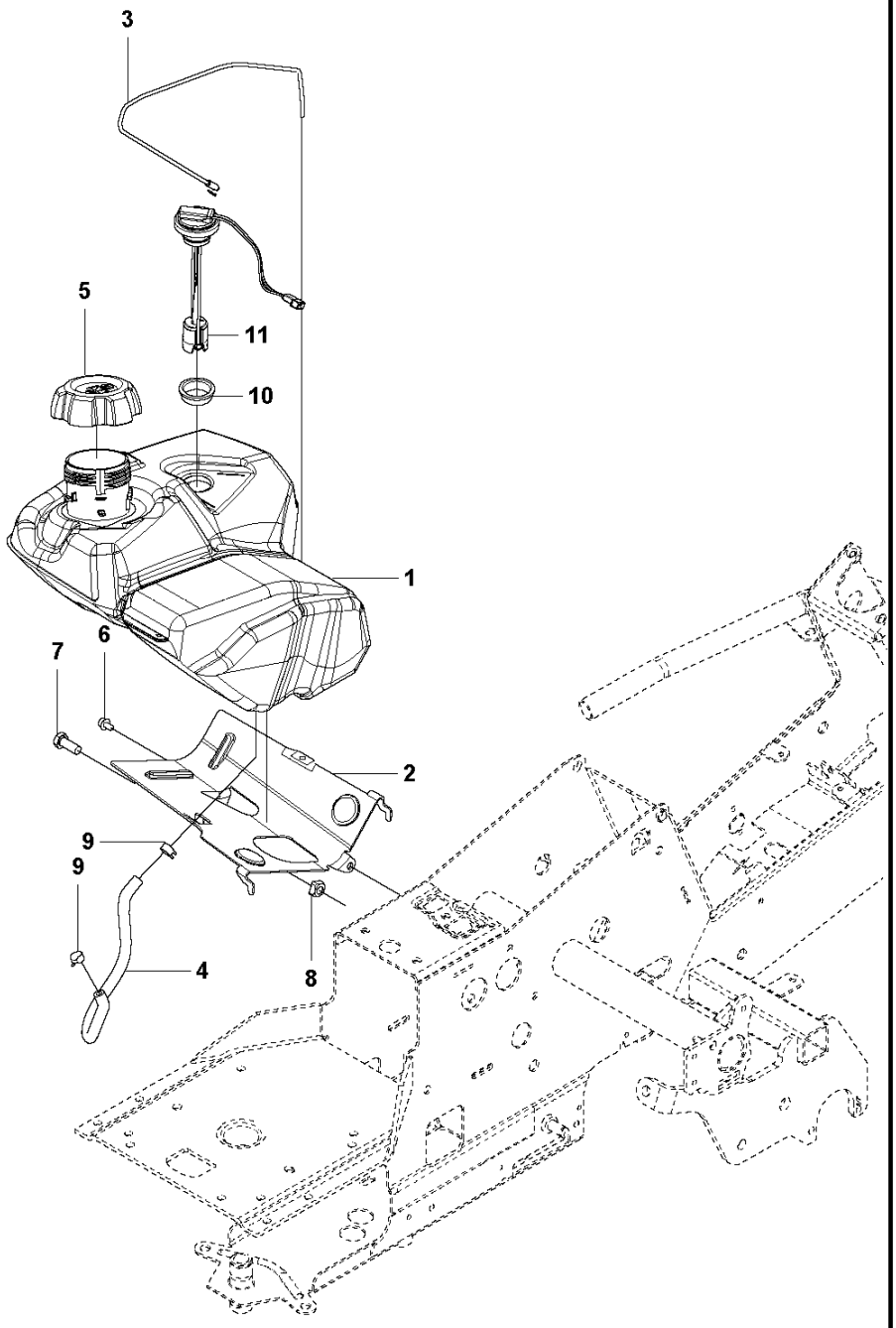

Reference	Artikelnummer	Varenavn	Antal	Kommentar
1	595102901	BENZINTANK KPL	1	
2	578053801	FÆSTE	1	Up to S/N 20253799999
2	578053802	FÆSTE	1	From S/N 20253800001
3	578261501	KABEL	1	
4	504800010	BENZINSLANGE	1	
5	584248702	FUEL CAP	1	
6	725236461	SKRUE EHHFT	1	
7	725249371	SKRUE EHHM	1	
8	732211601	LOCK NUT	1	
9	535469701	HOSE BRACE	2	
10	594059501	GENNEMFØRING	1	
11	594059701	LØFTESENSOR	1	

ELECTRICAL

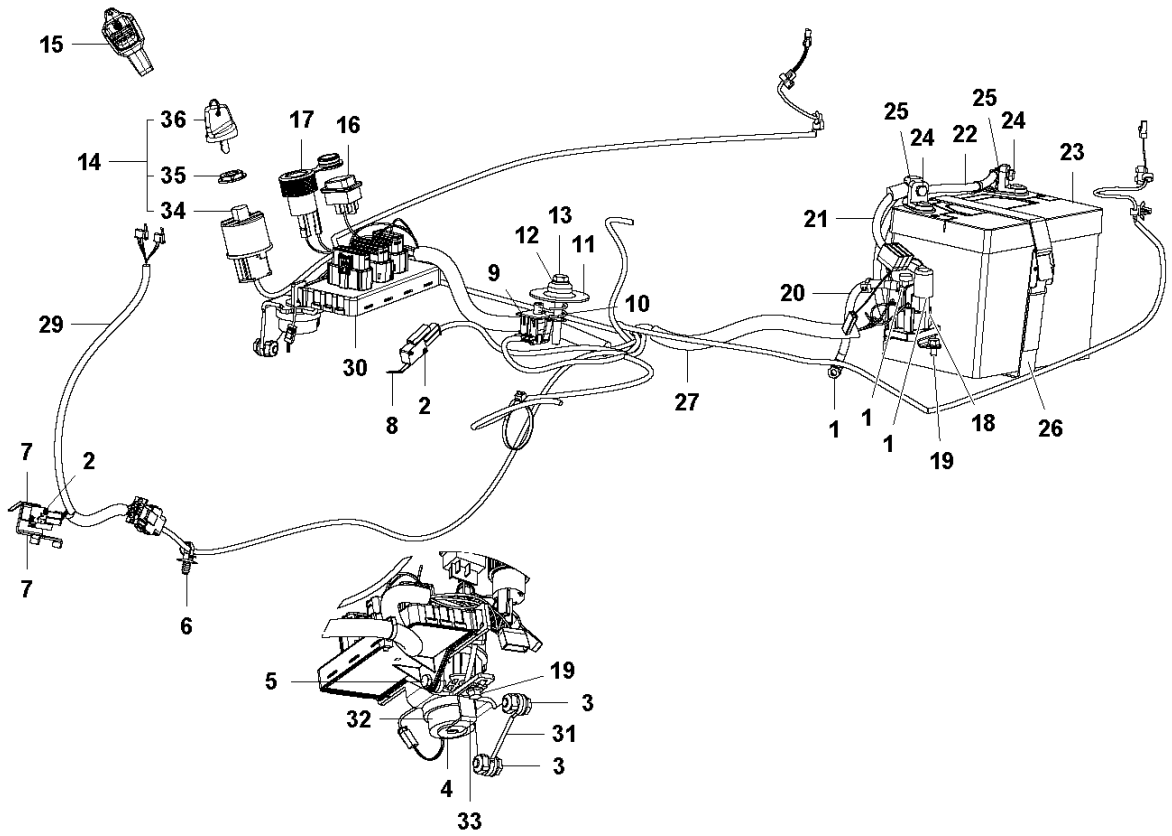
15
36
14
35
34
17
16
29
30
8
2
9
12
13
11
10
27
21
20
25
24
22
25
24
23
1
1
1
18
19
26
7
2
7
6
5
19
3
32
31
3
4
33

Reference	Artikelnummer	Varenavn	Antal	Kommentar
1	506899801	MØTRIK	3	
2	544440701	RIVET	4	
3	506570103	SKRUE EHHFM	2	
4	734116441	SKIVE	1	
5	725236861	SKRUE EHHFT	1	
6	579317401	SPÆNDEBÅND	1	
7	544415701	FÆSTE	1	
8	574316101	AFBRYDER	2	
9	587648401	AFBRYDER	1	
10	544441201	FJEDER	1	
11	506909701	FJEDERSKIVE	1	
12	734116401	SKIVE	1	
13	725246451	SKRUE EHHM	1	
14	579434301	TÆNDINGSLÅS	1	
15	586379401	HÆVEARM	1	
16	502655701	AFBRYDER	1	

17	535474801	POWER SOCKET	1
18	544439801	RELAY	1
19	725236461	SKRUE EHHFT	2
20	576183901	KABEL	1
21	586223902	KABEL	1
22	576183801	KABEL	1
23	547853701	BATTERI	1
24	522622101	SKRUE EHHM	2
25	522624301	MØTRIK	2
26	506836802	REM	1
27	531442202	LEDNING KPL	1
29	593181101	LEDNING KPL	1
30	590568002	MANØVRERINGSKNAP	1
31	593820601	FÆSTE	1
32	501182101	SUMMER	1
33	589411701	FÆSTE	1
34	578261701	TÆNDINGSLÅS	1
35	544442301	MØTRIK	1

36	544442401	STARTNØGLE	1

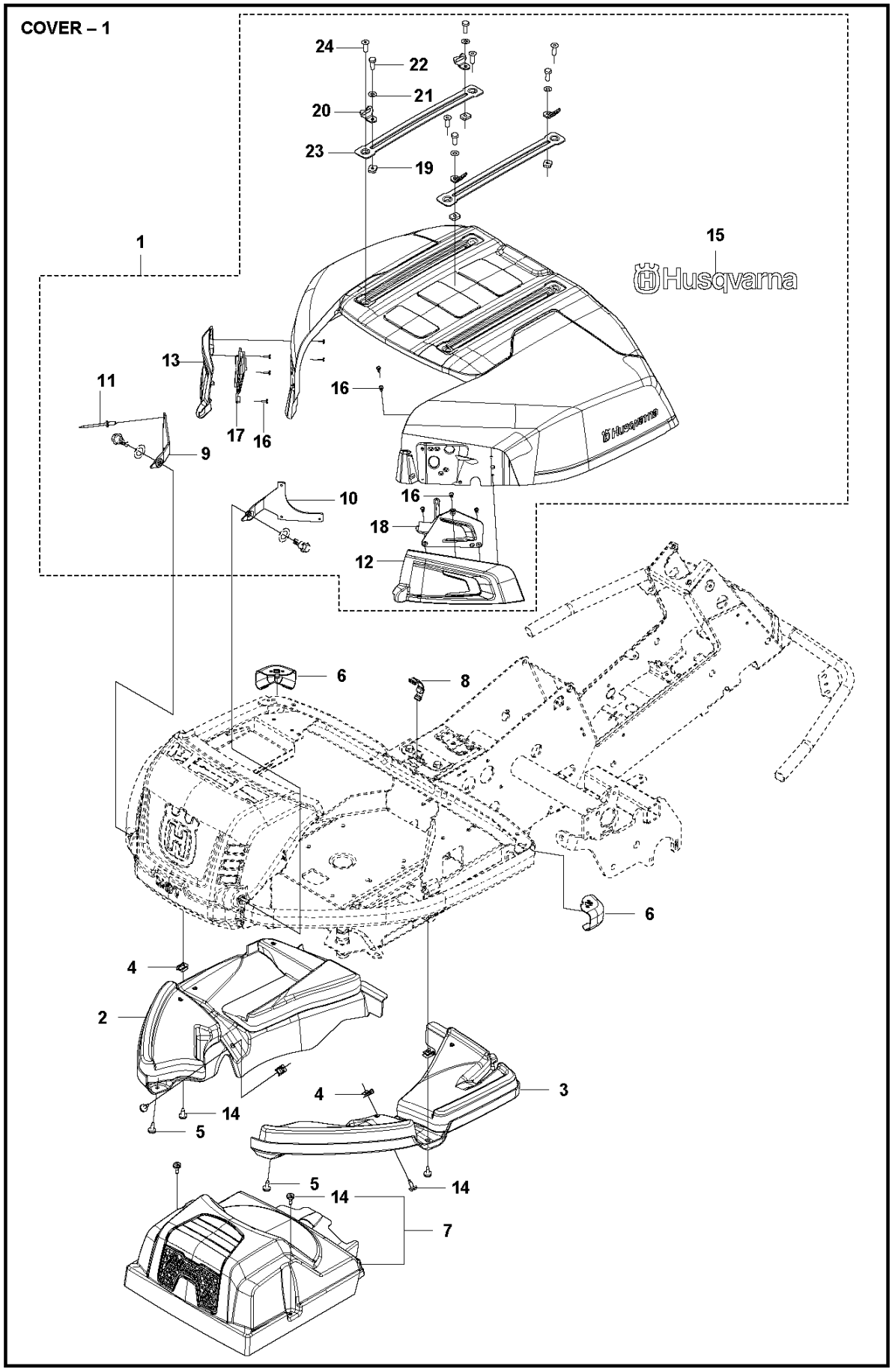
COVER – 1
24
22
21
20
23
19
1
15
Husqvarna
13
11
16
17
16
9
10
16
18
12
6
8
6
4
2
4
3
14
5
5
14
14
7

Reference	Artikelnummer	Varenavn	Antal	Kommentar
1	529354807	MOTORKAPPE KPL	1	
2	578362001	ISOLERING	1	
3	578362101	ISOLERING	1	
4	535429101	FJEDERMØTRIK	4	
5	544400501	SCREW	2	
6	577903301	PROP	2	
7	578261304	AFDÆKNING	1	
8	588462803	SNAPLÅS	1	
9	578113701	HÆNGSEL	1	
10	578113702	HÆNGSEL	1	
11	722795402	RIVET	6	
12	529922802	DÆKSEL	1	
13	529922801	DÆKSEL	1	
14	574856201	SCREW	6	
15	577062001	MÆRKAT	2	
16	504610901	SKRUE ITXPANT	10	

17	531394901	LIGHT	1
18	531394902	LIGHT	1
19	590906701	PLADE	4
20	594940501	ØSKEN	4
21	295700601	SKIVE	4
22	725245171	SKRUE EHHM	4
23	590903801	RAIL	4
24	725645301	SKRUE IHCSFM	4

COVER – 2

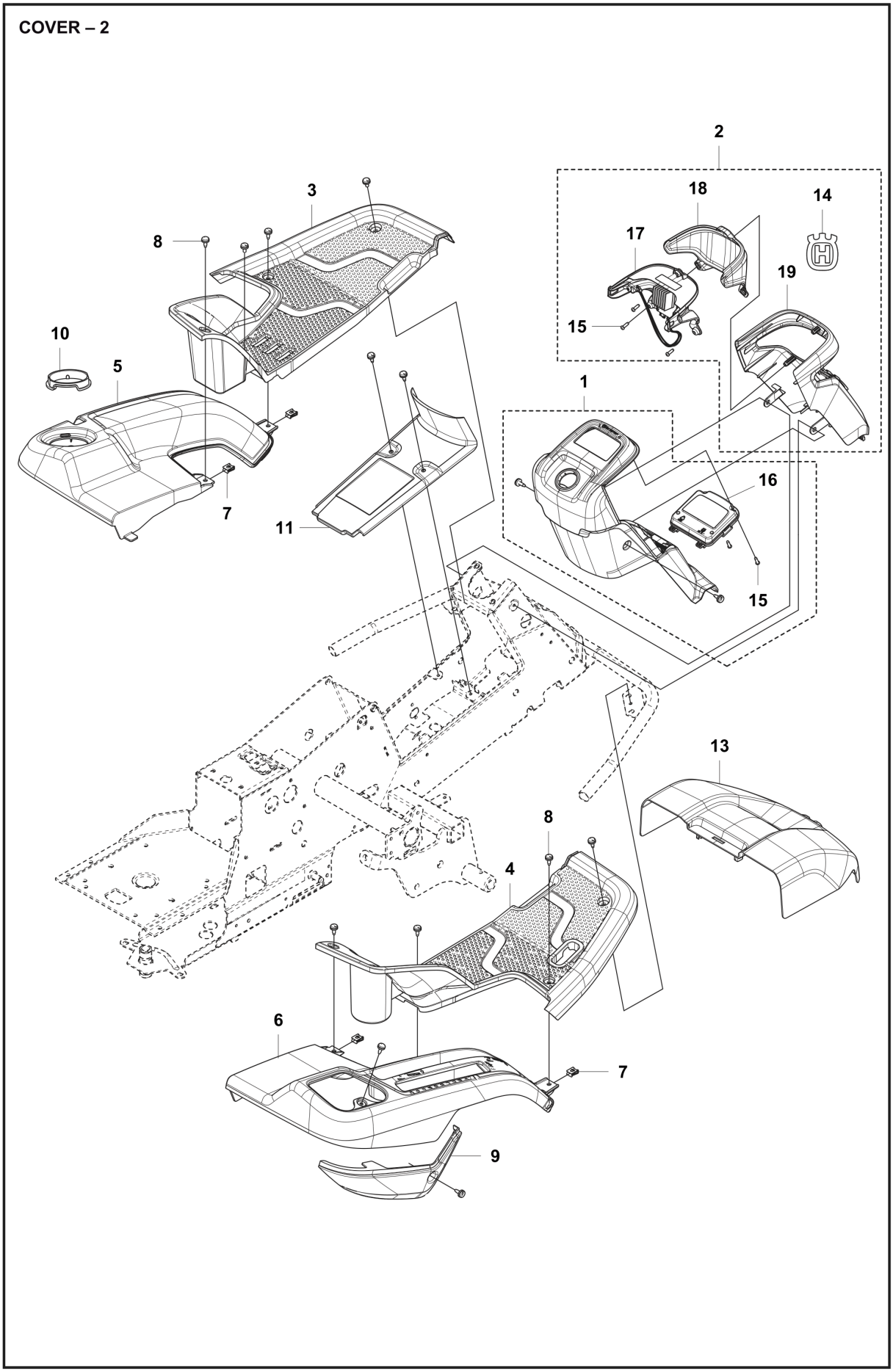

Reference	Artikelnummer	Varenavn	Antal	Kommentar
1	596567201	COVER ASSY	1	
2	594706401	COVER ASSY	1	
3	577729301	DÆKSEL	1	
4	577729401	DÆKSEL	1	
5	577729501	SKÆRM	1	
6	577729601	SKÆRM	1	
7	535429101	FJEDERMØTRIK	4	
8	544400501	SCREW	14	
9	577737501	RELÆDÆKSEL	1	
10	577764501	LOCK NUT	1	
11	599145201	DÆKSEL	1	
13	525562401	AGGREGATKAPPE	1	
14	576973401	MÆRKAT	1	
15	502435301	SKRUE ITXPANT	5	
16	593739205	DISPLAY	1	
17	593728501	LYSKASSE	1	

18	589495701	DÆKSEL	1
19	593230801	DÆKSEL	1

COVER – 3

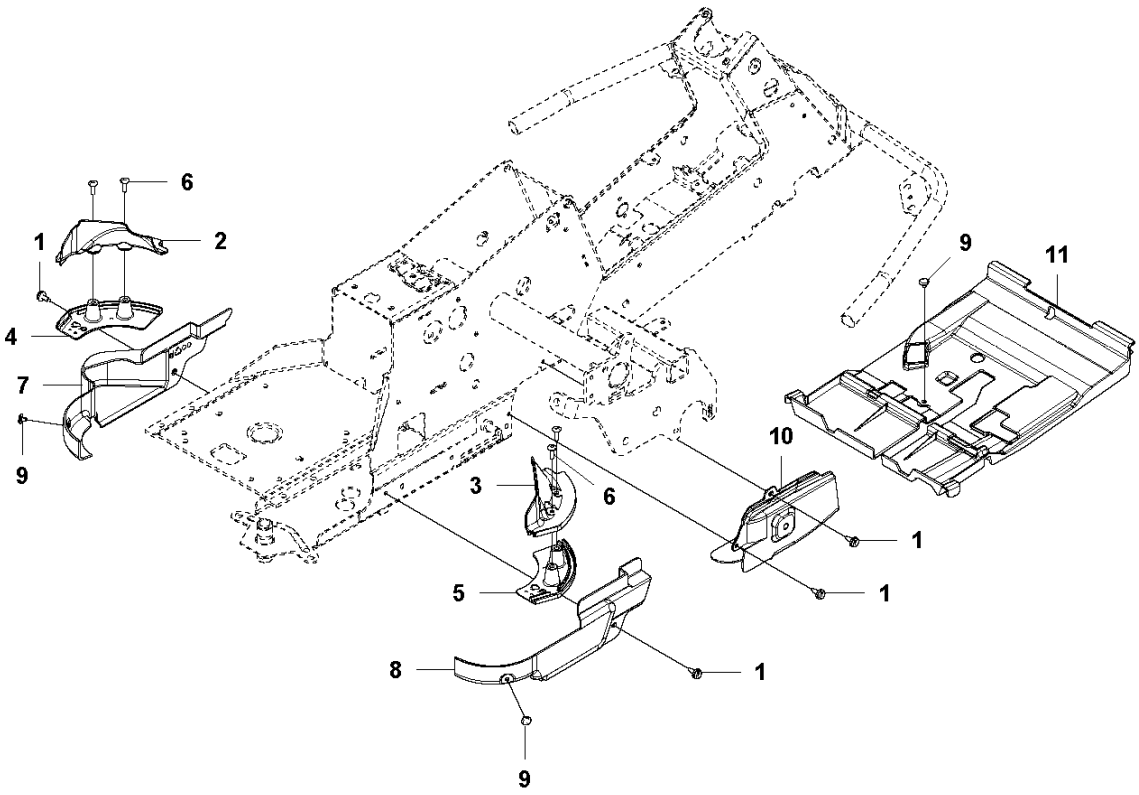

Reference	Artikelnummer	Varenavn	Antal	Kommentar
1	544400501	SCREW	4	
2	510222501	REMDÆKSEL	1	
3	510222502	REMDÆKSEL	1	
4	510222701	REMDÆKSEL	1	
5	510222702	REMDÆKSEL	1	
6	535425802	SKRUE IHPANM	4	
7	510222303	REMDÆKSEL	1	
8	510222401	REMDÆKSEL	1	
9	522557301	SCREW	3	
10	516018801	REMDÆKSEL	1	
11	525563303	REMDÆKSEL	1	

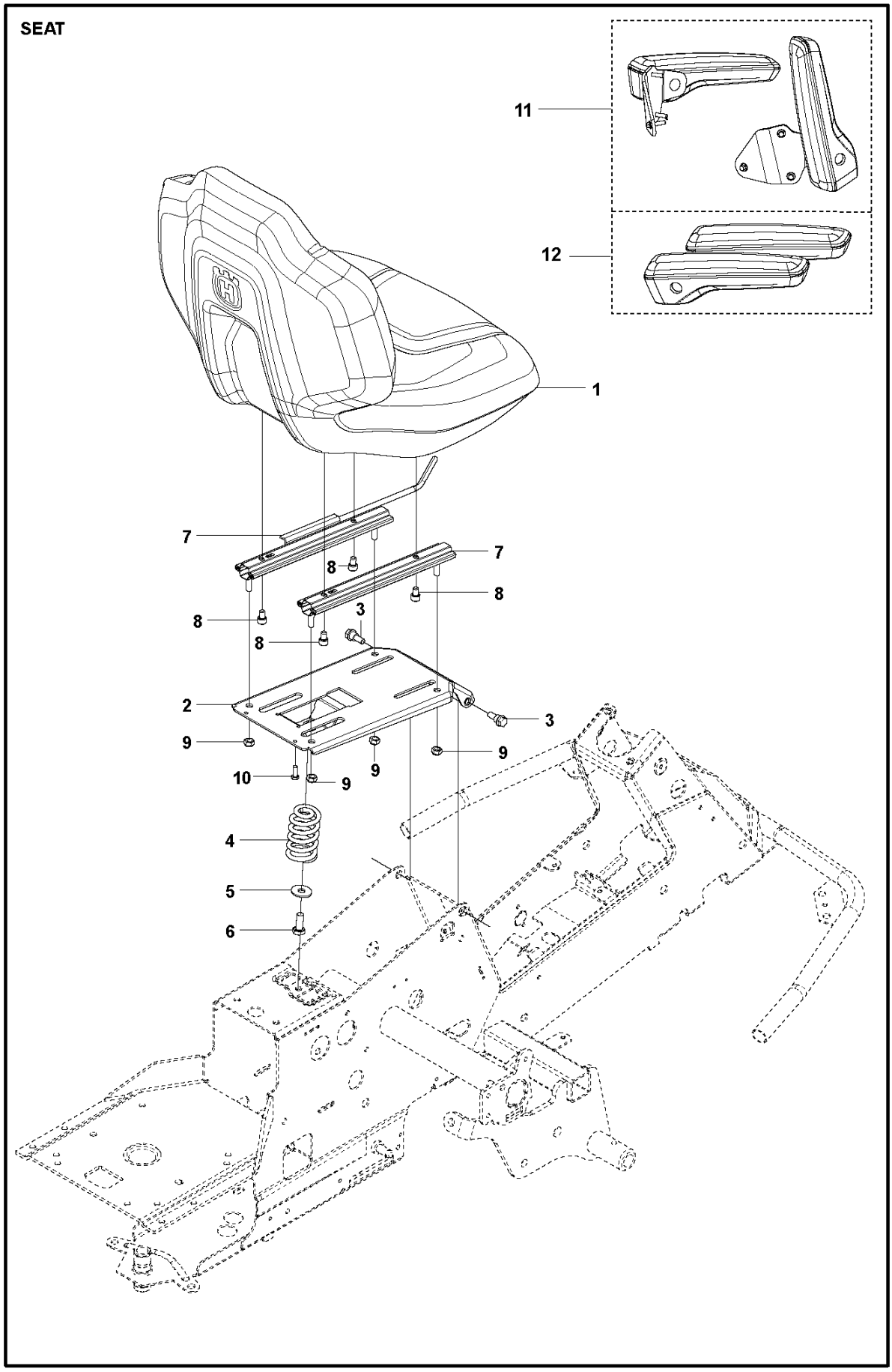
SEAT
11
12
1
7
7
8
8
8
8
3
2
3
9
9
9
10
9
4
5
6

Reference	Artikelnummer	Varenavn	Antal	Kommentar
1	593189401	SÆDE	1	
2	501131501	SÆDEFÆSTE KPL	1	
3	506597401	SKRUE EHHFM	2	
4	506915301	TRYKFJEDER	1	
5	734117441	SKIVE	1	
6	725249371	SKRUE EHHM	1	
7	587290401	SÆDEJUSTERING	1	
8	725544701	SKRUE IHSCM	4	
9	732211801	LOCK NUT	4	
10	725236861	SKRUE EHHFT	1	
11	596312801	ARMLÆNSSÆT	1	Arm rest kit accessory
12	596312802	ARMLÆNSSÆT	1	Spare parts kit - arm rest + set screws

WHEELS AND TIRES

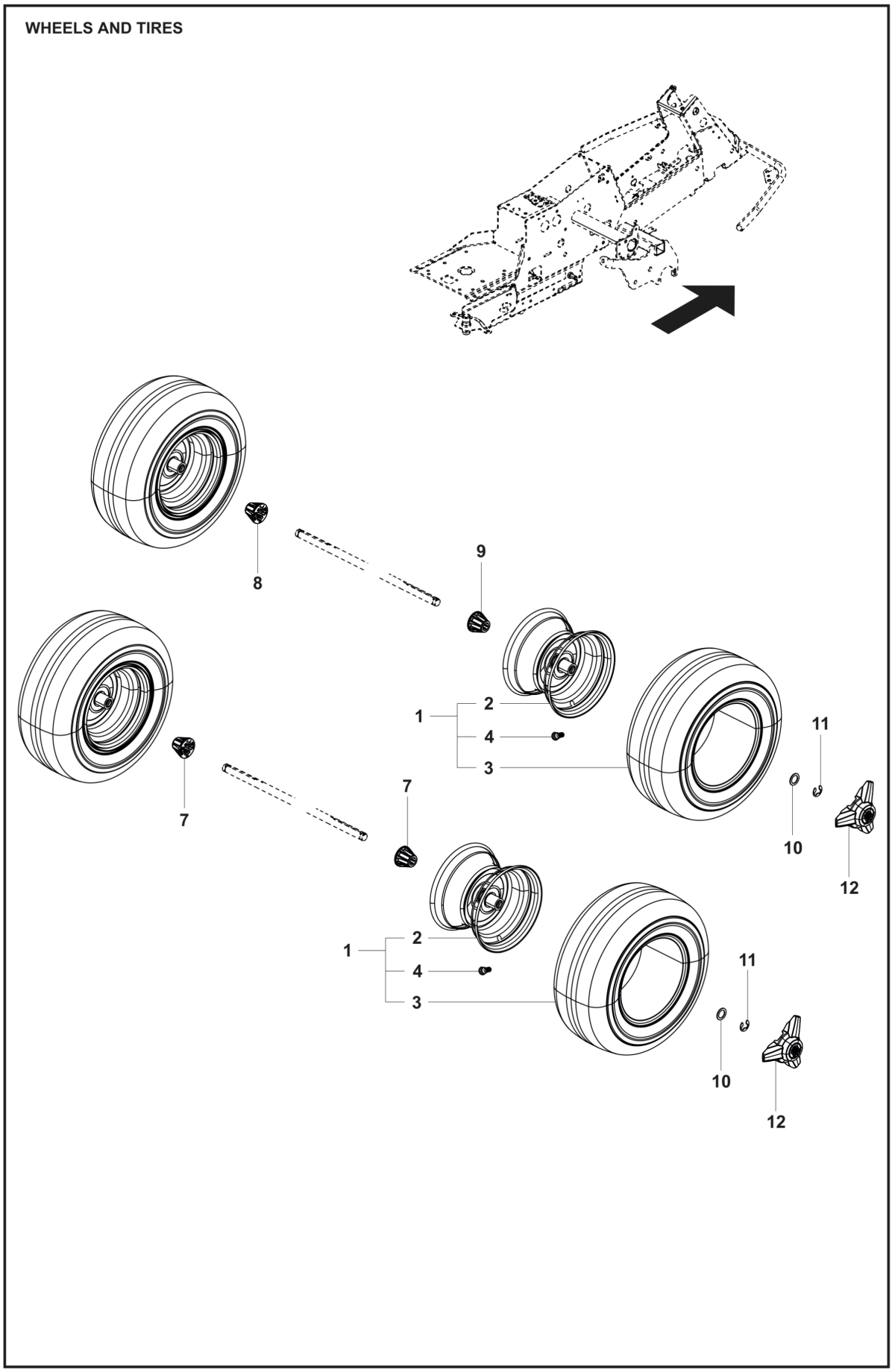

Reference	Artikelnummer	Varenavn	Antal	Kommentar
1	523012602	HJUL	4	
2	523034801	FÆLG	4	
3	535460001	DÆK	4	
4	506574301	VENTIL KPL	4	
7	599513501	AFSTANDSSKIVE	2	Rear
8	599513502	AFSTANDSSKIVE	1	Left
9	599513503	AFSTANDSSKIVE	1	Right
10	506504805	SKIVE	4	20.5x30.1.5
11	506899001	LÅSRING	4	
12	544353501	NAVKAPSEL	4	

ATTACHMENTS

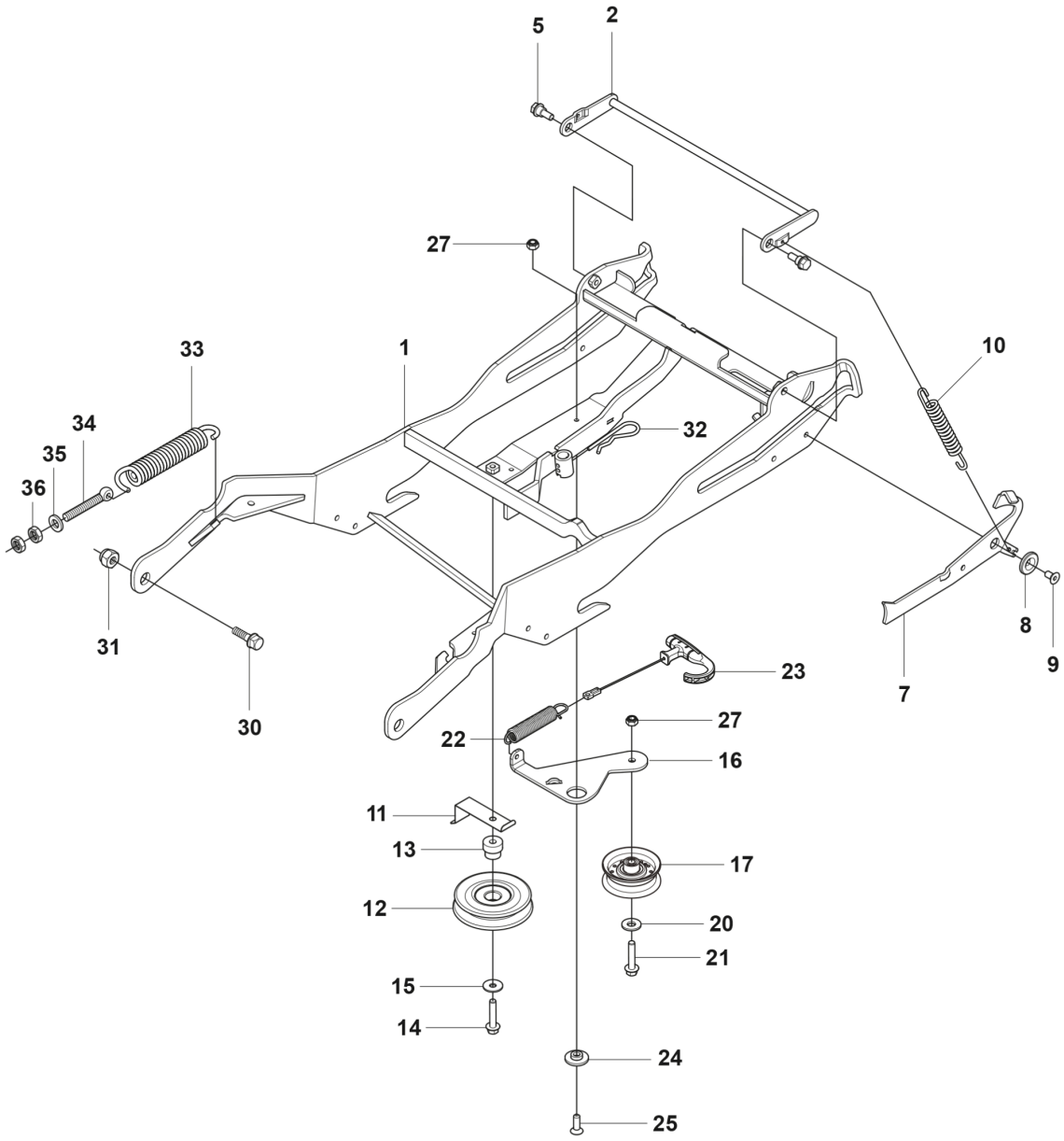

Reference	Artikelnummer	Varenavn	Antal	Kommentar
1	523064203	REDSKABSRAMME	1	
2	525475901	KROG	1	
5	506597401	SKRUE EHHFM	2	
7	523116602	HÆVEARM	1	
8	581765201	SKIVE	1	
9	725644801	SKRUE IHCSFM	1	
10	506535603	TRÆKFJEDER	1	
11	525486701	REMFØRER	1	
12	506974801	REMSKIVE	1	
13	506826802	BUSHING	1	
14	725245951	SKRUE EHHM	1	
15	734116441	SKIVE	1	
16	577228701	PLADE	1	
17	597509002	REMSKIVE	1	
20	734116441	SKIVE	1	
21	725245951	SKRUE EHHM	1	

22	504622401	FJEDER	1
23	504622102	HÅNDTAG KPL	1
24	505451701	SKIVE	1
25	725645301	SKRUE IHCSFM	1
27	732211801	LOCK NUT	2
30	506895801	COLLAR SCREW	2
31	732252201	FLANGELÅSEMØTRIK	2
32	506966601	HAIR PIN COTTER	1
33	506837601	FJEDER	2
34	506837701	RING BOLT	2
35	734117201	SKIVE	2
36	731232001	HEXAGON NUT	4

DECALS

1



2

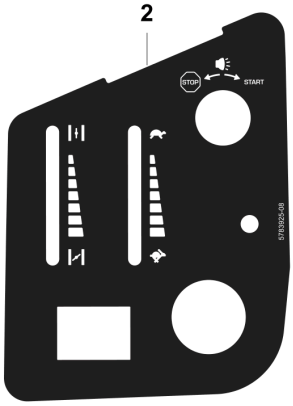

3

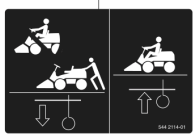

4



5



6



7



8



9



Reference	Artikelnummer	Varenavn	Antal	Kommentar
1	595274905	MÆRKAT	2	
2	578392508	MÆRKAT	1	
3	544211401	MÆRKAT	2	
4	579091501	MÆRKAT	2	
5	582570001	MÆRKAT	1	
6	577062001	MÆRKAT	2	
7	576973401	MÆRKAT	1	
8	536497501	MÆRKAT	1	
9	546284003	MÆRKAT	1	