2026-11-03

Husqvarna R214C inkl. klippebord



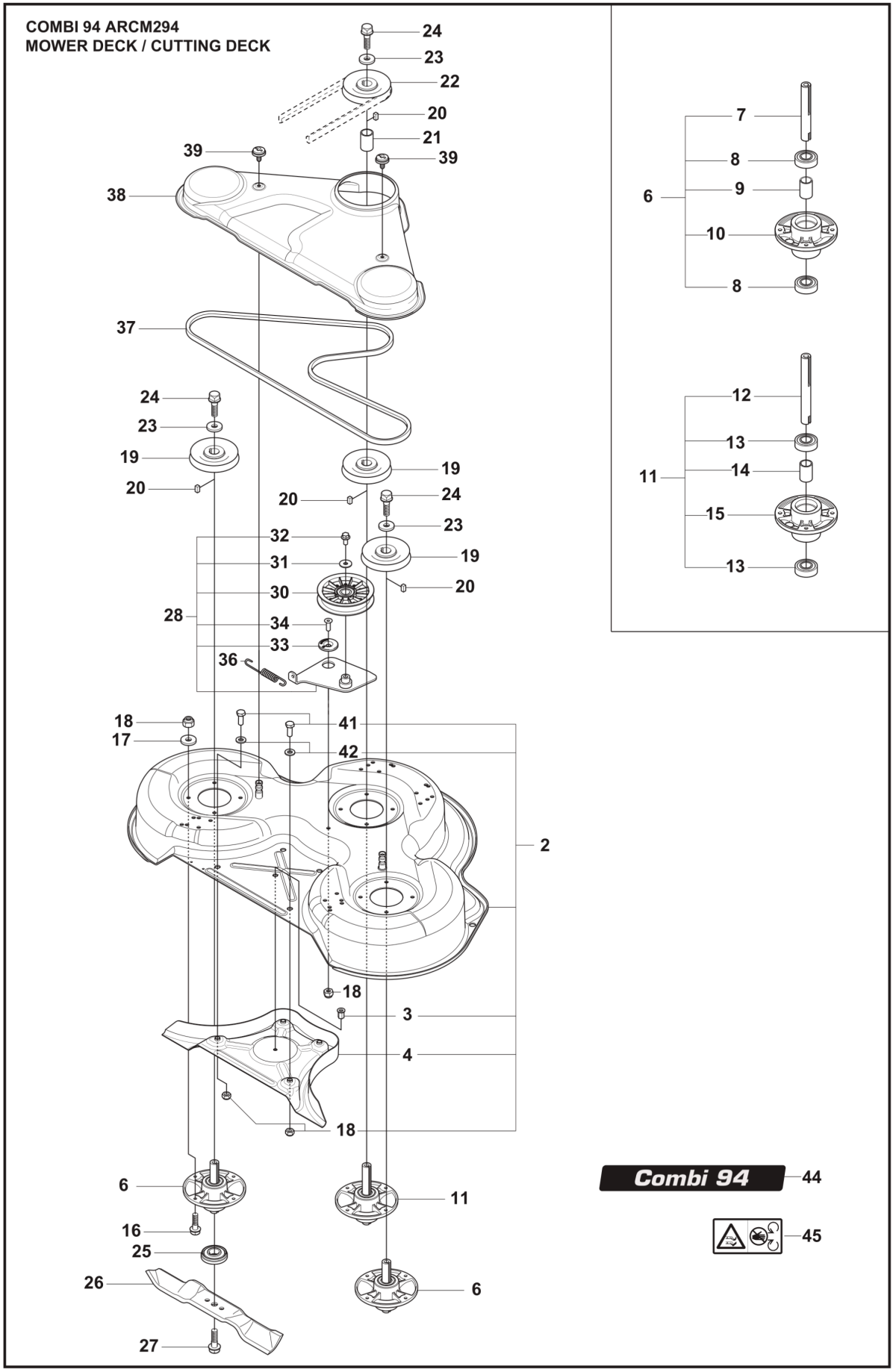
COMBI 94 ARCM294
MOWER DECK / CUTTING DECK
24
23
22
20
21
39
39
38
37
24
23
19
20
19
20
24
23
32
31
19
30
20
28
34
33
36
18
17
41
42
2
18
3
4
18
6
11
16
25
26
6
27
7
8
9
6
10
8
12
13
14
11
15
13
Combi 94
44
45

Reference	Artikelnummer	Varenavn	Antal	Kommentar
2	581237407	KLIPPESKJOLD	1	
3	506916201	MØTRIK	1	
4	544065801	PROP	1	
6	576384102	KNIVLEJE KPL	2	
7	576384302	AKSEL	1	
8	738230434	KUGLELEJE	2	
9	576384401	AFSTANDSBØSNING	1	
10	576384201	LEJEHUS	1	
11	576384103	KNIVLEJE KPL	1	
12	576384303	AKSEL	1	
13	738230434	KUGLELEJE	2	
14	576384401	AFSTANDSBØSNING	1	
15	576384201	LEJEHUS	1	
16	535423801	SKRUE RSQM	12	M8x25
17	734116401	SKIVE	12	BRB 8.4x17
18	732211801	LOCK NUT	15	M8

19	506922101	REMSKIVE	3	
20	506533501	PARALLELNØGLE	4	
21	544068003	AFSTANDSBØSNING	1	
22	506778601	REMSKIVE	1	
23	734117441	SKIVE	3	10.5x30x2.5
24	506675402	SKRUE EHHFM	3	M10x40
25	544064901	KLINGEHOLDER	3	
26	579652510	KNIV	3	Spare parts blade
27	506675402	SKRUE EHHFM	3	M10x40
28	586964001	REMSPÆNDER KPL	1	
30	581864601	REMSPÆNDERHJUL	1	
31	734116441	SKIVE	1	SRKB 8.4x25x2
32	506558302	SKRUE EHHFT	1	M8x16
33	586496701	SKIVE	1	
34	725645301	SKRUE IHCSFM	1	M8x25
36	506533101	FJEDER	1	
37	589530701	REM	1	
38	522821903	REMDÆKSEL	1	

39	544400501	SCREW	2	M6x19
41	725245171	SKRUE EHHM	3	M8x20
42	734116401	SKIVE	3	BRB 8.4x17
44	544238101	MÆRKAT	1	Combi 94
45	574510001	MÆRKAT	1	Warning

CHASSIS

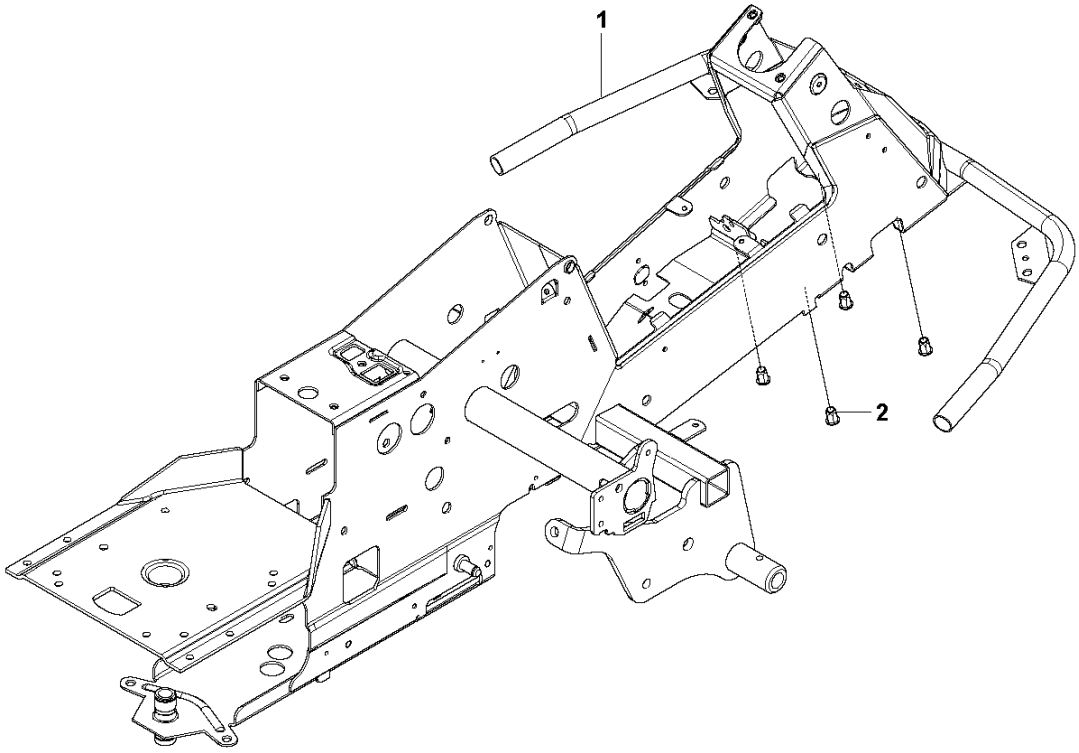

Reference	Artikelnummer	Varenavn	Antal	Kommentar
1	594921402	CHASSIS	1	
2	506916201	MØTRIK	4	

CHASSIS, REAR – 1

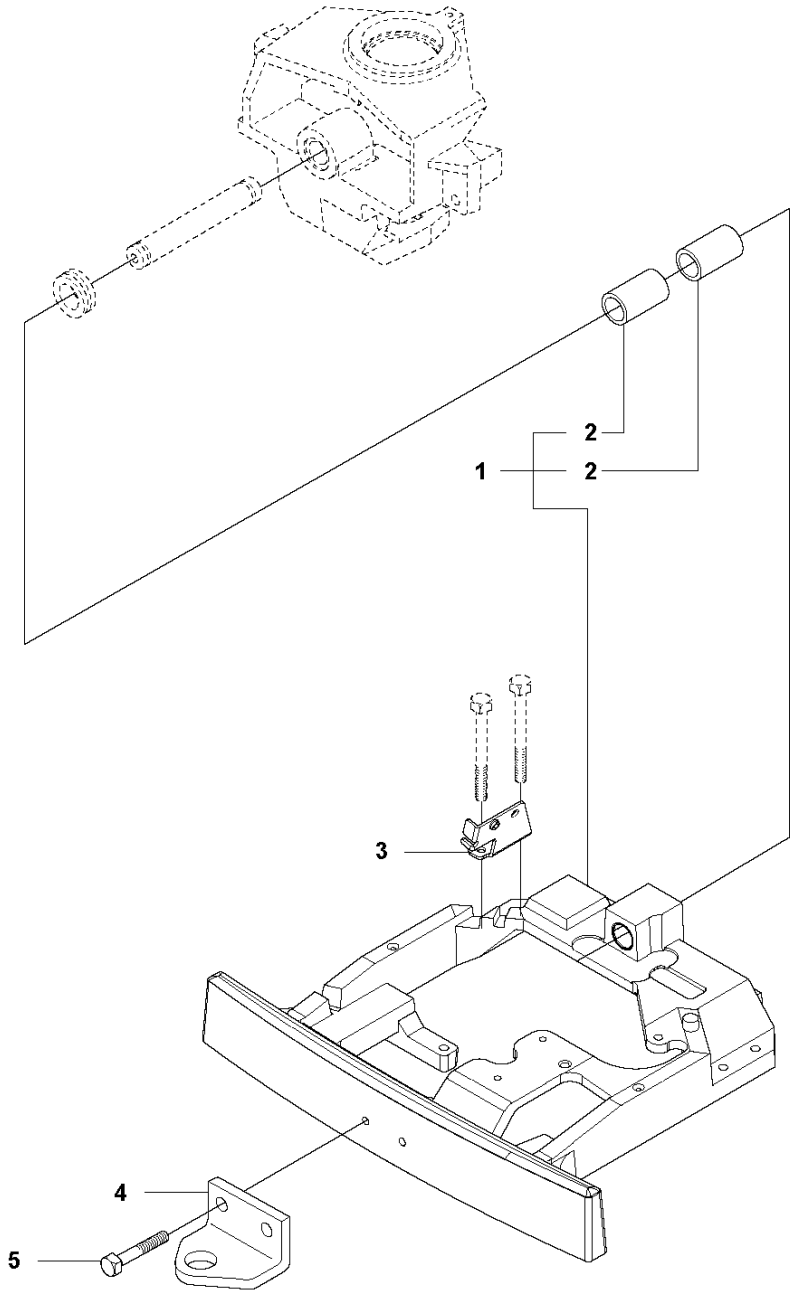

Reference	Artikelnummer	Varenavn	Antal	Kommentar
1	582244601	FÆSTE	1	
2	506986102	LEJE	2	
3	506987701	FÆSTE	1	
4	506889901	KROG	1	
5	725249371	SKRUE EHHM	2	

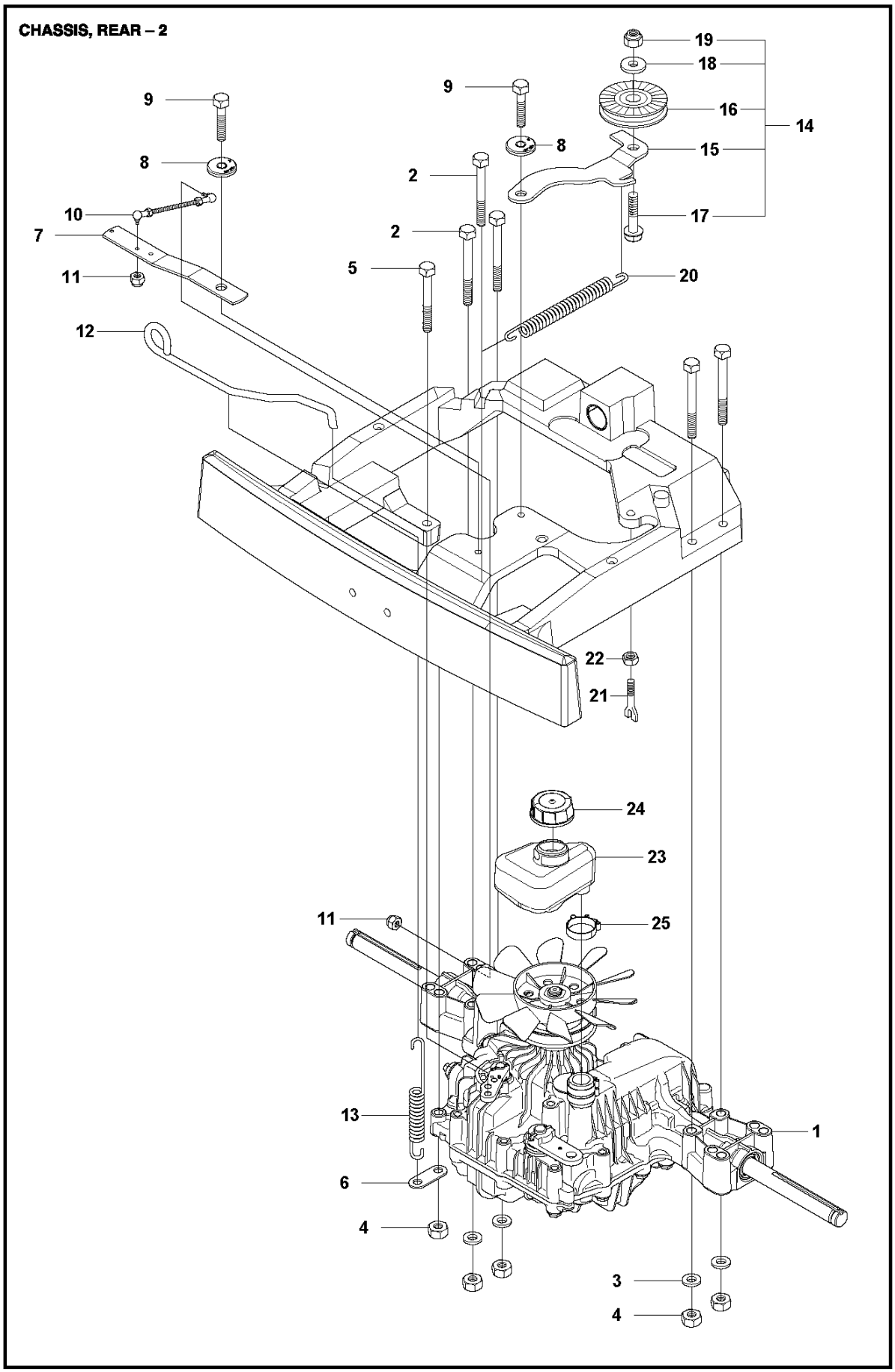
CHASSIS, REAR – 2
19
18
9
9
16
14
8
8
15
2
10
2
17
7
2
5
20
11
12
22
21
24
23
11
25
13
1
6
4
3
4

Reference	Artikelnummer	Varenavn	Antal	Kommentar
1	506986301	HYDROSTAT	1	
2	725246751	SKRUE EHHM	5	
3	734116401	SKIVE	4	
4	731231801	HEXAGON NUT	5	
5	725246251	SKRUE EHHM	1	
6	506599301	LED	1	
7	579596801	HÆVEARM	1	
8	584288604	SKIVE	2	
9	725245171	SKRUE EHHM	2	
10	506987501	JUSTERSTANG	1	
11	732211401	LOCK NUT	2	
12	506988201	FRIKOPPLINGSSTÅNG	1	
13	506834301	FJEDER	1	
14	506988401	REMSPÆNDER KPL	1	
15	588740401	REMSTRAMMER	1	
16	506946901	REMSKIVE	1	

17	725245571	SKRUE EHHM	1
18	734116441	SKIVE	1
19	732211801	LOCK NUT	1
20	506988601	FJEDER	1
21	506988801	PENDULUM	1
22	731232001	HEXAGON NUT	1
23	506989001	EKSPANSIONSTANK	1
24	590324701	TANKDÆKSEL KPL	1
25	505131102	SLANGEKLEMME	1

HYDROSTAT K46 EU

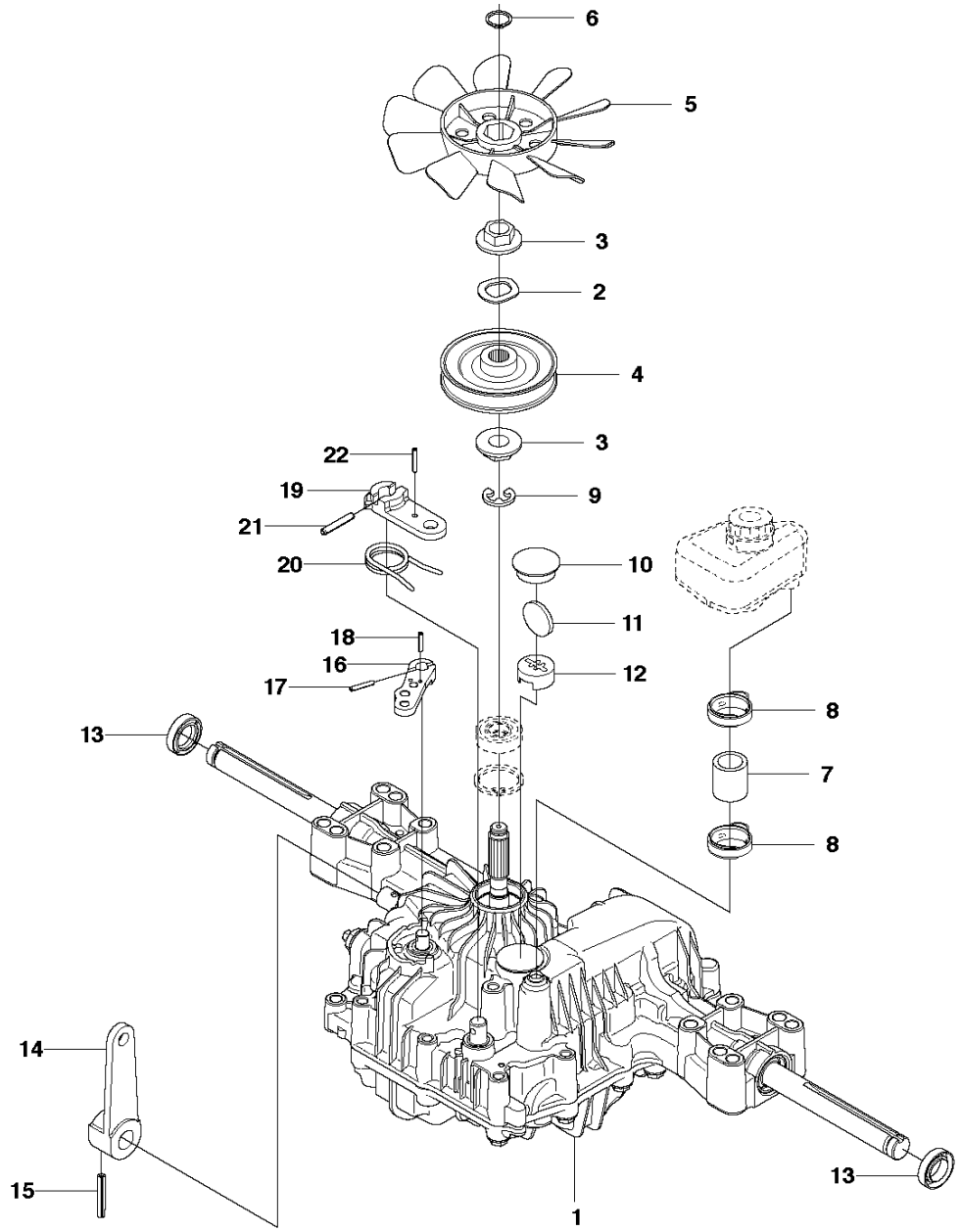

Reference	Artikelnummer	Varenavn	Antal	Kommentar
1	506986301	HYDROSTAT	1	
2	506986501	FJEDERSKIVE	1	
3	506986601	LGR.DIST	2	
4	502451901	REMSKIVE	1	
5	506986801	FAN	1	
6	735311500	SPORRING	1	
7	502451601	RØR	1	
8	505131102	SLANGEKLEMME	2	
9	535402807	KLEMME	1	
10	535402832	PROP	1	
11	505563901	MAGNET	1	
12	502452001	MAGNET HOLDER	1	
13	535402837	TÆTNING	2	
14	502453201	BETJENINGSARM	1	
15	586904601	PENNE	1	
16	535402817	HÆVEARM	1	

17	586904501	FJEDERSTIFT	1
18	535402833	STIFT	1
19	535402838	HÆVEARM	1
20	535402839	FJEDER	1
21	535402840	PIN RETAINING SCREW	1
22	535402841	STIFT	1

TRANSMISSION

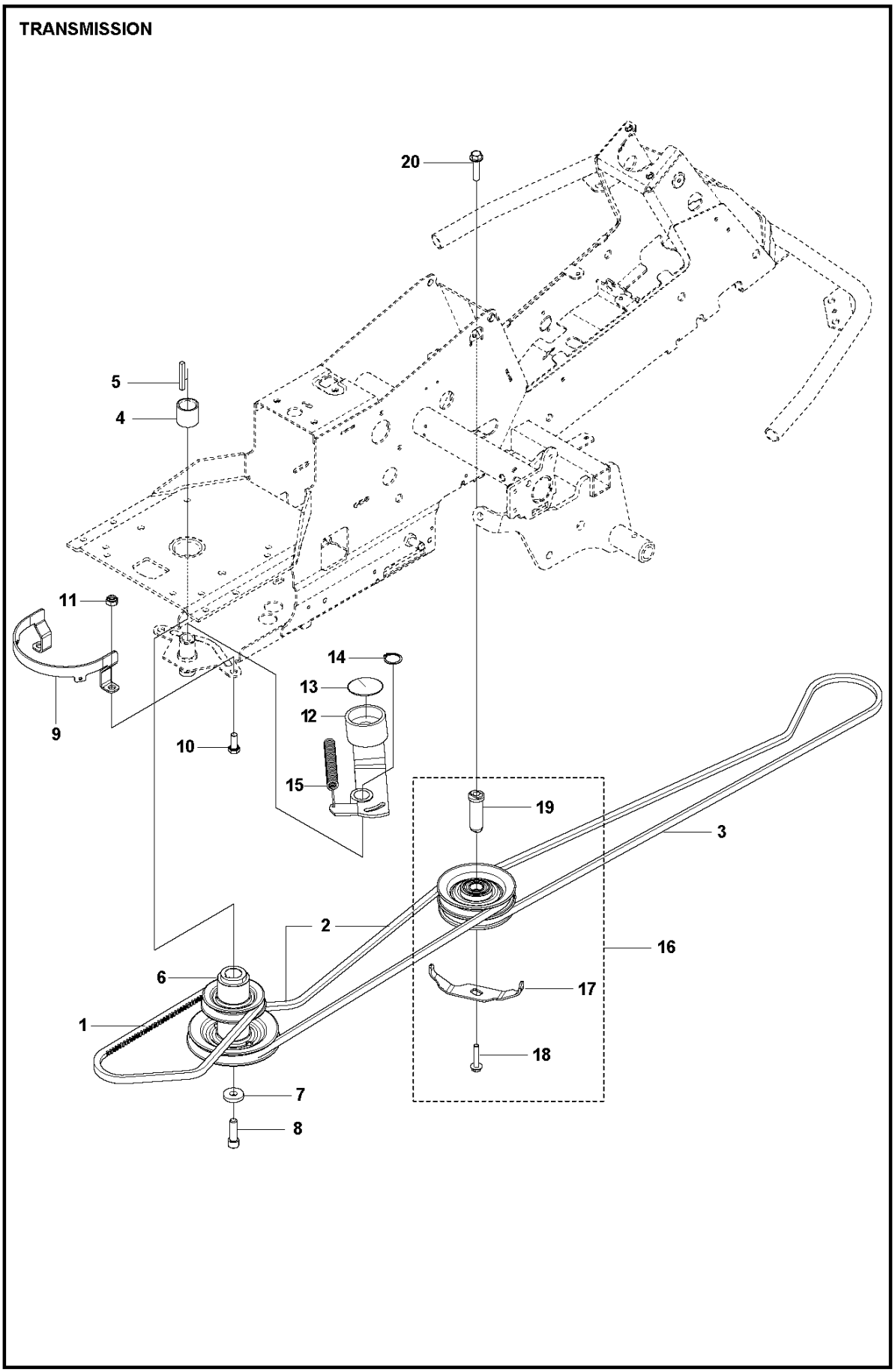

Reference	Artikelnummer	Varenavn	Antal	Kommentar
1	589531201	REM	1	
2	599675902	REM	1	
3	594977801	REM	1	
4	506509203	AFSTANDSBØSNING	1	
5	506555901	KILE	1	
6	535482401	REMSKIVE	1	
7	506597501	SKIVE	1	
8	506556002	SCREW UNC	1	
9	587425201	REMFØRER	1	
10	725249371	SKRUE EHHM	2	
11	732212051	MØTRIK	2	
12	535484401	REMSPÆNDER KPL	1	
13	535485001	TÆTNING	1	
14	735312600	SPORRING	1	
15	506665601	FJEDER	1	
16	581916301	REMSKIVE	1	

17	544405301	REMFØRER	1
18	586320401	SCREW	1
19	581916401	AKSEL	1
20	506675402	SKRUE EHHFM	1

STEERING

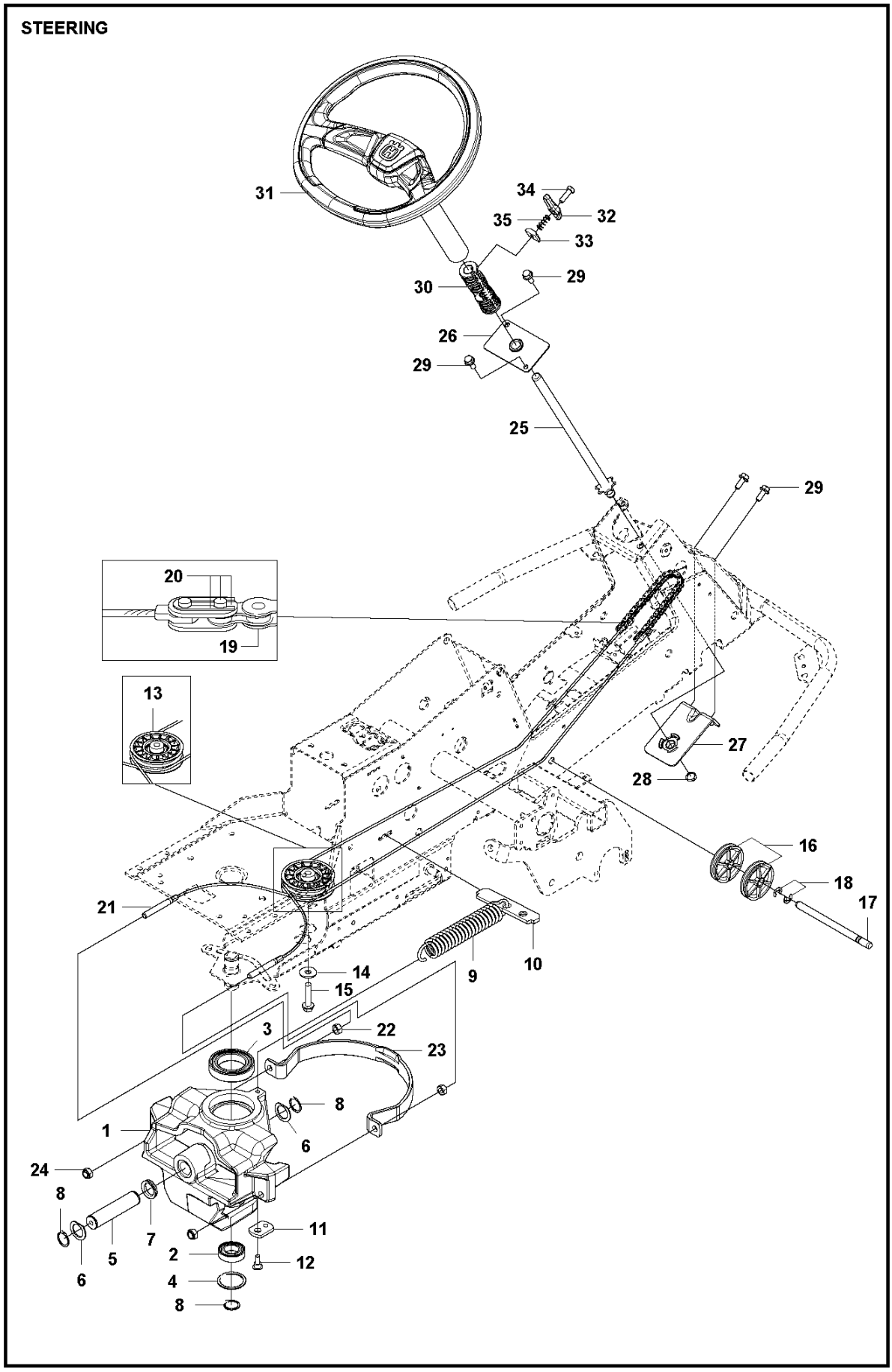
31
34
35
32
33
30
29
26
29
25
29
20
19
13
27
28
16
18
17
21
14
15
9
10
3
22
23
8
1
6
24
8
7
5
6
11
2
12
4
8

Reference	Artikelnummer	Varenavn	Antal	Kommentar
1	577659301	SPINDEL	1	
2	738210504	KUGLELEJE	1	
3	738211004	KUGLELEJE	1	
4	735314010	SPORRING	1	
5	506985901	SVINGAKSEL	1	
6	506773401	SKIVE	2	
7	740681421	V-RING	1	
8	735312600	SPORRING	3	
9	506671901	FJEDER	1	
10	590735401	FJEDERHOLDER	1	
11	506670801	LED	1	
12	506597401	SKRUE EHHFM	1	
13	576492501	REMSKIVE	1	
14	734117441	SKIVE	1	
15	506675403	SKRUE EHHFM	1	
16	506522401	SNORHJUL	2	

17	506539404	AKSEL	1
18	735311420	LÅSRING	2
19	506554601	KÆDE	1
20	506554701	SAMMENKOPLING	2
21	501604804	KABLAGE KPL	2
22	731232001	HEXAGON NUT	2
23	544427301	WIRESTYRARE	1
24	732212051	MØTRIK	2
25	593947201	RATAKSEL	1
26	584155601	FÆSTE	1
27	583899701	FÆSTE	1
28	735311700	SPORRING	1
29	506570104	SKRUE EHHFM	4
30	587080901	MEDBRINGER	1
31	593166104	RAT	1
32	593149501	HÅNDTAG	1
33	593605201	FIKSERINGSPLADE	1
34	593149401	STIFT	1

35	593868801	FJEDER	1

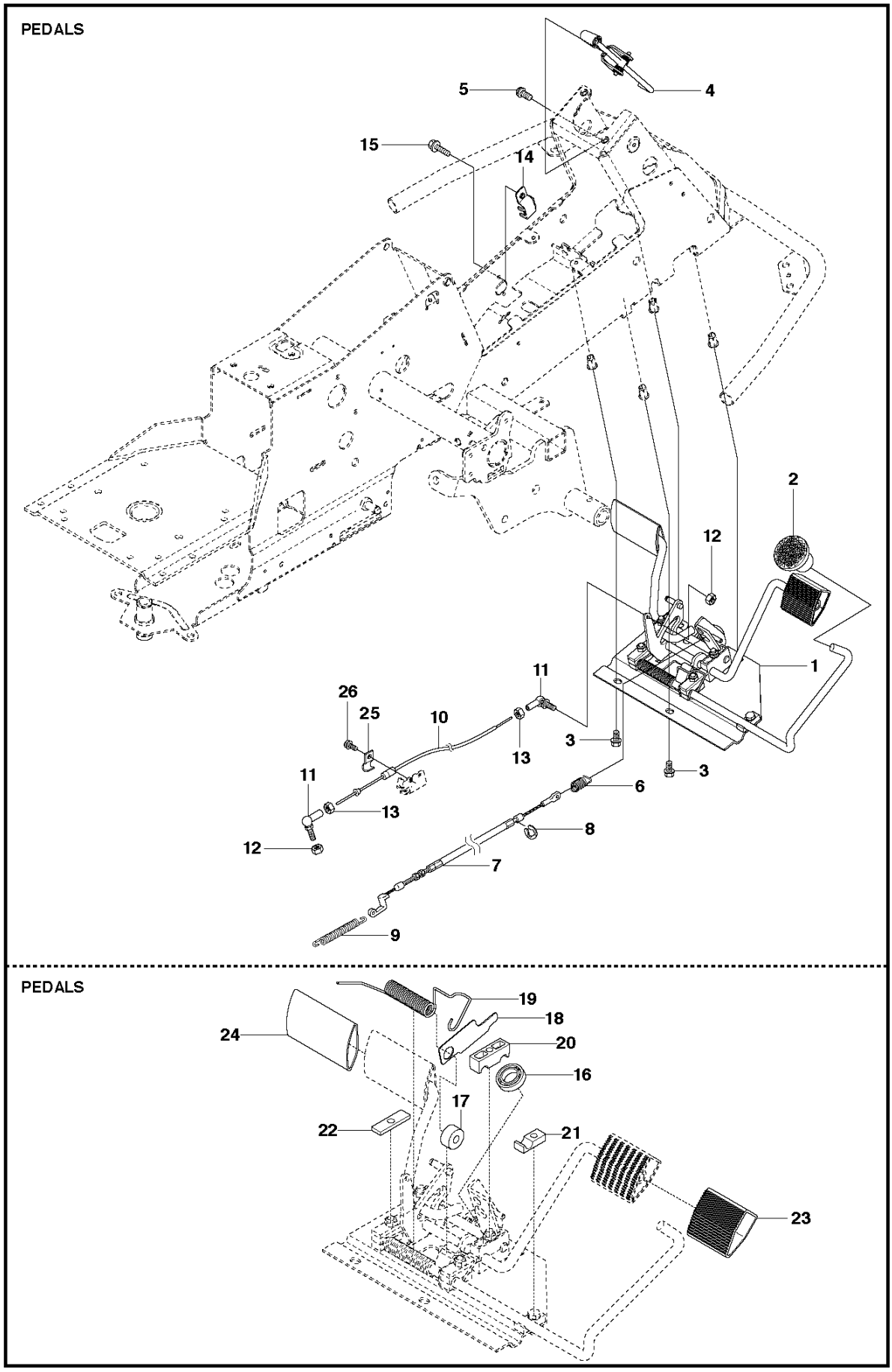
PEDALS
5
4
15
14
2
12
1
11
26
25
10
13
3
3
11
6
13
8
12
7
9
PEDALS
19
18
24
20
16
17
22
21
23

Reference	Artikelnummer	Varenavn	Antal	Kommentar
1	586969301	PEDALPLAD KPL	1	
2	586727401	KNOP	1	
3	506570104	SKRUE EHHFM	4	
4	544403101	BREMSEARM KPL	1	
5	725236461	SKRUE EHHFT	2	
6	506946301	BREMSEFJEDER	1	
7	506992701	BREMSE WIRE	1	
8	735310920	LÅSRING	1	
9	506535603	TRÆKFJEDER	1	
10	574411101	RELÆ	1	
11	578776801	KUGLELED	2	
12	732211601	LOCK NUT	2	
13	731231401	HEXAGON NUT	2	
14	522430801	FÆSTE	1	
15	725236461	SKRUE EHHFT	1	
16	738210204	KUGLELEJE	1	

17	535480201	RULLE	1
18	535480601	BESKYTTELSESPLADE	1
19	535480701	FJEDER	1
20	535480801	LEJEBLOK	4
21	535480901	LEJEBLOK	1
22	535481001	FORSTÆRKNINGSPLADE	1
23	586966401	PEDALGUMMI	1
24	586966402	PEDALGUMMI	1
25	506566501	KLEMME	1
26	725236461	SKRUE EHHFT	1

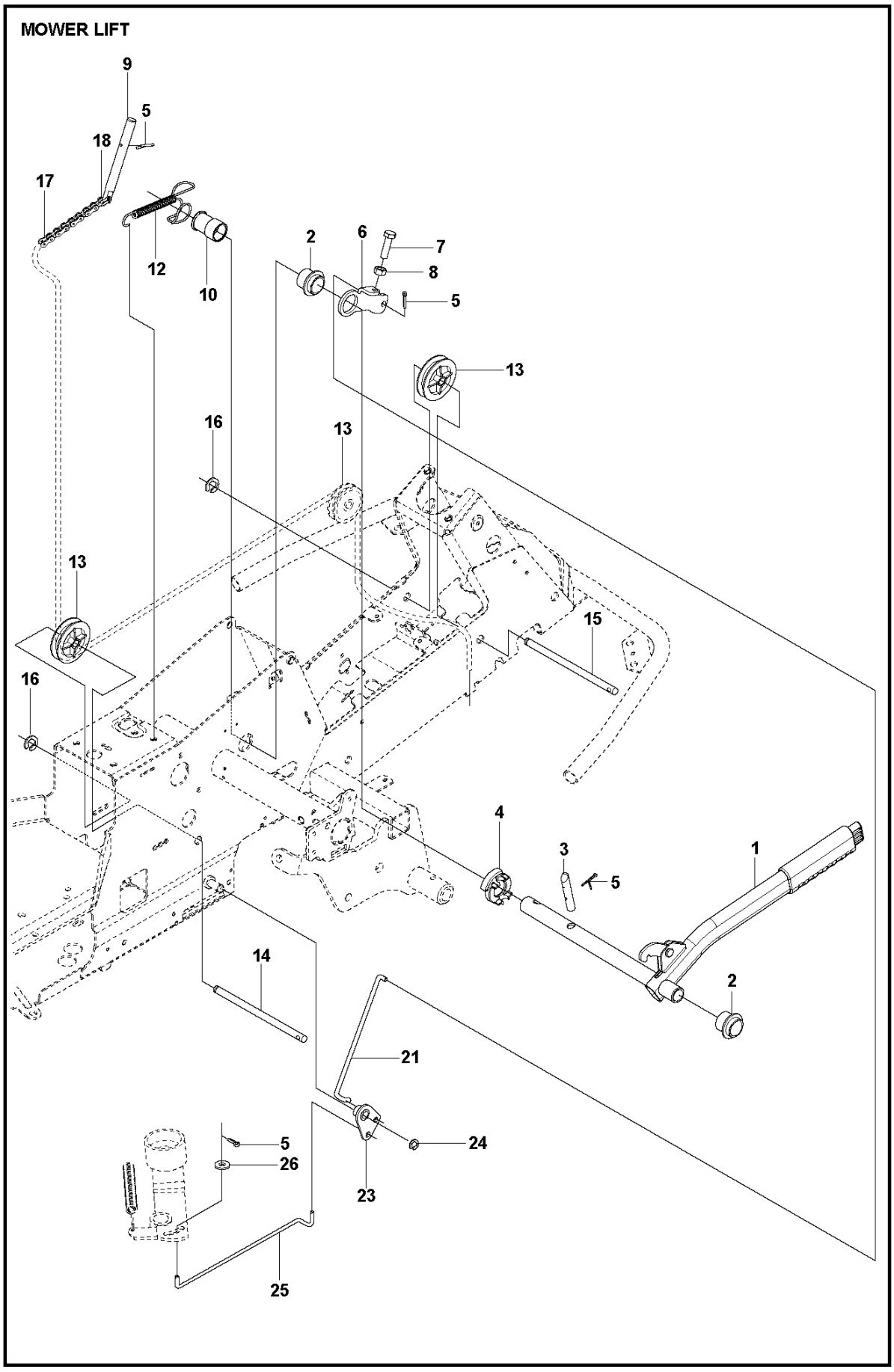
MOWER LIFT
9
5
18
17
12
10
2
6
7
8
5
13
16
13
13
15
16
4
3
5
1
2
14
21
5
26
24
23
25

Reference	Artikelnummer	Varenavn	Antal	Kommentar
1	590880601	LØFTEHÅNDTAG KPL	1	
2	588926901	LEJE	1	
3	525406601	PENNE	1	
4	588927101	MODHOLD	1	
5	721618301	SPLIT PIN	4	
6	588927001	LØFTEARM	1	
7	725249751	SCREW	1	
8	731232001	HEXAGON NUT	1	
9	588927401	LED	1	
10	588927301	MODHOLD	1	
12	588927501	FJEDER	1	
13	506905601	OFFSET PULLEY	2	
14	582871901	AKSEL	1	
15	582871902	AKSEL	1	
16	735311820	LÅSRING	2	
17	506554609	KÆDE	1	

18	506554701	SAMMENKOPLING	1
21	544456901	KOBLINGSSTANG	1
23	544378601	LED	1
24	735311420	LÅSRING	1
25	544448801	KOBLINGSSTANG	1
26	734116441	SKIVE	1

ADJUSTER HEIGHT

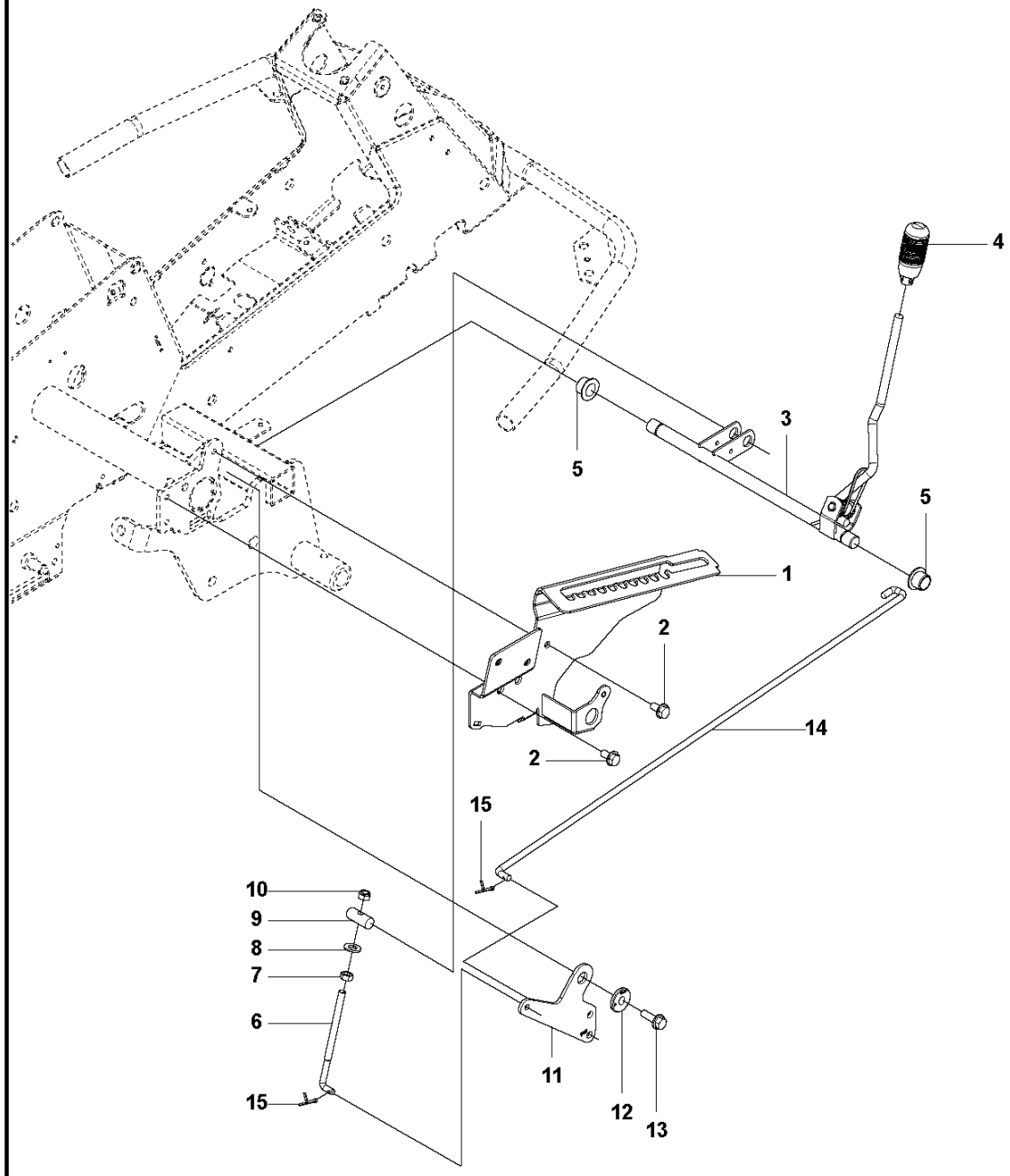

Reference	Artikelnummer	Varenavn	Antal	Kommentar
1	594701302	FÆSTE	1	
2	506570103	SKRUE EHHFM	2	
3	577999901	JUSTERING	1	
4	588164101	HÅNDTAG	1	
5	584871302	LEJE	2	
6	506908201	HEIGHT ROD	1	
7	731231801	HEXAGON NUT	1	
8	734117201	SKIVE	1	
9	506784601	PENNE	1	
10	732211801	LOCK NUT	1	
11	578040701	LED	1	
12	584288604	SKIVE	1	
13	506570105	SKRUE EHHFM	1	
14	544227001	KOBLINGSSTANG	1	
15	721618301	SPLIT PIN	2	

CONTROL UNIT

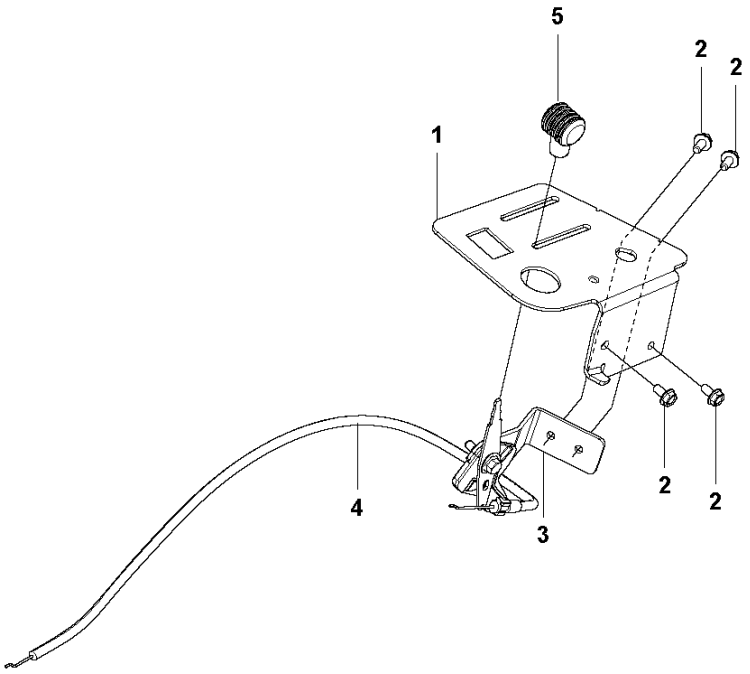

Reference	Artikelnummer	Varenavn	Antal	Kommentar
1	578033101	STØTTE	1	
2	535475212	SKRUE EHHFM	4	
3	578023501	GASREGULATOR	1	
4	544301701	KABEL	1	
5	506889101	KNOP	1	

R 214C
ENGINE

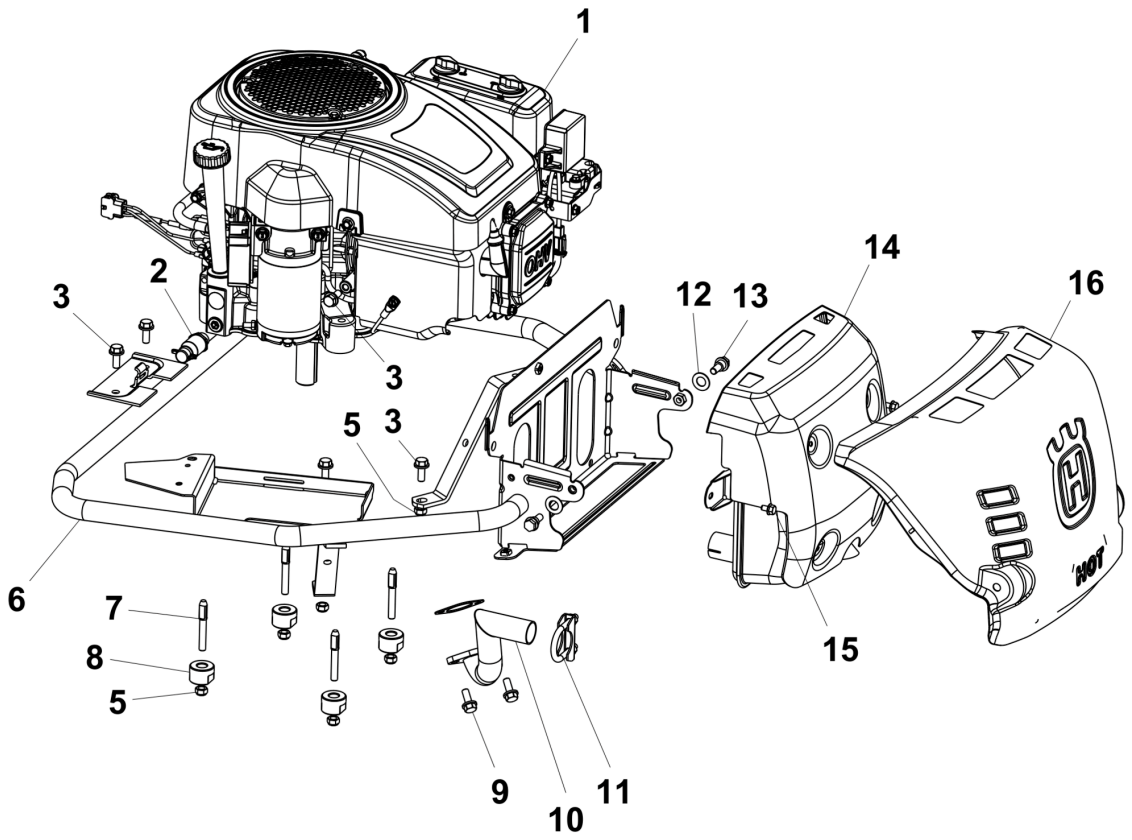

Reference	Artikelnummer	Varenavn	Antal	Kommentar
1	529666002	MOTOR	1	Up to S/N 20230600051
1	529666003	MOTOR	1	From S/N 20230600052
2	532428287	PROP	1	
3	506570104	SKRUE EHHFM	5	
5	732211801	LOCK NUT	6	
6	529905701	MOTORRAMMA	1	
7	578207502	STUD SCREW	4	
8	529344601	AFSTANDSSKIVE	4	
9	546866601	BOLT	2	
10	529361601	UDSTØDNINGSRØR	1	
11	501152201	CLAMP ASSY	1	
12	506839401	FJEDERSKIVE	2	
13	506597401	SKRUE EHHFM	2	
14	577813601	LYDDÆMPER	1	
15	725236461	SKRUE EHHFT	2	
16	577818502	VARMESKJOLD	1	

FUEL SYSTEM

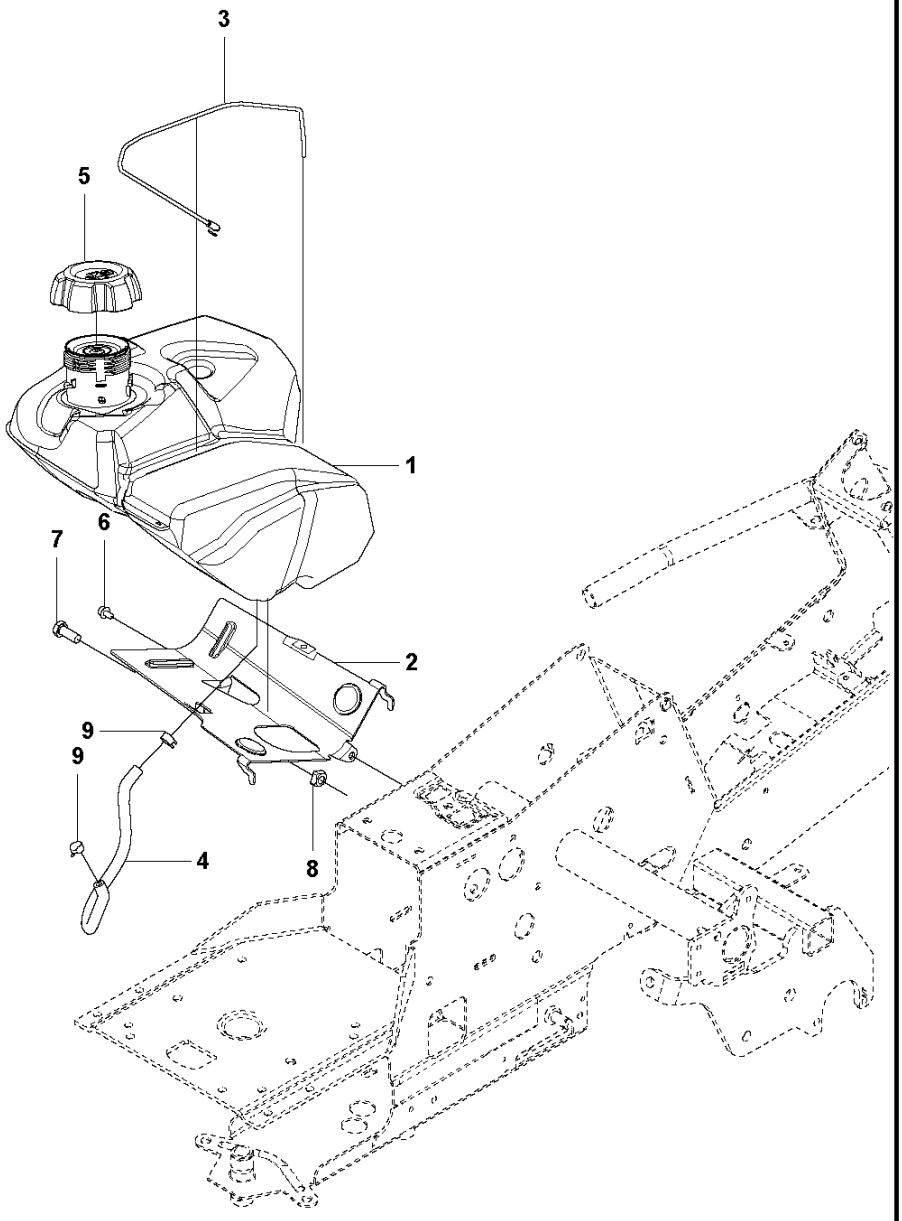

Reference	Artikelnummer	Varenavn	Antal	Kommentar
1	577915001	BENZINTANK	1	
2	578053801	FÆSTE	1	
3	578261501	KABEL	1	
4	504800010	BENZINSLANGE	1	
5	584248702	FUEL CAP	1	
6	725236461	SKRUE EHHFT	1	
7	725249371	SKRUE EHHM	1	
8	732211601	LOCK NUT	1	
9	535469701	HOSE BRACE	2	

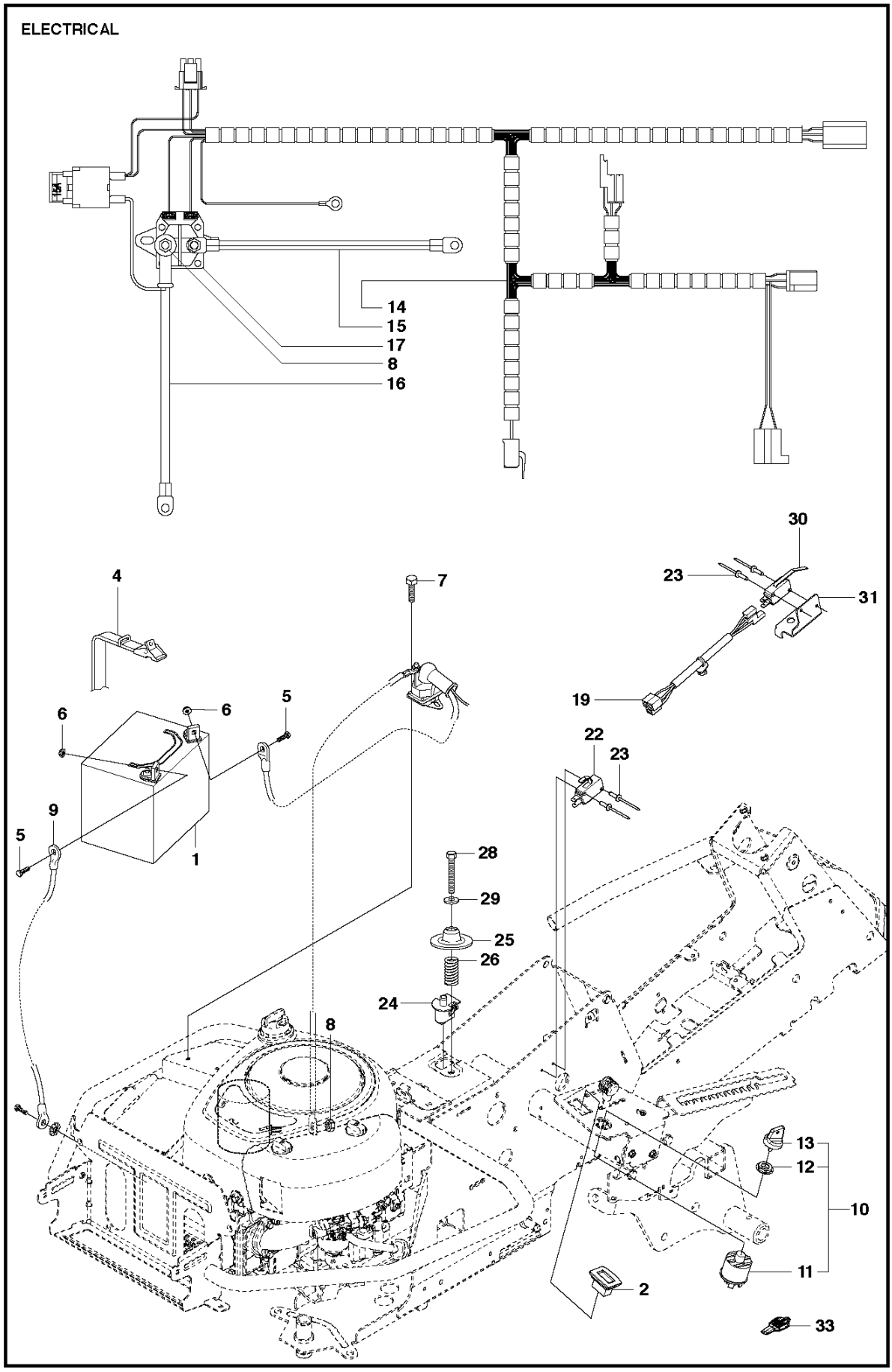
ELECTRICAL
14
15
17
8
16
30
23
31
19
4
7
6
6
5
22
23
9
5
1
28
29
25
26
24
8
13
12
10
11
2
33

Reference	Artikelnummer	Varenavn	Antal	Kommentar
1	547853701	BATTERI	1	
2	587764301	TIMETÆLLER	1	
4	506836802	REM	1	
5	522622101	SKRUE EHHM	2	
6	522624301	MØTRIK	2	
7	725236461	SKRUE EHHFT	1	
8	506899801	MØTRIK	3	
9	576183801	KABEL	1	
10	544442101	TÆNDINGSLÅS	1	
11	544442201	TÆNDINGSLÅS	1	
12	544442301	MØTRIK	1	
13	544442401	STARTNØGLE	1	
14	578338301	LEDNING	1	
15	576183901	KABEL	1	
16	586223901	KABEL	1	
17	544439801	RELAY	1	

19	576185401	LEDNING	1
22	574316101	AFBRYDER	1
23	544440701	RIVET	4
24	506909601	AFBRYDER	1
25	506909701	FJEDERSKIVE	1
26	544441201	FJEDER	1
28	725246451	SKRUE EHHM	1
29	734116401	SKIVE	1
30	574316101	AFBRYDER	1
31	544415701	FÆSTE	1
33	586379401	HÆVEARM	1

COVER – 1

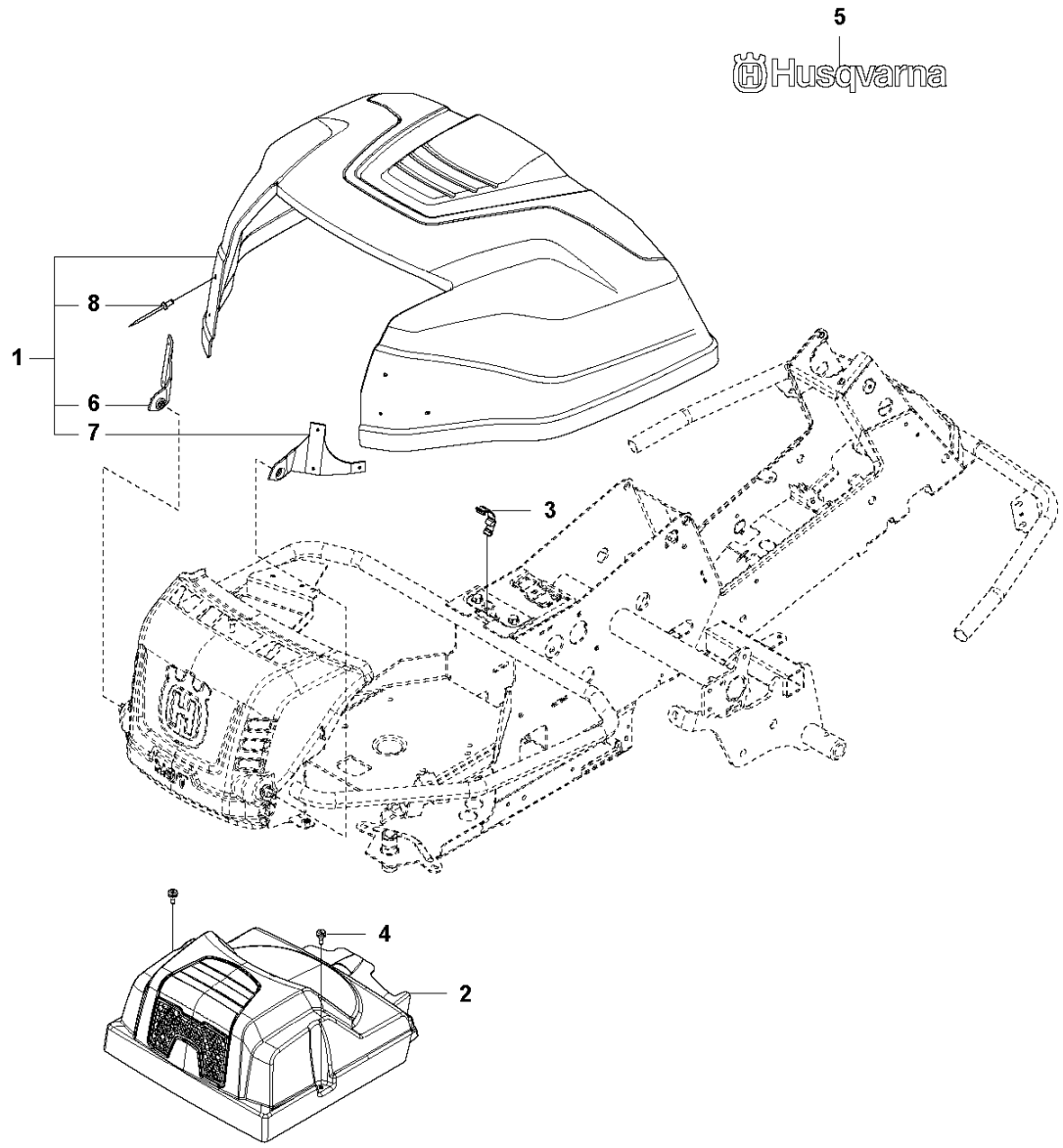

Reference	Artikelnummer	Varenavn	Antal	Kommentar
1	577614902	MOTORKAPPE KPL	1	
2	578261304	AFDÆKNING	1	
3	588462803	SNAPLÅS	1	
4	574856201	SCREW	2	
5	577062001	MÆRKAT	2	
6	578116501	HÆNGSEL	1	
7	578116502	HÆNGSEL	1	
8	722795402	RIVET	6	

COVER – 2

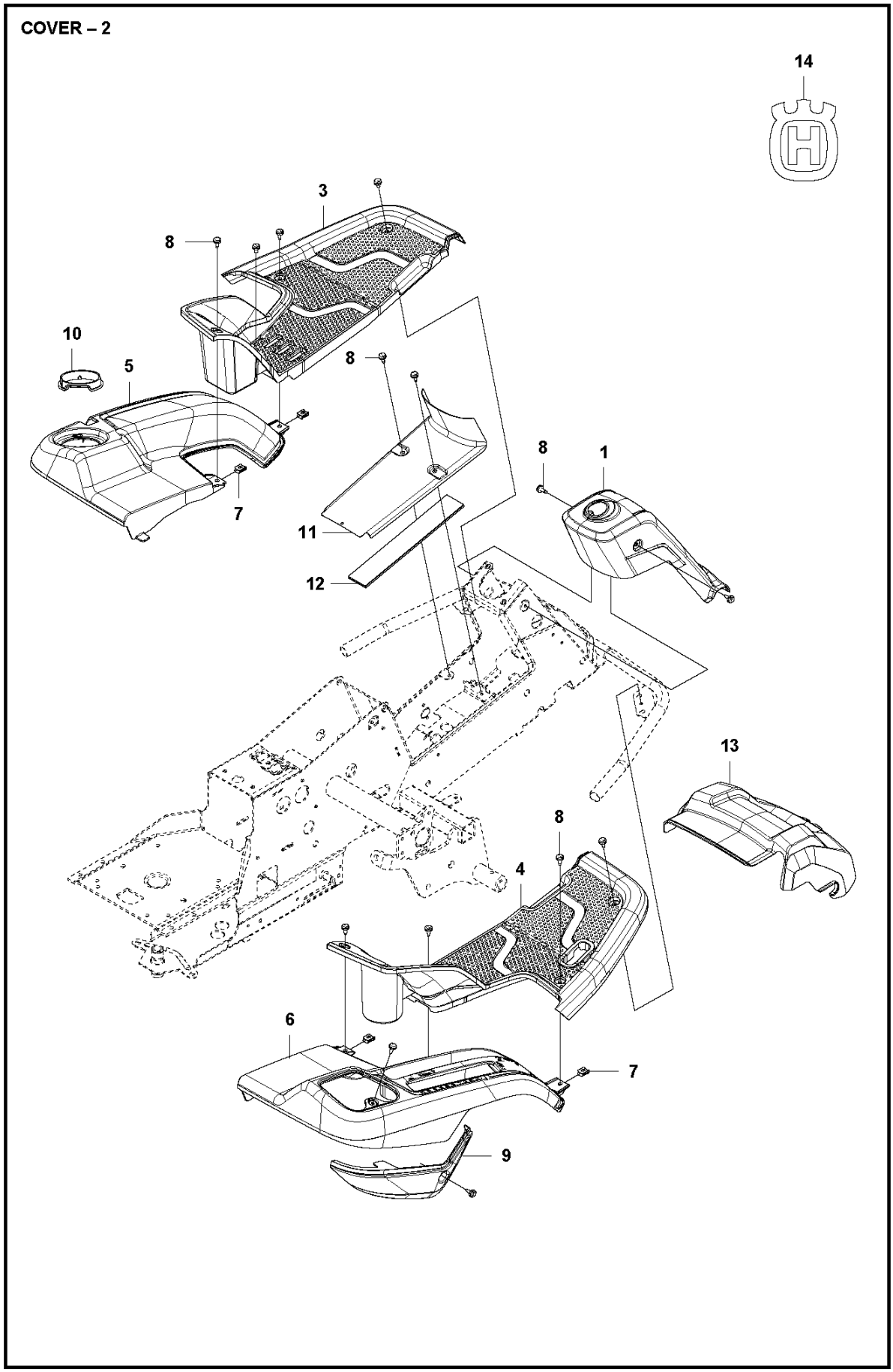

Reference	Artikelnummer	Varenavn	Antal	Kommentar
1	577615801	DÆKSEL	1	
3	577729301	DÆKSEL	1	
4	577729401	DÆKSEL	1	
5	577729501	SKÆRM	1	
6	577729601	SKÆRM	1	
7	535429101	FJEDERMØTRIK	4	
8	544400501	SCREW	14	
9	577737501	RELÆDÆKSEL	1	
10	577764501	LOCK NUT	1	
11	544239201	DÆKSEL	1	
12	584260101	MÅTTE	1	
13	578776301	AGGREGATKAPPE	1	
14	576973401	MÆRKAT	1	

COVER – 3

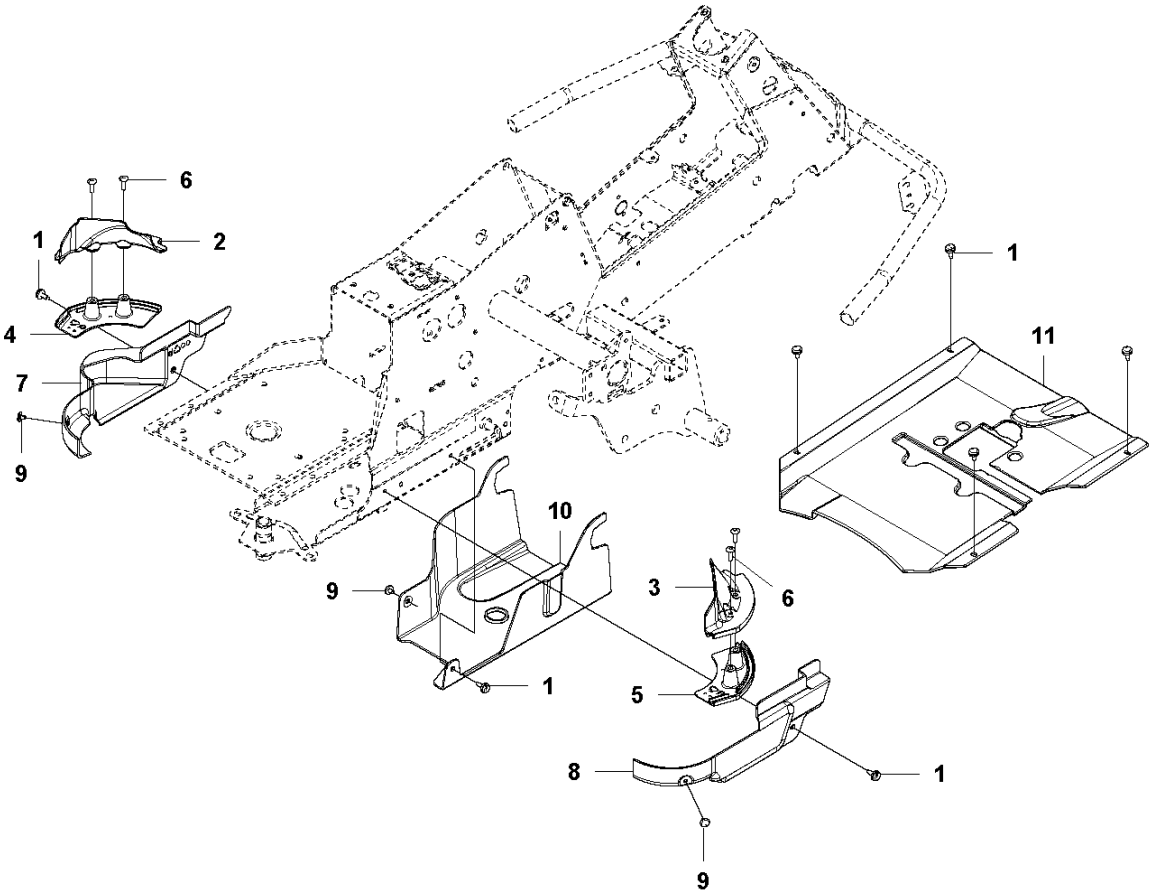

Reference	Artikelnummer	Varenavn	Antal	Kommentar
1	544400501	SCREW	7	
2	510222501	REMDÆKSEL	1	
3	510222502	REMDÆKSEL	1	
4	510222701	REMDÆKSEL	1	
5	510222702	REMDÆKSEL	1	
6	535425802	SKRUE IHPANM	4	
7	510222303	REMDÆKSEL	1	
8	510222401	REMDÆKSEL	1	
9	522557301	SCREW	3	
10	510442001	REMDÆKSEL	1	
11	510436203	REMDÆKSEL	1	

SEAT

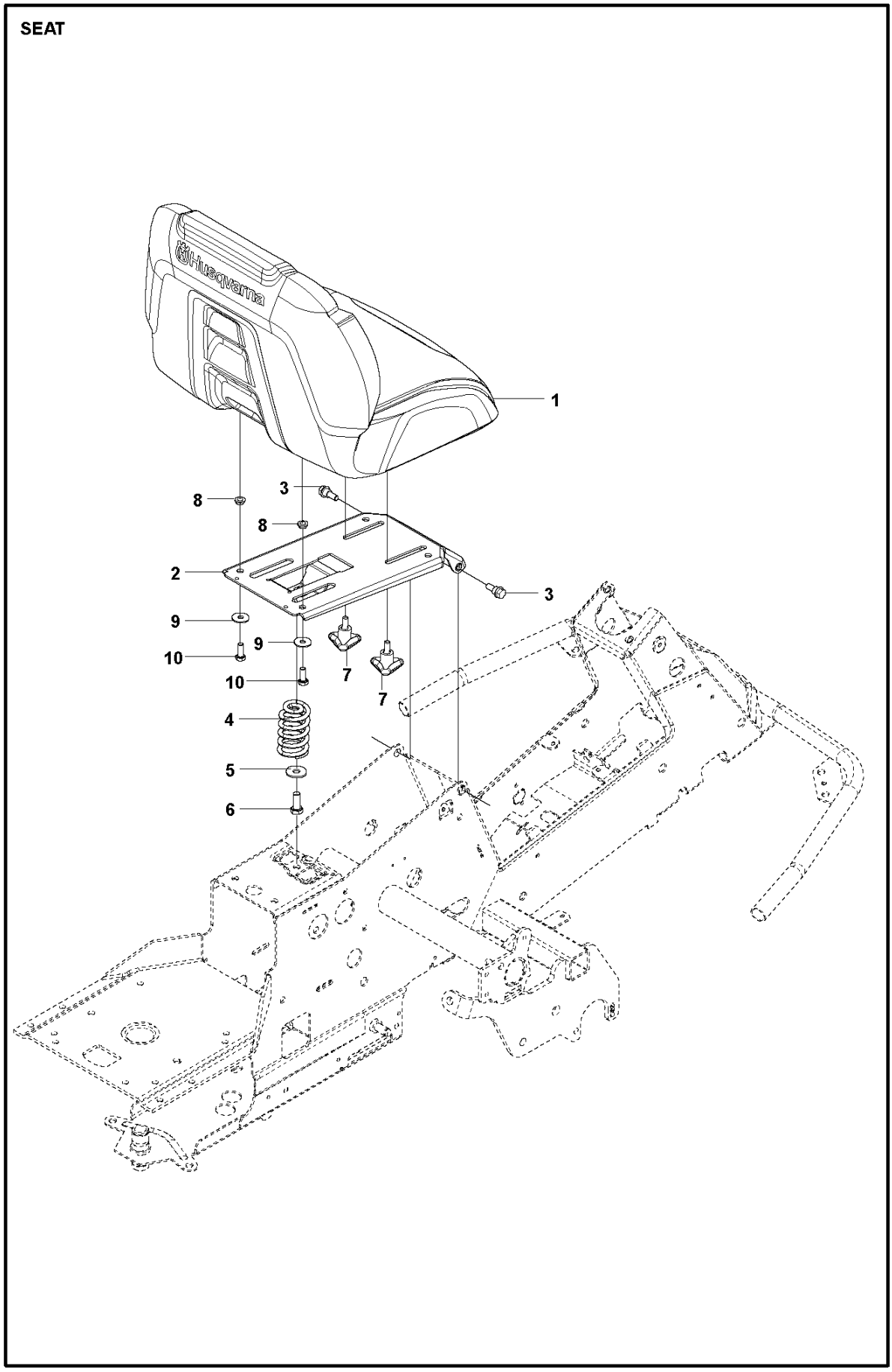

Reference	Artikelnummer	Varenavn	Antal	Kommentar
1	589345701	SÆDE	1	
2	501131501	SÆDEFÆSTE KPL	1	
3	506597401	SKRUE EHHFM	2	
4	506915301	TRYKFJEDER	1	
5	734117441	SKIVE	1	
6	725249371	SKRUE EHHM	1	
7	585065202	KNOP	2	
8	506565301	BUSHING	2	
9	734116441	SKIVE	2	
10	725245171	SKRUE EHHM	2	

WHEELS AND TIRES

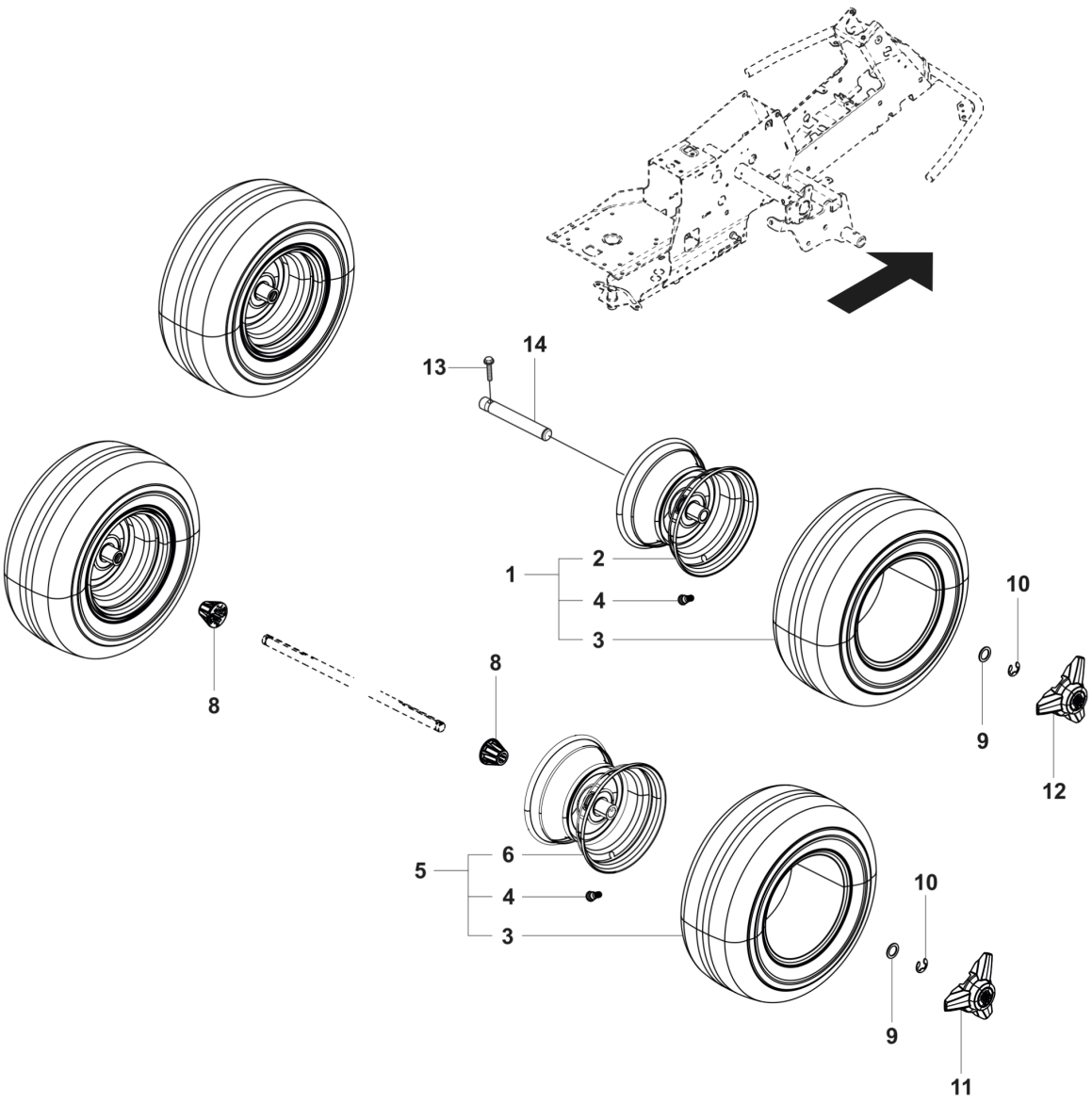

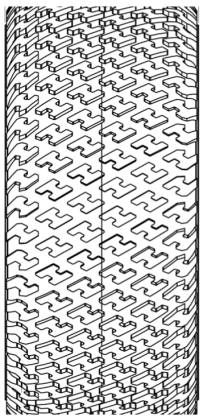

TURF GRIP PRO
Husqvarna Original tyre

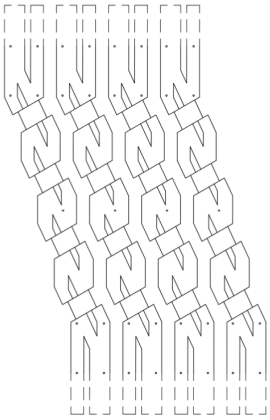

TURF TRAC

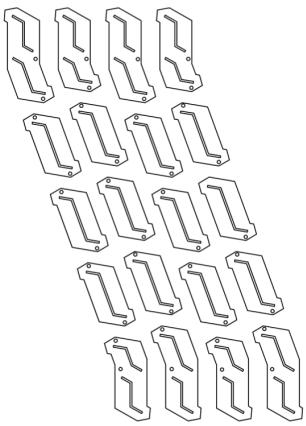

TURF MASTER

Reference	Artikelnummer	Varenavn	Antal	Kommentar
1	523012202	HJUL	2	Front, Turf Grip Pro
2	523034501	FÆLG	2	
3	535460001	DÆK	4	Turf Grip Pro
3	531339501	DÆK	4	Turf Trac
3	531339502	DÆK	4	Turf Master
4	506574301	VENTIL KPL	4	
5	523012602	HJUL	2	Rear, Turf Grip Pro
6	523034801	FÆLG	2	
8	599513501	AFSTANDSSKIVE	2	Rear
9	506504805	SKIVE	4	
10	506899001	LÅSRING	4	
11	544353501	NAVKAPSEL	2	
12	544353502	NAVKAPSEL	2	
13	725245961	SKRUE EHHFT	2	M8x40
14	535470801	HJULAKSEL	2	

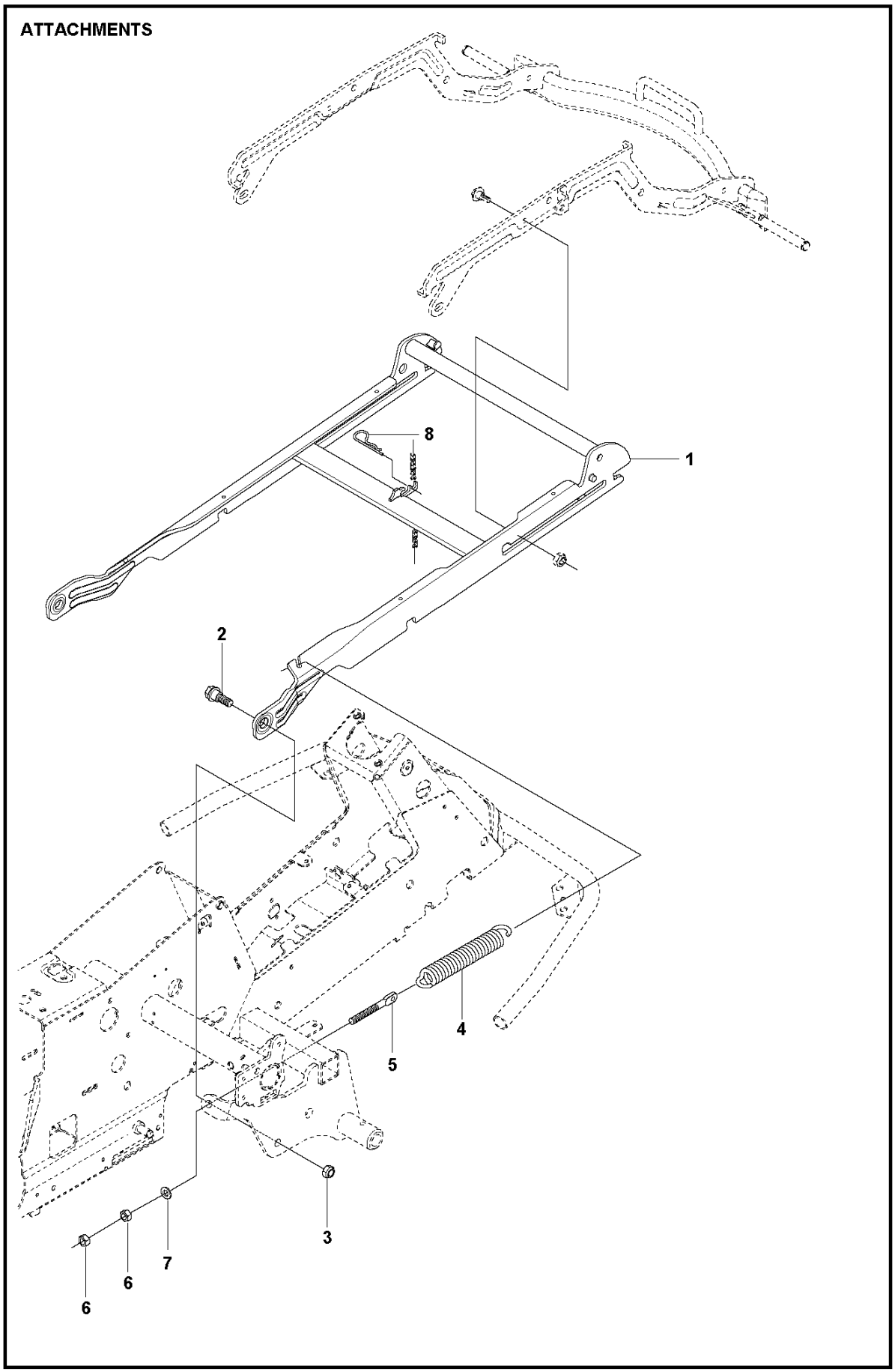
ATTACHMENTS
8
1
2
4
5
3
7
6
6

Reference	Artikelnummer	Varenavn	Antal	Kommentar
1	578177401	REDSKABSRAMME	1	
2	506895801	COLLAR SCREW	2	
3	732252201	FLANGELÅSEMØTRIK	2	
4	506837601	FJEDER	2	
5	506837701	RING BOLT	2	
6	731232051	HEXAGON NUT	4	
7	734117201	SKIVE	2	
8	721680251	SPRING COTTER	1	

DECALS

1

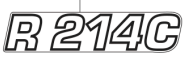

2

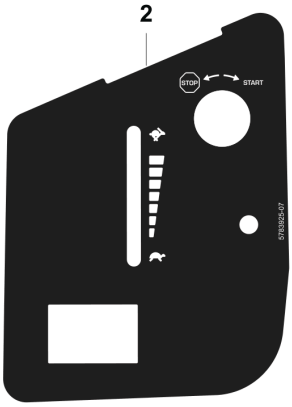

3

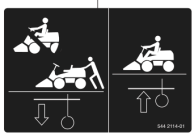

4

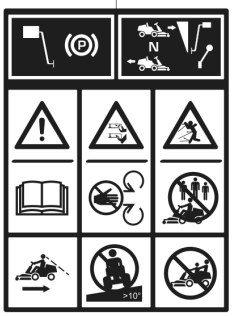

5

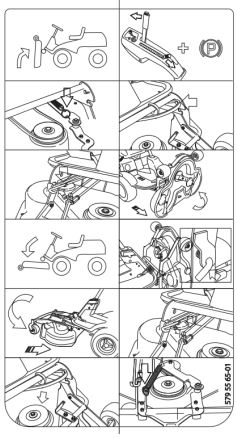

6



7



8



Reference	Artikelnummer	Varenavn	Antal	Kommentar
1	578364519	MÆRKAT	2	
2	578392507	MÆRKAT	1	
3	544211401	MÆRKAT	2	
4	582570001	MÆRKAT	1	
5	579556501	MÆRKAT	1	
6	546284002	MÆRKAT	1	
7	577062001	MÆRKAT	2	
8	576973401	MÆRKAT	1	

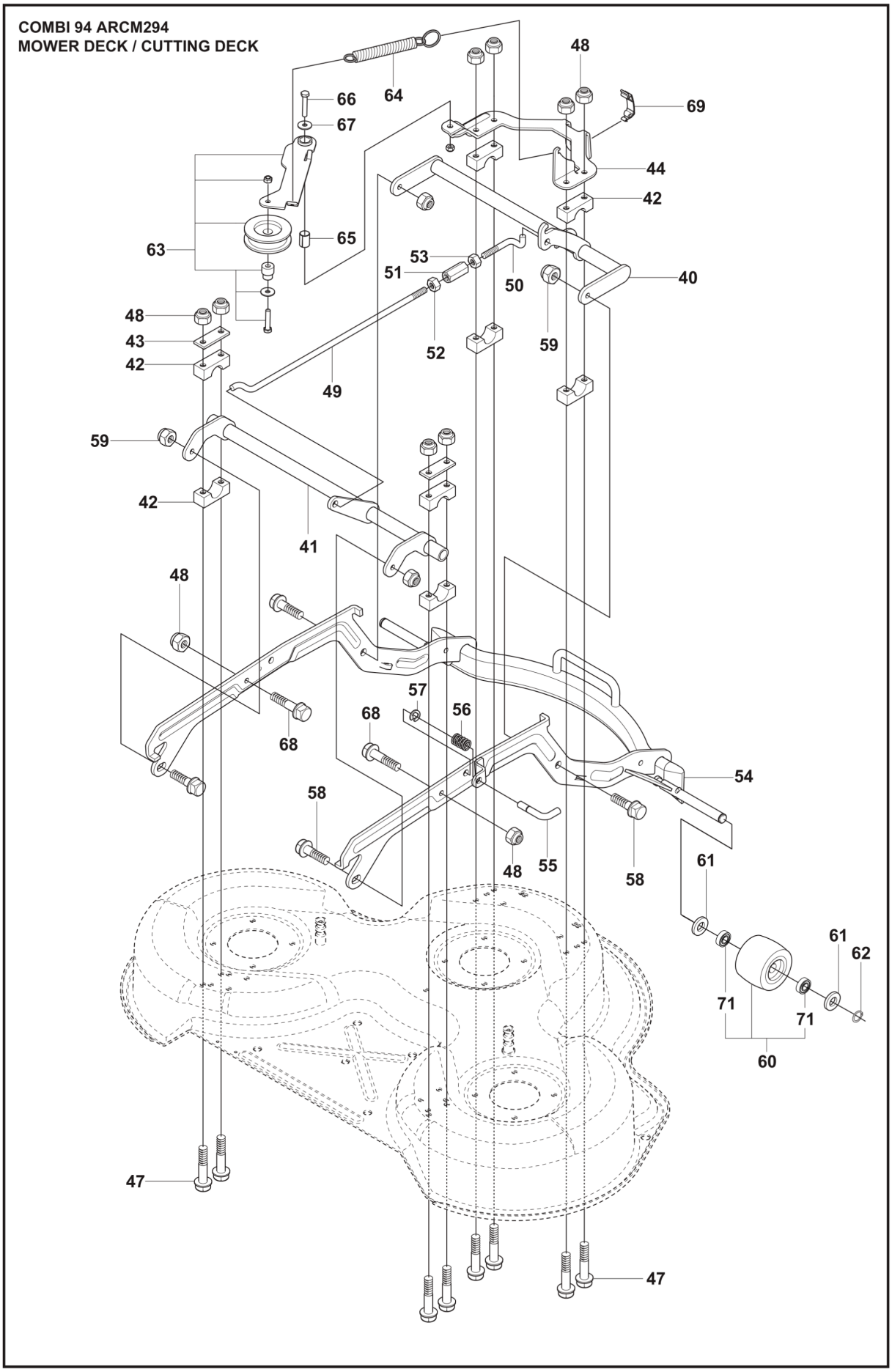
COMBI 94 ARCM294
MOWER DECK / CUTTING DECK
48
64
66
67
69
44
42
63
65
53
51
50
40
48
43
42
52
59
49
59
42
41
48
57
56
68
68
54
58
48
55
58
61
61
62
71
71
60
47
47

Reference	Artikelnummer	Varenavn	Antal	Kommentar
40	544220701	CROSS BAR	1	Front
41	584952001	CROSSBAR	1	Rear
42	506869601	LEJE	8	
43	506813801	REINFORCING PLATE	2	
44	578856101	FÆSTE	1	
47	725246151	SKRUE EHHM	8	M8x50
48	732211801	LOCK NUT	1	M8
49	544226901	PARALLELSTANG	2	
50	544451401	PARALLELSTANG	1	
51	544451501	JUSTERSTANG	1	
52	506897601	MØTRIK	1	
53	731232001	HEXAGON NUT	1	M10
54	578177801	AGGREGATRAMME	2	
55	544213901	LÅSESTIFT	1	
56	544214101	FJEDER	1	
57	735311320	LÅSRING	12	

58	506597401	SKRUE EHHFM	4	M8x23
59	732211801	LOCK NUT	12	M8
60	506963001	HJUL KPL	3	With bearing
61	535464101	SKIVE	4	
62	735311700	SPORRING	1	
63	597524501	REMSPÆNDER KPL	1	Use up to SN: 20201200000
63	593996601	REMSPÆNDER KPL	1	Use from SN: 20201200001
64	599661201	FJEDER	1	
65	506992001	RØR	1	26mm, Use up to SN: 20201200000
65	593992601	RØR	1	53 mm, Use from SN: 20201200001
66	725246351	SKRUE EHHM	1	M8x60, Use up to SN: 20201200000
66	725246651	SCREW	1	M8x75, Use from SN: 20201200001
67	734116441	SKIVE	3	SRKB 8.4x25x2
68	544362401	SCREW	3	M8x23
69	588462803	SNAPLÅS	1	
71	738210204	KUGLELEJE	2	