2026-11-03

Husqvarna R115C



ENGINE

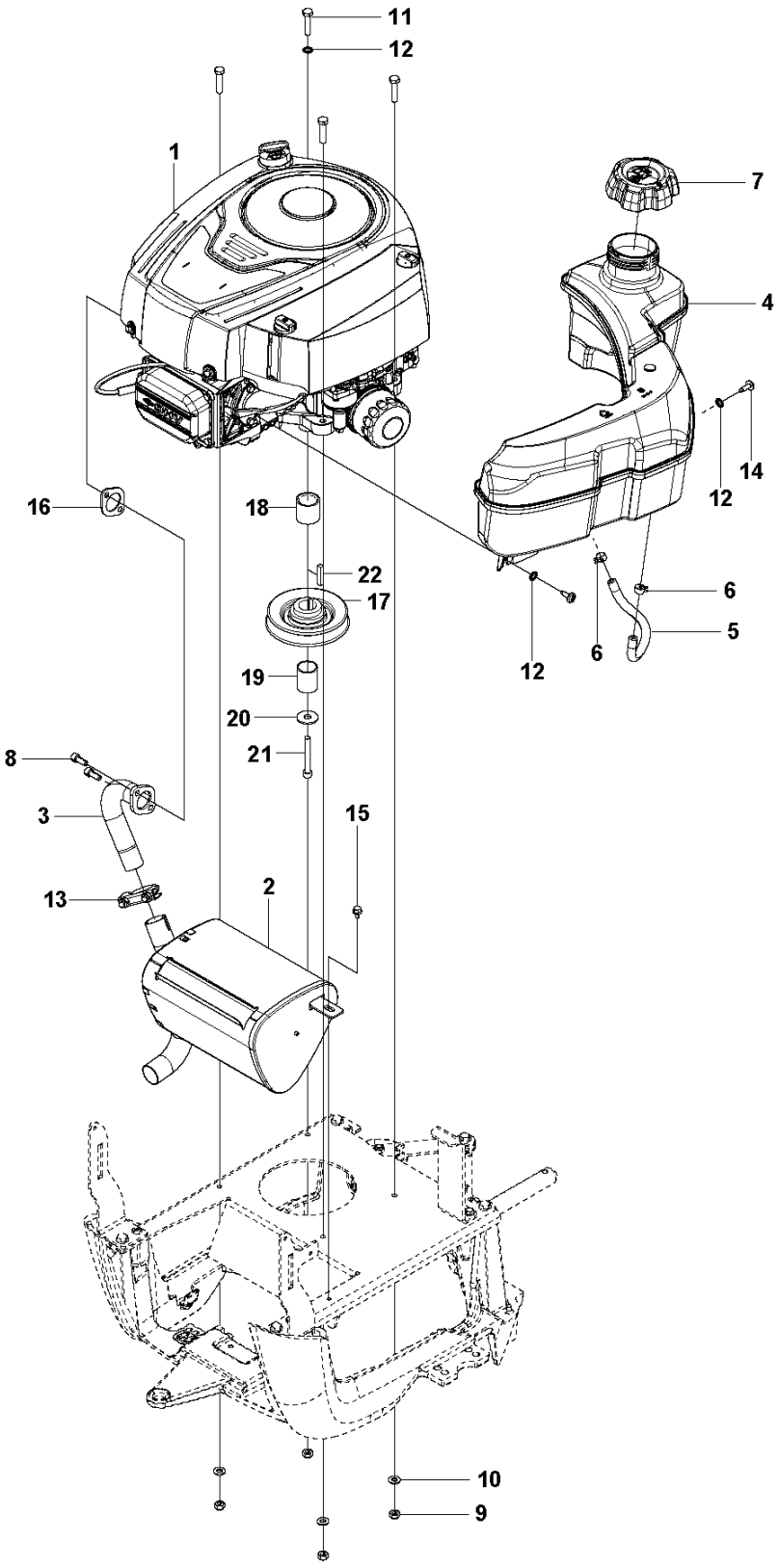

Reference	Artikelnummer	Varenavn	Antal	Kommentar
1	580375002	MOTOR	1	For 967252702
1	580375001	MOTOR	1	For 967252701
2	580735501	LYDDÆMPER KPL	1	
3	580376601	MELLEMSTYKKE	1	
4	580541102	BENZINTANK	1	
5	504800013	BENZINSLANGE	1	
6	535469701	HOSE BRACE	2	
7	532439645	FUEL CAP	1	For 967252701
7	584248702	FUEL CAP	1	For 967252702
8	506556301	SCREW UNC	2	
9	732211801	LOCK NUT	4	
10	734116401	SKIVE	3	
11	725245751	SCREW	4	
12	735216400	LÅSESKIVE	1	For 967252701
12	735216401	LÅSESKIVE	3	For 967252702
13	506668401	CLAMP ASSY	1	For 967252701

13	501152201	CLAMP ASSY	1	For 967252702
14	544400401	SCREW	1	
15	725236461	SKRUE EHHFT	2	
16	506914501	PAKNING	1	
17	522827601	REMSKIVE	1	
18	506509202	AFSTANDSBØSNING	2	
19	574412002	RØR	1	
20	506597501	SKIVE	1	
21	506556002	SCREW UNC	1	
22	506555902	KILE	1	

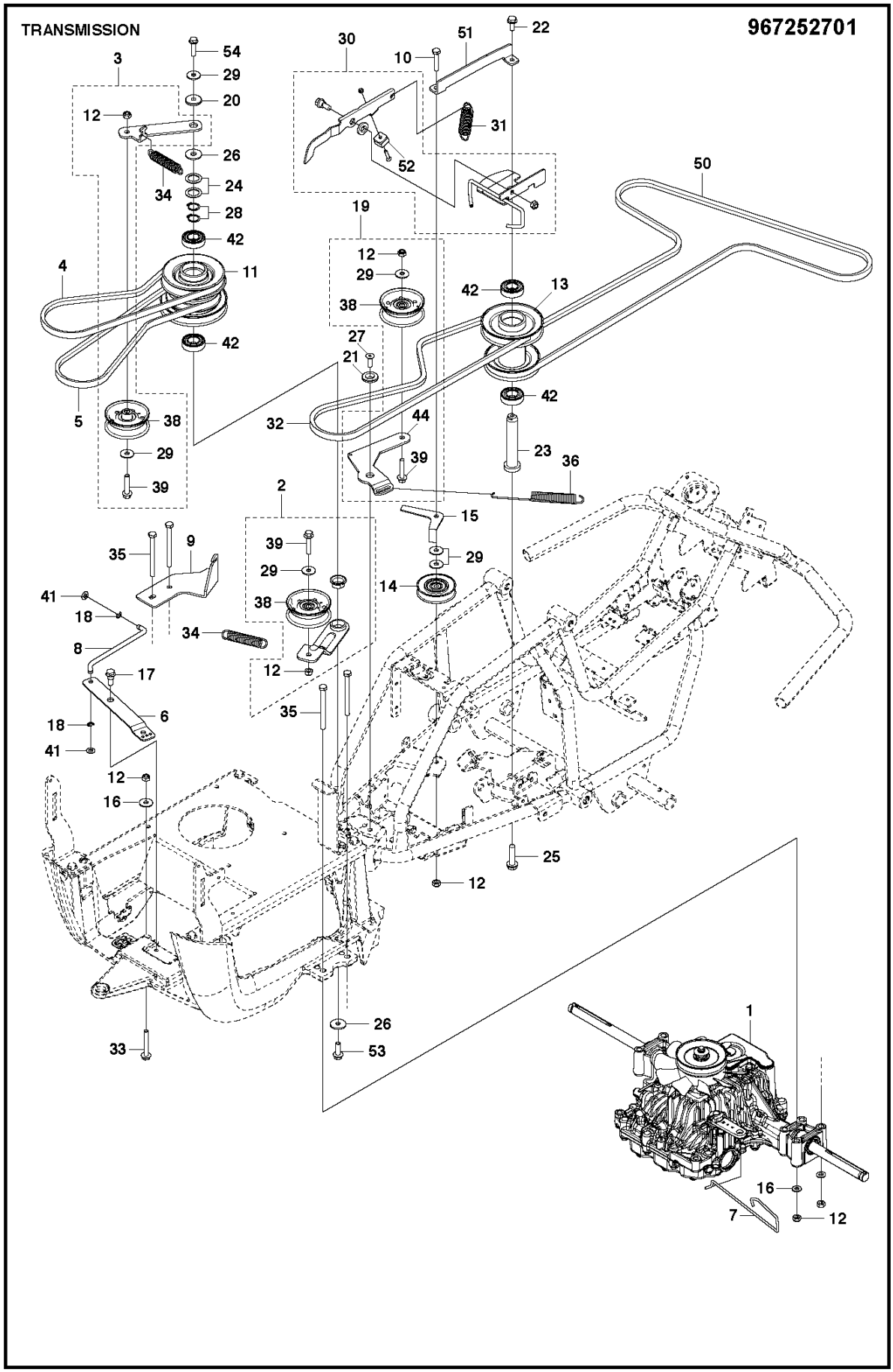
TRANSMISSION
967252701
3
54
29
20
12
26
34
24
28
42
4
11
42
5
38
29
39
30
51
22
10
31
52
50
19
12
29
38
42
13
27
21
42
32
44
39
23
36
2
15
29
14
39
29
38
34
12
35
9
35
41
18
8
17
6
18
41
12
16
33
26
53
25
12
1
16
7
12

Reference	Artikelnummer	Varenavn	Antal	Kommentar
1	585235201	HYDROSTAT	1	
2	580279001	REMSPÆNDER KPL	1	
3	580278701	REMSPÆNDER KPL	1	
4	589563101	REM	1	
5	580280401	REM	1	
6	580277801	STAG	1	
7	580374901	ARM	1	
8	580291101	LED	1	
9	580291201	FÆSTE	1	
10	725245951	SKRUE EHHM	1	
11	581738501	REMSKIVE	1	
12	732211801	LOCK NUT	5	
13	581740201	REMSKIVE	1	
14	506946901	REMSKIVE	1	
15	577418501	FÆSTE	1	
16	734116401	SKIVE	4	

17	506597401	SKRUE EHHFM	1
18	735311020	LÅSRING	2
19	522603301	REMSTRAMMER	1
20	574874101	SKIVE	1
21	581765201	SKIVE	1
22	506570104	SKRUE EHHFM	1
23	574259801	AKSEL	1
24	506504805	SKIVE	2
25	506675402	SKRUE EHHFM	1
26	734117441	SKIVE	1
27	725645301	SKRUE IHCSFM	1
28	735312200	SPORRING	2
29	734116441	SKIVE	4
30	581739401	BREMSE KPL	1
31	575928901	FJEDER	1
32	581759901	REM	1
33	506570107	SKRUE EHHFM	1
34	574506101	FJEDER	2

35	725246951	SKRUE EHHM	4
36	575567202	FJEDER	1
38	539919078	REMSKIVE	3
39	725245951	SKRUE EHHM	3
41	735585201	SKIVE	2
42	738210404	KUGLELEJE	4
44	522602901	REMSTRAMMER	1
50	589533101	REM	1
51	581746601	FÆSTE	1
52	506833601	BREMSEBELÆGNING	1
53	577216501	SCREW	1
54	506570105	SKRUE EHHFM	1

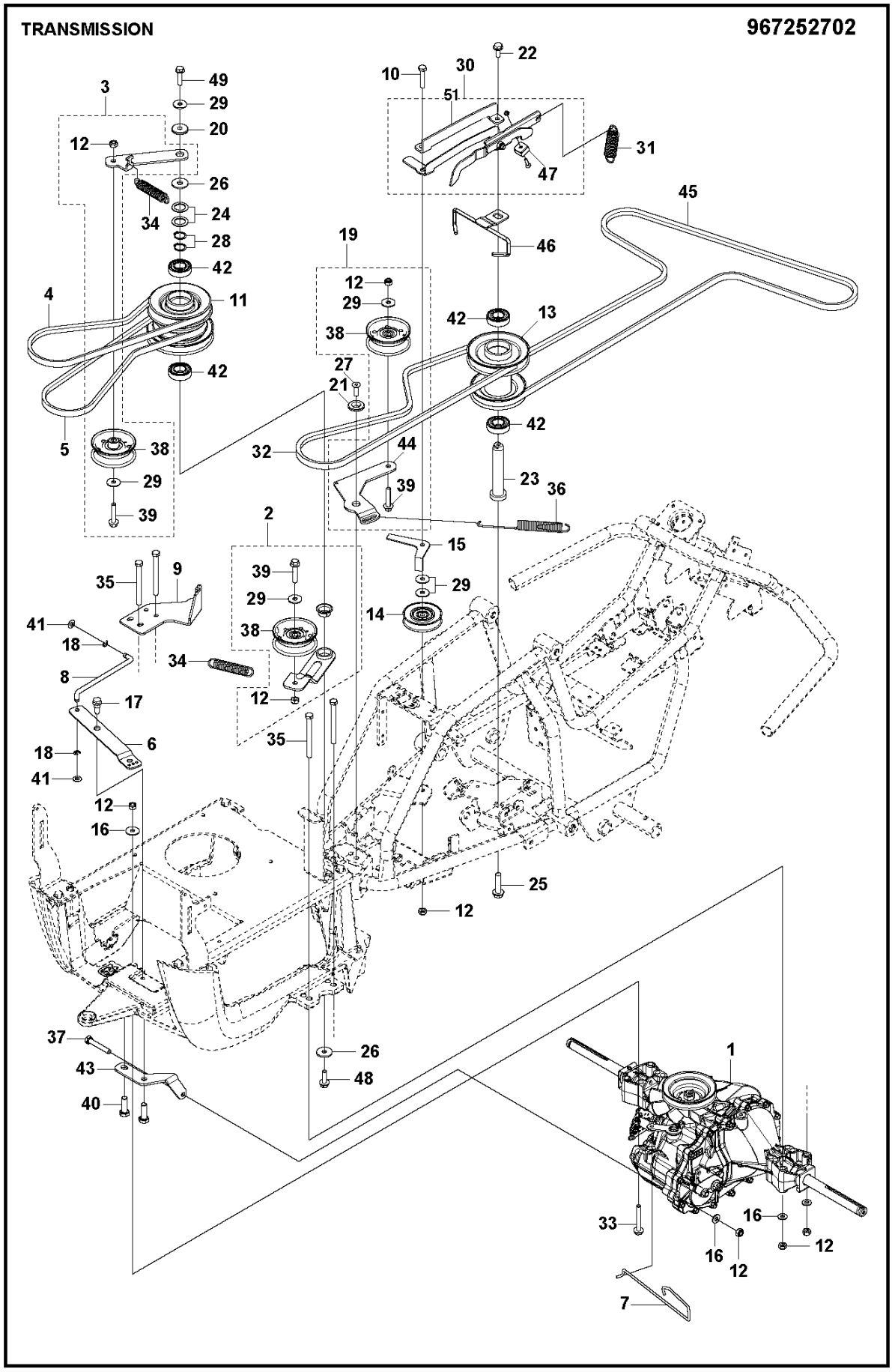
TRANSMISSION
967252702
1
2
3
4
5
6
7
8
9
10
11
12
13
14
15
16
17
18
19
20
21
22
23
24
25
26
27
28
29
30
31
32
33
34
35
36
37
38
39
40
41
42
43
44
45
46
47
48
49
51

Reference	Artikelnummer	Varenavn	Antal	Kommentar
1	597598301	HYDROSTAT	1	
2	580279001	REMSPÆNDER KPL	1	
3	580278701	REMSPÆNDER KPL	1	
4	589563101	REM	1	
5	589561702	REM	1	
6	580277801	STAG	1	
7	580374901	ARM	1	
8	580291101	LED	1	
9	580291202	FÆSTE	1	
10	725245951	SKRUE EHHM	1	
11	581738501	REMSKIVE	1	
12	732211801	LOCK NUT	6	
13	581740201	REMSKIVE	1	
14	506946901	REMSKIVE	1	
15	577418501	FÆSTE	1	
16	734116401	SKIVE	5	

17	506597401	SKRUE EHHFM	1
18	735311020	LÅSRING	2
19	522603301	REMSTRAMMER	1
20	584288604	SKIVE	1
21	581765201	SKIVE	1
22	506570104	SKRUE EHHFM	1
23	574259801	AKSEL	1
24	506504805	SKIVE	2
25	506675402	SKRUE EHHFM	1
26	734117441	SKIVE	1
27	725645301	SKRUE IHCSFM	1
28	735312200	SPORRING	2
29	734116441	SKIVE	4
30	587977901	BREMSE	1
31	575928901	FJEDER	1
32	581759901	REM	1
33	506570107	SKRUE EHHFM	1
34	574506101	FJEDER	2

35	725246951	SKRUE EHHM	4
36	575567202	FJEDER	1
37	725246151	SKRUE EHHM	1
38	539919078	REMSKIVE	3
39	725245951	SKRUE EHHM	3
40	725249571	SKRUE EHHM	2
41	735585201	SKIVE	2
42	738210404	KUGLELEJE	4
43	597984301	FÆSTE	1
44	522602901	REMSTRAMMER	1
45	589533101	REM	0
46	585295702	REMFØRER	1
47	506833601	BREMSEBELÆGNING	1
48	577216501	SCREW	1
49	506570105	SKRUE EHHFM	1

EQUIPMENT FRAME

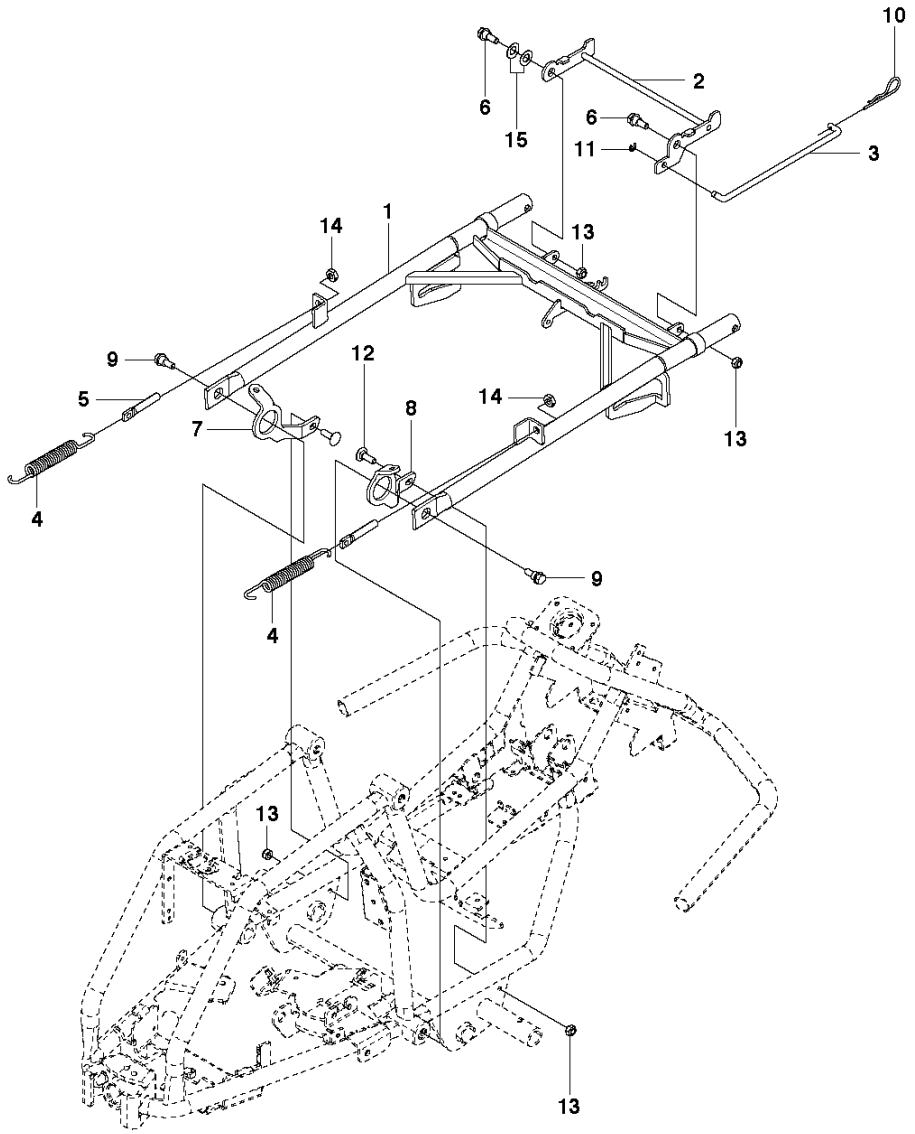

Reference	Artikelnummer	Varenavn	Antal	Kommentar
1	580379401	REDSKABSRAMME KPL	1	
2	580902401	LÅS	1	
3	580902901	LED	1	
4	580472301	FJEDER	2	
5	580480601	SCREW	2	
6	506895801	COLLAR SCREW	2	
7	580472101	FÆSTE	1	
8	580472102	FÆSTE	1	
9	506597401	SKRUE EHHFM	2	
10	721680251	SPRING COTTER	1	
11	735311020	LÅSRING	1	
12	535423801	SKRUE RSQM	2	
13	732211801	LOCK NUT	4	
14	731232001	HEXAGON NUT	2	
15	506839401	FJEDERSKIVE	2	

CONTROLS – 1

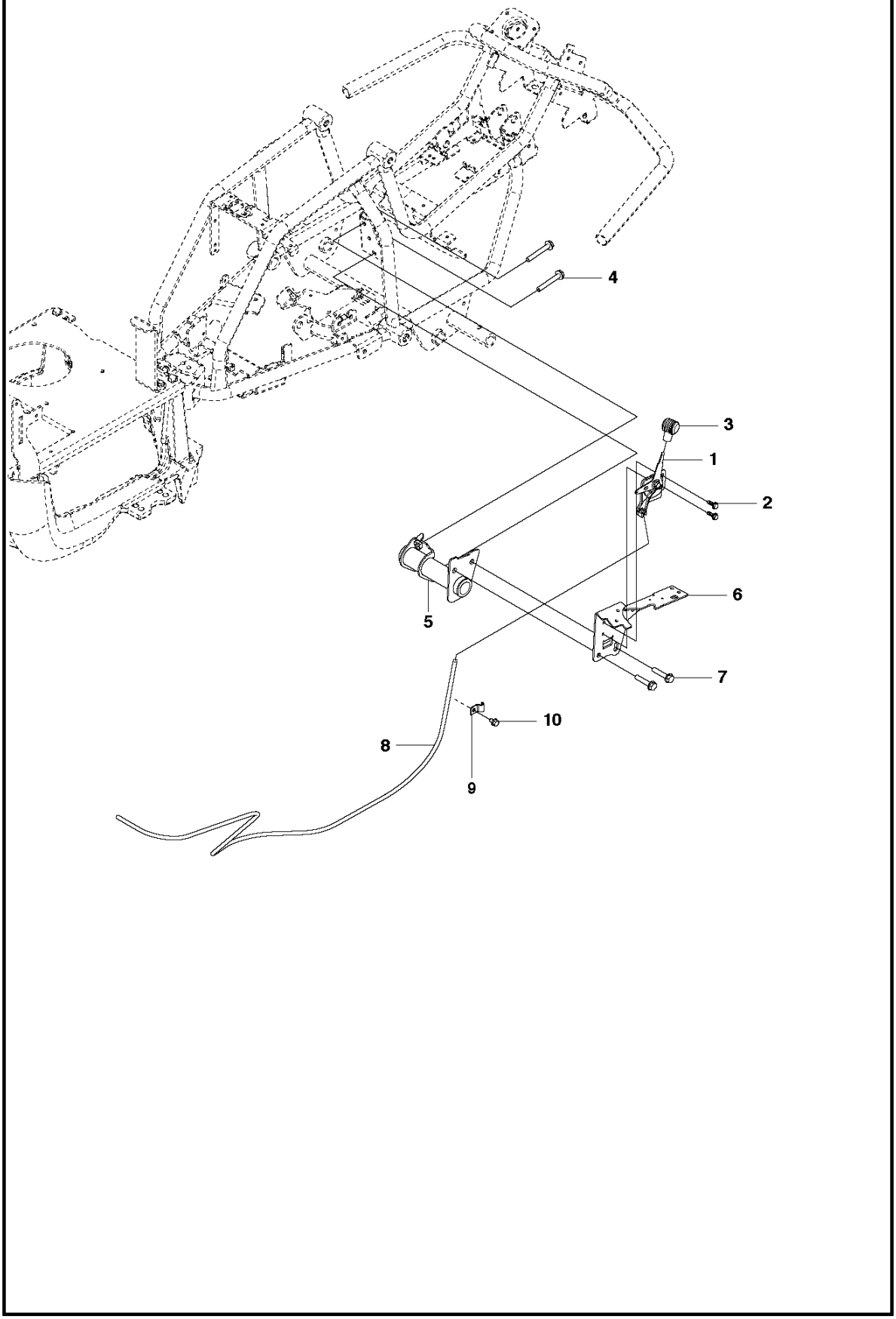

Reference	Artikelnummer	Varenavn	Antal	Kommentar
1	522505901	GASREGULATOR	1	
2	506570103	SKRUE EHHFM	2	
3	506889101	KNOP	1	
4	725246351	SKRUE EHHM	2	
5	574369701	FÆSTE	1	
6	575240301	PLADE	1	
7	506570104	SKRUE EHHFM	2	
8	544301704	KABEL	1	
9	506566501	KLEMME	1	
10	725236461	SKRUE EHHFT	1	

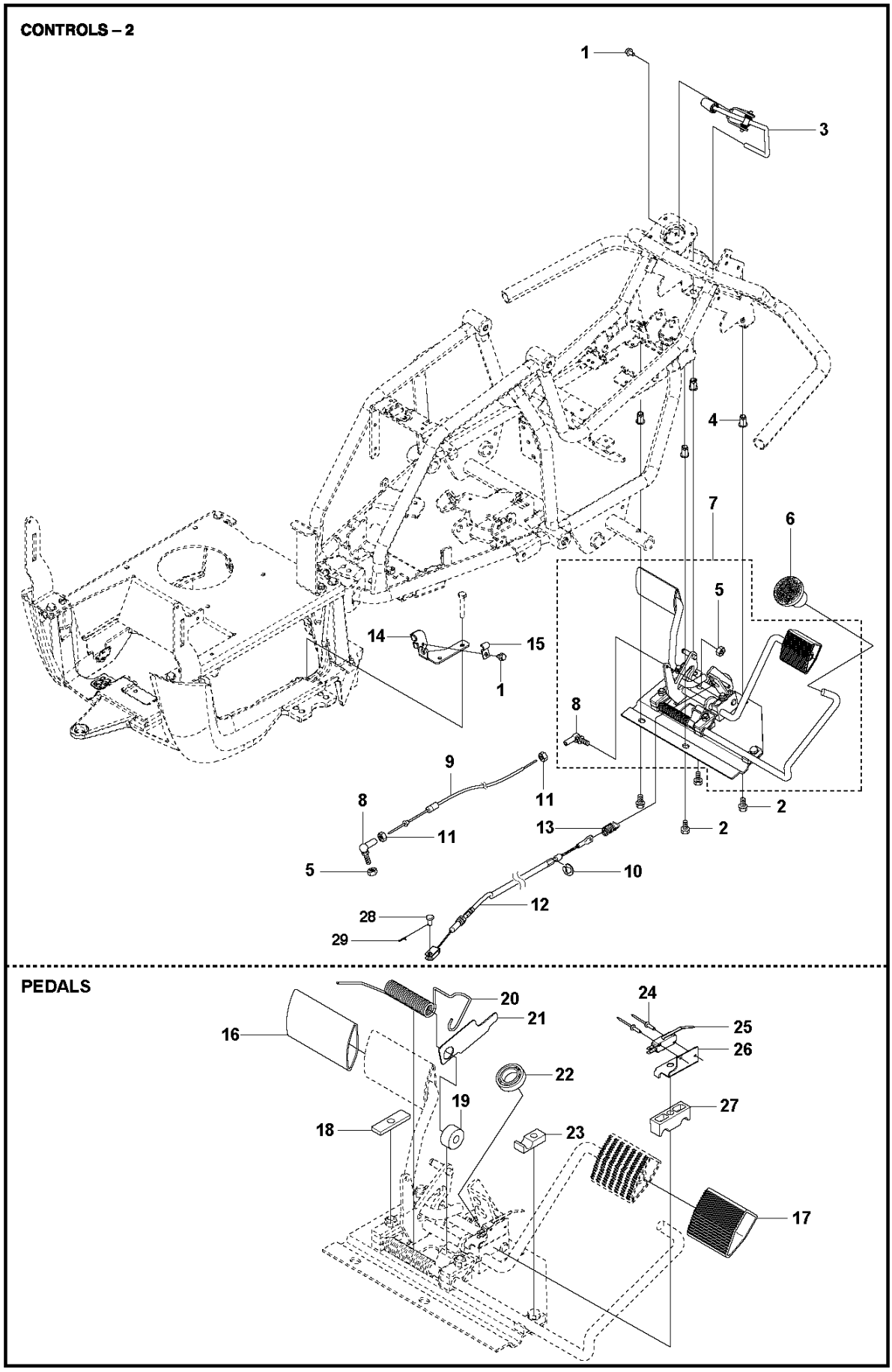
CONTROLS – 2
1
3
4
7
6
5
14
15
1
8
9
8
11
11
5
13
2
2
10
12
28
29
PEDALS
20
21
16
24
25
26
22
19
27
18
23
17

Reference	Artikelnummer	Varenavn	Antal	Kommentar
1	725236461	SKRUE EHHFT	7	
2	506570103	SKRUE EHHFM	5	
3	523346001	SPÆRREHÆVEARM	1	
4	506916201	MØTRIK	4	
5	731231401	HEXAGON NUT	2	
6	586727401	KNOP	1	
7	597935401	PEDALPLAD KPL	1	
8	578776801	KUGLELED	2	
9	574411106	RELÆ	1	
10	735310920	LÅSRING	1	
11	732211401	LOCK NUT	2	
12	578360602	BREMSE WIRE	1	
13	575355201	FJEDER	1	
14	597248001	KABELSTYRNING	1	
15	506566501	KLEMME	2	
16	586966402	PEDALGUMMI	1	

17	586966401	PEDALGUMMI	1
18	506804101	PLADE	3
19	535459901	RULLE	1
20	535459501	FJEDER	1
21	535459601	PLADE	1
22	738210204	KUGLELEJE	1
23	506954101	LEJEBLOK	5
24	544440701	RIVET	2
25	574316101	AFBRYDER	1
26	544415701	FÆSTE	1
27	535480801	LEJEBLOK	4
28	506668801	SPRING COTTER	1
29	721839901	PIND	1

LIFTING SYSTEM

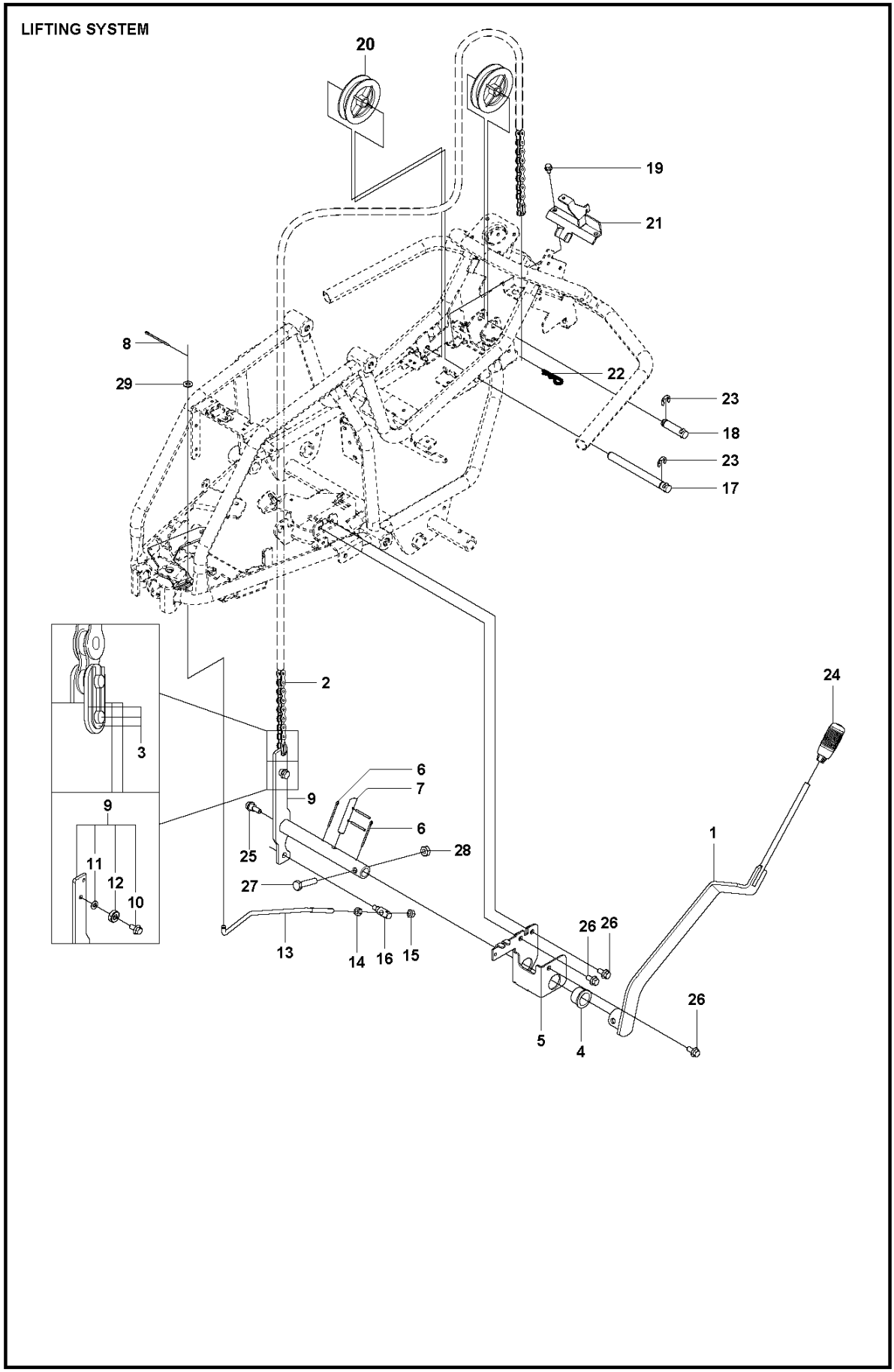

Reference	Artikelnummer	Varenavn	Antal	Kommentar
1	580389001	SPAK KPL.	1	
2	506554606	KÆDE	1	
3	506554701	SAMMENKOPLING	1	
4	584871301	LEJE	1	
5	525404701	FÆSTE	1	
6	721618701	SPLIT PIN	1	
7	525406601	PENNE	1	
8	721618301	SPLIT PIN	1	
9	581545801	SPAK KPL.	1	
10	506570105	SKRUE EHHFM	1	
11	734116301	SKIVE	1	
12	738219804	KUGLELEJE	1	
13	522560101	LED	1	
14	731231801	HEXAGON NUT	1	
15	732211801	LOCK NUT	1	
16	525491301	LED	1	

17	525404401	AKSEL	1
18	525404501	AKSEL	1
19	725236461	SKRUE EHHFT	2
20	506905601	OFFSET PULLEY	2
21	574315801	FÆSTE	1
22	721680251	SPRING COTTER	1
23	735311820	LÅSRING	2
24	588164101	HÅNDTAG	1
25	506597401	SKRUE EHHFM	1
26	506570103	SKRUE EHHFM	3
27	725250051	SKRUE EHHM	1
28	732212051	MØTRIK	1
29	734116401	SKIVE	1

ELECTRICAL

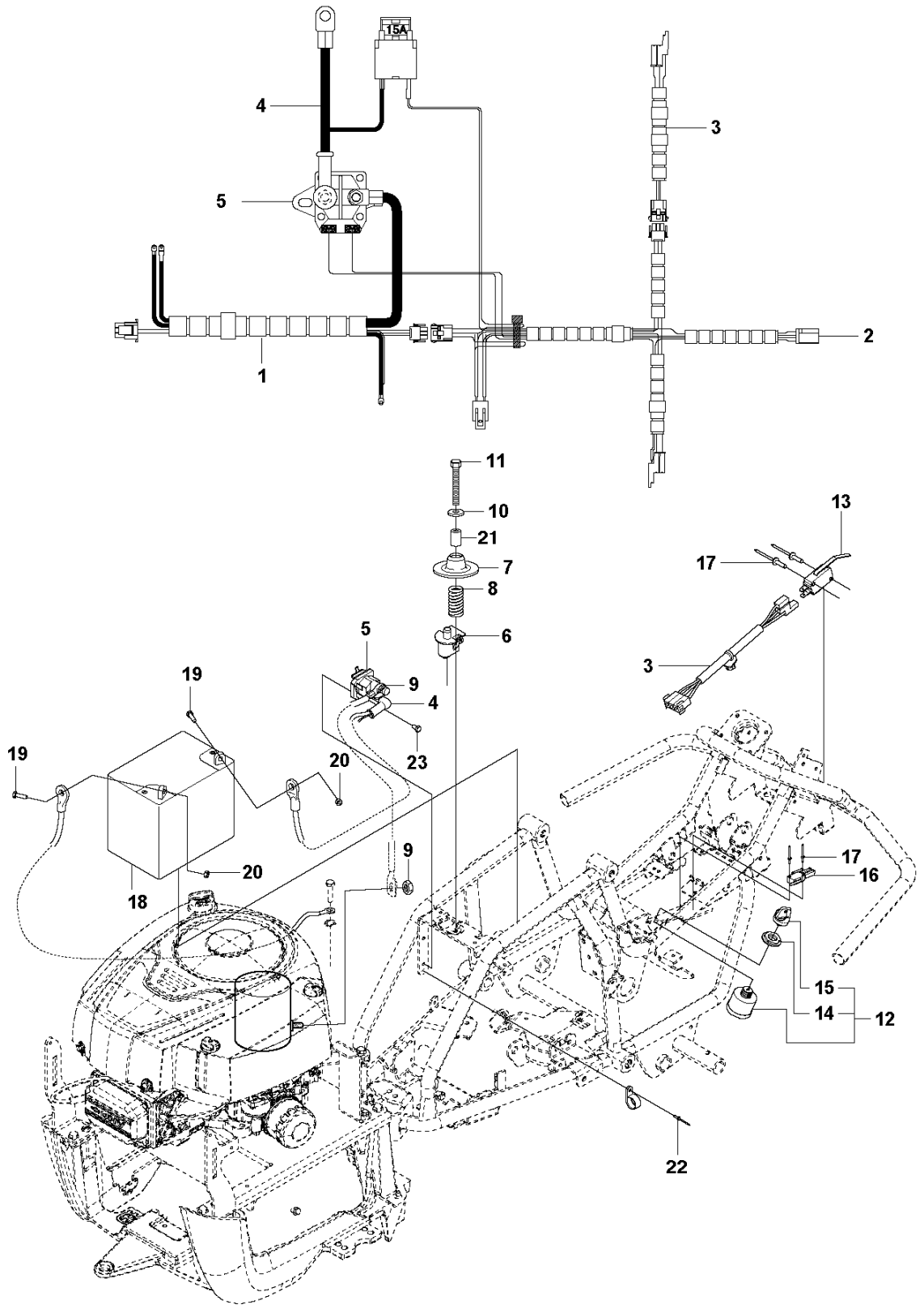
15A
4
3
5
2
1
11
10
21
7
8
6
13
17
5
9
4
3
19
19
20
23
9
20
18
17
16
15
14
12
22

Reference	Artikelnummer	Varenavn	Antal	Kommentar
1	587360201	LEDNING	1	
2	580355001	LEDNING	1	
3	574269601	LEDNING	1	
4	586248801	KABEL	1	
5	544439801	RELAY	1	
6	506909601	AFBRYDER	1	
7	506909701	FJEDERSKIVE	1	
8	544441201	FJEDER	1	
9	506899801	MØTRIK	3	
10	734116401	SKIVE	1	
11	725246071	SKRUE EHHM	1	For 967252702
11	725246051	SKRUE EHHM	1	For 967252701
12	544442101	TÆNDINGSLÅS	1	
13	544415901	AFBRYDER	1	
14	544442301	MØTRIK	1	
15	544442401	STARTNØGLE	1	

16	574316101	AFBRYDER	1	
17	544440701	RIVET	2	
18	577041601	BATTERI	1	
19	522622101	SKRUE EHHM	2	
20	522624301	MØTRIK	2	
21	506909902	AFSTANDSRØR	1	For 967252701
22	722795402	RIVET	1	For 2014
23	725236461	SKRUE EHHFT	1	

SEAT

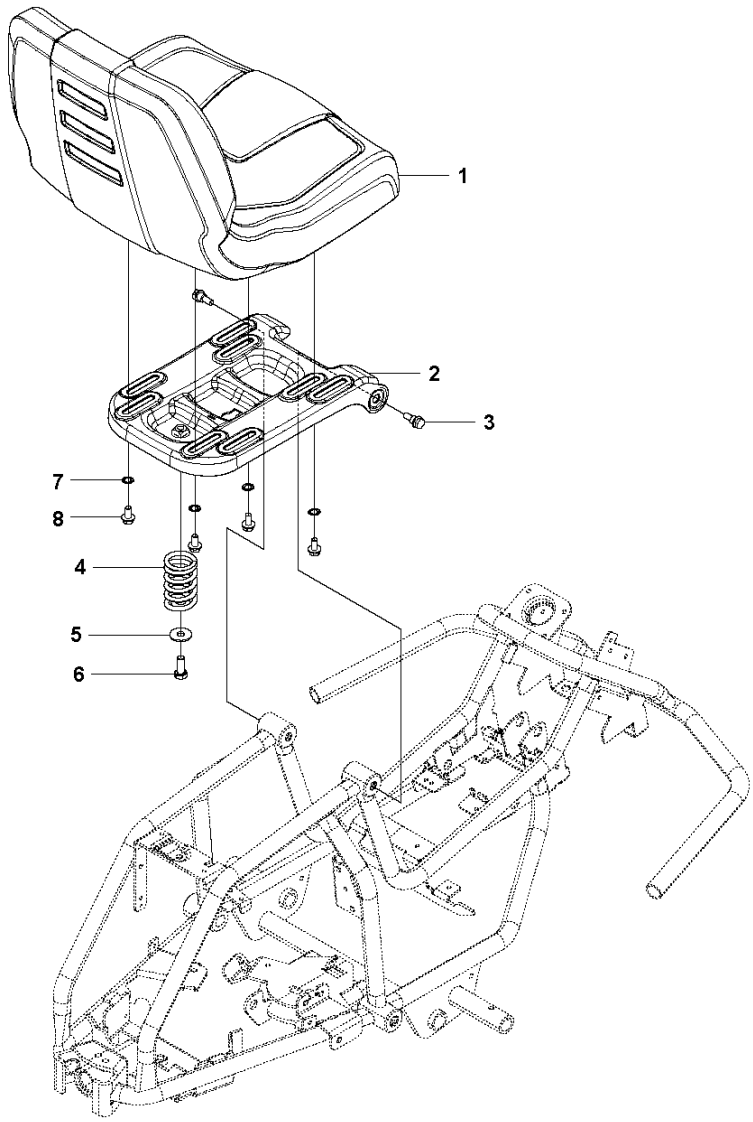

Reference	Artikelnummer	Varenavn	Antal	Kommentar
1	525814801	SÆDE	1	
2	581041501	SÆDEFÆSTE	1	
3	506597401	SKRUE EHHFM	2	
4	506915301	TRYKFJEDER	1	
5	734117441	SKIVE	1	
6	725249371	SKRUE EHHM	1	
7	735216401	LÅSESKIVE	4	
8	506570103	SKRUE EHHFM	4	

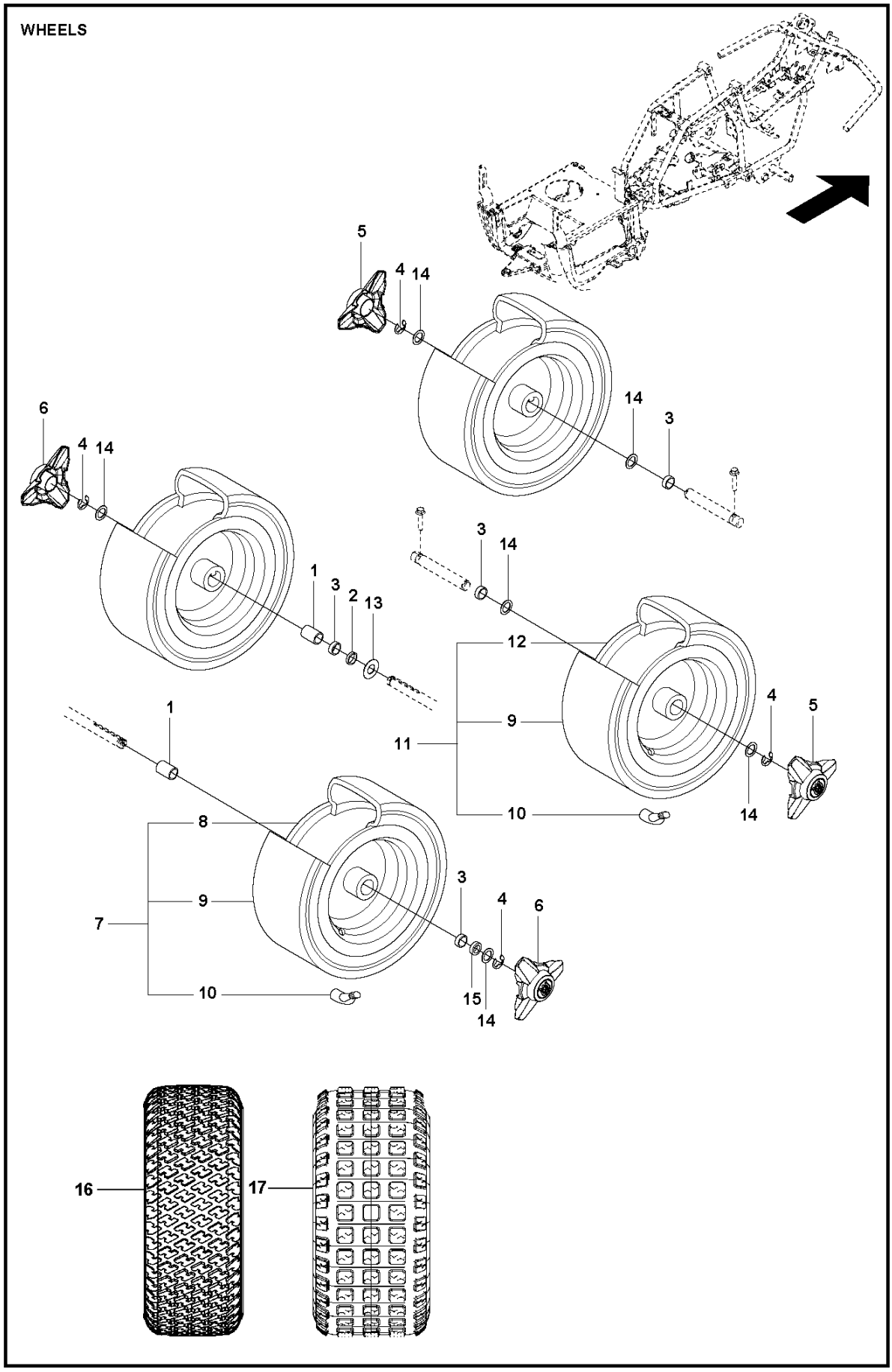
WHEELS
5
4
14
14
3
6
4
14
3
14
1
3
2
13
12
1
9
11
4
5
14
10
8
9
7
10
3
4
6
15
14
16
17

Reference	Artikelnummer	Varenavn	Antal	Kommentar
1	585358410	AFSTANDSBØSNING	1	For 967252701
1	585358409	AFSTANDSBØSNING	2	For 967252702
2	585358408	AFSTANDSBØSNING	1	For 967252702
2	585358404	AFSTANDSBØSNING	1	For 967252701
3	585358402	AFSTANDSBØSNING	4	
4	506899001	LÅSRING	4	
5	544353502	NAVKAPSEL	2	
6	544353501	NAVKAPSEL	2	
7	523012602	HJUL	2	Tyre tracks according to pos. 16
7	523012601	HJUL	2	Tyre tracks according to pos. 17
8	523034801	FÆLG	1	REAR
9	535460001	DÆK	1	
10	506574301	VENTIL KPL	1	
11	523012201	HJUL	2	Tyre tracks according to pos. 17
11	523012202	HJUL	2	Tyre tracks according to pos. 16
12	523034501	FÆLG	1	FRONT

13	506504803	SKIVE	1
14	506504805	SKIVE	6
15	575292701	AFSTANDSBØSNING	1
16	523034602	DÆK	4
17	523034601	DÆK	4

COVER – 1

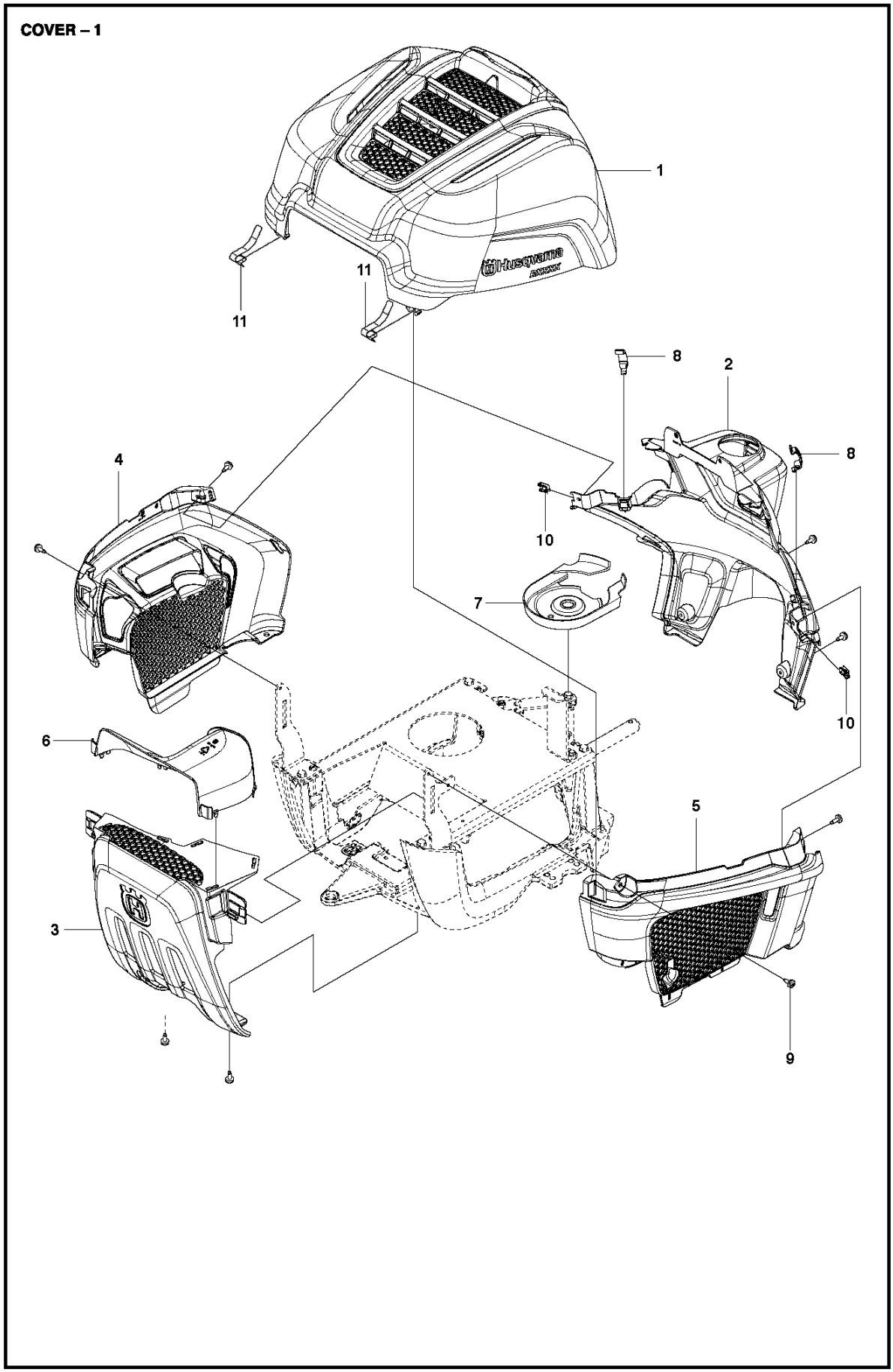

Reference	Artikelnummer	Varenavn	Antal	Kommentar
1	580276202	DÆKSEL	1	
2	580274901	DÆKSEL	1	
3	580275401	DÆKSEL	1	
4	580275101	DÆKSEL	1	
5	580275201	DÆKSEL	1	
6	580821801	LUFTFORBINDELSE	1	
7	522508101	DÆKSEL	1	
8	503894703	SNAPLÅS	2	
9	544400501	SCREW	8	
10	535429101	FJEDERMØTRIK	2	
11	584926701	FJEDER	2	

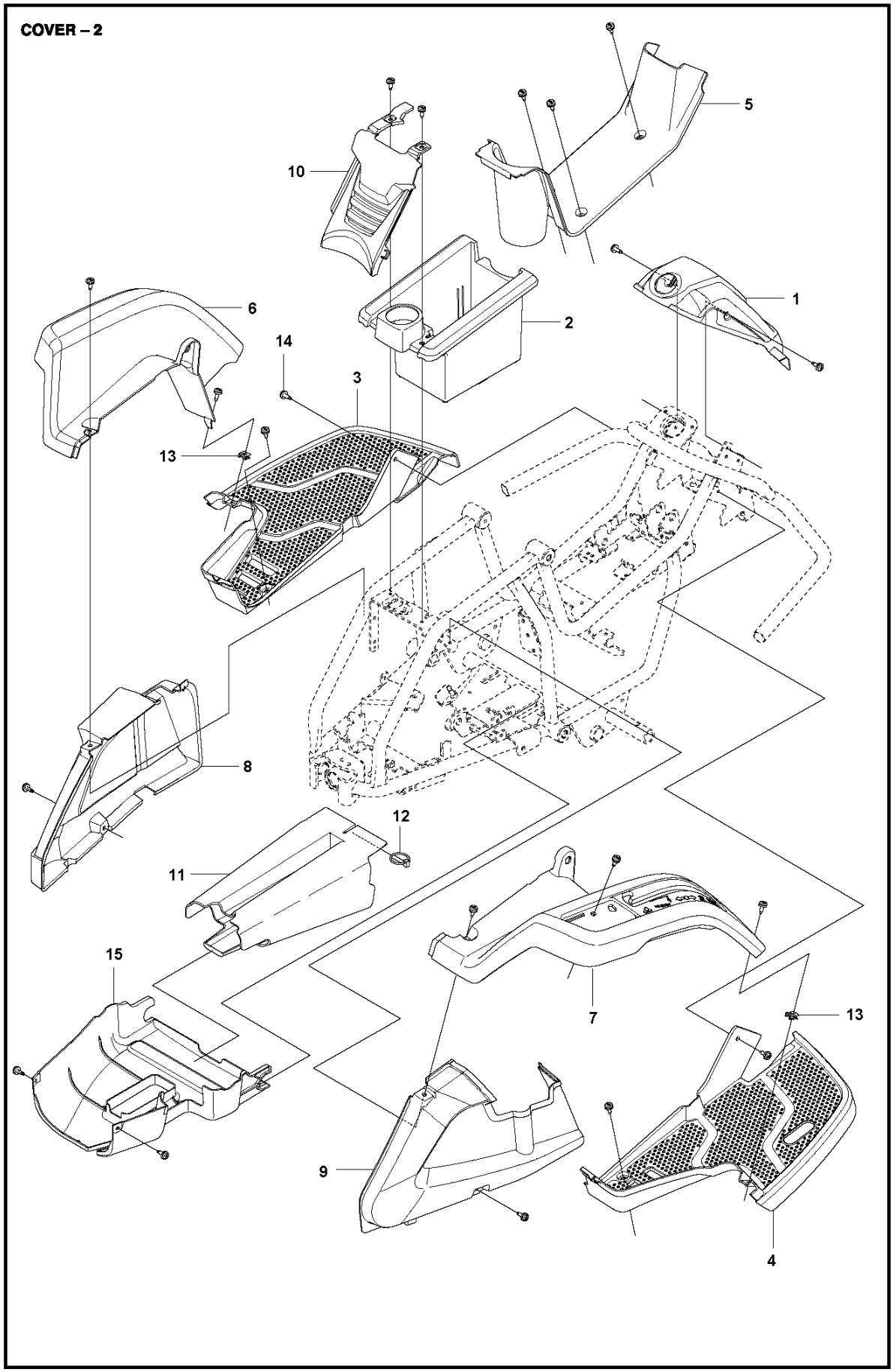
COVER – 2
5
10
1
2
6
14
3
13
8
12
11
15
7
13
9
4

Reference	Artikelnummer	Varenavn	Antal	Kommentar
1	521889001	DÆKSEL	1	
2	525477801	BATTERISKUFFE	1	
3	521889101	FOOT PLATE	1	
4	521889201	FOOT PLATE	1	
5	522601801	DÆKSEL	1	
6	521890701	DÆKSEL	1	
7	521889301	KONTROLPANEL	1	
8	522601901	DÆKSEL	1	For 967252701
8	585619801	DÆKSEL	1	For 967252702
9	585620101	DÆKSEL	1	
10	525477901	DÆKSEL	1	
11	525396101	DÆKSEL	1	
12	721680251	SPRING COTTER	1	For 967252702
12	574600801	SPRINT	1	For 967252701
13	535429101	FJEDERMØTRIK	2	
14	544400501	SCREW	20	

15	575751401	DÆKSEL	1

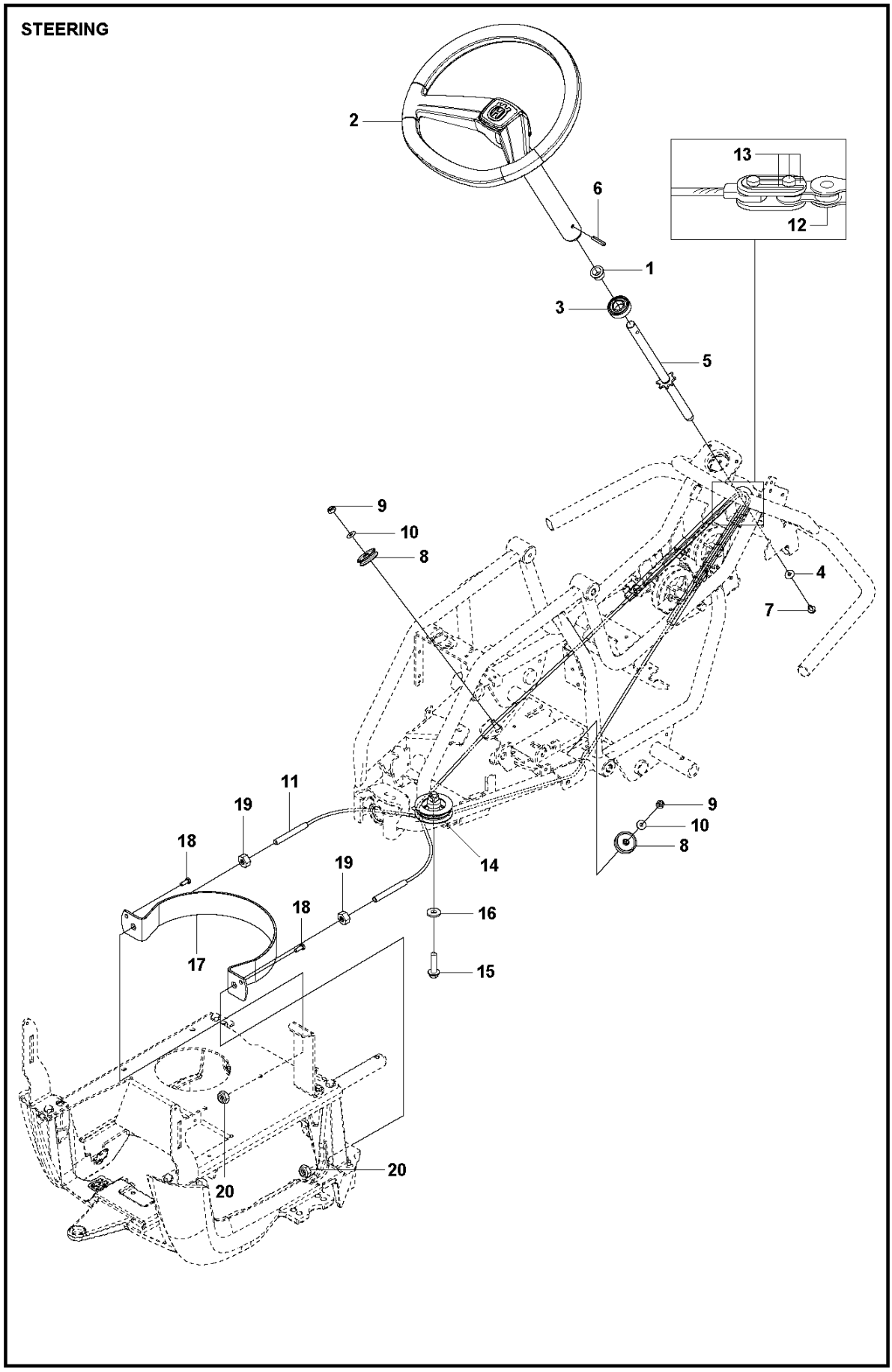
STEERING
2
13
12
6
1
3
5
9
10
8
4
7
11
19
18
19
18
14
16
15
17
20
20
9
10
8

Reference	Artikelnummer	Varenavn	Antal	Kommentar
1	506887801	AFSTANDSSKIVE	1	
2	594033701	STYRESYSTEM	1	
3	738210404	KUGLELEJE	1	
4	734115441	SKIVE	1	
5	581566701	RATAKSEL	1	
6	721431800	FJEDERSTIFT	1	For 967252702
6	721434701	FJEDERSTIFT	1	For 967252701
7	535475212	SKRUE EHHFM	1	
8	581158201	REMSKIVE	2	
9	732211801	LOCK NUT	2	
10	734116401	SKIVE	2	
11	501604801	KABLAGE KPL	2	
12	506554601	KÆDE	1	
13	506554701	SAMMENKOPLING	2	
14	576492502	REMSKIVE	1	
15	506675402	SKRUE EHHFM	1	

16	734117441	SKIVE	1
17	525404301	STYRESKINNE	1
18	725236861	SKRUE EHHFT	2
19	731232051	HEXAGON NUT	2
20	732212051	MØTRIK	2

CHASSIS

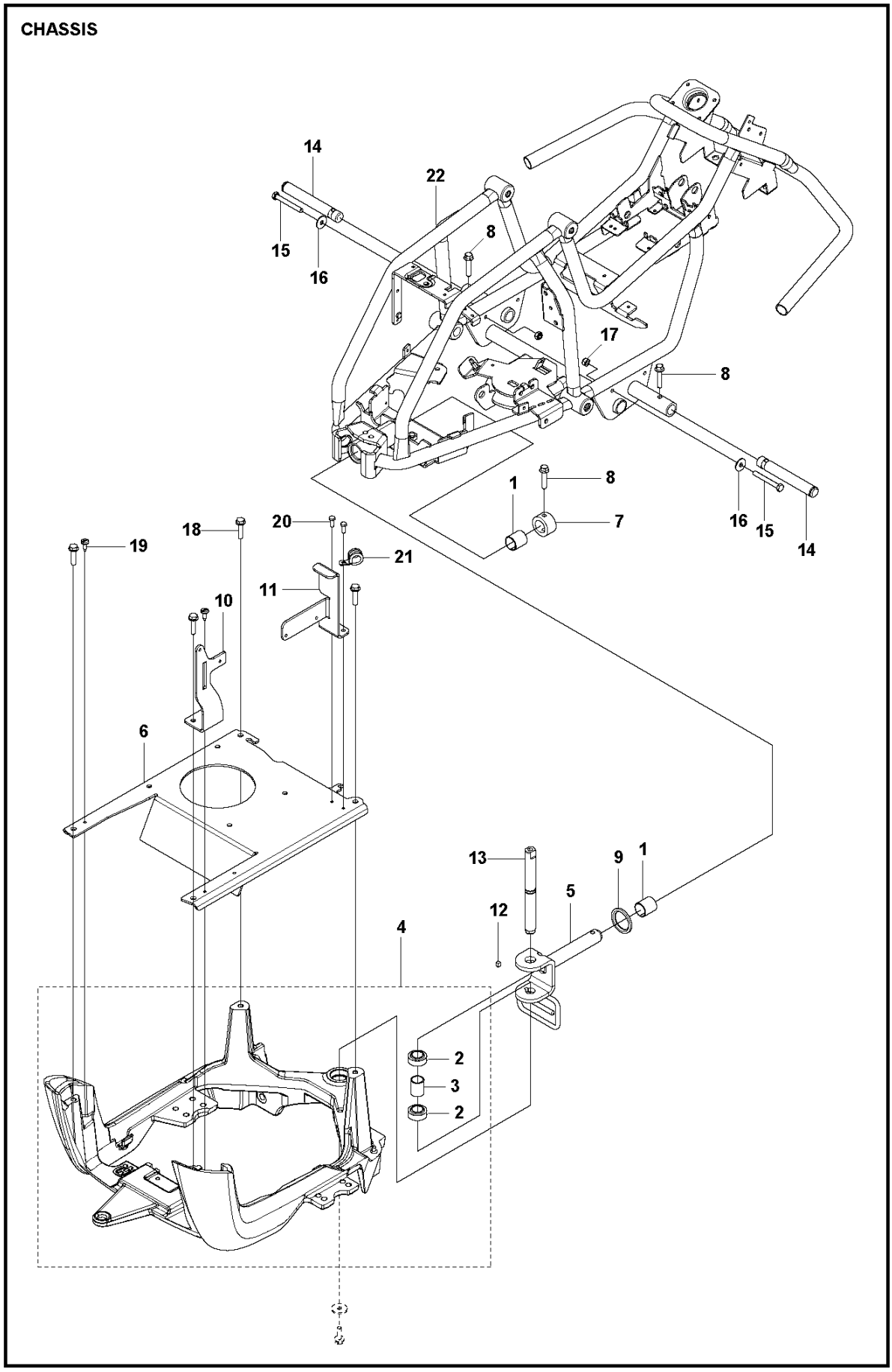

Reference	Artikelnummer	Varenavn	Antal	Kommentar
1	506986101	LEJE	2	
2	574368501	LEJE	2	
3	522424501	MUFFE	1	
4	590268403	FRAME ASSY	1	
5	580267401	SVINGAKSEL	1	
6	579597801	FÆSTE	1	
7	522425201	STOPBØSNING	1	
8	725245961	SKRUE EHHFT	3	
9	522425301	AFSTANDSSKIVE	1	
10	580682101	FÆSTE	1	
11	596872401	FÆSTE	1	
12	577708901	TAST	1	
13	579720401	AKSEL	1	
14	535470802	HJULAKSEL	2	
15	725246451	SKRUE EHHM	2	
16	734116441	SKIVE	2	

17	732211801	LOCK NUT	2
18	506570106	SKRUE EHHFM	4
19	544400401	SCREW	1
20	725236861	SKRUE EHHFT	2
21	574531203	SLANGEKLEMME	1
22	581274101	RAMME	1

DECALS

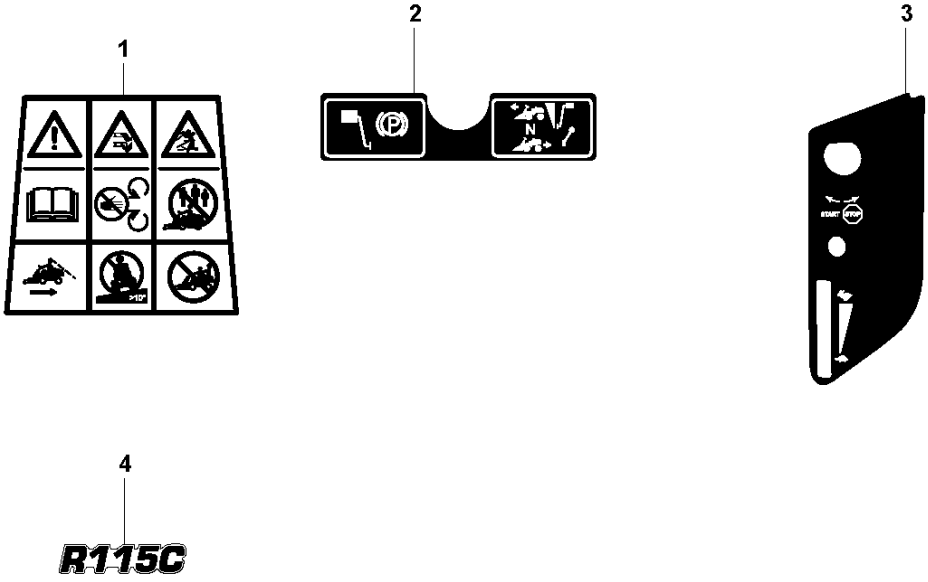

Reference	Artikelnummer	Varenavn	Antal	Kommentar
1	582570003	MÆRKAT	1	
2	574854601	MÆRKAT	1	
3	575222702	MÆRKAT	1	
4	581048207	MÆRKAT	1	

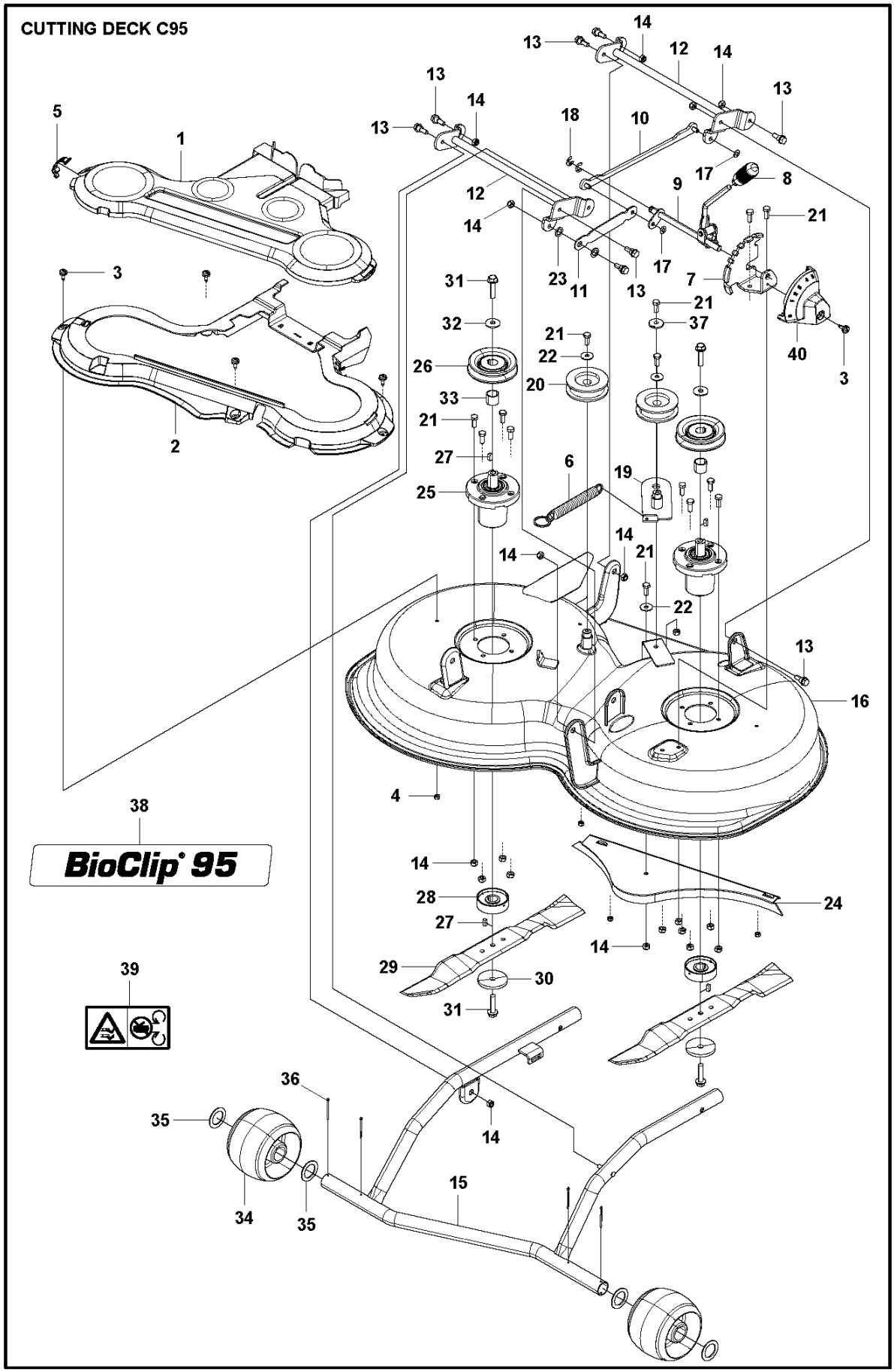
CUTTING DECK C95
BioClip® 95

Reference	Artikelnummer	Varenavn	Antal	Kommentar
1	580526501	DÆKSEL	1	
1	581059001	KLIPPKÅPA	1	Complete, Not shown
2	580526401	DÆKSEL	1	
3	544400501	SCREW	5	
4	732211601	LOCK NUT	4	M6-8.8 LOCK
5	588462801	SNAPLÅS	1	For 967252702
5	595303001	SNAPLÅS	1	For 967252701
6	584298801	FJEDER	1	
7	522523201	FÆSTE	1	
8	574328802	HÅNDTAG	1	For 967252702
8	574328801	HÅNDTAG	1	For 967252701
9	575802101	SPAK KPL.	1	For 967252701
9	586879701	SPAK KPL.	1	For 967252702
10	586499001	LØFTEARM	1	
11	581052601	ARM	1	
12	522450901	CROSS BAR	2	

13	506597401	SKRUE EHHFM	8	
14	732211801	LOCK NUT	20	M8-8.8 LOCK
15	580396401	REDSKABSRAMME	1	
16	580390101	KLIPPKÅPA	1	
17	735585201	SKIVE	2	
18	735311520	LÅSRING	2	
19	580396901	REMSTRAMMER	1	
20	586104302	REMSPÆNDERHJUL	2	
21	725245171	SKRUE EHHM	14	M8X20
22	734116441	SKIVE	3	
23	734117771	SKIVE	2	
24	580397101	PROP	1	
25	573968602	LEJEHUS KPL.	2	
26	506922101	REMSKIVE	2	
27	506533501	PARALLELNØGLE	4	
28	573966101	ADAPTER	2	
29	580397401	KNIV	2	LENGTH 471.2
30	506792303	KNIFE PLATE	2	

31	506675402	SKRUE EHHFM	4
32	734117441	SKIVE	2
33	580397501	LGR.DIST	2
34	522735901	HJUL	2
35	574264501	SKIVE	4
36	721618701	SPLIT PIN	4
37	506918702	SKIVE	1
38	574849702	MÆRKAT	1
39	574510001	MÆRKAT	2
40	573971801	DÆKSEL	1