2026-11-03

HUSQVARNA R115B



SEAT

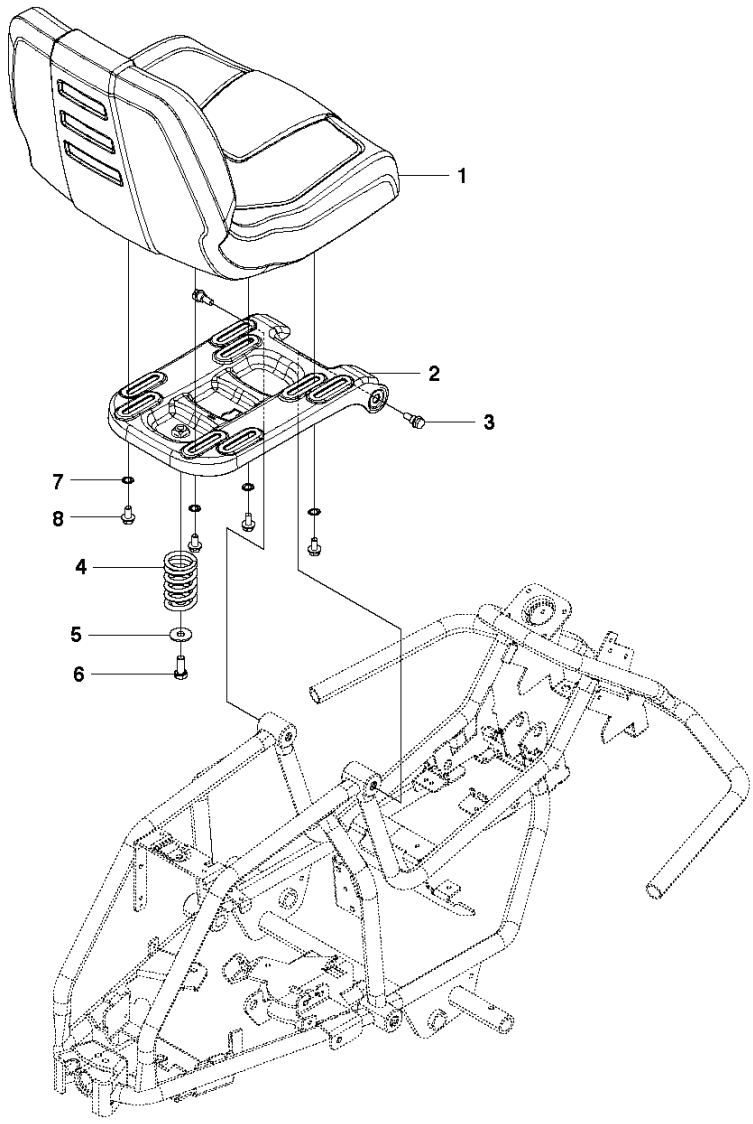

Reference	Artikelnummer	Varenavn	Antal	Kommentar
1	525814801	SÆDE	1	
2	581041501	SÆDEFÆSTE	1	
3	506597401	SKRUE EHHFM	2	
4	506915301	TRYKFJEDER	1	
5	734117441	SKIVE	1	
6	725249371	SKRUE EHHM	1	
7	735216400	LÅSESKIVE	4	
8	506570103	SKRUE EHHFM	4	

COVER – 1

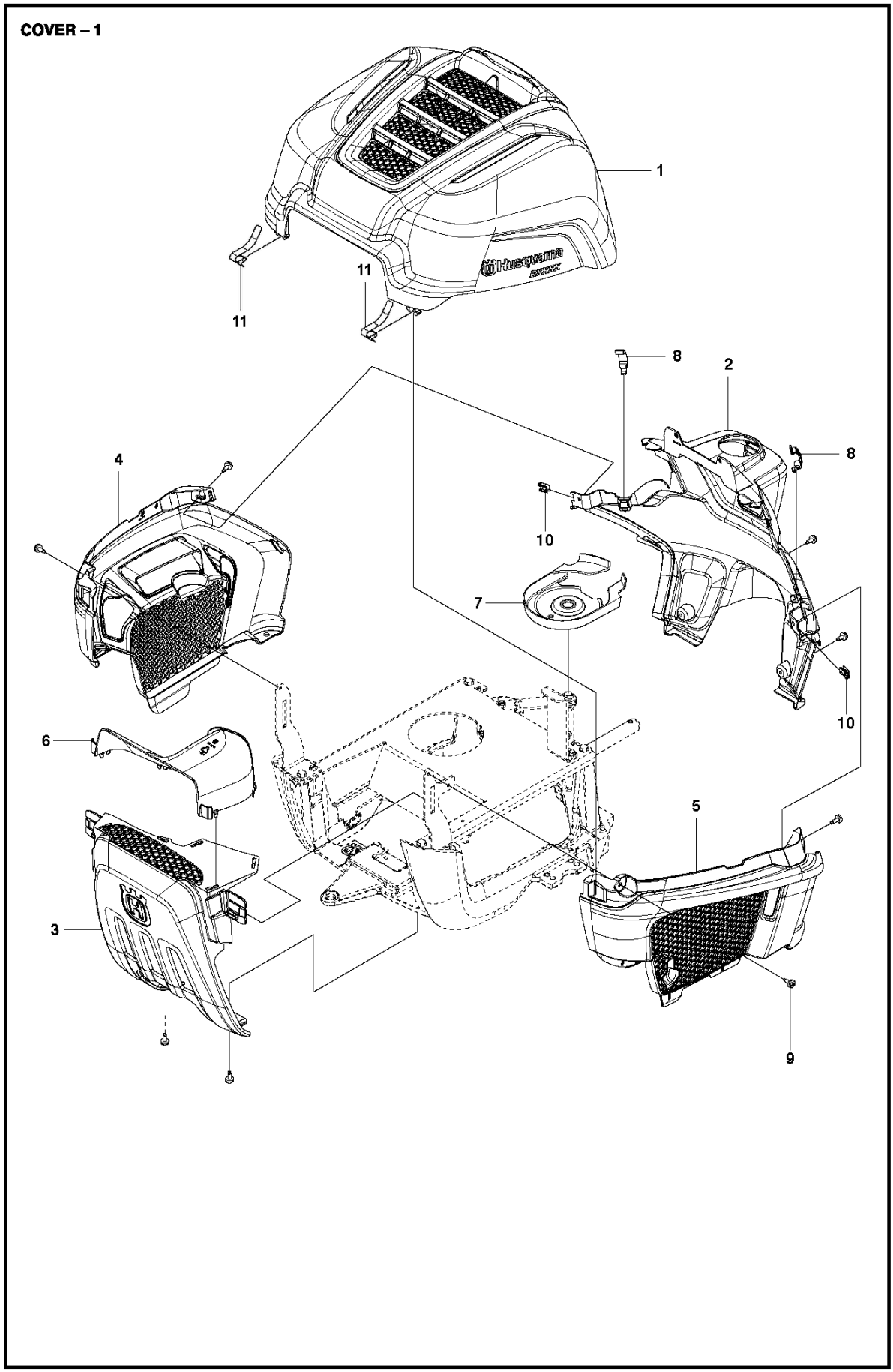

Reference	Artikelnummer	Varenavn	Antal	Kommentar
1	580276202	DÆKSEL	1	
2	580274901	DÆKSEL	1	
3	580275401	DÆKSEL	1	
4	580275101	DÆKSEL	1	
5	580275201	DÆKSEL	1	
6	580821801	LUFTFORBINDELSE	1	
7	522508101	DÆKSEL	1	
8	503894703	SNAPLÅS	2	
9	544400501	SCREW	8	
10	535429101	FJEDERMØTRIK	2	
11	584926701	FJEDER	2	

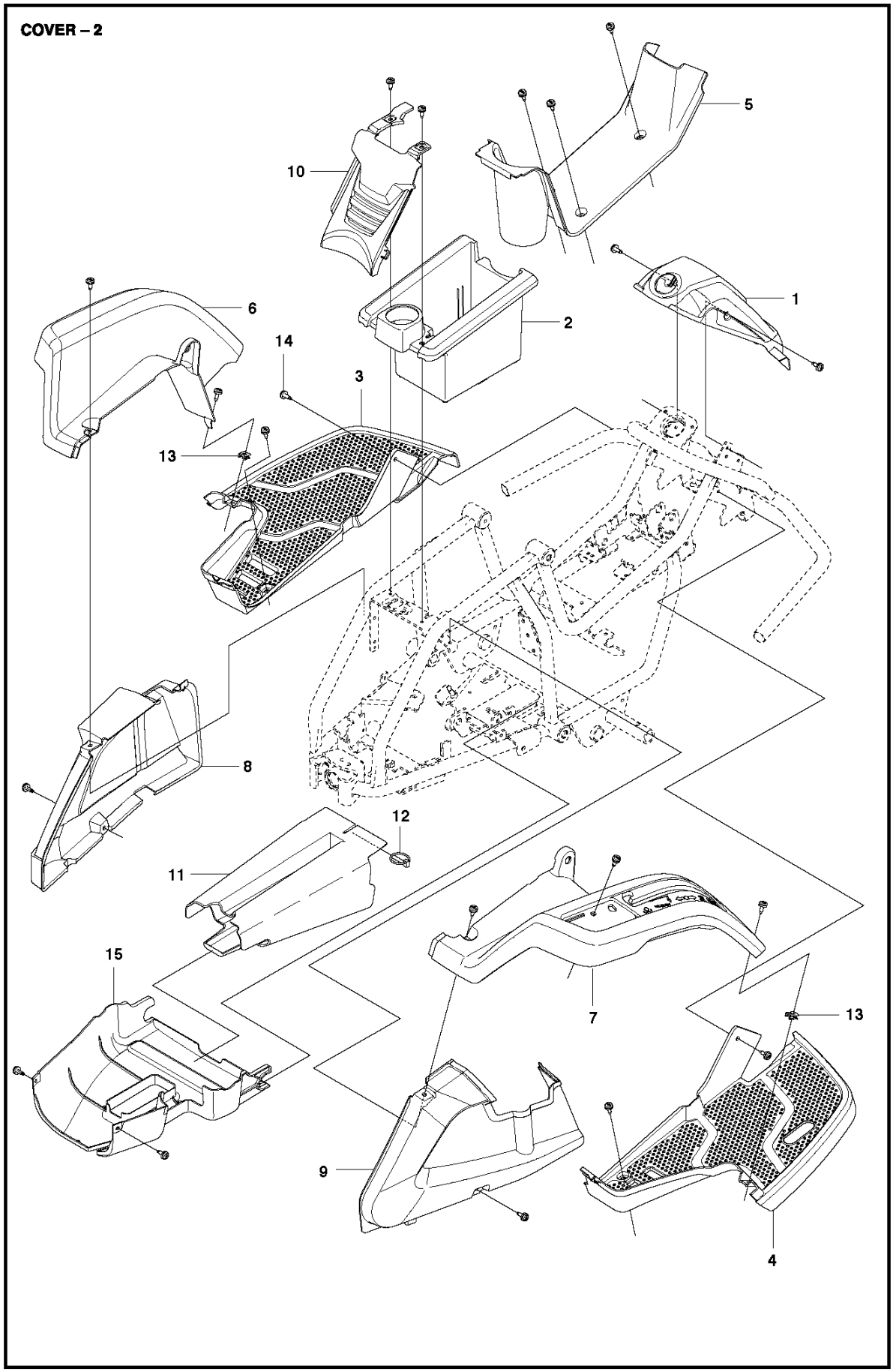
COVER – 2
5
10
1
2
6
14
3
13
8
12
11
15
7
13
9
4

Reference	Artikelnummer	Varenavn	Antal	Kommentar
1	575839201	DÆKSEL	1	
2	525477801	BATTERISKUFFE	1	
3	521889101	FOOT PLATE	1	
4	521889201	FOOT PLATE	1	
5	522601801	DÆKSEL	1	
6	521890701	DÆKSEL	1	
7	521889301	KONTROLPANEL	1	
8	522601901	DÆKSEL	1	
9	522602001	DÆKSEL	1	
10	525477901	DÆKSEL	1	
11	525396101	DÆKSEL	1	
12	574600801	SPRINT	1	
13	535429101	FJEDERMØTRIK	2	
14	544400501	SCREW	20	
15	575751401	DÆKSEL	1	

CHASSIS

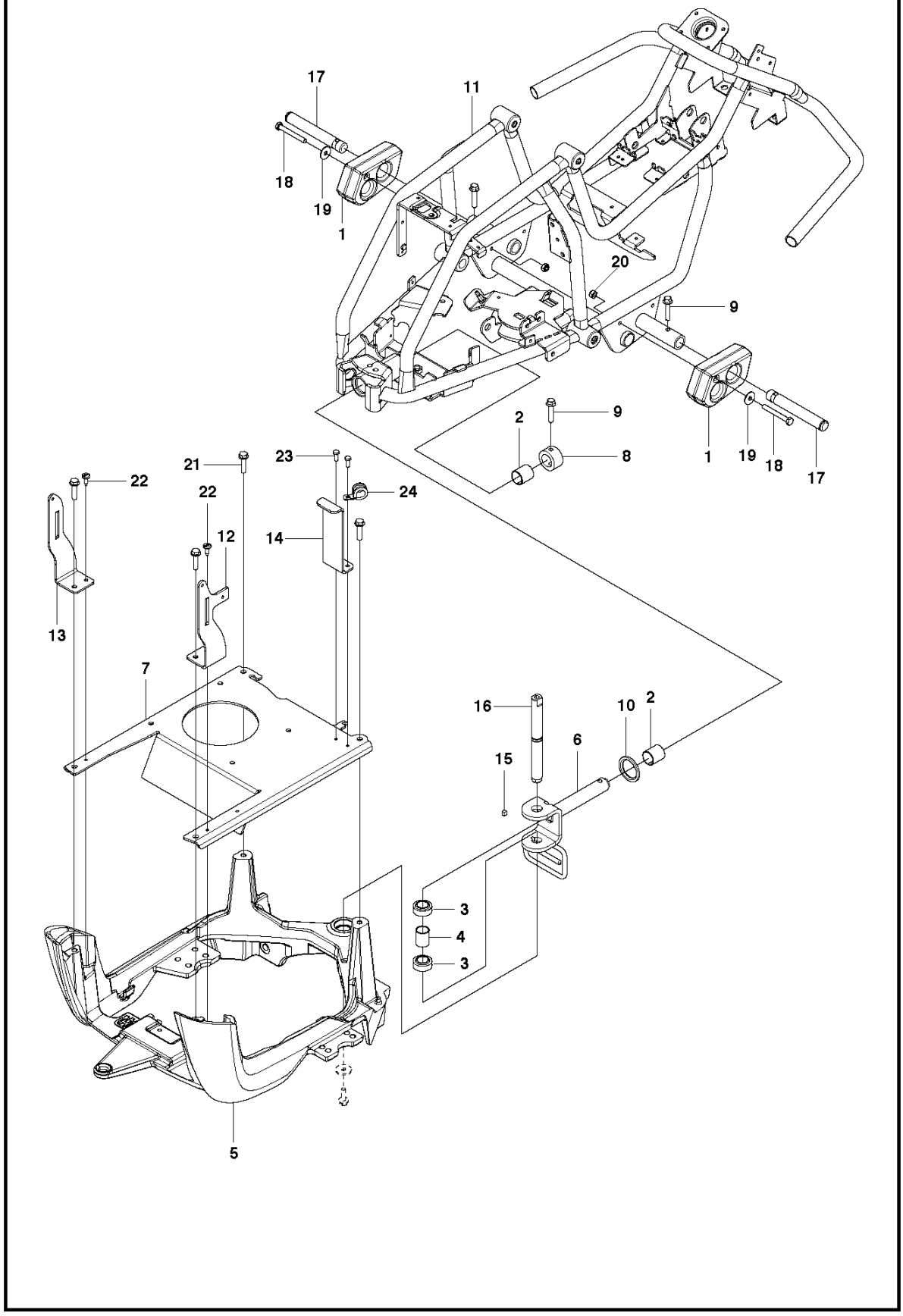
17
11
18
19
1
20
9
2
9
8
1
19
18
17
21
23
22
22
24
12
14
13
7
16
10
2
6
15
3
4
3
5

Reference	Artikelnummer	Varenavn	Antal	Kommentar
1	580464201	MODVÆGT	2	
2	506986101	LEJE	2	
3	574368501	LEJE	2	
4	522424501	MUFFE	1	
5	579569501	RAMME	1	
6	580267401	SVINGAKSEL	1	
7	579597801	FÆSTE	1	
8	522425201	STOPBØSNING	1	
9	725245961	SKRUE EHHFT	3	
10	522425301	AFSTANDSSKIVE	1	
11	581274101	RAMME	1	
12	580682101	FÆSTE	1	
13	580682301	FÆSTE	1	
14	580682401	FÆSTE	1	
15	577708901	TAST	1	
16	579720401	AKSEL	1	

17	535470802	HJULAKSEL	2
18	725246451	SKRUE EHHM	2
19	734116441	SKIVE	2
20	732211801	LOCK NUT	2
21	506570106	SKRUE EHHFM	4
22	544400401	SCREW	2
23	725236861	SKRUE EHHFT	2
24	574531203	SLANGEKLEMME	1

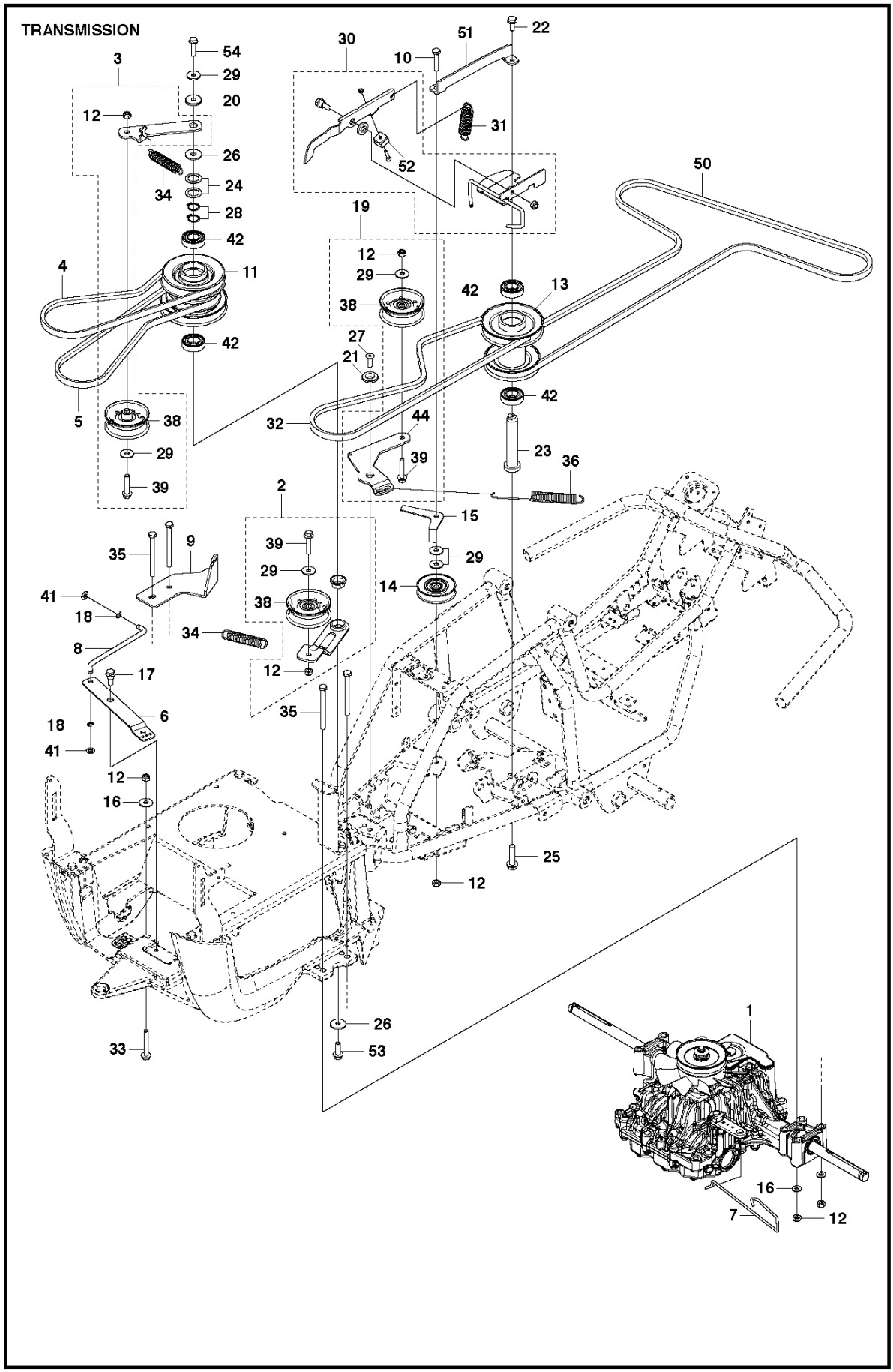
TRANSMISSION
3
54
29
20
12
26
34
24
28
42
4
11
42
5
38
29
39
30
10
51
22
31
52
50
19
12
29
38
42
13
27
21
42
32
44
39
23
36
2
15
39
29
29
14
35
9
41
18
38
34
8
12
17
6
35
18
41
12
16
25
12
26
33
53
1
16
7
12

Reference	Artikelnummer	Varenavn	Antal	Kommentar
1	580378401	HYDROSTAT	1	
2	580279001	REMSPÆNDER KPL	1	
3	580278701	REMSPÆNDER KPL	1	
4	589563101	REM	1	
5	580280401	REM	1	
6	580277801	STAG	1	
7	580374901	ARM	1	
8	580291101	LED	1	
9	580291201	FÆSTE	1	
10	725245951	SKRUE EHHM	1	
11	581738501	REMSKIVE	1	
12	732211801	LOCK NUT	5	
13	581740201	REMSKIVE	1	
14	506946901	REMSKIVE	1	
15	577418501	FÆSTE	1	
16	734116401	SKIVE	4	

17	506597401	SKRUE EHHFM	1
18	735311020	LÅSRING	2
19	522603301	REMSTRAMMER	1
20	574874101	SKIVE	1
21	581765201	SKIVE	1
22	506570104	SKRUE EHHFM	1
23	574259801	AKSEL	1
24	506504805	SKIVE	2
25	506675402	SKRUE EHHFM	1
26	734117441	SKIVE	1
27	725645301	SKRUE IHCSFM	1
28	735312200	SPORRING	2
29	734116441	SKIVE	4
30	581739401	BREMSE KPL	1
31	575928901	FJEDER	1
32	581759901	REM	1
33	506570107	SKRUE EHHFM	1
34	574506101	FJEDER	2

35	725246951	SKRUE EHHM	4
36	575567202	FJEDER	1
38	539919078	REMSKIVE	3
39	725245951	SKRUE EHHM	3
41	735585201	SKIVE	2
42	738210404	KUGLELEJE	4
44	522602901	REMSTRAMMER	1
50	589533101	REM	1
51	581746601	FÆSTE	1
52	506833601	BREMSEBELÆGNING	1
53	577216501	SCREW	1
54	506570105	SKRUE EHHFM	1

ENGINE

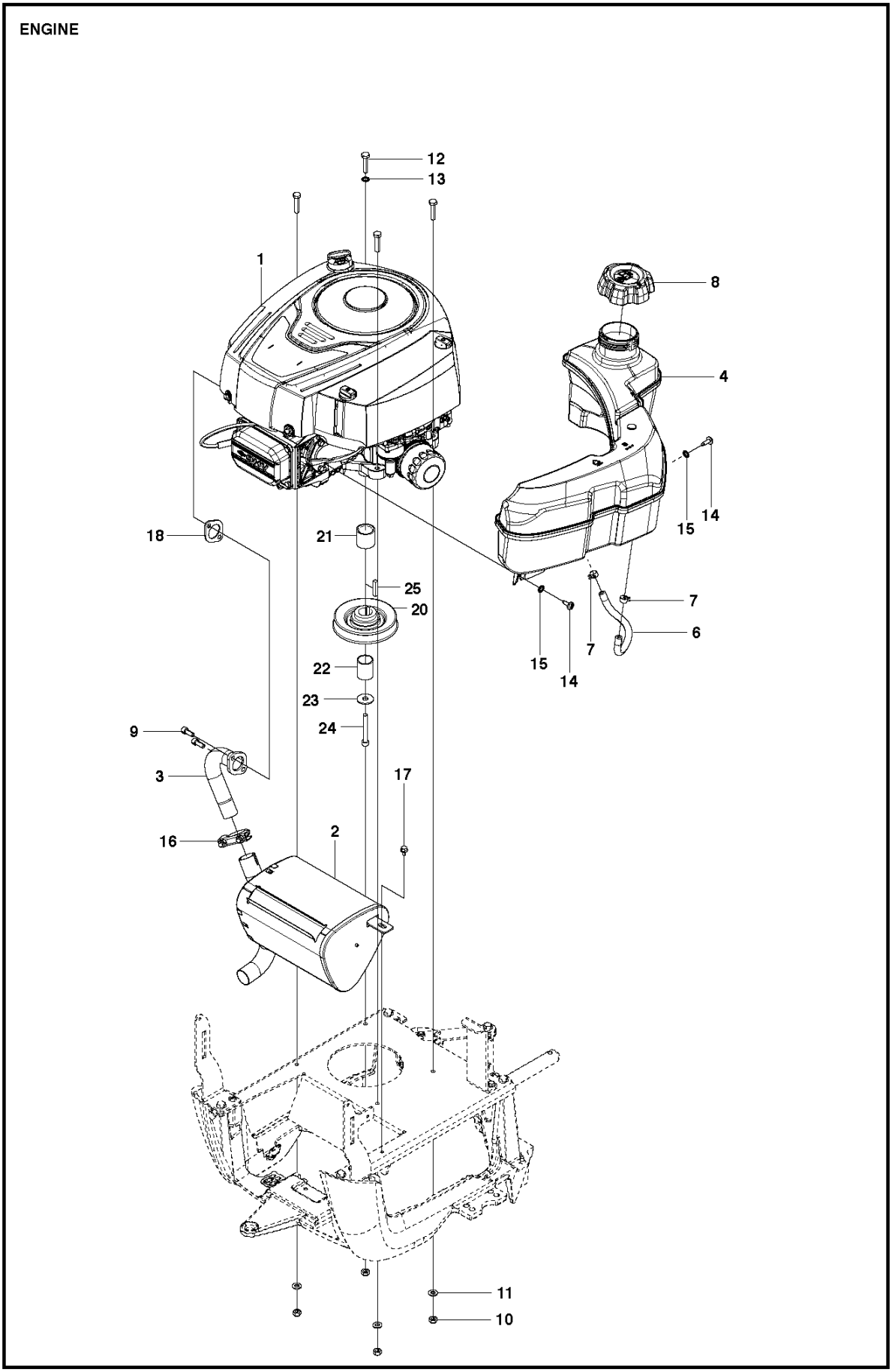

Reference	Artikelnummer	Varenavn	Antal	Kommentar
1	580375001	MOTOR	1	
2	580735501	LYDDÆMPER KPL	1	
3	580376601	MELLEMSTYKKE	1	
4	580541102	BENZINTANK	1	
6	504800013	BENZINSLANGE	1	
7	535469701	HOSE BRACE	2	
8	532439645	FUEL CAP	1	
9	506556301	SCREW UNC	2	
10	732211801	LOCK NUT	4	
11	734116401	SKIVE	3	
12	725245751	SCREW	4	
13	735216400	LÅSESKIVE	1	
14	544400401	SCREW	2	
15	735216400	LÅSESKIVE	3	
16	506668401	CLAMP ASSY	1	
17	725236461	SKRUE EHHFT	2	

18	506914501	PAKNING	1
20	522827601	REMSKIVE	1
21	506509202	AFSTANDSBØSNING	2
22	574412002	RØR	1
23	506597501	SKIVE	1
24	506556002	SCREW UNC	1
25	506555902	KILE	1

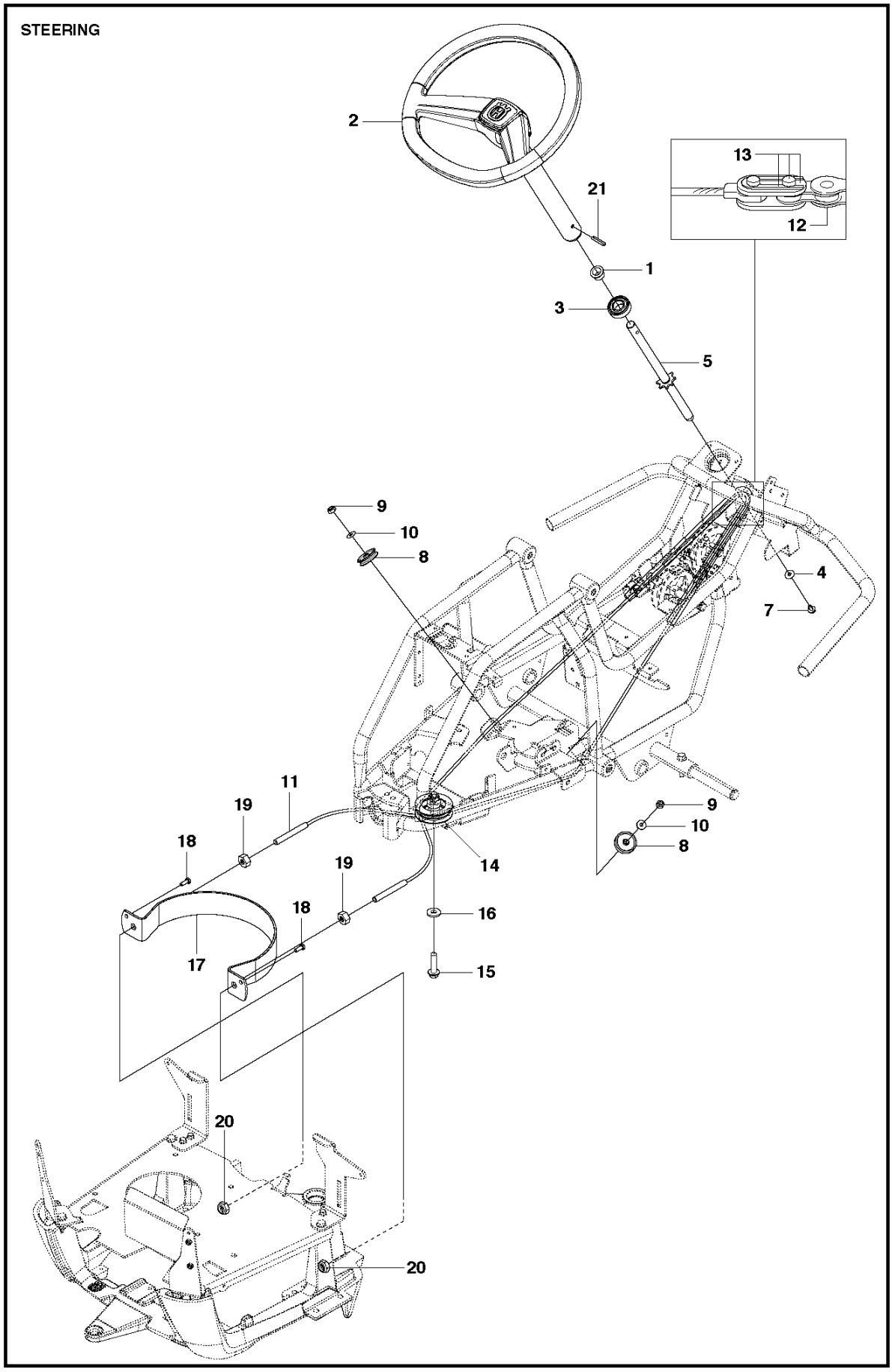
STEERING
2
13
21
12
1
3
5
9
10
8
4
7
11
19
18
19
18
14
16
17
15
9
10
8
20
20

Reference	Artikelnummer	Varenavn	Antal	Kommentar
1	506887801	AFSTANDSSKIVE	1	
2	581193701	STYRESYSTEM	1	
3	738210404	KUGLELEJE	1	
4	734115441	SKIVE	1	
5	575632401	RATAKSEL	1	
7	535475212	SKRUE EHHFM	1	
8	581158201	REMSKIVE	2	
9	732211801	LOCK NUT	2	
10	734116401	SKIVE	2	
11	577199901	KABLAGE KPL	2	
12	506554601	KÆDE	1	
13	506554701	SAMMENKOPLING	2	
14	576492502	REMSKIVE	1	
15	506675402	SKRUE EHHFM	1	
16	734117441	SKIVE	1	
17	525404301	STYRESKINNE	1	

18	725236861	SKRUE EHHFT	2
19	731232051	HEXAGON NUT	2
20	732212051	MØTRIK	2
21	721434701	FJEDERSTIFT	1

CONTROLS – 1

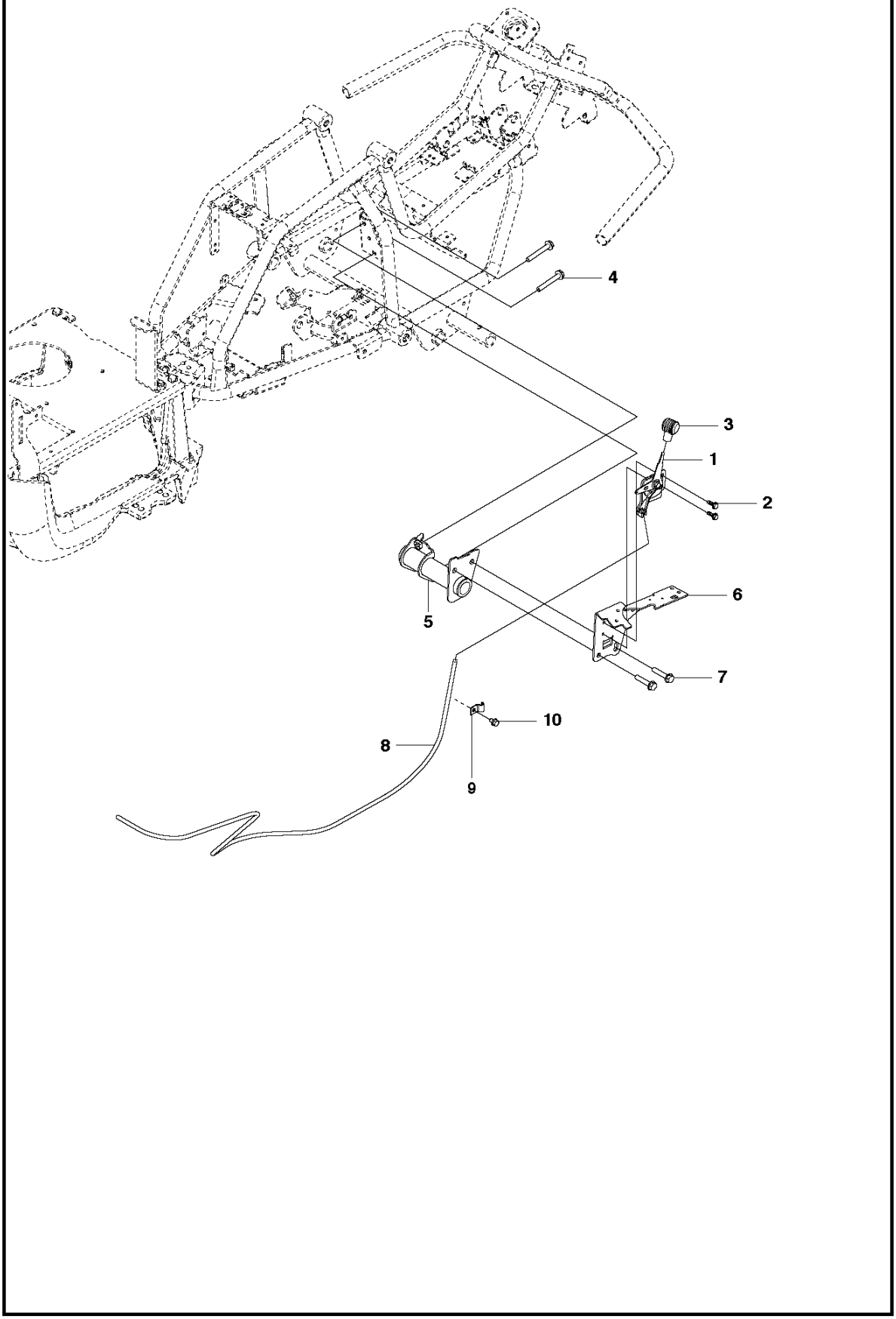

Reference	Artikelnummer	Varenavn	Antal	Kommentar
1	522505901	GASREGULATOR	1	
2	506570103	SKRUE EHHFM	2	
3	506889101	KNOP	1	
4	725246071	SKRUE EHHM	2	
5	574369701	FÆSTE	1	
6	575240301	PLADE	1	
7	506570104	SKRUE EHHFM	2	
8	544301704	KABEL	1	
9	506566501	KLEMME	1	
10	725236461	SKRUE EHHFT	1	

CONTROLS – 2

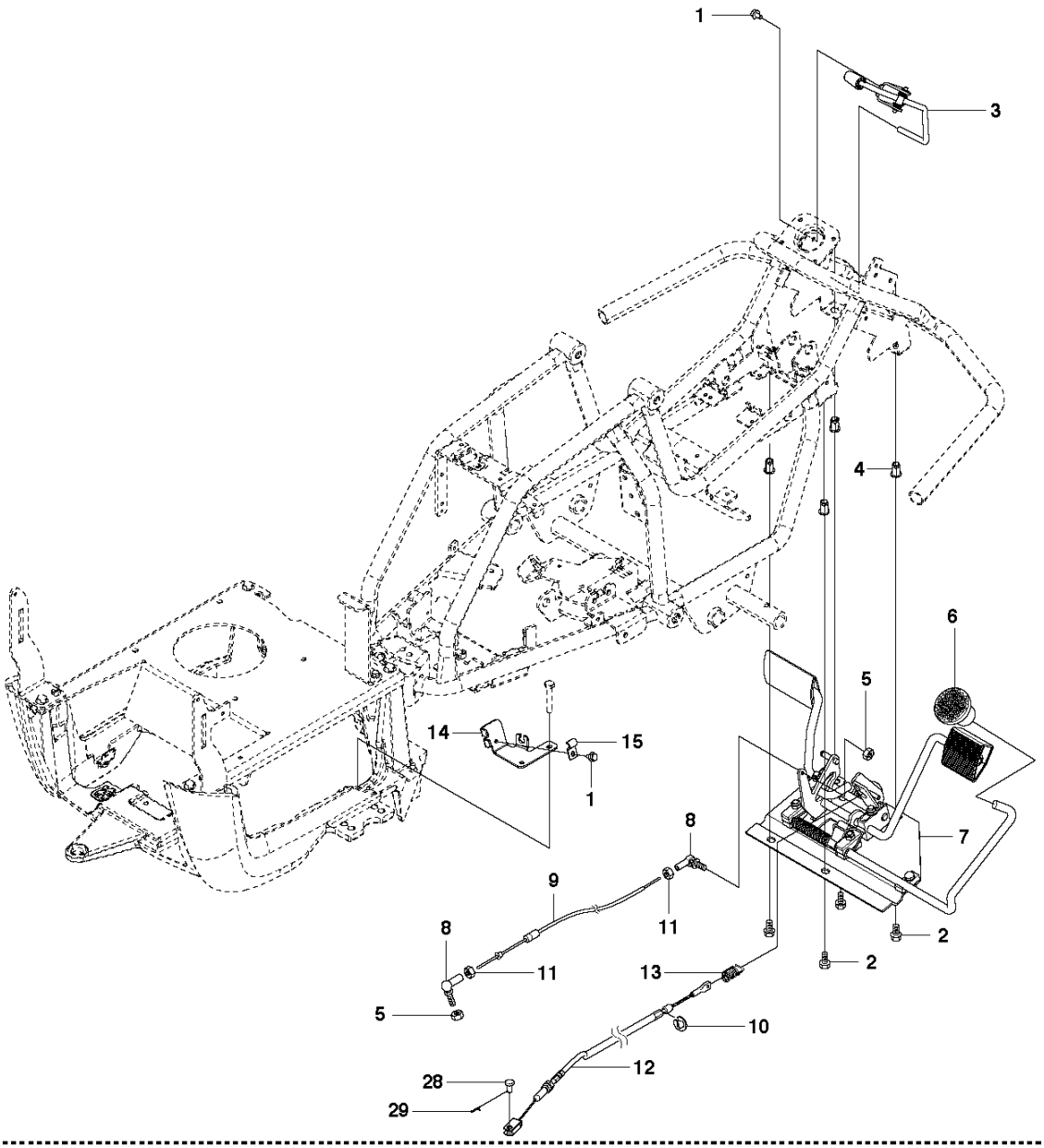

PEDALS

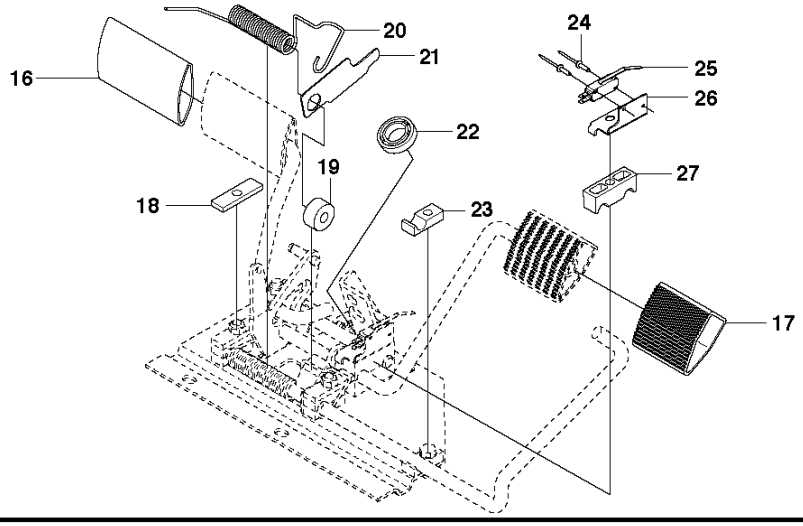

Reference	Artikelnummer	Varenavn	Antal	Kommentar
1	725236461	SKRUE EHHFT	7	
2	506570103	SKRUE EHHFM	5	
3	523346001	SPÆRREHÆVEARM	1	
4	506916201	MØTRIK	4	
5	731231401	HEXAGON NUT	2	
6	535473701	KNOP	1	
7	544126001	PEDALPLAD KPL	1	
8	506557301	KUGLELED	2	
9	574411106	RELÆ	1	
10	735310920	LÅSRING	1	
11	732211401	LOCK NUT	2	
12	578360602	BREMSE WIRE	1	
13	575355201	FJEDER	1	
14	522823101	KABELSTYRNING	1	
15	506566501	KLEMME	2	
16	535478802	PEDALGUMMI	1	

17	535478801	PEDALGUMMI	1
18	535481001	FORSTÆRKNINGSPLADE	3
19	535480201	RULLE	1
20	535480701	FJEDER	1
21	535480601	BESKYTTELSESPLADE	1
22	738210204	KUGLELEJE	1
23	535480901	LEJEBLOK	5
24	544440701	RIVET	2
25	574316101	AFBRYDER	1
26	544415701	FÆSTE	1
27	535480801	LEJEBLOK	4
28	506668801	SPRING COTTER	1
29	721839901	PIND	1

ELECTRICAL

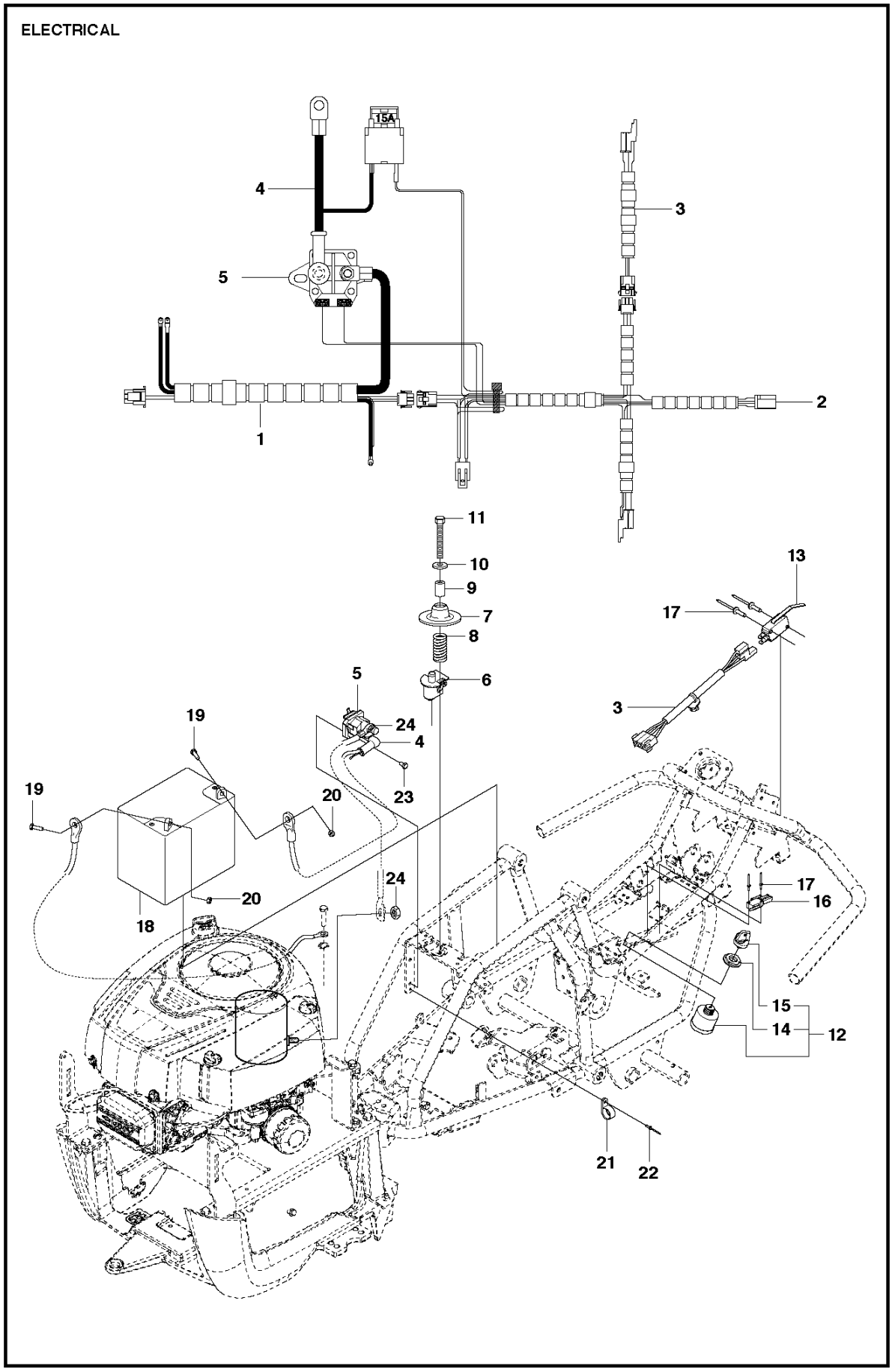

Reference	Artikelnummer	Varenavn	Antal	Kommentar
1	580355101	LEDNING	1	
2	580355001	LEDNING	1	
3	574269601	LEDNING	1	
4	574269801	KABEL	1	
5	544439801	RELAY	1	
6	506909601	AFBRYDER	1	
7	506909701	FJEDERSKIVE	1	
8	544441201	FJEDER	1	
9	506909902	AFSTANDSRØR	1	
10	734116401	SKIVE	1	
11	725246051	SKRUE EHHM	1	
12	544442101	TÆNDINGSLÅS	1	
13	544415901	AFBRYDER	1	
14	544442301	MØTRIK	1	
15	544442401	STARTNØGLE	1	
16	574316101	AFBRYDER	1	

17	544440701	RIVET	2
18	577041601	BATTERI	1
19	522622101	SKRUE EHHM	2
20	522624301	MØTRIK	2
21	575269901	KABELKLEMME	1
22	722795402	RIVET	1
23	725236461	SKRUE EHHFT	1
24	506899801	MØTRIK	3

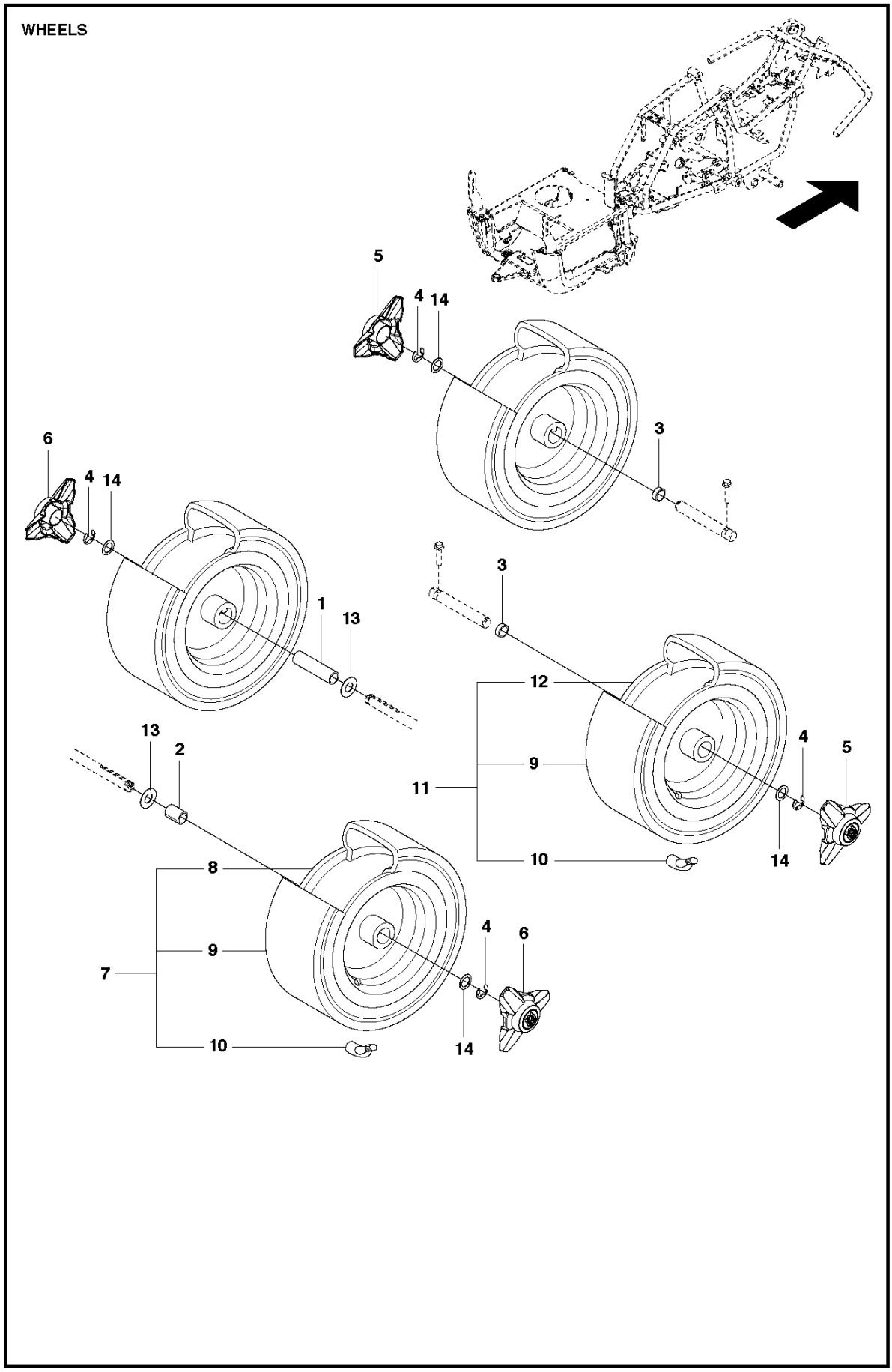
WHEELS
5
4
14
3
6
4
14
1
13
3
12
9
11
10
4
5
14
13
2
8
9
7
10
4
6
14

Reference	Artikelnummer	Varenavn	Antal	Kommentar
1	506596211	AFSTANDSBØSNING	1	
2	506596203	AFSTANDSBØSNING	1	
3	580408901	AFSTANDSBØSNING	2	
4	506899001	LÅSRING	4	
5	544353502	NAVKAPSEL	2	
6	544353501	NAVKAPSEL	2	
7	523012602	HJUL	2	
8	523034801	FÆLG	1	
9	523034602	DÆK	1	
10	523034701	VENTIL	1	
11	523012202	HJUL	2	
12	523034501	FÆLG	1	
13	506504803	SKIVE	2	
14	506504805	SKIVE	4	

DECALS

1



2



3



4



5

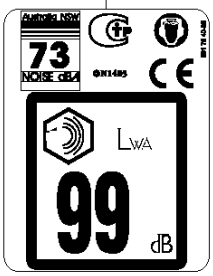

Reference	Artikelnummer	Varenavn	Antal	Kommentar
1	574854802	MÆRKAT	1	
2	574854601	MÆRKAT	1	
3	575222701	MÆRKAT	1	
4	581048202	MÆRKAT	1	
5	581784005	MÆRKAT	1	

EQUIPMENT FRAME

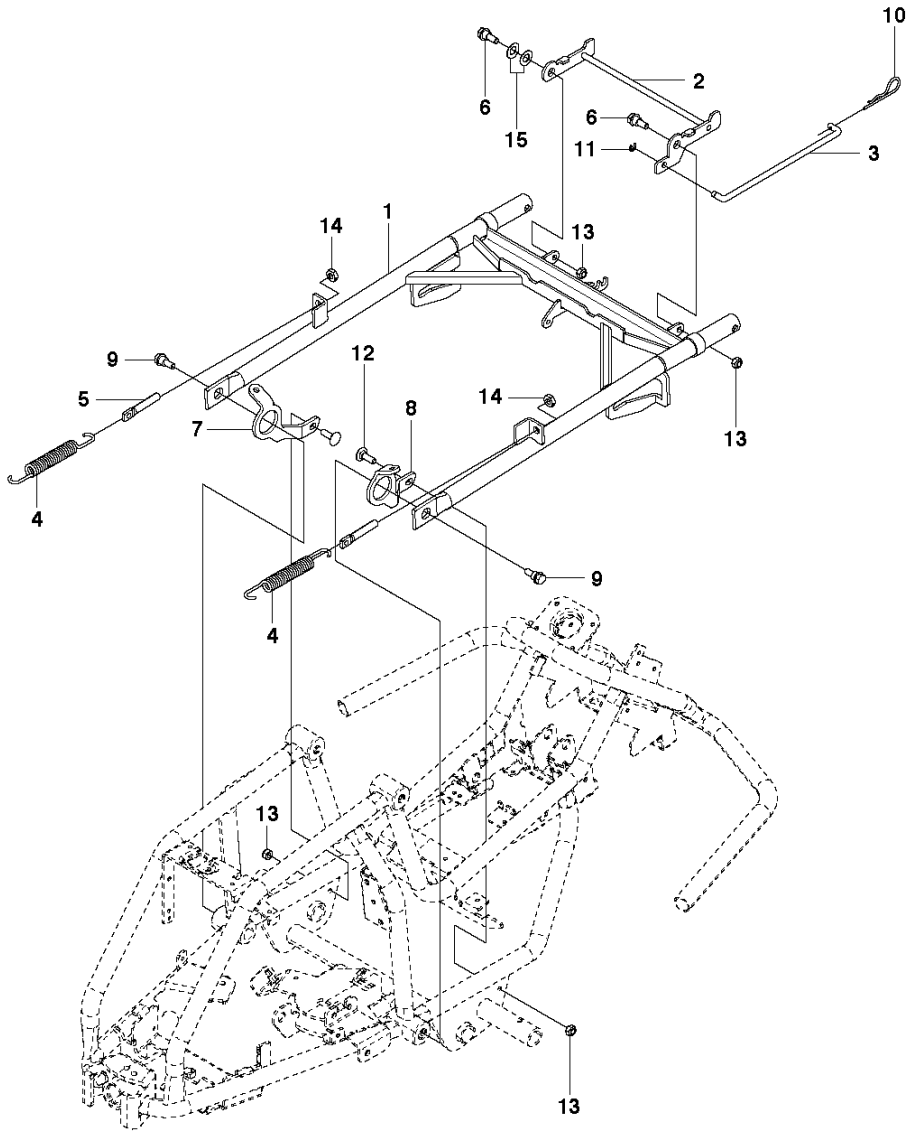

Reference	Artikelnummer	Varenavn	Antal	Kommentar
1	580379401	REDSKABSRAMME KPL	1	
2	580902401	LÅS	1	
3	580902901	LED	1	
4	580472301	FJEDER	2	
5	580480601	SCREW	2	
6	506895801	COLLAR SCREW	2	
7	580472101	FÆSTE	1	
8	580472102	FÆSTE	1	
9	506597401	SKRUE EHHFM	2	
10	721680251	SPRING COTTER	1	
11	735311020	LÅSRING	1	
12	535423801	SKRUE RSQM	2	
13	732211801	LOCK NUT	4	
14	731232001	HEXAGON NUT	2	
15	506839401	FJEDERSKIVE	2	

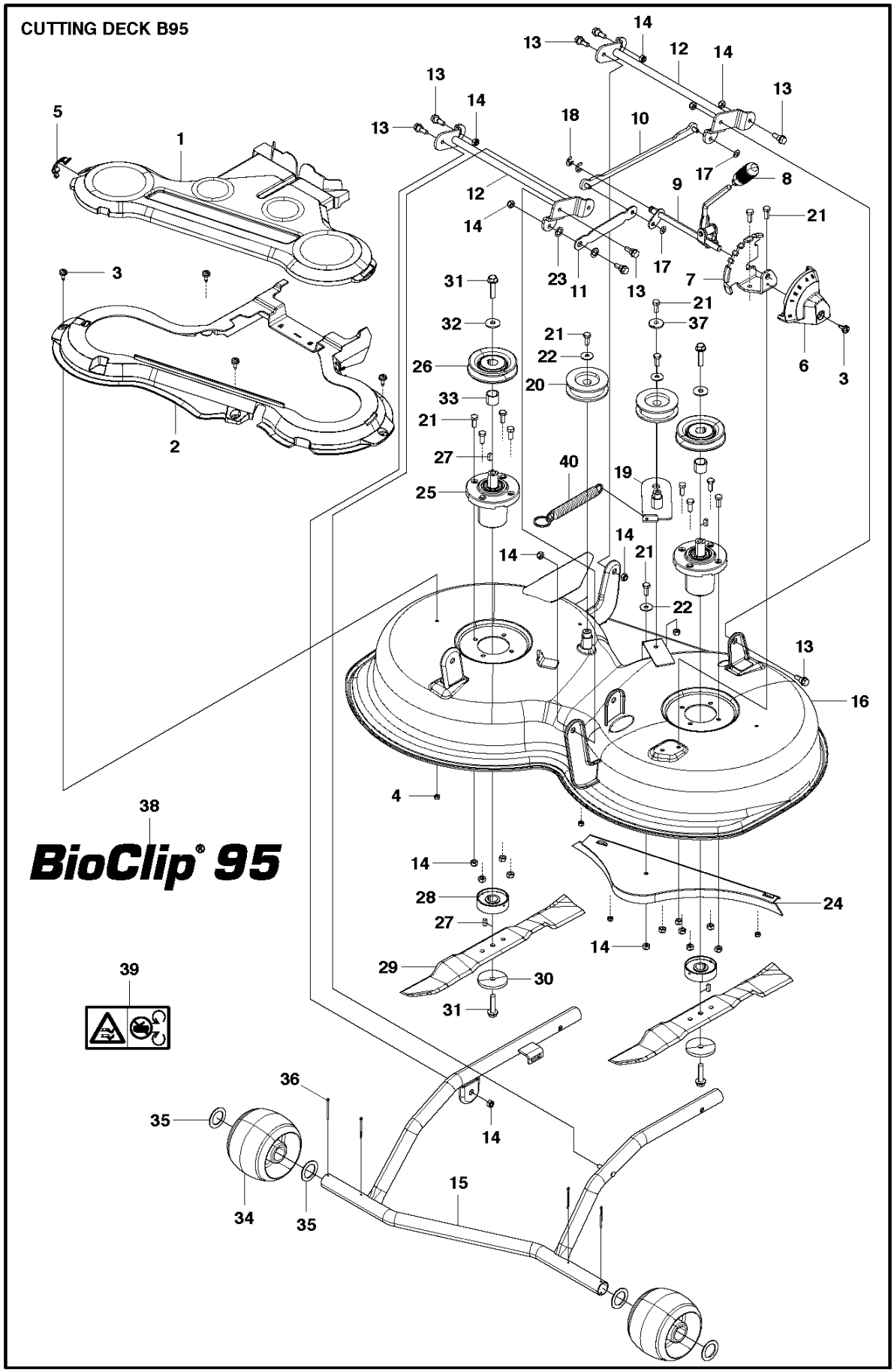
CUTTING DECK B95
BioClip® 95

Reference	Artikelnummer	Varenavn	Antal	Kommentar
1	580526501	DÆKSEL	1	
2	580526401	DÆKSEL	1	
3	544400501	SCREW	5	
4	732211601	LOCK NUT	4	M6-8.8 LOCK
5	595303001	SNAPLÅS	1	
6	573971801	DÆKSEL	1	
7	522523201	FÆSTE	1	
8	574328801	HÅNDTAG	1	
9	575802101	SPAK KPL.	1	
10	581196001	LØFTEARM	1	
11	581052601	ARM	1	
12	522450901	CROSS BAR	2	
13	506597401	SKRUE EHHFM	8	
14	732211801	LOCK NUT	20	M8-8.8 LOCK
15	580396401	REDSKABSRAMME	1	
16	580390101	KLIPPKÅPA	1	

17	735585201	SKIVE	2	
18	735311520	LÅSRING	2	
19	580396901	REMSTRAMMER	1	
20	506793202	REMSPÆNDERHJUL	2	
21	725245171	SKRUE EHHM	14	M8X20
22	734116441	SKIVE	3	
23	734117771	SKIVE	2	
24	580397101	PROP	1	
25	573968601	LEJEHUS KPL.	2	
26	506922101	REMSKIVE	2	
27	506533501	PARALLELNØGLE	4	
28	573966101	ADAPTER	2	
29	580397401	KNIV	2	LENGTH 471.2
30	506792303	KNIFE PLATE	2	
31	506675402	SKRUE EHHFM	4	
32	734117441	SKIVE	2	
33	580397501	LGR.DIST	2	
34	522735901	HJUL	2	

35	574264501	SKIVE	4
36	721618701	SPLIT PIN	4
37	506918702	SKIVE	1
38	574849702	MÆRKAT	1
39	574510001	MÆRKAT	2
40	584298801	FJEDER	1

LIFTING SYSTEM

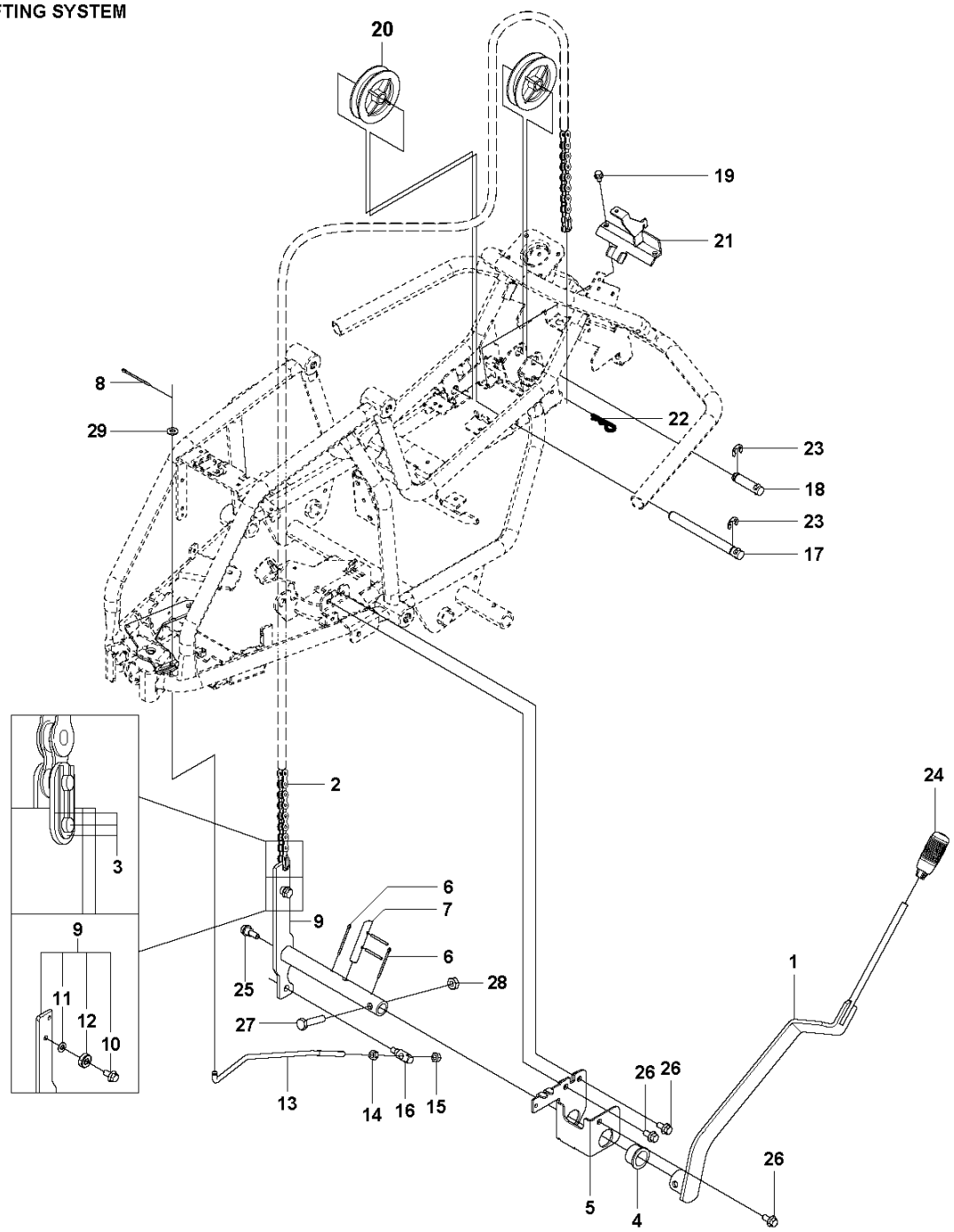

Reference	Artikelnummer	Varenavn	Antal	Kommentar
1	580389001	SPAK KPL.	1	
2	506554606	KÆDE	1	
3	506554701	SAMMENKOPLING	1	
4	584871301	LEJE	1	
5	525404701	FÆSTE	1	
6	721618701	SPLIT PIN	1	
7	525406601	PENNE	1	
8	721618301	SPLIT PIN	1	
9	581545801	SPAK KPL.	1	
10	506570105	SKRUE EHHFM	1	
11	734116301	SKIVE	1	
12	738219804	KUGLELEJE	1	
13	522560101	LED	1	
14	731231801	HEXAGON NUT	1	
15	732211801	LOCK NUT	1	
16	525491301	LED	1	

17	525404401	AKSEL	1
18	525404501	AKSEL	1
19	725236461	SKRUE EHHFT	2
20	506905601	OFFSET PULLEY	2
21	574315801	FÆSTE	1
22	721680251	SPRING COTTER	1
23	735311820	LÅSRING	2
24	588164101	HÅNDTAG	1
25	506597401	SKRUE EHHFM	1
26	506570103	SKRUE EHHFM	3
27	725250051	SKRUE EHHM	1
28	732212051	MØTRIK	1
29	734116401	SKIVE	1