2026-11-03

Husqvarna R112C5 inkl. klippebord



CHASSIS – 1

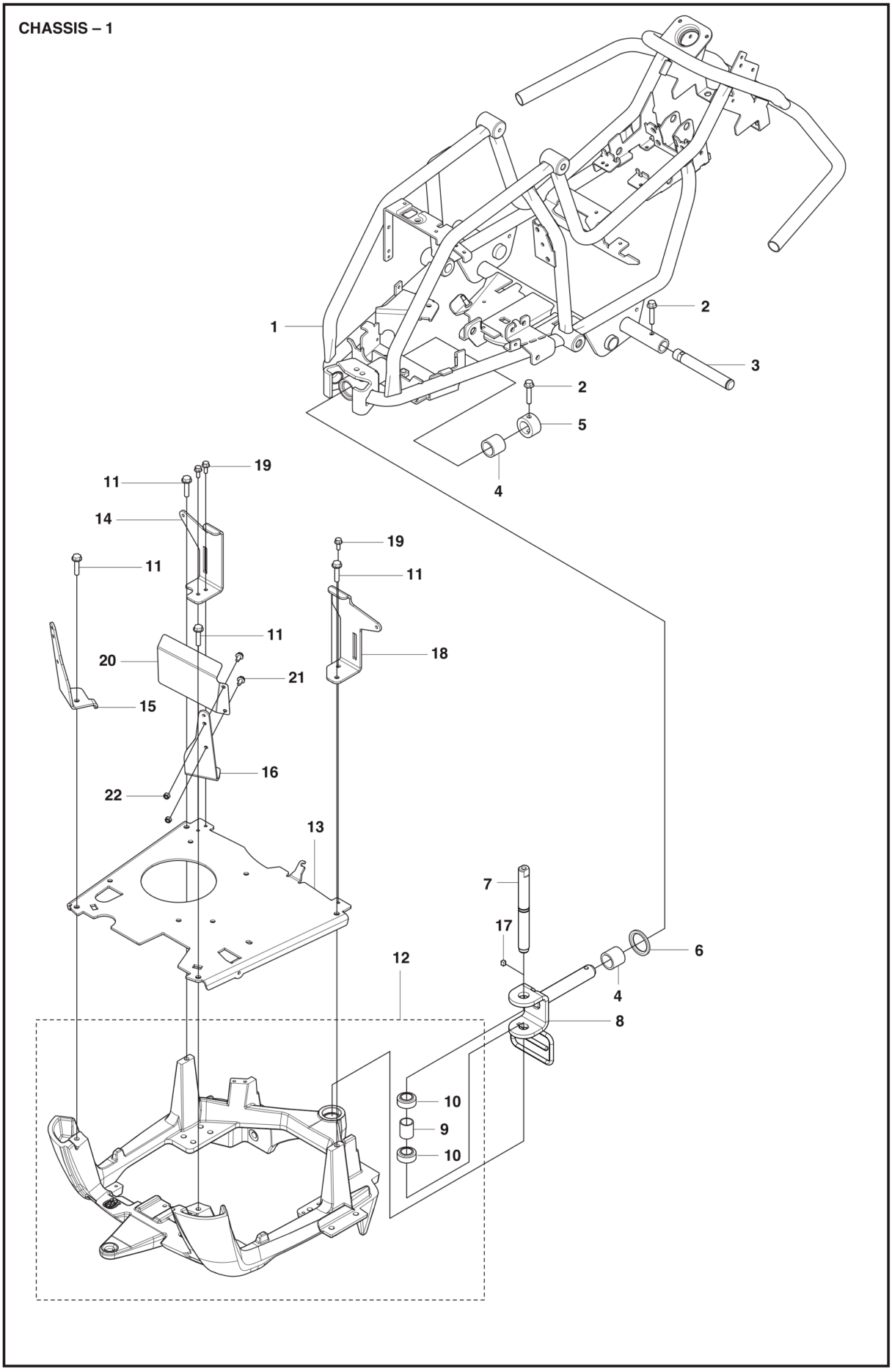

Reference	Artikelnummer	Varenavn	Antal	Kommentar
1	581274101	RAMME	1	
2	725245961	SKRUE EHHFT	3	
3	535470802	HJULAKSEL	1	
4	506986101	LEJE	2	
5	522425201	STOPBØSNING	1	
6	522425301	AFSTANDSSKIVE	1	
7	579720401	AKSEL	1	
8	580267401	SVINGAKSEL	1	
9	522424501	MUFFE	1	
10	574368501	LEJE	2	
11	506570106	SKRUE EHHFM	4	
12	590268201	FRAME ASSY	1	
13	581550902	FÆSTE	1	
14	581613501	FÆSTE	1	
15	581613601	FÆSTE	1	
16	581613602	FÆSTE	1	

17	577708901	TAST	1
18	598506001	FÆSTE	1
19	725236861	SKRUE EHHFT	3
20	598581701	VARMESKJOLD	1
21	535475212	SKRUE EHHFM	2
22	732211601	LOCK NUT	2

CHASSIS – 2

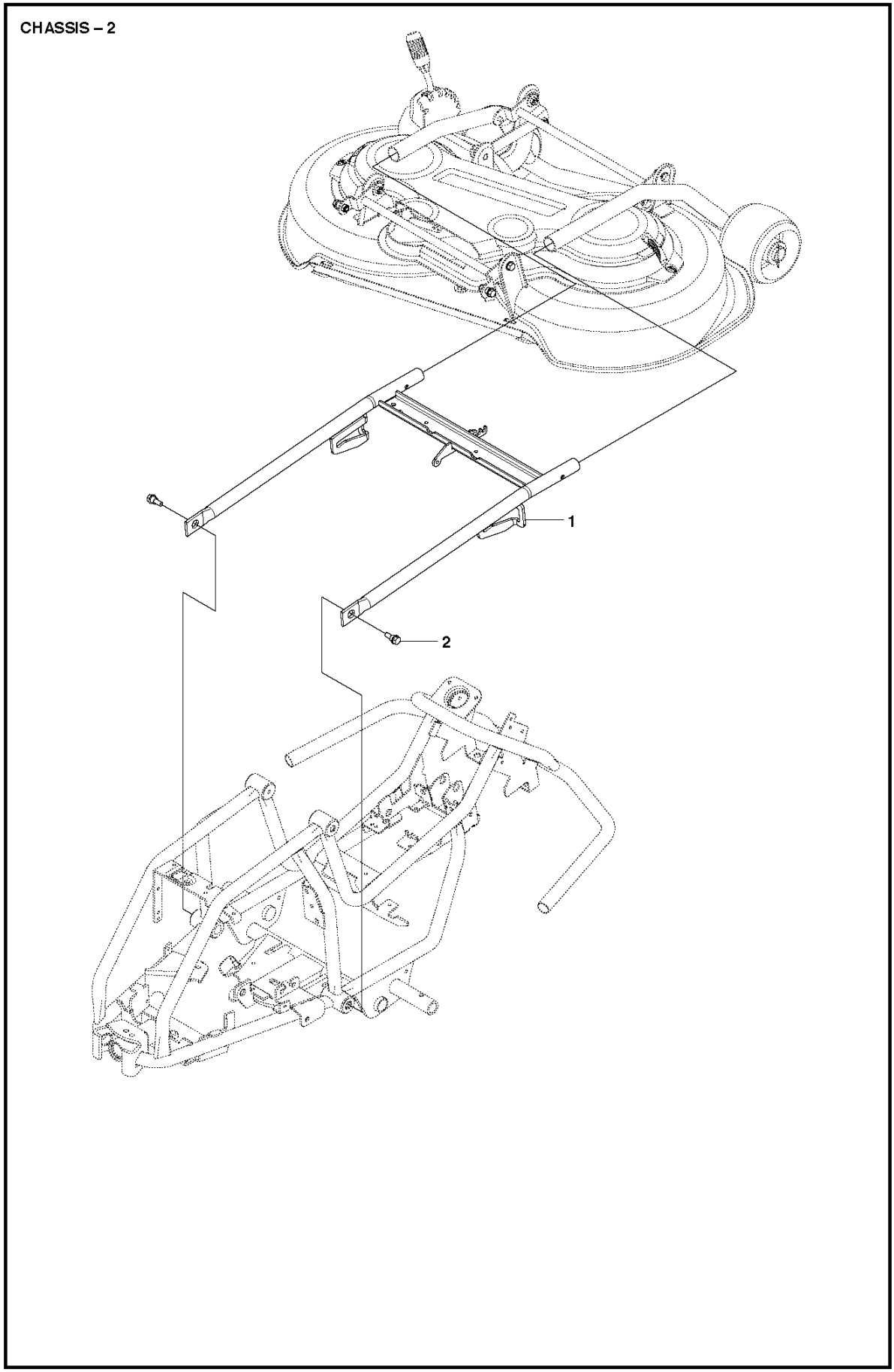

Reference	Artikelnummer	Varenavn	Antal	Kommentar
1	584833002	REDSKABSRAMME	1	
2	506895801	COLLAR SCREW	2	

CONTROLS – 2

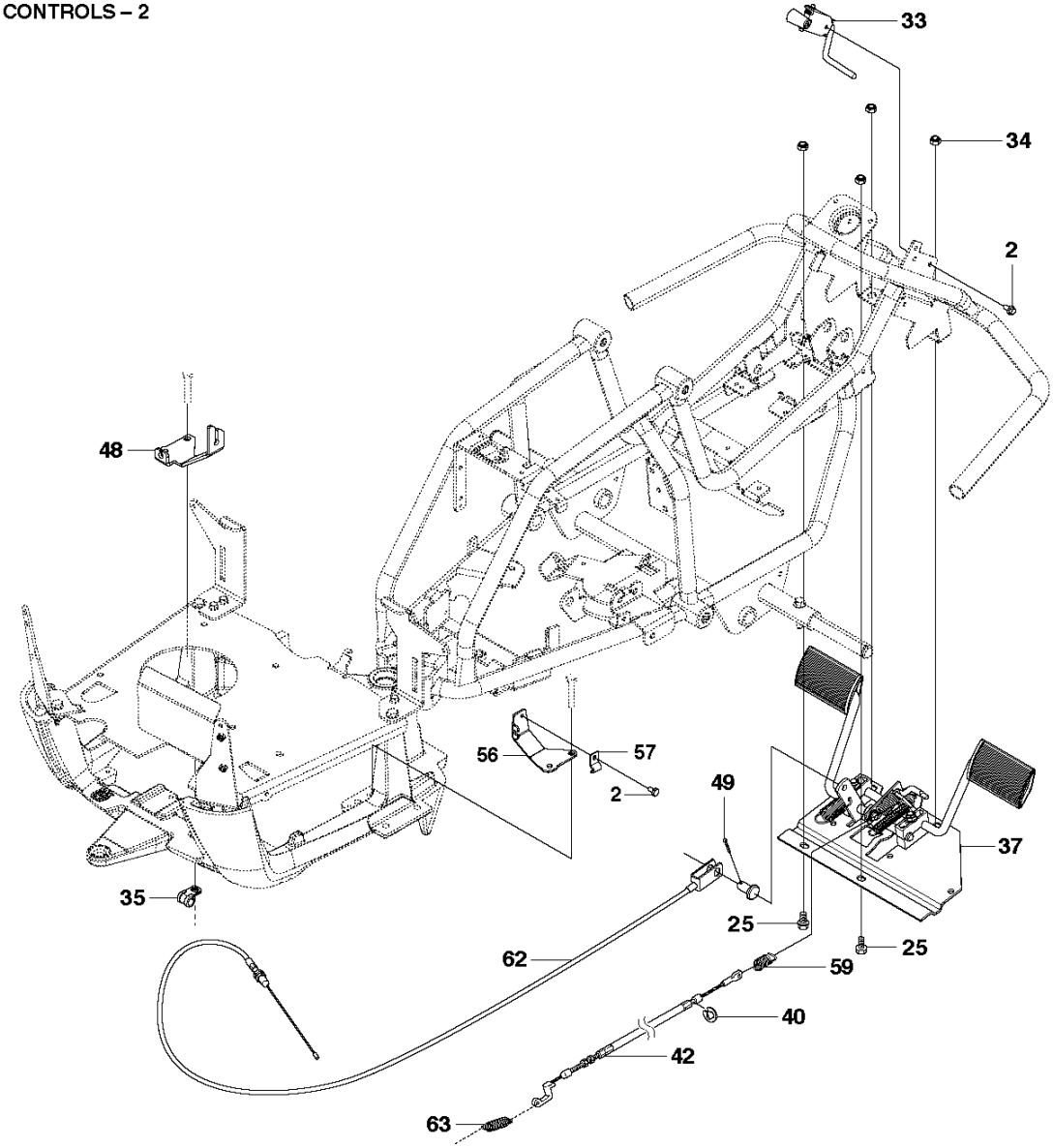

PEDALS

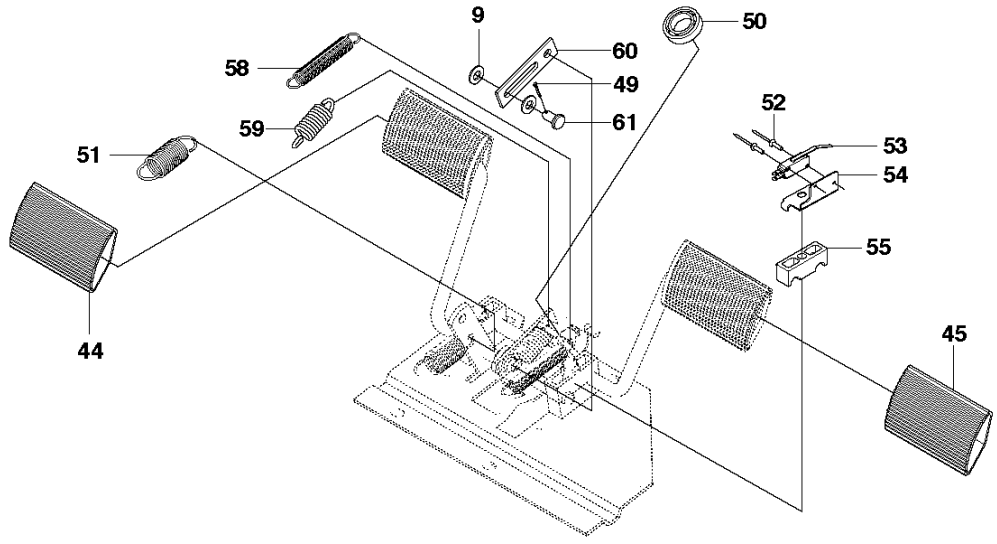

Reference	Artikelnummer	Varenavn	Antal	Kommentar
2	725236461	SKRUE EHHFT	8	
9	734116401	SKIVE	4	
25	506570103	SKRUE EHHFM	6	
33	523346002	SPÆRREHÆVEARM	2	
34	506916201	MØTRIK	1	
35	578996801	OVERFALD	1	
37	574406601	PEDALPLAD KPL	1	
40	735310920	LÅSRING	1	
42	574407602	KABEL	2	
44	535478802	PEDALGUMMI	1	
45	535478801	PEDALGUMMI	1	
48	581852801	FÆSTE	2	
49	721615201	SPLIT PIN	2	
50	738210204	KUGLELEJE	2	
51	544133401	TRÆKFJEDER	1	
52	544440701	RIVET	2	

53	574316101	AFBRYDER	1
54	544415701	FÆSTE	1
55	535480801	LEJEBLOK	1
56	581855301	FÆSTE	4
57	506566501	KLEMME	1
58	544133601	TRÆKFJEDER	2
59	575355201	FJEDER	1
60	544127901	LED	1
61	721839901	PIND	2
62	506952502	KABEL KPL.	2
63	506535603	TRÆKFJEDER	1

CONTROLS – 1

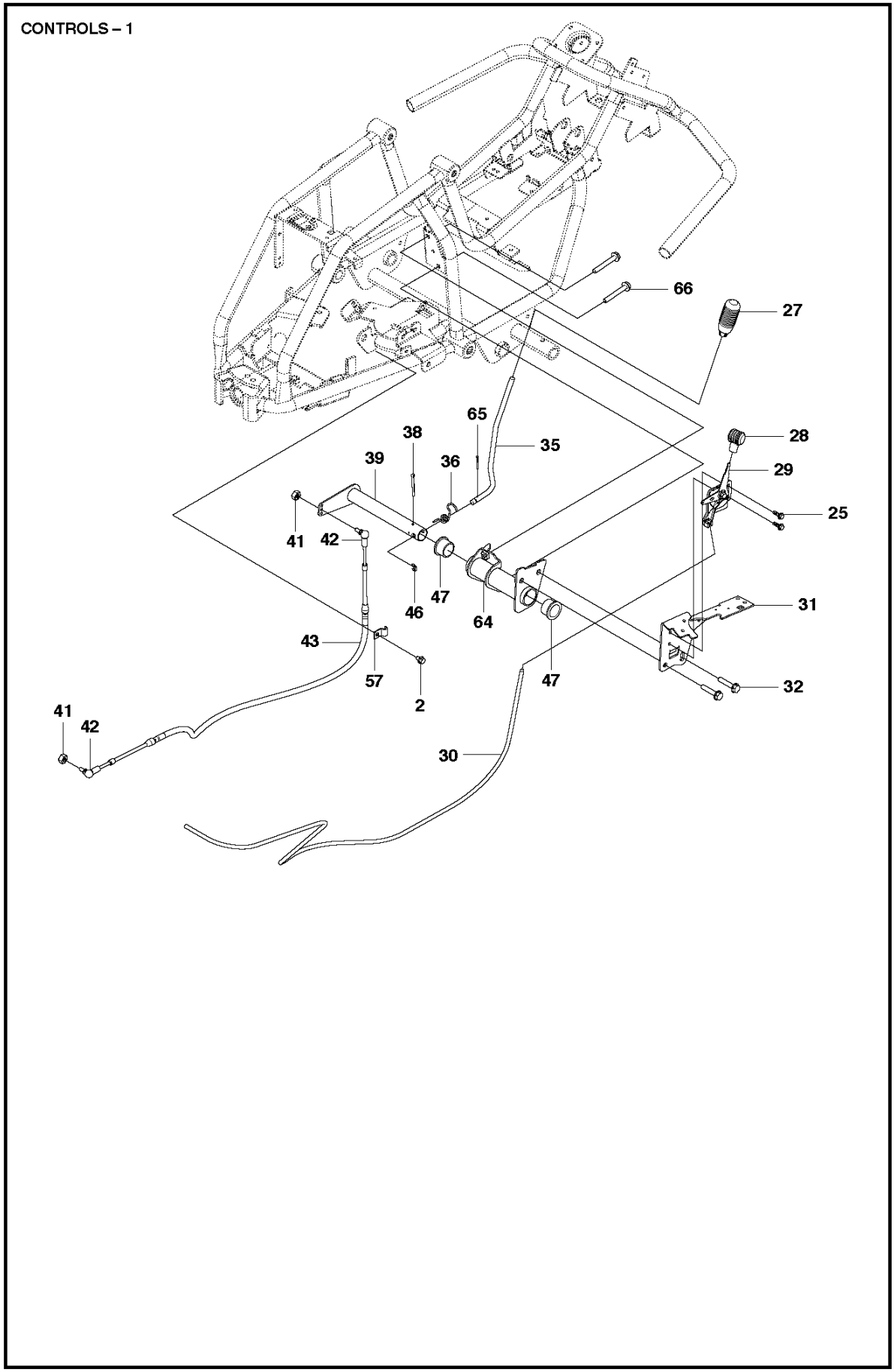

Reference	Artikelnummer	Varenavn	Antal	Kommentar
2	725236461	SKRUE EHHFT	8	
25	506570103	SKRUE EHHFM	10	
27	506542001	HÅNDTAG	1	
28	506889101	KNOP	1	
29	522505901	GASREGULATOR	1	
30	544301704	KABEL	1	
31	575240301	PLADE	1	
32	506570104	SKRUE EHHFM	2	
35	525316501	LED	1	
36	574377801	FJEDER	1	
38	721620101	SPLIT PIN	1	
39	574377701	GEARSKIFTER	1	
41	732211401	LOCK NUT	2	
42	506557301	KUGLELED	2	
43	574411104	RELÆ	1	
46	735311220	LÅSRING	1	

47	506556501	LEJE	2
57	506566501	KLEMME	2
64	574369702	FÆSTE	1
65	721615201	SPLIT PIN	2
66	725246071	SKRUE EHHM	2

COVER – 1

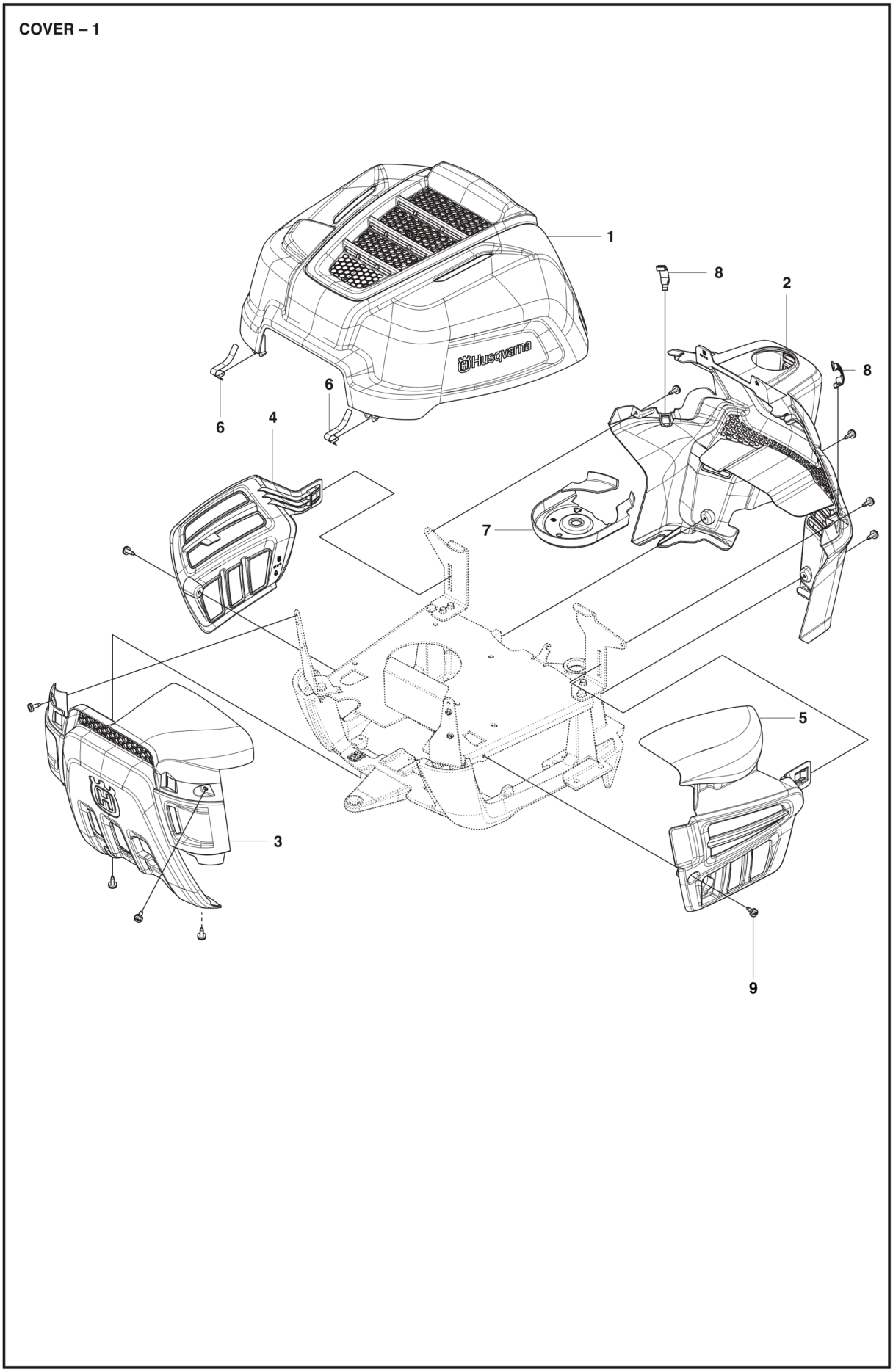

Reference	Artikelnummer	Varenavn	Antal	Kommentar
1	581613802	DÆKSEL	1	
2	581613401	DÆKSEL	1	
3	581614101	DÆKSEL	1	
4	581614201	DÆKSEL	1	
5	598799201	DÆKSEL	1	
6	584926701	FJEDER	2	
7	522508101	DÆKSEL	1	
8	503894703	SNAPLÅS	2	
9	544400501	SCREW	8	

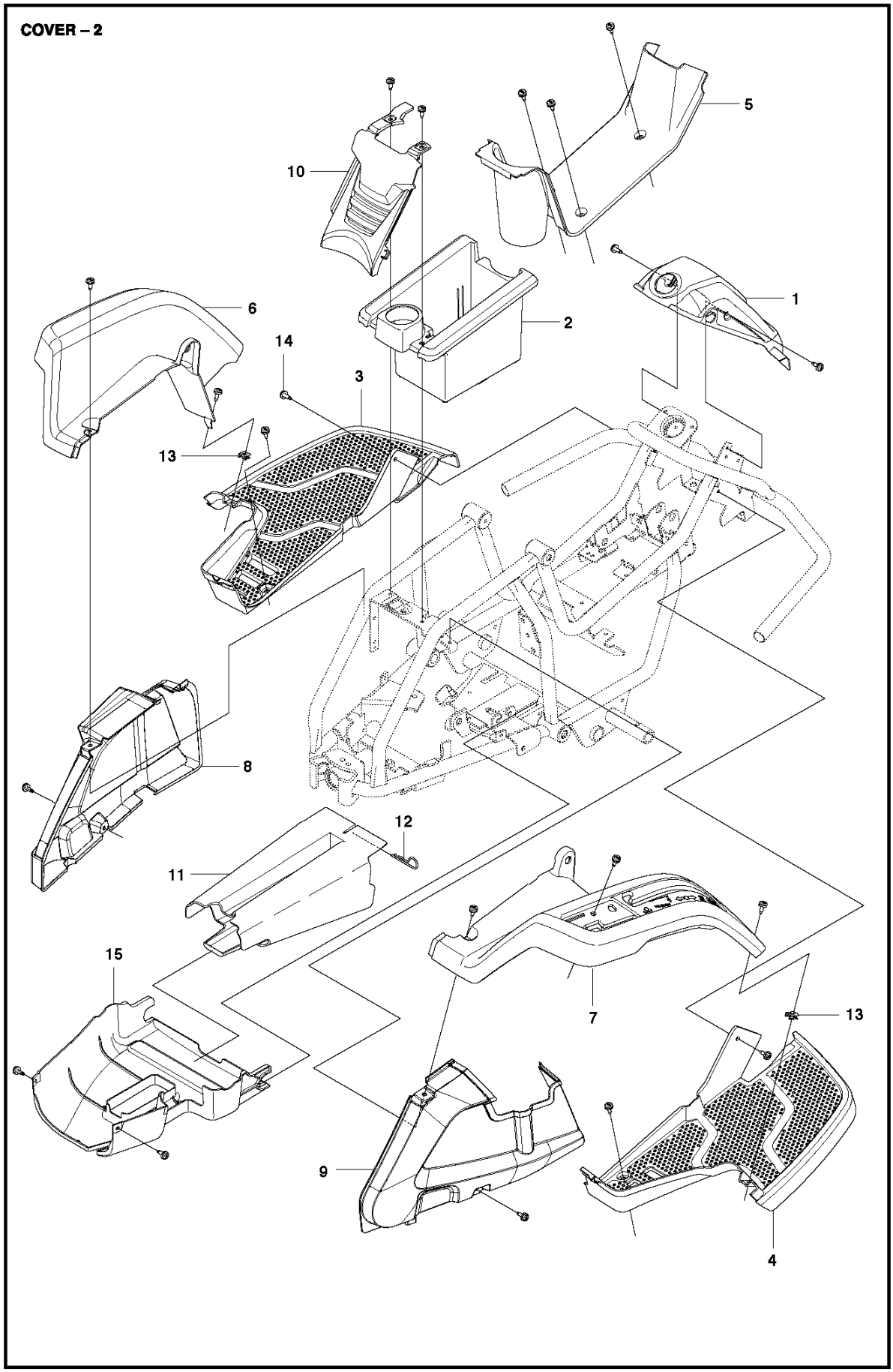
COVER – 2
5
10
1
2
6
14
3
13
8
12
11
15
7
13
9
4

Reference	Artikelnummer	Varenavn	Antal	Kommentar
1	575839202	DÆKSEL	1	
2	525477801	BATTERISKUFFE	1	
3	521889101	FOOT PLATE	1	
4	521889202	FOOT PLATE	1	
5	522601801	DÆKSEL	1	
6	521890701	DÆKSEL	1	
7	521889302	KONTROLPANEL	1	
8	585619801	DÆKSEL	1	
9	585620101	DÆKSEL	1	
10	525477901	DÆKSEL	1	
11	525396101	DÆKSEL	1	
12	721680251	SPRING COTTER	1	
13	535429101	FJEDERMØTRIK	2	
14	544400501	SCREW	20	
15	575751401	DÆKSEL	1	

DECALS

1



2



3

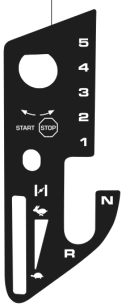

4



5



6

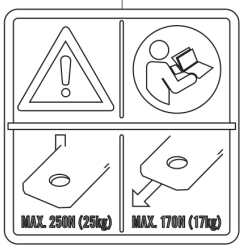

Reference	Artikelnummer	Varenavn	Antal	Kommentar
1	574854803	MÆRKAT	1	
2	586031001	MÆRKAT	1	
3	575222602	MÆRKAT	1	
4	581048206	MÆRKAT	2	
6	546284001	MÆRKAT	1	

ELECTRICAL

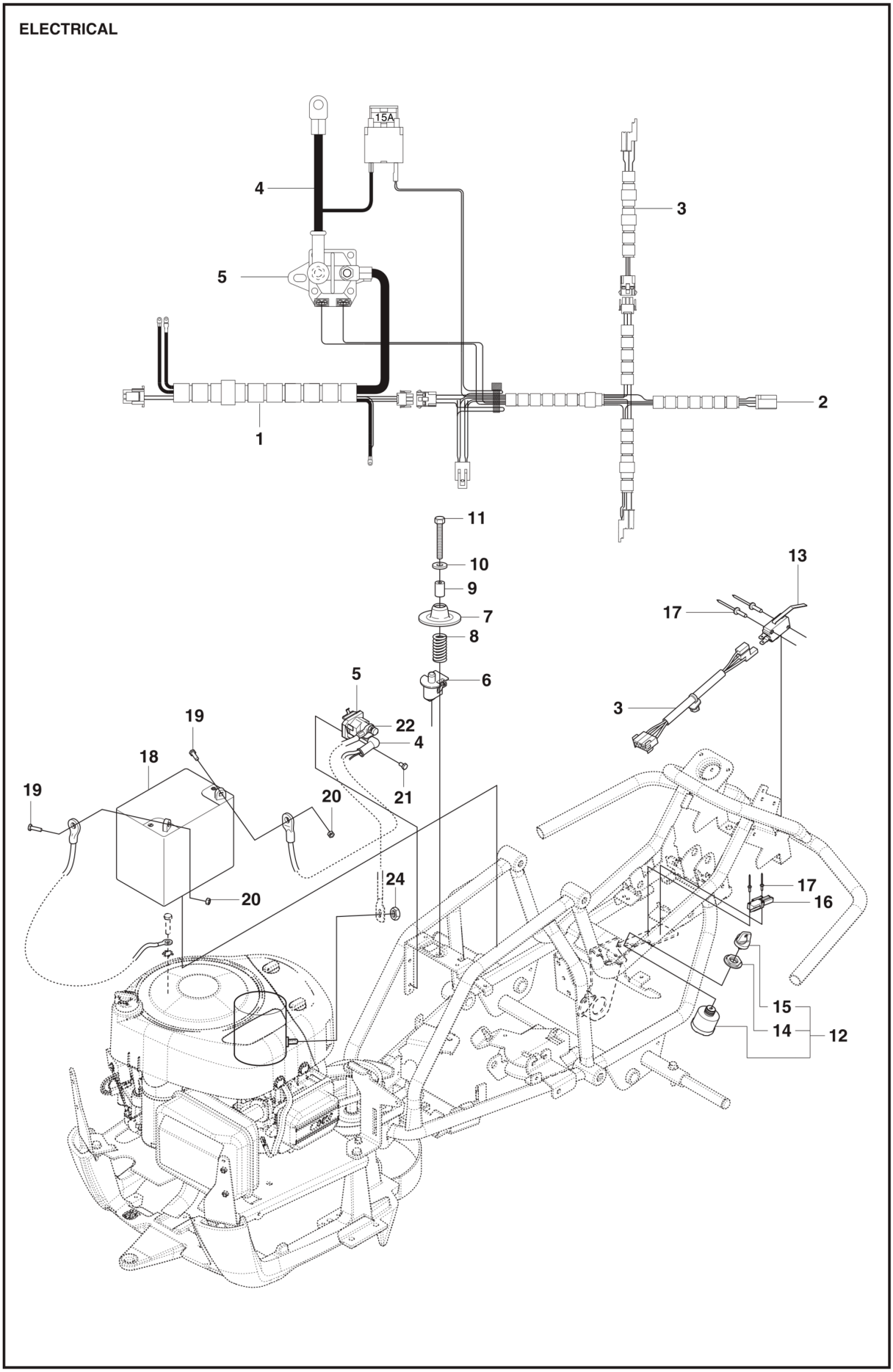

Reference	Artikelnummer	Varenavn	Antal	Kommentar
1	587360202	LEDNING KPL	1	
2	580355001	LEDNING	1	
3	574269601	LEDNING	1	
4	574269801	KABEL	1	
5	544439801	RELAY	1	
6	506909601	AFBRYDER	1	
7	506909701	FJEDERSKIVE	1	
8	544441201	FJEDER	1	
9	506909902	AFSTANDSRØR	1	
10	734116401	SKIVE	1	
11	725246051	SKRUE EHHM	1	
12	544442101	TÆNDINGSLÅS	1	
13	544415901	AFBRYDER	1	
14	544442301	MØTRIK	1	
15	544442401	STARTNØGLE	1	
16	574316101	AFBRYDER	1	

17	544440701	RIVET	2	
18	547853701	BATTERI	1	12V 28Ah
19	522622101	SKRUE EHHM	2	
20	522624301	MØTRIK	2	
21	725236461	SKRUE EHHFT	1	
22	506899801	MØTRIK	3	

ENGINE

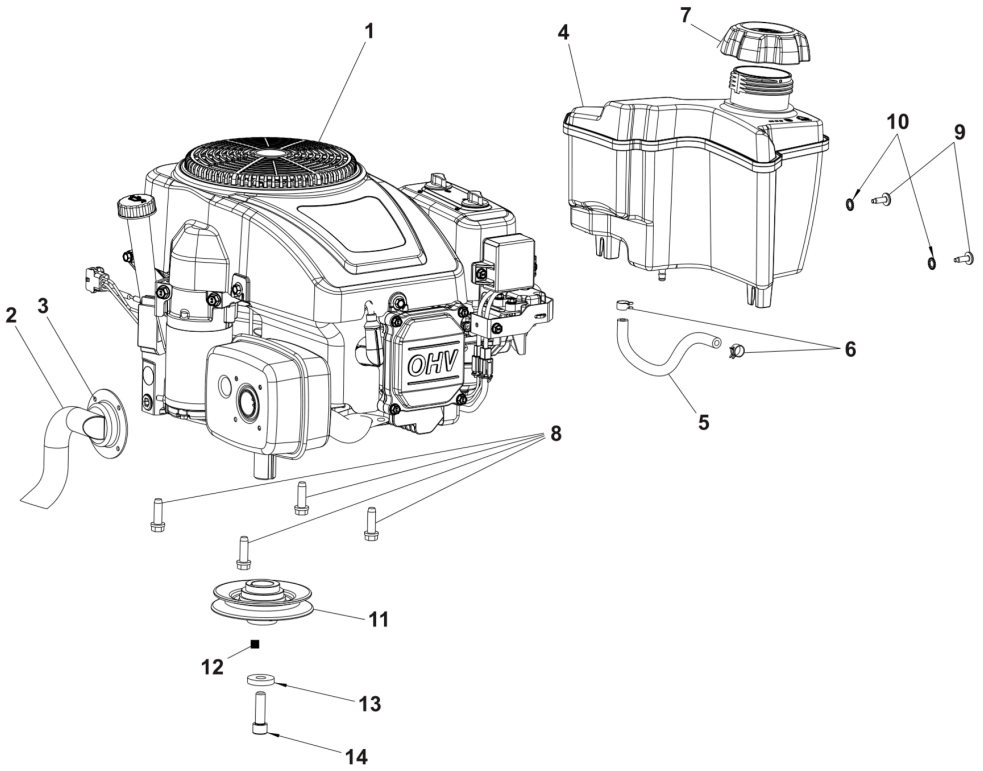

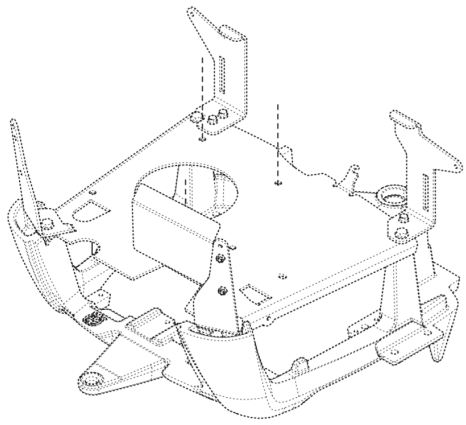

Reference	Artikelnummer	Varenavn	Antal	Kommentar
1	529666001	MOTOR	1	HS 413AE
3	502435201	SKRUE ITXPANTT	4	
4	598505601	BENZINTANK KPL	1	
5	504800015	BENZINSLANGE	1	
6	535469701	HOSE BRACE	2	
7	584248702	FUEL CAP	1	
8	532150406	BOLT	4	
9	544400401	SCREW	2	
10	735216401	LÅSESKIVE	2	
11	522827601	REMSKIVE	1	
12	506555902	KILE	1	
13	506597501	SKIVE	1	
14	506556002	SCREW UNC	1	

CUTTING DECK

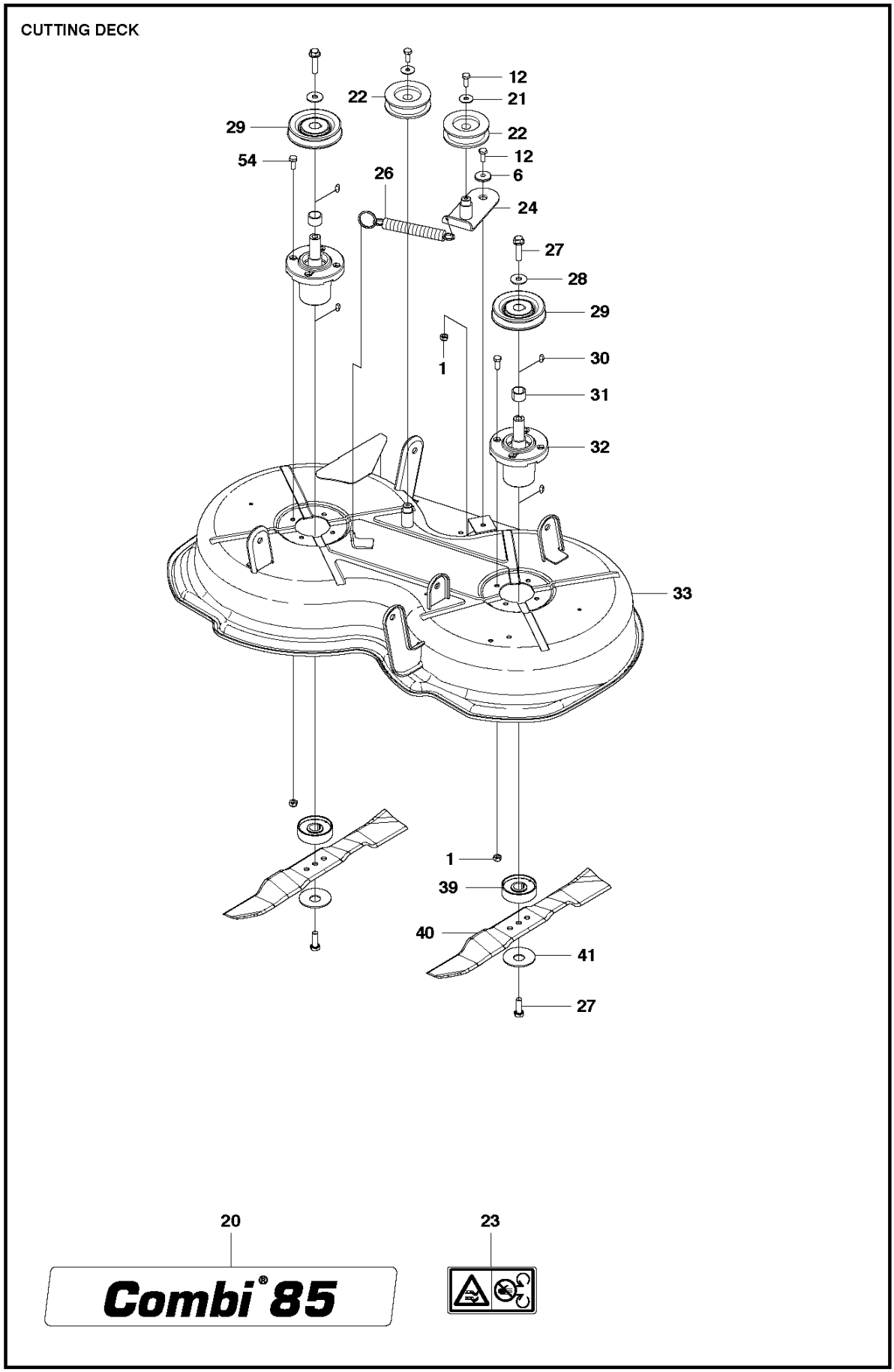

Reference	Artikelnummer	Varenavn	Antal	Kommentar
1	586147001	KLIPPKÅPA	1	Complete, Not shown
1	732211801	LOCK NUT	16	
6	506918702	SKIVE	1	
12	725245371	SKRUE EHHM	7	
20	585077101	MÆRKAT	1	
21	734116441	SKIVE	5	
22	506793202	REMSPÆNDERHJUL	2	
23	574510001	MÆRKAT	2	
24	573969501	REMSTRAMMER	1	
26	584298801	FJEDER	1	
27	506675402	SKRUE EHHFM	4	
28	734117441	SKIVE	2	
29	574460701	REMSKIVE	2	
30	506533501	PARALLELNØGLE	4	
31	573966501	RØR	2	
32	573968602	LEJEHUS KPL.	2	

33	581061101	KLIPPKÅPA	1
39	581249701	ADAPTER	2
40	581083501	KNIV	2
41	506792303	KNIFE PLATE	2
54	725245171	SKRUE EHHM	8

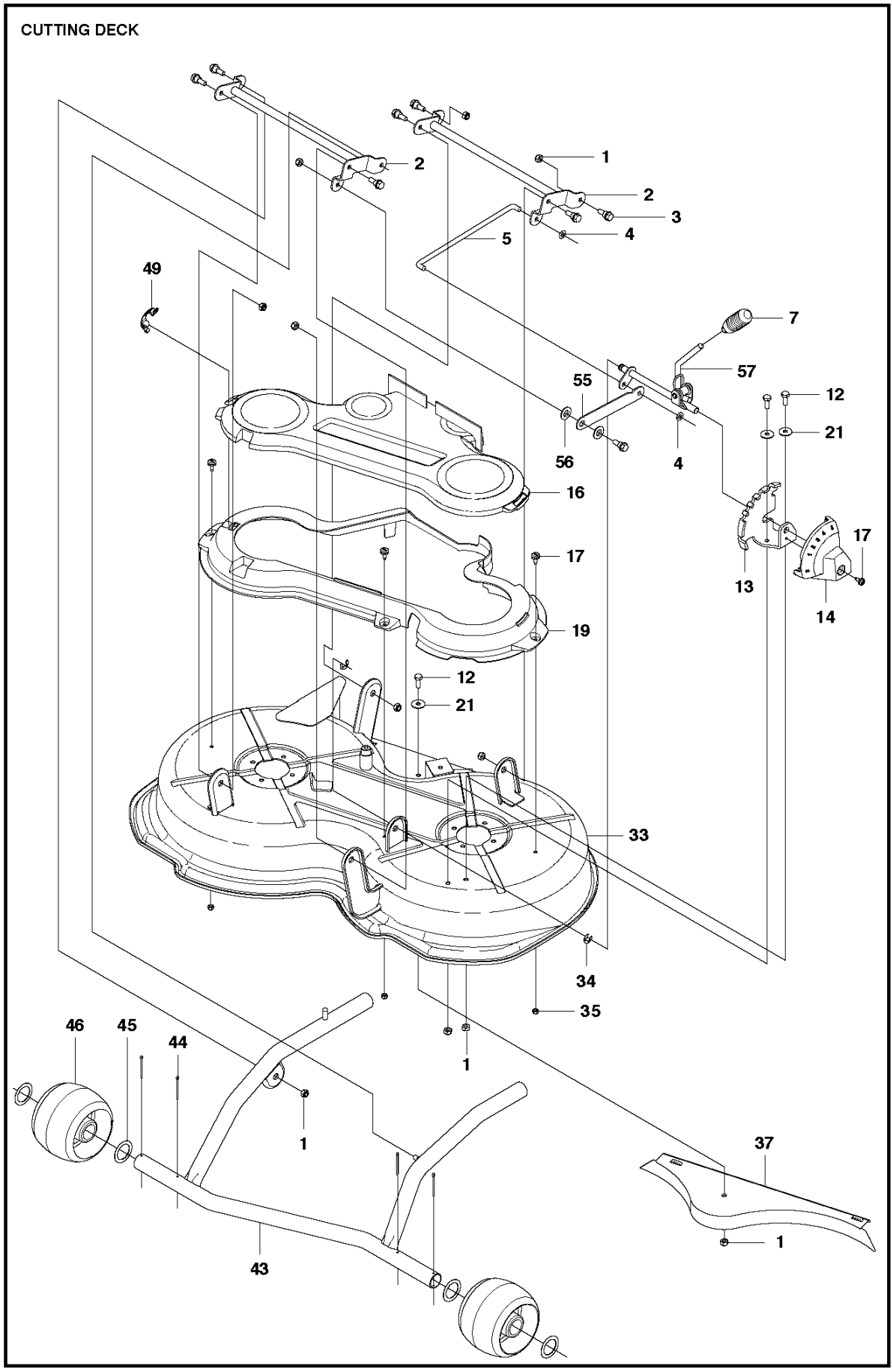
CUTTING DECK
2
1
2
3
4
5
49
7
57
55
12
21
56
4
16
17
13
17
14
19
12
21
33
34
35
46
45
44
1
1
37
1
43

Reference	Artikelnummer	Varenavn	Antal	Kommentar
1	586147001	KLIPPKÅPA	1	Complete, Not shown
1	732211801	LOCK NUT	16	
2	522450901	CROSS BAR	2	
3	506597401	SKRUE EHHFM	8	
4	735585200	SKIVE	2	
5	522602301	LED	1	
7	574328801	HÅNDTAG	1	
12	725245371	SKRUE EHHM	7	
13	522523201	FÆSTE	1	
14	573971801	DÆKSEL	1	
16	574172101	DÆKSEL	1	
17	544400501	SCREW	4	
19	574172001	DÆKSEL	1	
21	734116441	SKIVE	5	
33	581061101	KLIPPKÅPA	1	
34	735311520	LÅSRING	2	

35	732211601	LOCK NUT	3
37	574041701	PROP	1
43	522451901	REDSKABSRAMME	1
44	721618701	SPLIT PIN	4
45	574264501	SKIVE	4
46	522735901	HJUL	2
49	595303001	SNAPLÅS	1
55	525855701	ARM	1
56	734116541	SKIVE	2
57	575802101	SPAK KPL.	1

LIFTING SYSTEM

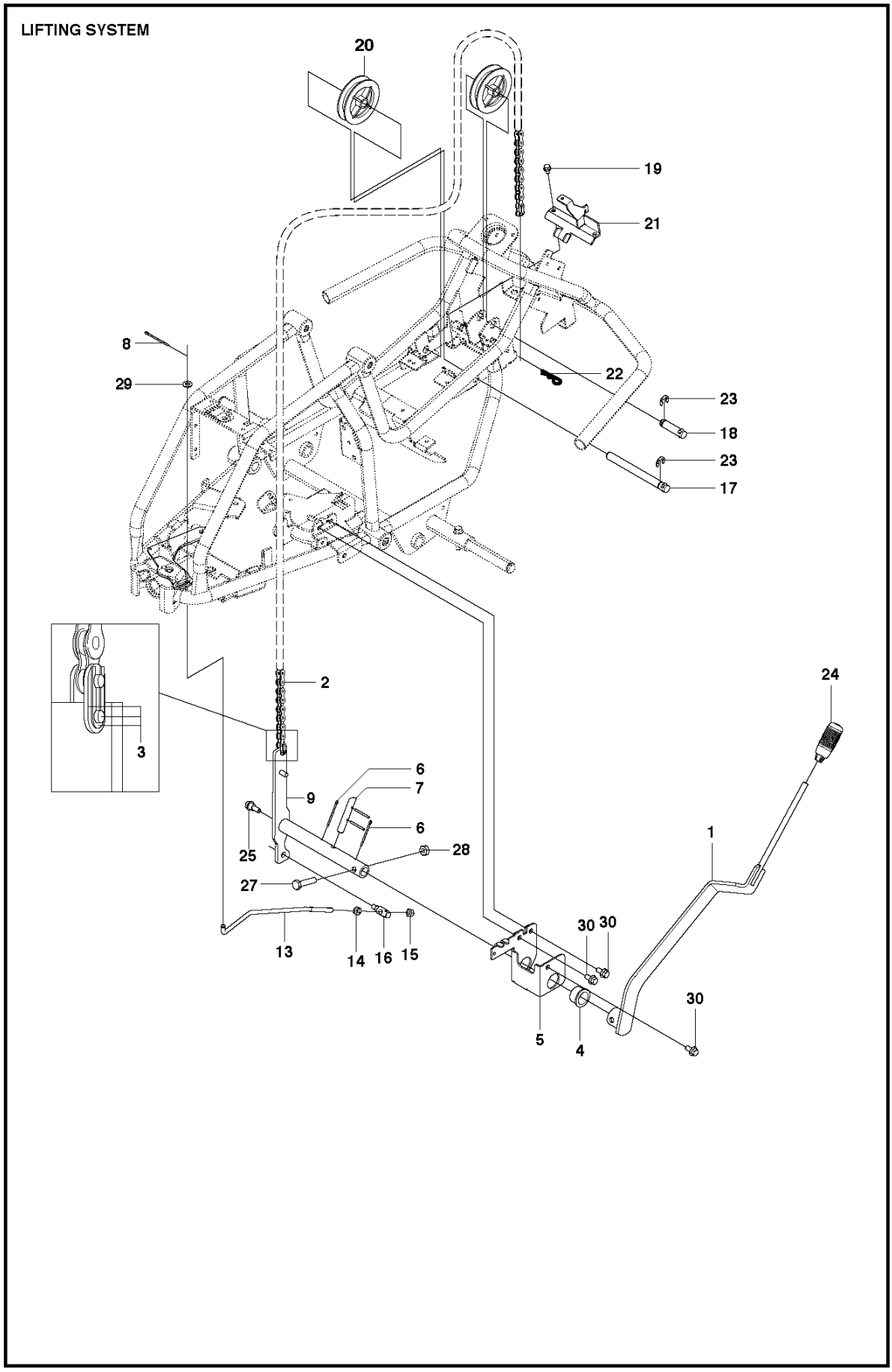

Reference	Artikelnummer	Varenavn	Antal	Kommentar
1	580389001	SPAK KPL.	1	
2	506554611	KÆDE	1	
3	506554701	SAMMENKOPLING	1	
4	506556501	LEJE	1	
5	525404701	FÆSTE	1	
6	721618701	SPLIT PIN	1	
7	525406601	PENNE	1	
8	721618301	SPLIT PIN	2	
9	522560202	SPAK KPL.	1	
13	522560101	LED	1	
14	731231801	HEXAGON NUT	1	
15	732211801	LOCK NUT	1	
16	525491301	LED	1	
17	525404401	AKSEL	1	
18	525404501	AKSEL	1	
19	725236461	SKRUE EHHFT	2	

20	506905601	OFFSET PULLEY	2
21	574315801	FÆSTE	1
22	721680251	SPRING COTTER	1
23	735311820	LÅSRING	2
24	506542001	HÅNDTAG	1
25	506597401	SKRUE EHHFM	1
27	725250051	SKRUE EHHM	1
28	732212051	MØTRIK	1
29	734116401	SKIVE	1
30	506570103	SKRUE EHHFM	3

SEAT

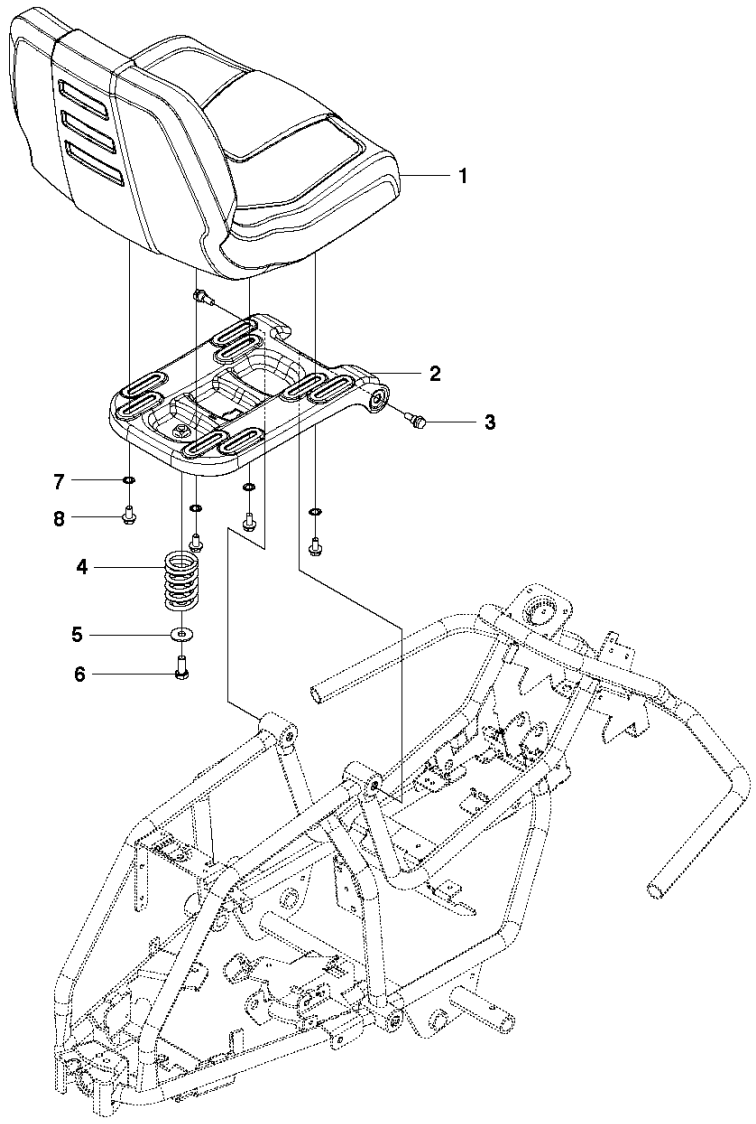

Reference	Artikelnummer	Varenavn	Antal	Kommentar
1	525814801	SÆDE	1	
2	581041501	SÆDEFÆSTE	1	
3	506597401	SKRUE EHHFM	2	
4	506915301	TRYKFJEDER	1	
5	734117441	SKIVE	1	
6	725249371	SKRUE EHHM	1	
7	735216400	LÅSESKIVE	4	
8	506570103	SKRUE EHHFM	4	

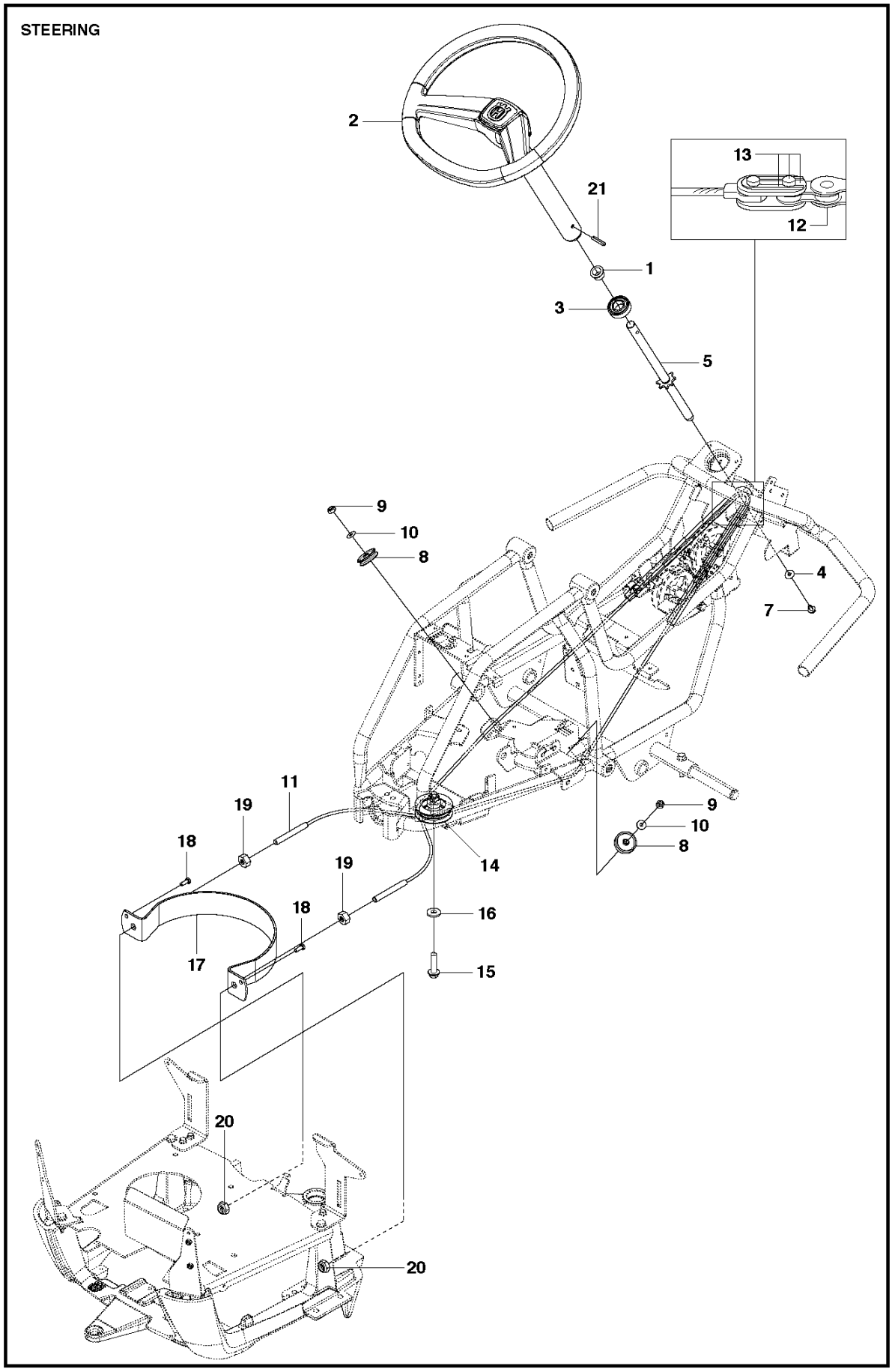
STEERING
2
13
21
12
1
3
5
9
10
8
4
7
11
19
18
19
18
14
16
17
15
9
10
8
20
20

Reference	Artikelnummer	Varenavn	Antal	Kommentar
1	506887801	AFSTANDSSKIVE	1	
2	594033701	STYRESYSTEM	1	
3	738210404	KUGLELEJE	1	
4	734115441	SKIVE	1	
5	581566701	RATAKSEL	1	
7	535475212	SKRUE EHHFM	1	
8	581158201	REMSKIVE	2	
9	732211801	LOCK NUT	2	
10	734116401	SKIVE	2	
11	577199901	KABLAGE KPL	2	
12	506554601	KÆDE	1	
13	506554701	SAMMENKOPLING	2	
14	576492502	REMSKIVE	1	
15	506675402	SKRUE EHHFM	1	
16	734117441	SKIVE	1	
17	525404301	STYRESKINNE	1	

18	725236861	SKRUE EHHFT	2
19	731232051	HEXAGON NUT	2
20	732212051	MØTRIK	2
21	721434701	FJEDERSTIFT	1

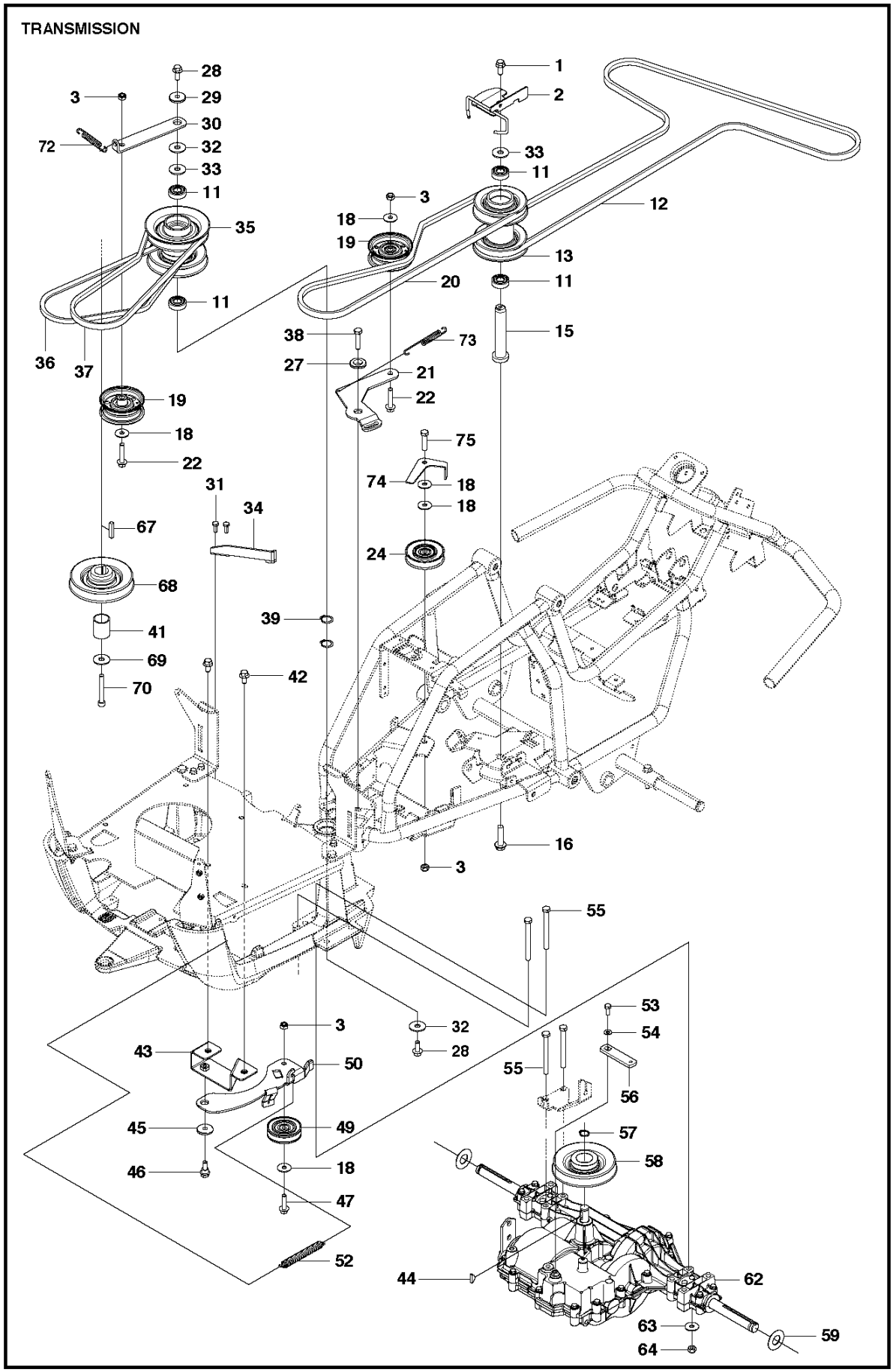
TRANSMISSION
1
2
3
11
12
13
15
16
18
19
20
21
22
24
27
28
29
30
31
32
33
34
35
36
37
38
39
41
42
43
44
45
46
47
49
50
52
53
54
55
56
57
58
59
62
63
64
67
68
69
70
72
73
74
75

Reference	Artikelnummer	Varenavn	Antal	Kommentar
1	506570103	SKRUE EHHFM	2	
2	577592101	FÆSTE	1	
3	732211801	LOCK NUT	4	
11	738210404	KUGLELEJE	4	
12	589531401	REM	1	
13	574259501	REMSKIVE	1	
15	574259801	AKSEL	1	
16	506675402	SKRUE EHHFM	1	
18	734116441	SKIVE	5	
19	539919078	REMSKIVE	3	
20	589532801	REM	1	
21	522602901	REMSTRAMMER	1	
22	725245951	SKRUE EHHM	3	
24	506946901	REMSKIVE	1	
27	581765201	SKIVE	2	
28	506570104	SKRUE EHHFM	2	

29	574874101	SKIVE	2
30	522831601	FÆSTE	1
31	725236861	SKRUE EHHFT	2
32	734117441	SKIVE	2
33	506504805	SKIVE	2
34	581865101	FÆSTE	1
35	584818801	REMSKIVE	1
36	589531301	REM	1
37	589561701	REM	1
38	725645301	SKRUE IHCSFM	1
39	735312200	SPORRING	2
41	574412001	RØR	1
42	506570103	SKRUE EHHFM	6
43	581960401	FÆSTE	1
44	506509401	WOODRUFFKILE	1
45	574874101	SKIVE	1
46	506570104	SKRUE EHHFM	1
47	725245551	SCREW	1

49	506793401	BELT TENS WHEEL ASSY	1
50	581960201	FÆSTE	1
52	506988601	FJEDER	1
53	506557801	U6S-UNF1/4"X28 L=16	1
54	734115601	SKIVE	1
55	725246651	SCREW	3
56	525320501	FÆSTE	1
57	735311800	SPORRING	1
58	525320601	REMSKIVE	1
59	506504805	SKIVE	1
62	581847901	GEARKASSE	1
63	734116401	SKIVE	4
64	732211801	LOCK NUT	4
67	506555902	KILE	1
68	522827601	REMSKIVE	1
69	506597501	SKIVE	1
70	506556002	SCREW UNC	1
72	574506101	FJEDER	1

73	575567202	FJEDER	1
74	577418501	FÆSTE	1
75	725245751	SCREW	1

WHEELS & TIRES

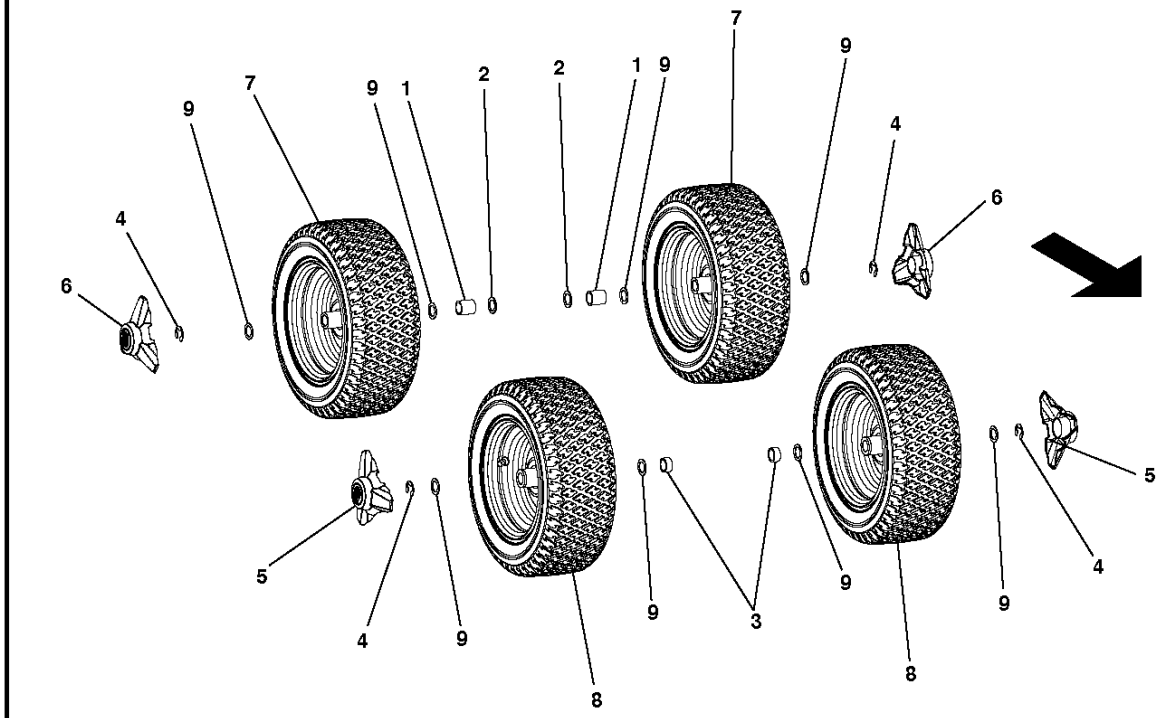

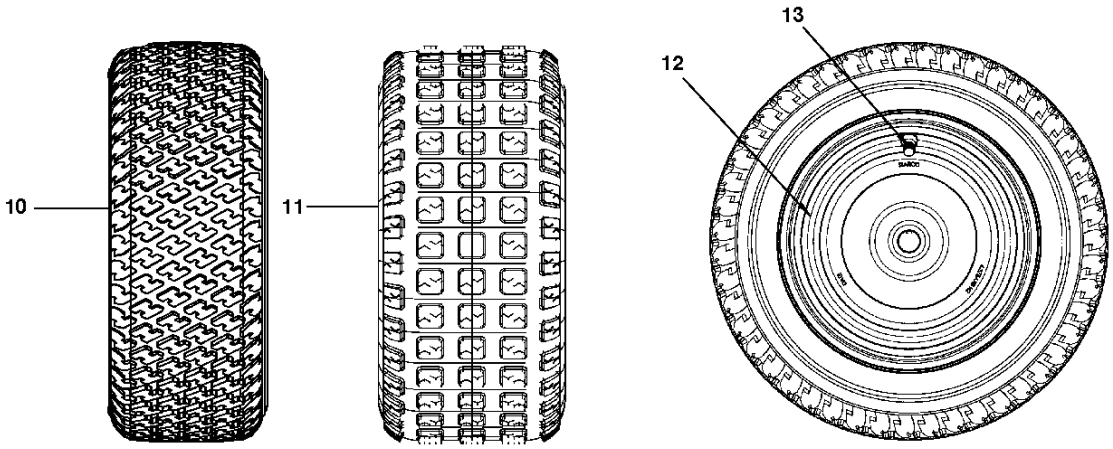

Reference	Artikelnummer	Varenavn	Antal	Kommentar
1	585358409	AFSTANDSBØSNING	2	
2	506504803	SKIVE	2	
3	585358402	AFSTANDSBØSNING	2	
4	506899001	LÅSRING	4	
5	544353503	NAVKAPSEL	2	
6	544353501	NAVKAPSEL	2	
7	576885101	HJUL	2	Tyre tracks according to pos. 11
7	525584901	HJUL	2	Tyre tracks according to pos. 10
8	525584701	HJUL	2	Tyre tracks according to pos. 10
8	576885001	HJUL	2	Tyre tracks according to pos. 11
9	506504805	SKIVE	8	
10	573981401	DÆK	4	
11	576949301	DÆK	4	
12	573981501	FÆLG	2	REAR
12	573981601	FÆLG	2	FRONT
13	506574301	VENTIL KPL	4	