2026-11-03

Husqvarna P 535HX ekskl. klippebord



A P 535HX CHASSIS

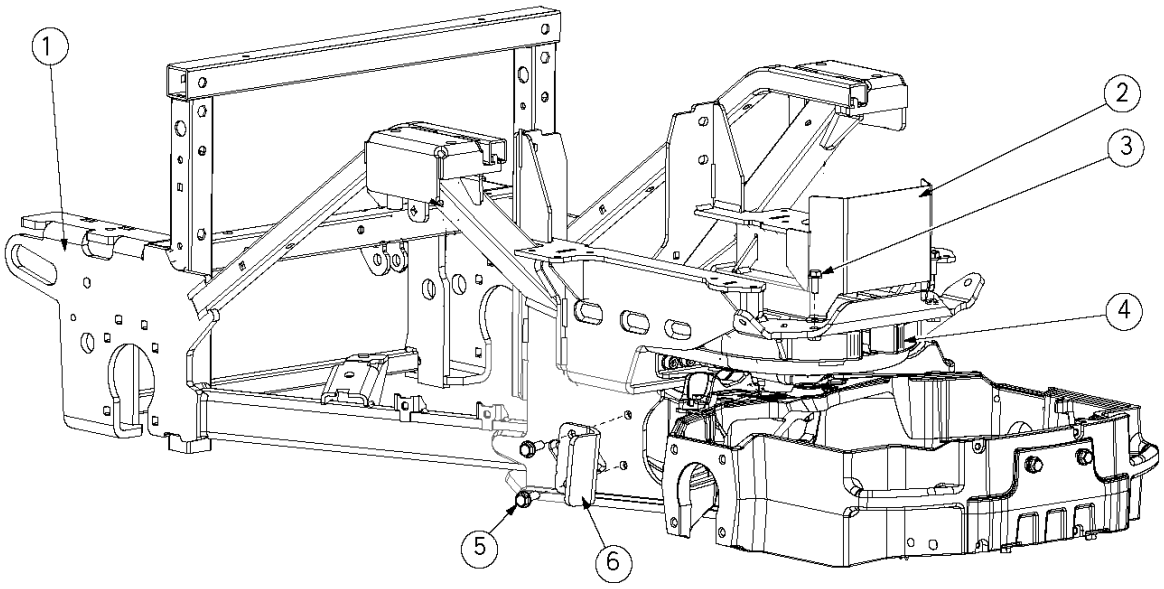

Reference	Artikelnummer	Varenavn	Antal	Kommentar
1	596660802	FRAME ASSY	1	
2	596677101	DÆKSEL	1	
3	506570104	SKRUE EHHFM	2	
4	544254101	PROP	2	
5	506675408	SCREW	4	
6	529498101	KONTAKTBLIK	2	Standard
6	531341201	KONTAKTBLIK	2	Wider

P 535HX
CHASSIS

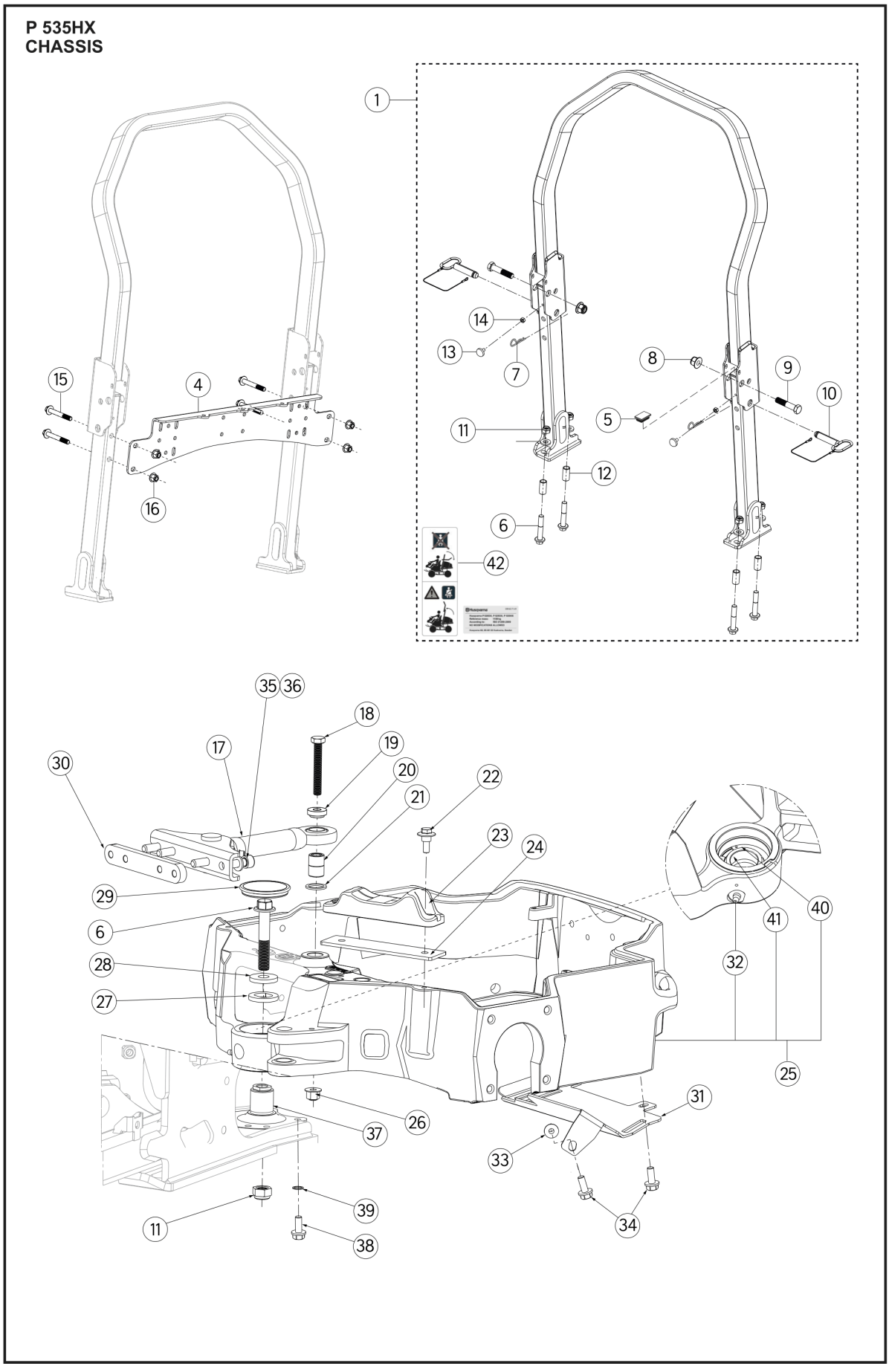

Reference	Artikelnummer	Varenavn	Antal	Kommentar
1	547663501	ROPS BZ	1	
4	577406101	AFSTIVERPLADE	1	
5	577668101	PLASTIC COVER	2	
6	597972301	SCREW	5	M14 X 80
7	721680251	SPRING COTTER	2	
8	577411901	NUT FLANGE	2	
9	577411601	SKRUE EHHM	2	M16 X 75
10	574388002	STIFT	2	
11	597972501	MØTRIK	9	M14
12	579703302	RØRMUFFE	4	
13	501976601	VIBRATIONSDÆMPER	2	
14	731231801	HEXAGON NUT	2	M8
15	576654809	SKRUE EHHFM	4	M12 X 90
16	576645706	MØTRIK	4	M12
17	596973701	LÆNK	1	
18	577376701	SKRUE EHHM	1	M10 X 70

19	578246401	MUFFE	1	
20	583854701	AKSELTAP	1	
21	583861201	SKIVE	1	
22	544362401	SCREW	4	M8 X 23,5
23	585563001	SLIDPLADE	2	
24	576474201	PLADE	1	
25	597678801	BAGAKSEL KPL	1	
26	576645705	NUT FLANGE	1	M10
27	597613901	FIKSERINGSPLADE	1	
28	597614101	AFSTANDSRING	1	
29	510034003	HAT	1	
30	597010701	PLADE	1	
31	598009401	FRIKTIONSPLADE	1	
32	738881001	SMØRENIPPEL	1	
33	576645704	MØTRIK	1	M8
34	506570104	SKRUE EHHFM	2	M8 X 20
35	502233601	SKRUE IHSCM	4	M10 X 30
36	734117201	SKIVE	4	10,5 X 20 X 2

37	596663001	AKSEL	1	
38	725249551	SKRUE EHHM	7	
39	522449801	SKIVE	7	Washer lock
40	598565001	LÅSERING	1	
41	594744501	LEJE	1	
42	593585201	MÆRKAT	1	
43	529554301	SKIVE	4	15 X 30 X 4

C **P 535HX**
ENGINE COVER

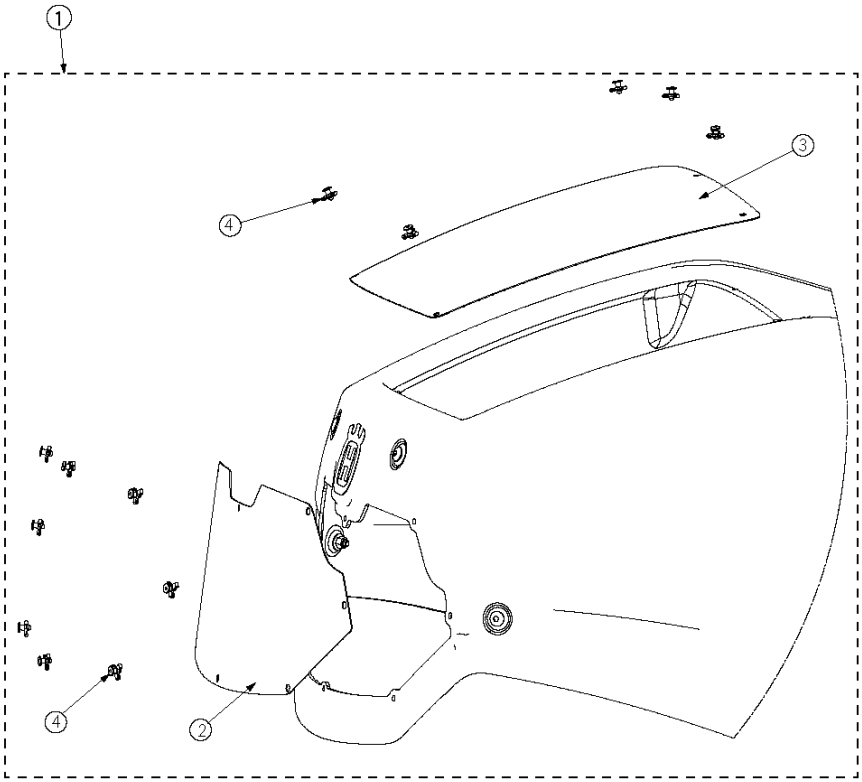

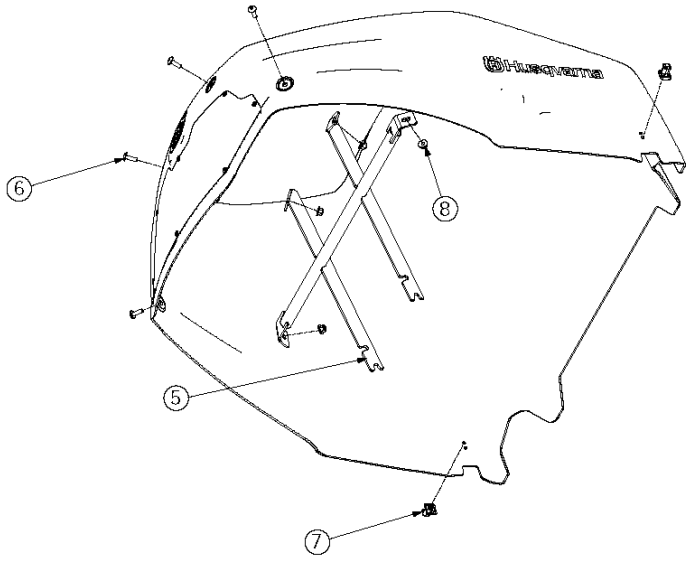

Reference	Artikelnummer	Varenavn	Antal	Kommentar
1	581878601	MOTORKAPPE	1	
2	581747401	NET F/LUFTILTER	1	
3	581747101	NET F/LUFTILTER	1	
4	577013901	RIVET	13	
5	576237501	HÆNGSEL	1	
6	535425802	SKRUE IHPANM	4	
7	577229701	REMSTYR	2	
8	576645703	MØTRIK	4	

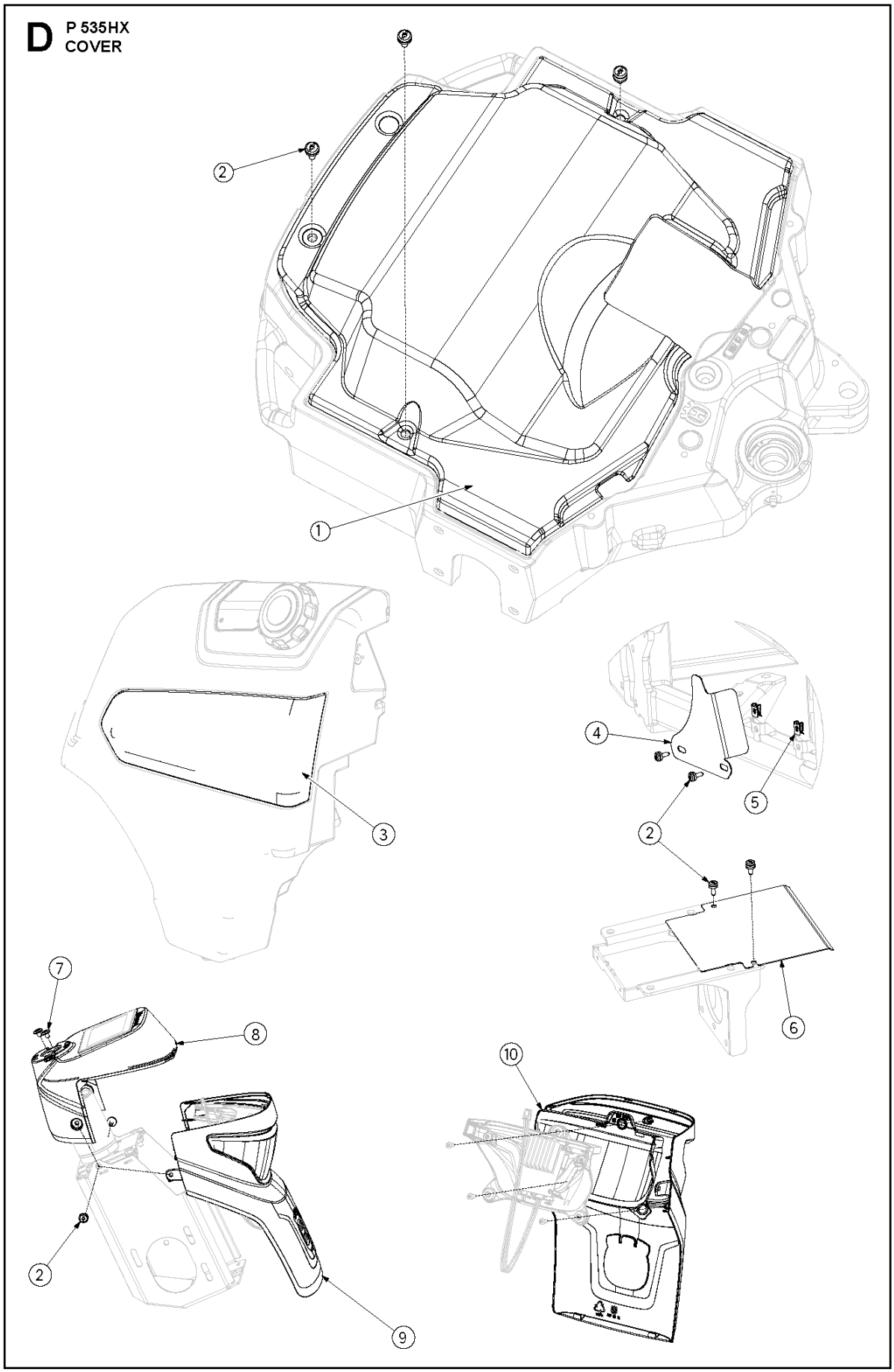
D
P 535HX
COVER
1
2
3
4
5
6
7
8
9
10

Reference	Artikelnummer	Varenavn	Antal	Kommentar
1	598025702	DÆKSEL	1	
2	574856202	SCREW	10	
3	597576001	DÆKSEL	1	
4	597925101	DÆKSEL	1	
5	535429101	FJEDERMØTRIK	2	
6	598646602	PLADE	1	
7	522557301	SCREW	2	
8	597268901	DÆKSEL	1	
9	597269001	DÆKSEL	1	
10	589495701	DÆKSEL	1	

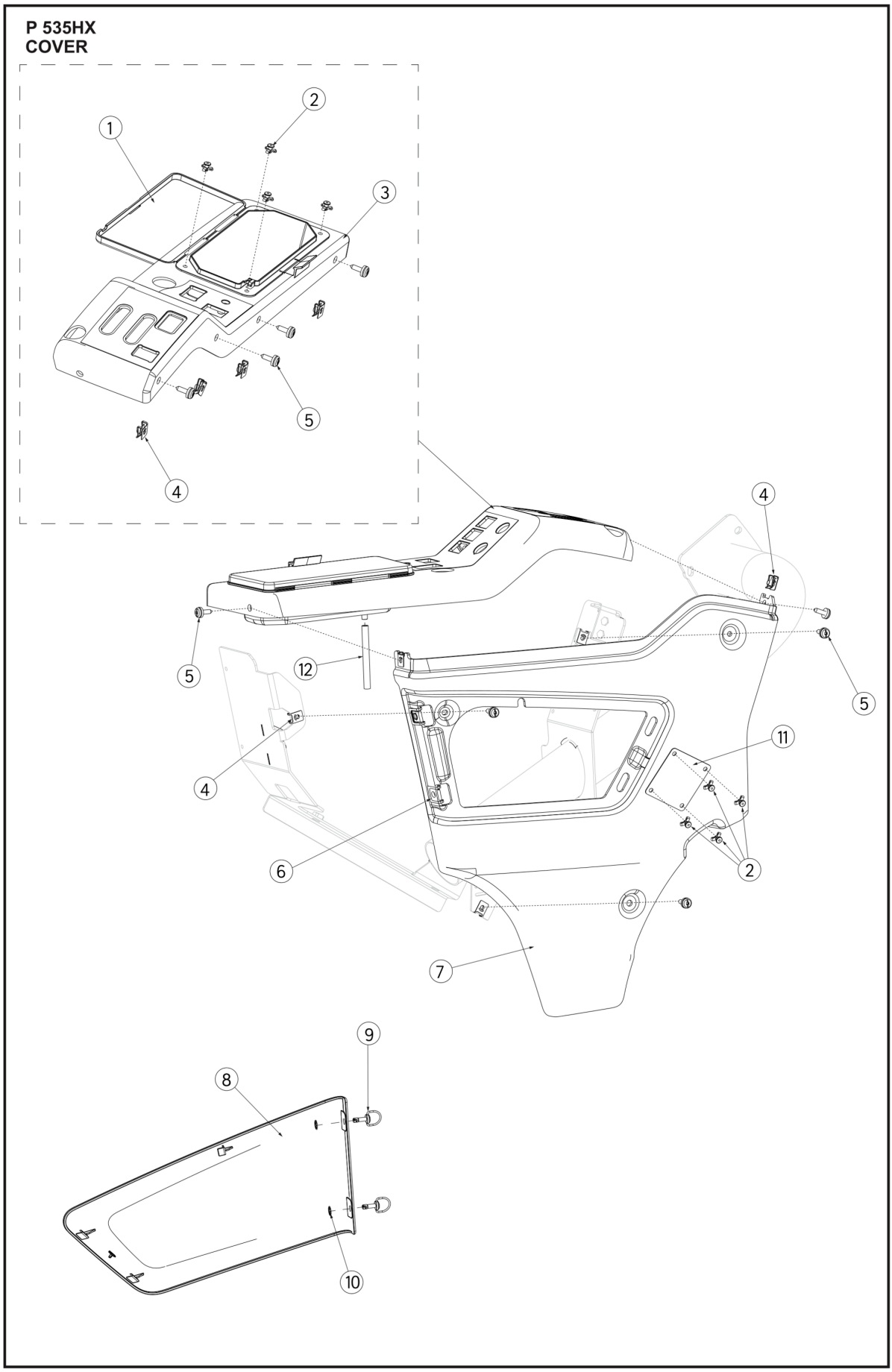
P 535HX
COVER
1
2
3
4
5
6
7
8
9
10
11
12

Reference	Artikelnummer	Varenavn	Antal	Kommentar
1	597582301	OPBEVARINGSKASSE	1	
2	577013901	RIVET	8	
3	597269302	DÆKSEL	1	
4	535429101	FJEDERMØTRIK	9	
5	574856202	SCREW	9	
6	597907001	KLEMME	2	
7	597268401	DÆKSEL	1	Up to S/N: 20240300001
7	597268404	DÆKSEL	1	From S/N: 20240300002, Up to S/N: 20240300001 Cover right (597268404) and air conductor (538993801), Sealing (538994001) and new cover G4 (546000201) is needed
8	597268501	DÆKSEL	1	
9	597907101	LÅSESTIFT	4	
10	597907601	SKIVE	2	
11	599794401	NET F/LUFTILTER	1	
12	536923301	SLANGE	1	

P 535HX
BATTERY AND ELECTRONICS

48V battery system

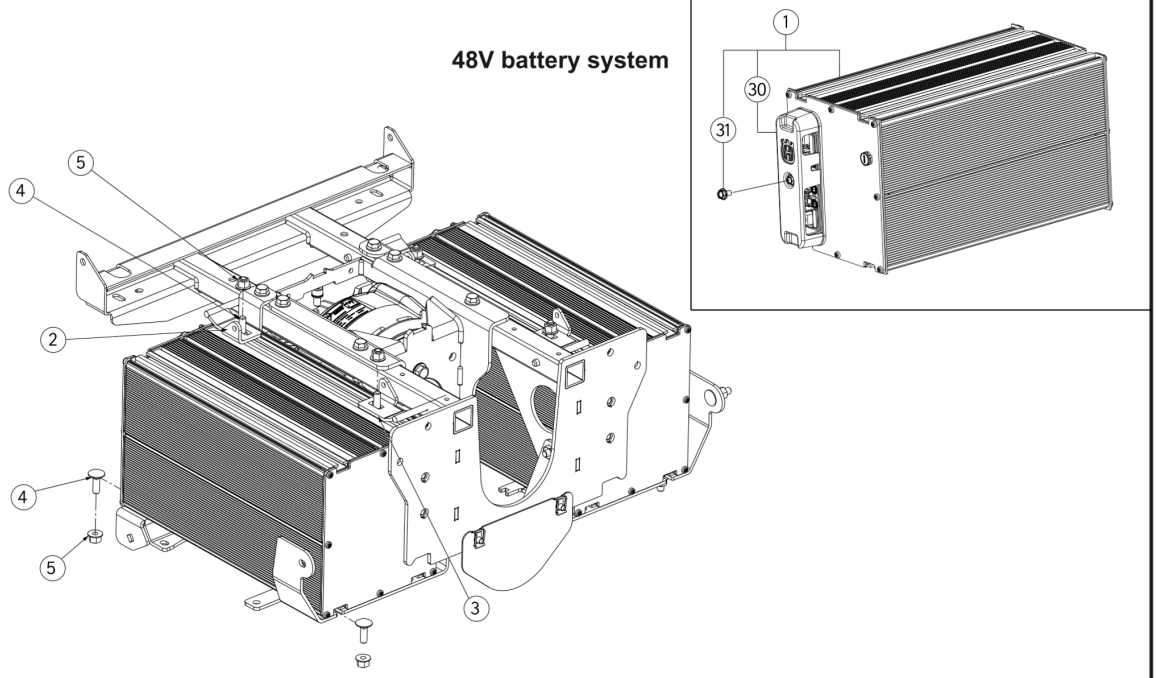

12V battery system

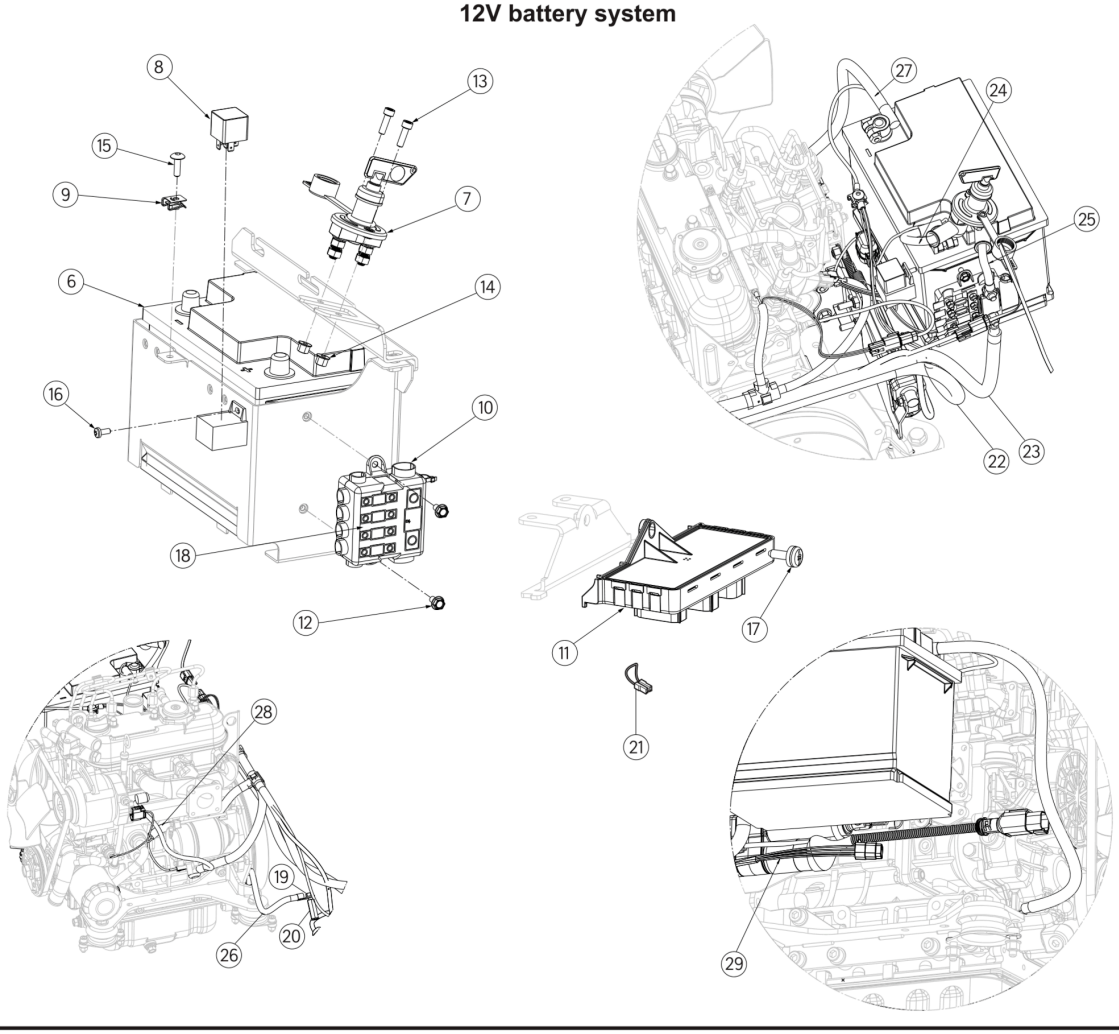

Reference	Artikelnummer	Varenavn	Antal	Kommentar
1	598844307	BATTERI	2	
2	597702501	FÆSTE	1	
3	597702502	FÆSTE	1	
4	535423801	SKRUE RSQM	4	M8 X 25
5	576645704	MØTRIK	4	M8
6	598812101	BATTERI	1	
7	597621501	HOVEDAFBRYDER	1	Main switch 12v
8	577325101	RELAY	1	12V 30A
9	535429101	FJEDERMØTRIK	1	M6 SPRING
10	597622101	SIKRINGSBOKS	1	
11	590568002	MANØVRERINGSKNAP	1	
12	535475212	SKRUE EHHFM	2	M6 X 12
13	725537001	SKRUE IHSCM	2	M6 X 20
14	576645703	MØTRIK	2	M6
15	535425802	SKRUE IHPANM	1	M6 X 20
16	544291302	SCREW ITXPANM	1	M5 X 12

17	574856202	SCREW	1	M6 X 21
18	599831901	SIKRING	2	50 A Midi fuse
18	599832001	SIKRING	1	150 A Mega fuse
19	506570106	SKRUE EHHFM	1	M8 X 35
20	576434201	HEXAGON NUT	1	M8
21	598423301	LEDNING KPL	1	Jumper IRIS power
22	599272301	LEDNING KPL	1	Fuse power
23	597757001	LEDNING KPL	1	Startmotor
24	597756901	KABEL	1	Battery- Main power
25	597757101	KABEL	1	Main power sw - fuse box
26	544323701	JORDKABEL	1	
27	577432001	LEDNING	1	Battery minus cable
28	597756702	LEDNING KPL	1	Engine & Sensors
29	597982001	LEDNING KPL	1	Linear actuator
30	596486901	DÆKSEL	1	
31	535475212	SKRUE EHHFM	1	M6x12

P 535HX
ELECTRICAL - 12V SYSTEM

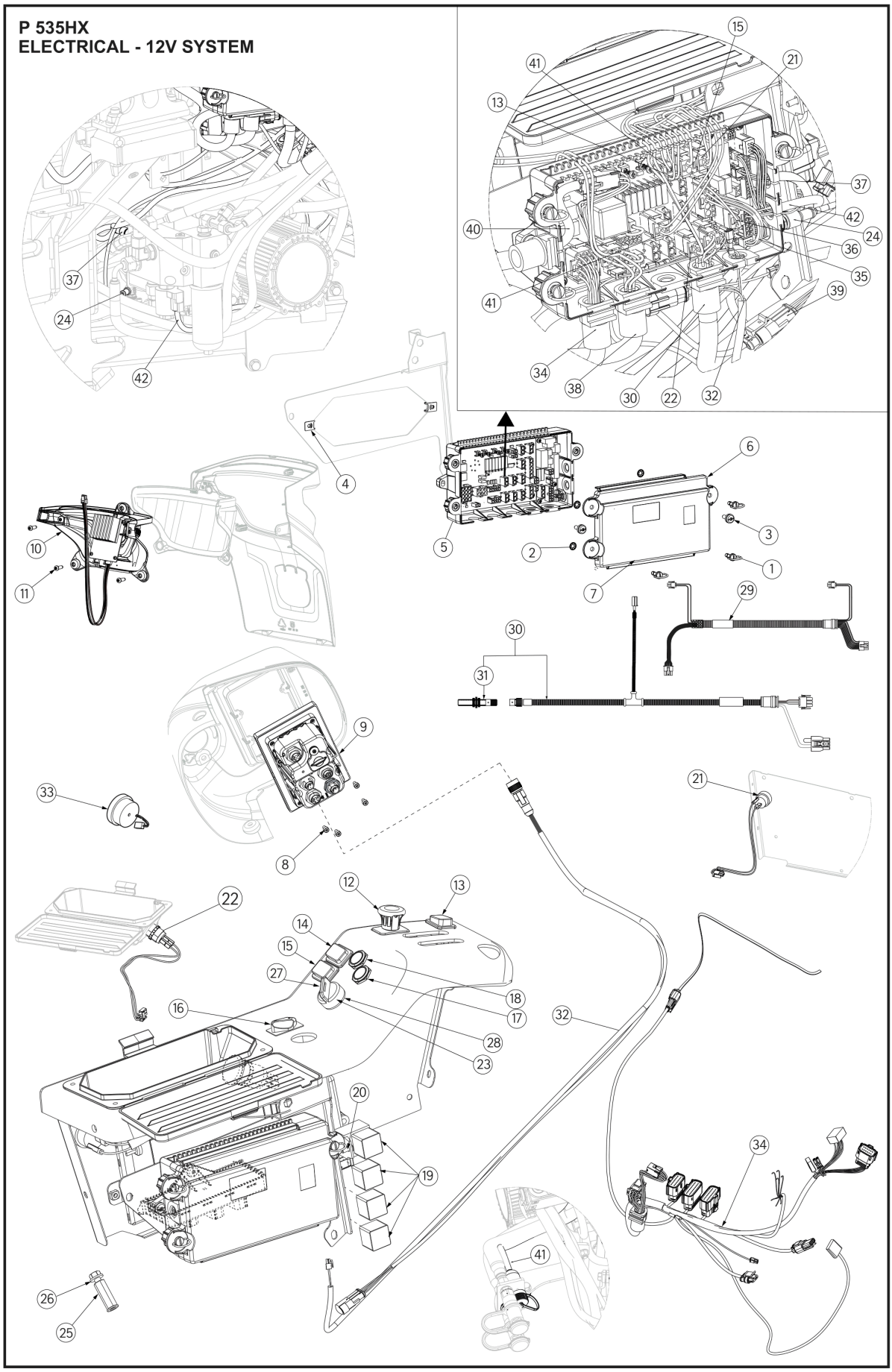

Reference	Artikelnummer	Varenavn	Antal	Kommentar
1	597907101	LÅSESTIFT	3	
2	597907601	SKIVE	3	
3	574856202	SCREW	3	M6 X 21
4	535429101	FJEDERMØTRIK	3	M6 SPRING
5	599706801	ELEKTRONIKBOKS	1	
6	597708101	DÆKSEL	1	
7	597708201	MÆRKAT	1	
8	725528501	SKRUE IHSCM	4	M4 X 6
9	597708401	DISPLAY	1	
10	593728501	LYSKASSE	1	
11	502435301	SKRUE ITXPANT	3	T50 X 16
12	589887201	AFBRYDER	1	PTO switch
13	579014201	LEDNING	1	Extra hydraulic switch
14	593987101	VIPPEAFBRYDER	1	Light Switch
15	576468401	AFBRYDER	1	12v Switch
16	544313402	AFBRYDER	1	RPM Switch

17	597707702	AFBRYDER	1	DIESEL START BUTTON
18	597707701	AFBRYDER	1	ELECTRIC START BUTTON
19	577325101	RELAY	4	Relay 12V 30A
20	544291302	SCREW ITXPANM	1	M5 X 12
21	597756001	LEDNING KPL	1	12v Socket
22	597708501	LEDNING KPL	1	USB socket
23	597971701	TÆNDINGSLÅS	1	Including Key and washer
24	597973501	KONTAKT	1	
25	576434201	HEXAGON NUT	1	M8
26	506570106	SKRUE EHHFM	1	M8 X 35
27	535476001	STARTNØGLE	1	
28	535476101	NUT	1	
29	599689401	LEDNING KPL	1	Road kit control
30	599628301	LEDNING KPL	1	Parking brake wiring assy, sensor included
31	522612501	LØFTESENSOR	1	Parking brake sensor
32	599787901	LEDNING KPL	1	Display Power
33	501182101	SUMMER	1	
34	529655801	LEDNING KPL	1	Main harness

35	598834001	LEDNING KPL	1	P brake
36	598423201	LEDNING KPL	1	
37	599213001	LEDNING KPL	1	Hydraulic press
38	599272301	LEDNING KPL	1	Fuse power
39	599345501	LEDNING KPL	1	Headlight
40	597756702	LEDNING KPL	1	Engine and sensors
41	579014101	LEDNING	1	Extra hydraulic connector
42	597981901	LEDNING KPL	1	Dump valve

P 535HX
ELECTRICAL - 48V SYSTEM

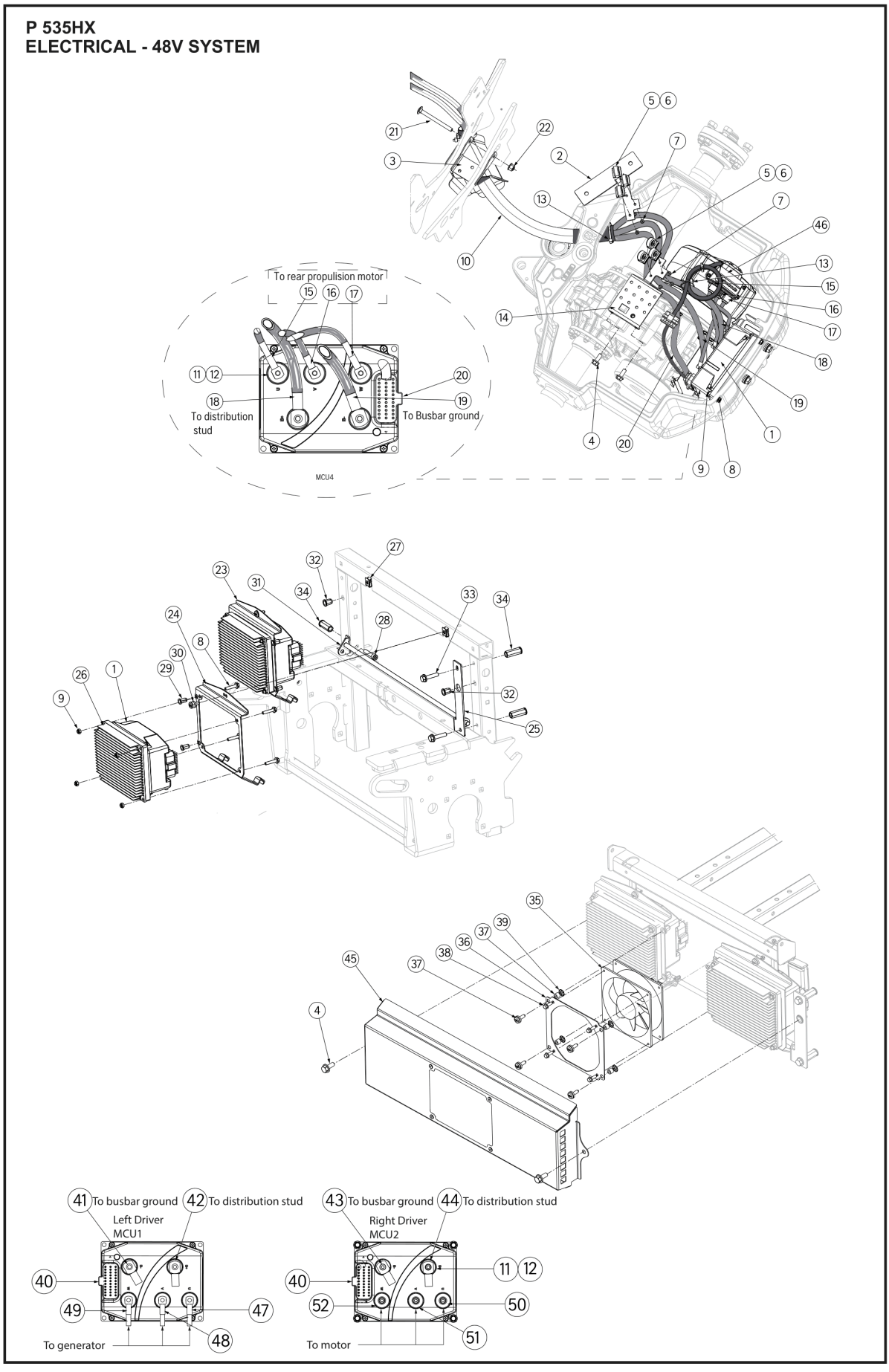

Reference	Artikelnummer	Varenavn	Antal	Kommentar
1	597692901	MEDBRINGER	2	
2	597705701	FÆSTE	1	
3	597844602	TUBE ASSY	1	
4	506570104	SKRUE EHHFM	4	
5	597993201	HOLDER	6	
6	725533101	SKRUE IHSCM	6	
7	732211401	LOCK NUT	6	
8	535475230	SKRUE EHHFM	12	
9	732251601	FLANGELÅSEMØTRIK	12	
10	505453804	SLANGEBESKYTTELSE	1	
11	597887602	SKIVE	15	
12	597887502	SCREW	15	
13	535475801	PLASTBÅND	3	
14	597858501	FÆSTE	1	
15	598400901	LEDNING KPL	1	
16	598400902	LEDNING KPL	1	

17	598400903	LEDNING KPL	1
18	597755805	KABEL	1
19	597755806	KABEL	1
20	599331601	LEDNING KPL	1
21	727646951	SKRUE RSQM	1
22	576645704	MØTRIK	1
23	597813101	FÆSTE	1
24	597813102	FÆSTE	1
25	597031401	FÆSTE	1
26	597701701	HEAT SINK	2
27	535429101	FJEDERMØTRIK	2
28	725545901	SKRUE IHSCM	1
29	506916204	MØTRIK	4
30	574856202	SCREW	2
31	597028301	FÆSTE	1
32	506916201	MØTRIK	2
33	576434201	HEXAGON NUT	3
34	506570106	SKRUE EHHFM	3

35	599144001	FAN	1	
36	599136901	FÆSTE	1	
37	582604201	MUFFE	4	
38	725232961	SKRUE EHHFT	4	
39	735584101	SKIVE	4	
40	599788001	LEDNING KPL	1	
41	597755802	KABEL	1	
42	597755801	KABEL	1	
43	597755804	KABEL	1	
44	597755803	KABEL	1	
45	597693201	COVER ASSY	1	
46	529601801	TERMINAL	1	
47	598400904	LEDNING KPL	1	
48	598400905	LEDNING KPL	1	
49	598400906	LEDNING KPL	1	
50	598400907	LEDNING KPL	1	U
51	598400908	LEDNING KPL	1	V
52	598400909	LEDNING KPL	1	W

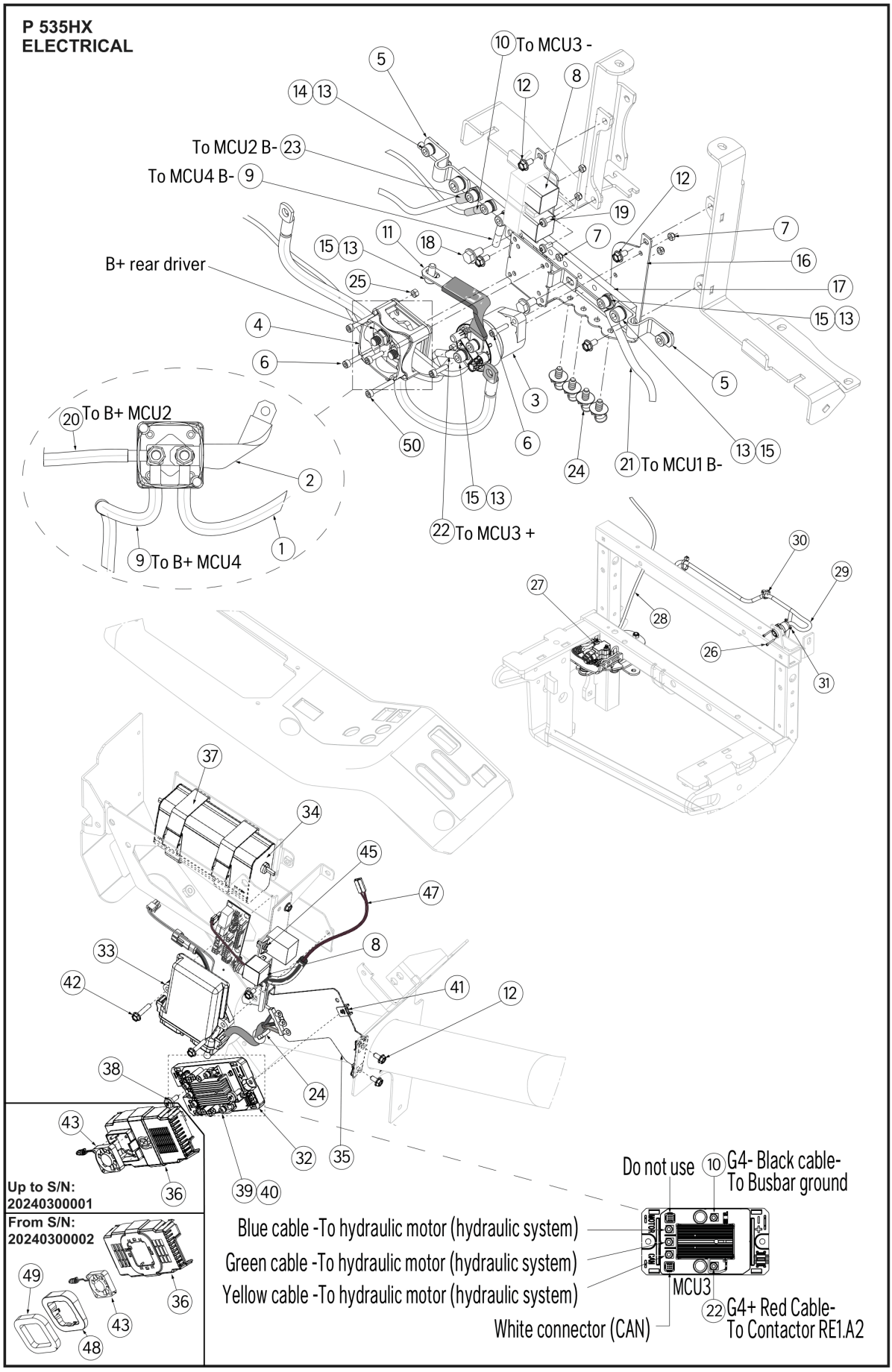
P 535HX
ELECTRICAL
10 To MCU3 -
5
14 13
12
8
To MCU2 B- 23
To MCU4 B- 9
19
12
11
18
7
7
15 13
16
B+ rear driver
25
17
4
15 13
6
5
3
20 To B+ MCU2
50
6
13 15
24
21 To MCU1 B-
2
15 13
22 To MCU3 +
1
9 To B+ MCU4
30
29
27
28
26
31
37
34
45
47
33
8
42
41
12
38
24
43
32
35
39 40
Up to S/N:
20240300001
36
From S/N:
20240300002
49
36
43
48
Do not use
10 G4- Black cable-
To Busbar ground
Blue cable -To hydraulic motor (hydraulic system)
Green cable -To hydraulic motor (hydraulic system)
Yellow cable -To hydraulic motor (hydraulic system)
MCU3
22 G4+ Red Cable-
To Contactor RE1.A2
White connector (CAN)

Reference	Artikelnummer	Varenavn	Antal	Kommentar
1	597755801	KABEL	1	
2	597727501	KABEL	1	
3	597701801	KONTAKTOR	1	
4	597701901	KONTAKT	1	
5	597727101	KABEL	2	
6	725533101	SKRUE IHSCM	4	
7	732211401	LOCK NUT	6	M5
8	577325101	RELAY	3	Relay 12V 30A
9	597755805	KABEL	2	
10	597774501	LEDNING KPL	1	Power cable
11	597727401	KABEL	1	
12	535475212	SKRUE EHHFM	6	M6 X 12
13	597887603	SKIVE	12	
14	597887503	SCREW	2	M8 X 12
15	597887504	SCREW	10	M8 X 16
16	597702001	FÆSTE	1	

17	597727601	SVÆRD	1	
18	506570103	SKRUE EHHFM	2	M8 X 16
19	544291302	SCREW ITXPANM	2	M5 X 12
20	597755803	KABEL	1	
21	597755802	KABEL	1	
22	597774502	LEDNING KPL	1	
23	597755804	KABEL	1	
24	579317401	SPÆNDEBÅND	6	
25	731231401	HEXAGON NUT	2	M5
26	725523001	SKRUE IHSCM	2	M3 X 20
27	598418301	CONSOLE ASSY	1	Electric speed control
28	599239101	LEDNING KPL	1	Pedal & center POS - Use for PNC 967985501
28	529642201	LEDNING KPL	1	Pedal & center POS - Use for PNC 967985502, 967985503
29	599350901	LEDNING KPL	1	Charge plug
30	535475801	PLASTBÅND	2	
31	731231001	HEXAGON NUT	2	M3
32	599225801	MANØVRERINGSKNAP	1	
33	596022301	MANØVRERINGSKNAP	1	VCU

34	529508701	LADDARE	1	DC/DC Charger 48V to 12V
35	597119201	FÆSTE	1	
36	599143701	DÆKSEL	1	Up to S/N: 20240300001
36	546000201	DÆKSEL	1	From S/N: 20240300002 only cover needed. Up to S/N: 20240300001 sealing (538994001) and air conductor (538993801) and new cover right (597268404) is needed
37	506836802	REM	2	
38	574856202	SCREW	2	M6 X 21
39	597887501	SCREW	5	M5 X 10
40	597887601	SKIVE	5	
41	535429101	FJEDERMØTRIK	5	
42	535475230	SKRUE EHHFM	2	M6 X 30
43	546855601	FAN	1	
45	544291302	SCREW ITXPANM	1	M5 X 12
47	597774901	LEDNING KPL	1	Electric start button
48	538993801	DÆKSEL	1	From S/N: 20240300002, Up to S/N: 20240300001 Cover right (597268404) and Sealing (538994001) and new cover G4 (546000201) is needed

49	538994001	TÆTNING	1	From S/N: 20240300002, Up to S/N: 20240300001 Cover right (597268404) and air conductor (538993801) and new cover G4 (546000201) is needed
50	725533701	SKRUE IHSCM	2	M5 X 35

P 535HX
ALTERNATOR

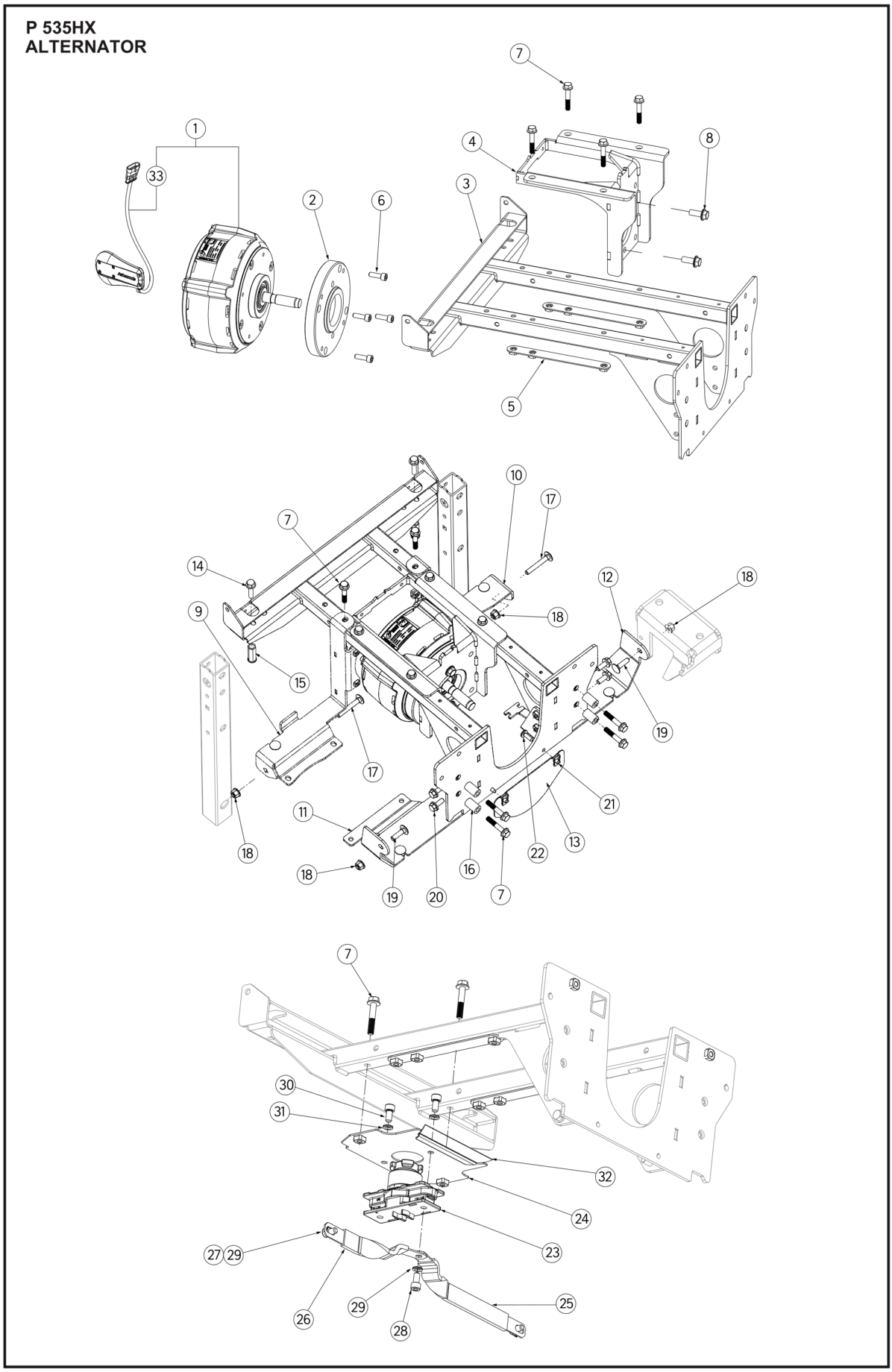

Reference	Artikelnummer	Varenavn	Antal	Kommentar
1	529601701	GENERATOR	1	
2	597704701	AFSTANDSSKIVE	1	
3	597703901	FÆSTE	1	
4	597703401	FÆSTE	1	
5	597739501	PLADE	2	
6	725545101	SKRUE IHSCM	4	
7	506570101	SKRUE EHHFM	12	
8	506675401	SKRUE EHHFM	2	
9	597703201	FÆSTE	1	
10	597703301	FÆSTE	1	
11	597120401	FÆSTE	1	
12	597120201	FÆSTE	1	
13	597901501	PLADE	1	
14	506570106	SKRUE EHHFM	2	
15	576434201	HEXAGON NUT	2	
16	506992001	RØR	4	

17	535423802	SKRUE RSQM	2	
18	576645704	MØTRIK	4	
19	535423805	SKRUE RSQM	2	
20	506570104	SKRUE EHHFM	4	
21	535429101	FJEDERMØTRIK	2	
22	574856202	SCREW	2	
23	597702101	KONTAKT	1	Main switch 48v
24	597702201	FÆSTE	1	
25	597727201	KABEL	1	
26	597727301	KABEL	1	
27	597887503	SCREW	2	
28	597887504	SCREW	2	
29	597887603	SKIVE	2	
30	725544901	SKRUE IHSCM	2	
31	503230403	SKIVE	2	
32	576640501	TÆTNINGSLISTE	1	
33	547270201	MOTOR KPL.	1	

P 535HX
TRANSMISSION

Transmission front

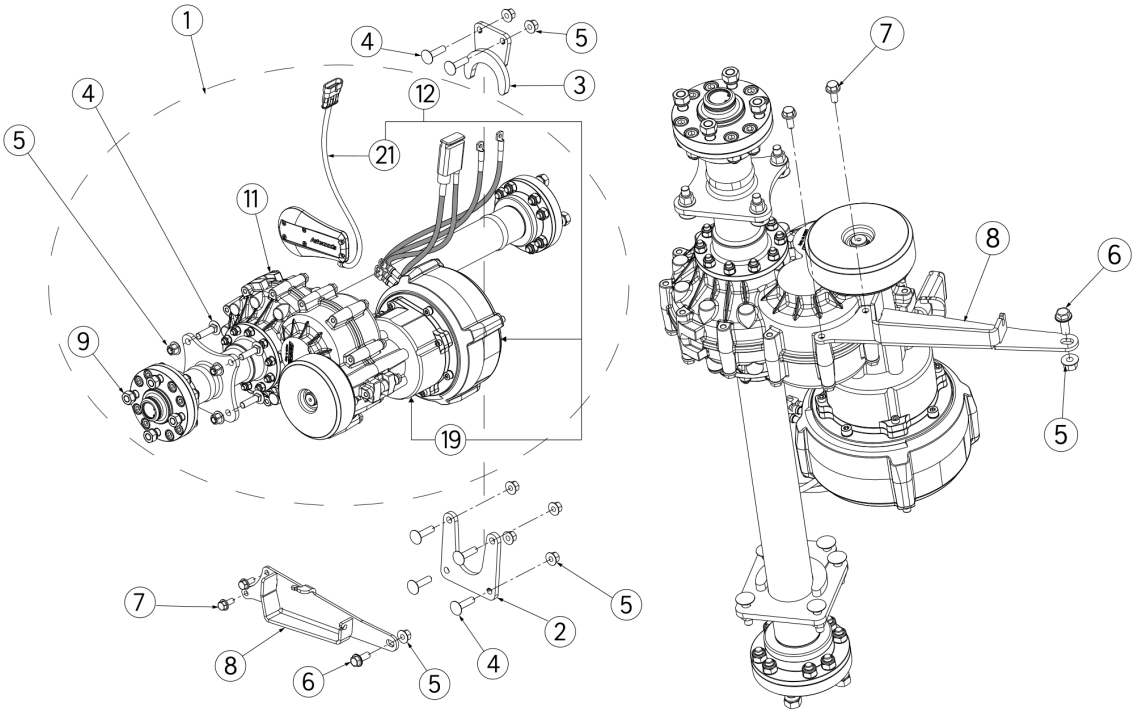

Transmission rear

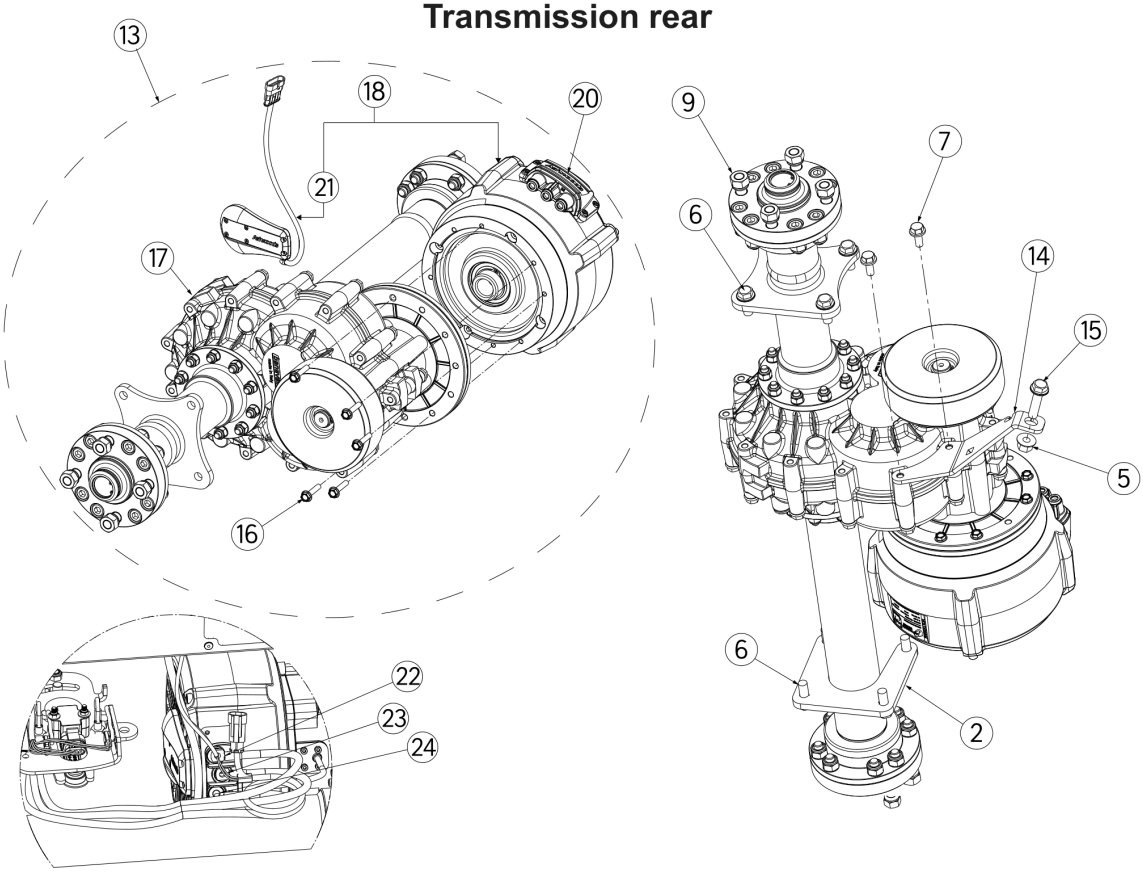

Reference	Artikelnummer	Varenavn	Antal	Kommentar
1	529685301	GEARKASSE KPL	1	
2	597775701	STØTTE	2	
3	597777301	PLADE	1	
4	727649951	SCREW	10	
5	576645705	NUT FLANGE	22	
6	506675401	SKRUE EHHFM	9	
7	506570104	SKRUE EHHFM	4	
8	598763401	STAG	1	
9	506865001	HJULMØTRIK	16	
11	597705601	GEARBOX	1	
12	529601601	MOTOR	1	
13	597704801	GEARKASSE KPL	1	
14	597705201	STAG	1	
15	506675402	SKRUE EHHFM	10	
16	535475230	SKRUE EHHFM	5	
17	597705001	GEARBOX	1	

18	597704901	MOTOR	1	
19	531089901	BREMSE KPL	1	
20	529601801	TERMINAL	2	Terminal kit
21	547270201	MOTOR KPL.	2	Included in POS 12 and 18
22	598400909	LEDNING KPL	1	
23	598400908	LEDNING KPL	1	
24	598400907	LEDNING KPL	1	

P 535HX
TRANSMISSION

Console assy

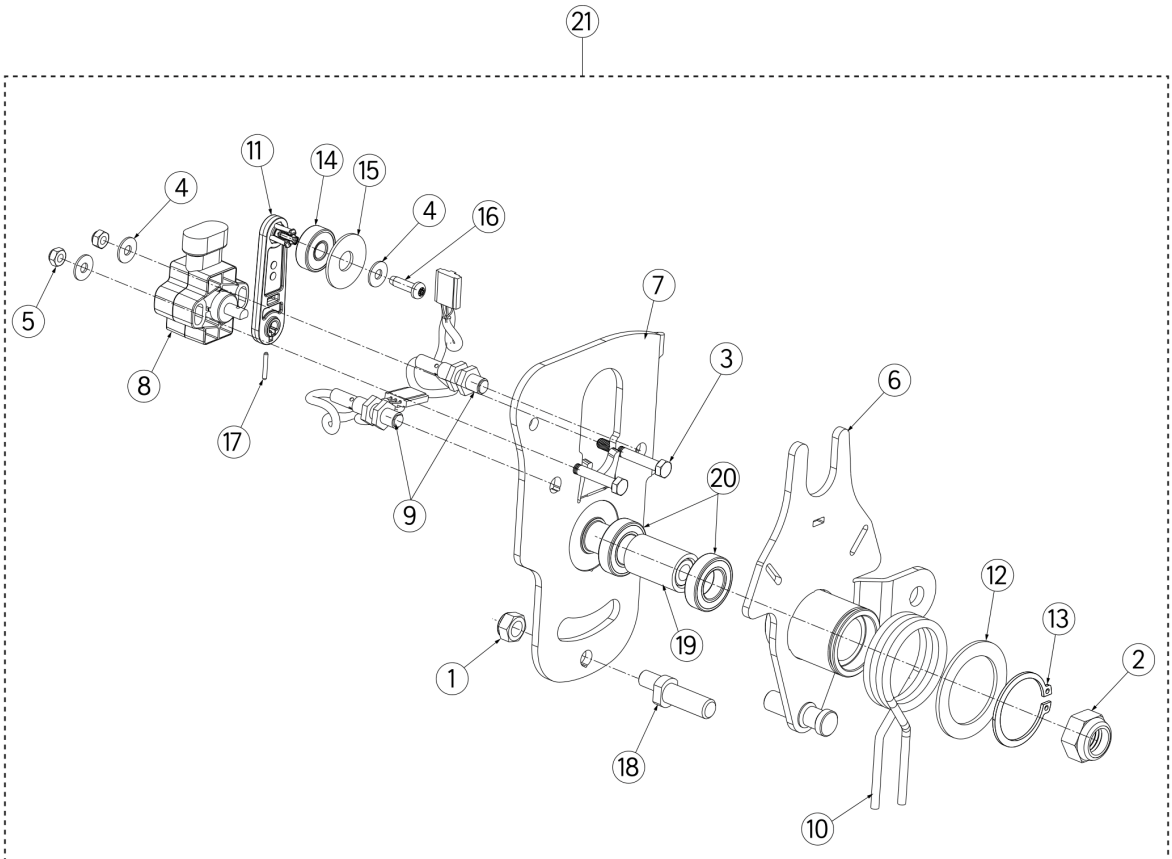

Reference	Artikelnummer	Varenavn	Antal	Kommentar
1	732211801	LOCK NUT	1	
2	597972501	MØTRIK	1	
3	725233951	SKRUE EHHM	2	
4	504456001	WASHER, 5X13X1	3	
5	732211401	LOCK NUT	2	
6	597710601	BETJENINGSARM	1	
7	597710101	FÆSTE	1	
8	594110102	LØFTESENSOR	1	
9	599787801	LEDNING KPL	2	
10	598758901	FJEDER	1	
11	596630301	HÆVEARM	1	
12	598855801	SKIVE	1	
13	735313300	SPORRING	1	
14	738219804	KUGLELEJE	1	
15	575746501	SKIVE	1	
16	574391401	SKRUE ITXPANT	1	

17	721416700	FJEDERSTIFT	1	
18	596630102	STIFT	1	
19	598801801	MUFFE	1	
20	598936901	KUGLELEJE	2	
21	598418301	CONSOLE ASSY	1	Complete

P 535HX
ENGINE

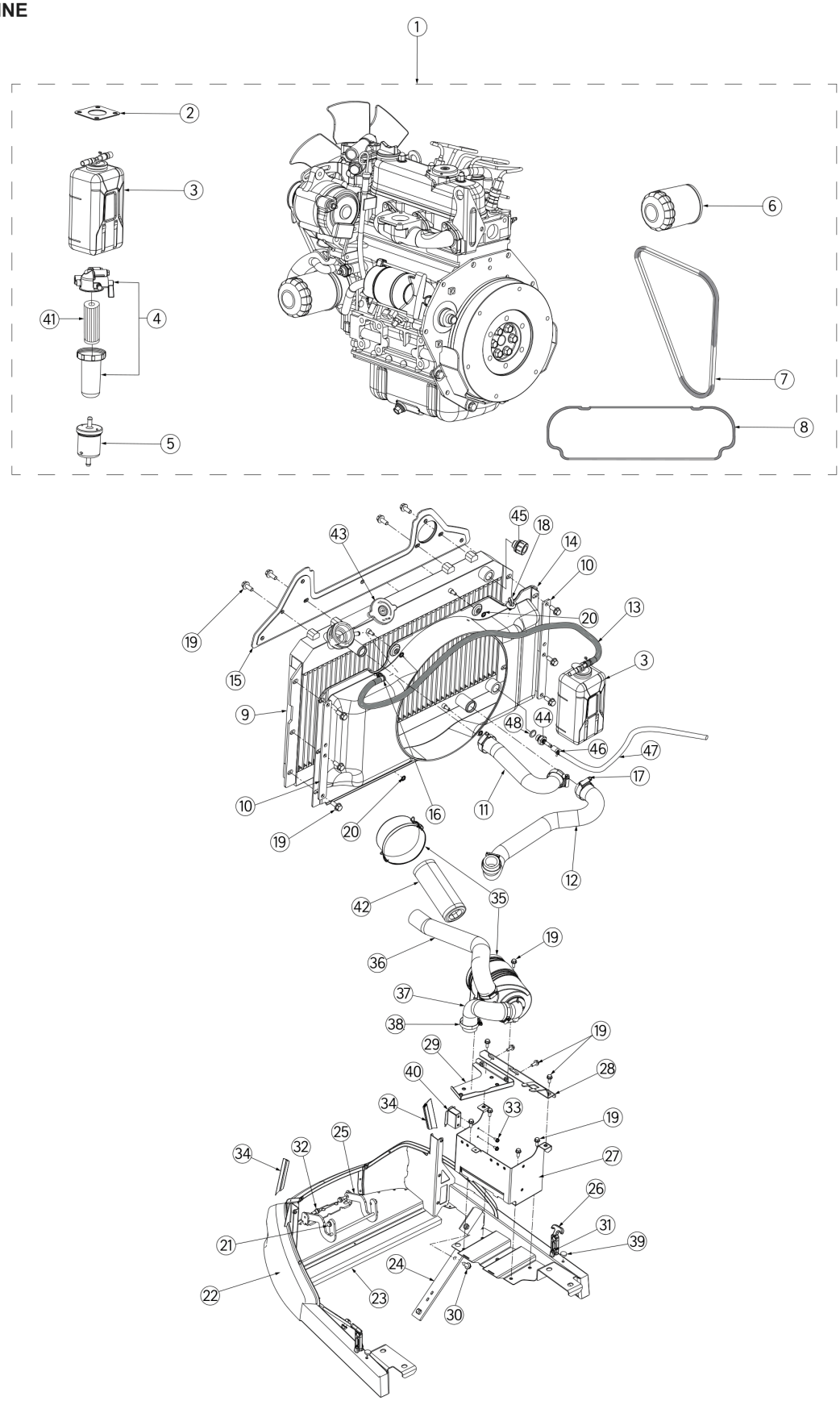

Reference	Artikelnummer	Varenavn	Antal	Kommentar
1	597708601	MOTORENHED	1	
2	576972501	PAKNING	1	
3	589315601	EKSPANSIONSTANK	1	
4	576955701	BENZINFILTER	1	
5	576955501	FORFILTER	1	
6	578009802	OLIEFILTER	1	
7	578009902	REM	1	
8	578009702	PAKNING	1	
9	597296401	AFKØLER	1	
10	577807801	PLADE	2	
11	578936001	SLANGE	1	
12	578936101	SLANGE	1	
13	504800011	BENZINSLANGE	1	
14	578936201	KÅBE	1	
15	579582001	VÆG	1	
16	544282601	SLANGEKLEMME	2	

17	544202702	SLANGEKLEMME	4
18	579317401	SPÆNDEBÅND	1
19	506570104	SKRUE EHHFM	20
20	506963601	SKIVE	4
21	506570103	SKRUE EHHFM	2
22	597656801	MOTORRAMMA	1
23	576990404	PAKNING	1
24	579161301	STAG	2
25	576464501	HÆNGSEL	1
26	576433301	LÅSEPAL	2
27	597477701	FÆSTE	1
28	597547001	FÆSTE	1
29	597468501	PLADE	1
30	506675401	SKRUE EHHFM	2
31	725533365	SKRUE IHSCM	4
32	506597401	SKRUE EHHFM	2
33	535475212	SKRUE EHHFM	2
34	576640501	TÆTNINGSLISTE	2

35	579156301	LUFTRENSER	1	
36	578935901	SLANGE	1	
37	578935801	SLANGE	1	
38	544202703	SLANGEKLEMME	4	
39	579488501	VIBRATIONSDÆMPER	2	
40	597740201	FÆSTE	1	
41	578010101	FORFILTER	1	
42	579156701	LUFTRENSER	1	
43	577093501	HAT	1	
44	536846501	KOBLING	1	From S/N 20245100001
45	597812202	DÆKSEL	1	From S/N 20245100001
46	544282603	SLANGEKLEMME	1	From S/N 20245100001
47	544282522	BENZINSLANGE	1	From S/N 20245100001
48	544010001	PAKNING	1	From S/N 20245100001

P 535HX
ENGINE

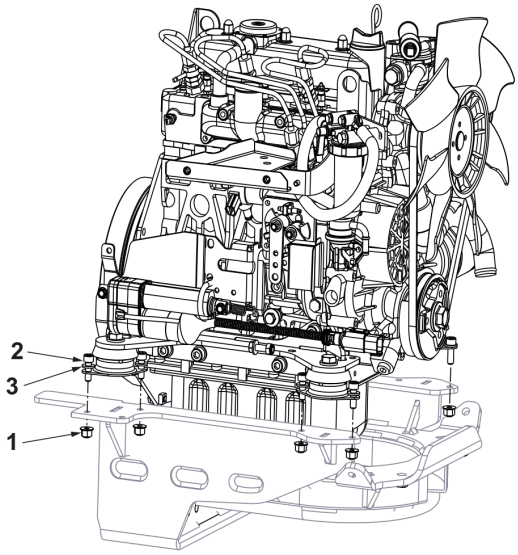

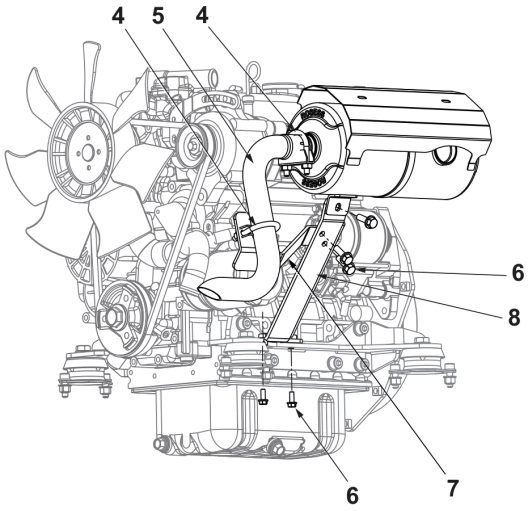

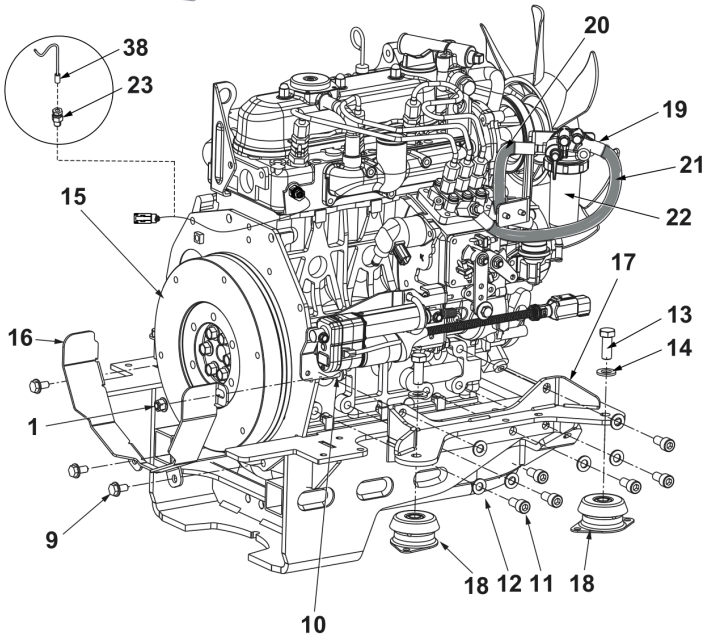

Up to S/N 20245100000

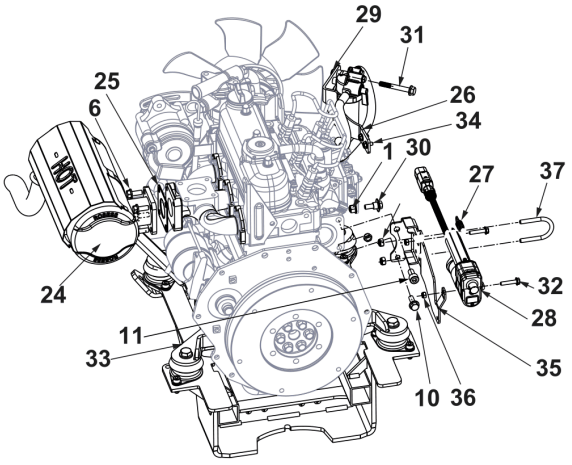

From S/N 20245100001

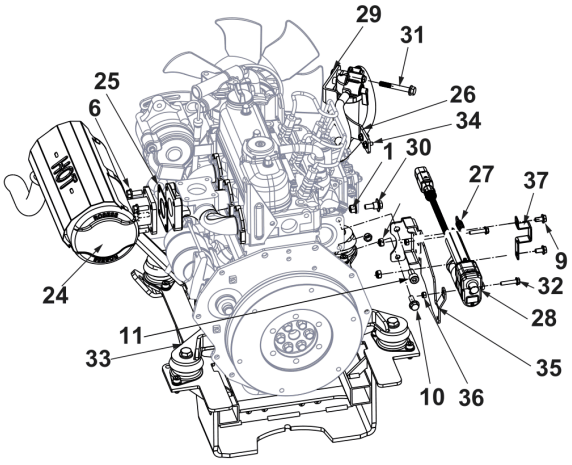

Reference	Artikelnummer	Varenavn	Antal	Kommentar
1	576645704	MØTRIK	10	
2	725545301	SKRUE IHSCM	8	
3	734116401	SKIVE	8	
4	501152202	CLAMP ASSY	2	
5	597077201	UDSTØDNING	1	
6	506570104	SKRUE EHHFM	9	
7	597149001	FÆSTE	1	
8	598686601	FÆSTE	1	
9	506570103	SKRUE EHHFM	3	
10	506570105	SKRUE EHHFM	2	
11	576426701	SKRUE IHSCM	13	
12	734117201	SKIVE	12	
13	725253671	SKRUE EHHM	4	
14	734117801	SKIVE	4	
15	597708601	MOTORENHED	1	
16	579578101	BESKYTTELSESPLADE	1	

17	597335601	FÆSTE	1	
18	587448301	VIBRATIONSDÆMPER	4	
19	544282601	SLANGEKLEMME	4	
20	599334905	BENZINSLANGE	1	
21	599334902	BENZINSLANGE	1	
22	576955701	BENZINFILTER	1	
23	599301901	TILSLUTNING	1	Temp sensor
24	597032601	LYDDÆMPER	1	
25	576972501	PAKNING	1	
26	597485301	FÆSTE	1	
27	598867401	FJEDER	1	
28	597706301	UDLØSER	1	
29	732211801	LOCK NUT	3	
30	544362401	SCREW	1	
31	725246451	SKRUE EHHM	1	
32	535475230	SKRUE EHHFM	2	
33	597335602	FÆSTE	1	
34	535475212	SKRUE EHHFM	2	

35	597706501	FÆSTE	1	Up to S/N 20245100000
35	536589701	FÆSTE	1	From S/N 20245100001
36	732211601	LOCK NUT	2	
37	501152204	CLAMP ASSY	1	Up to S/N 20245100000
37	536603501	OVERFALD	1	From S/N 20245100001
38	599296601	LEDNING KPL	1	Water temp sensor

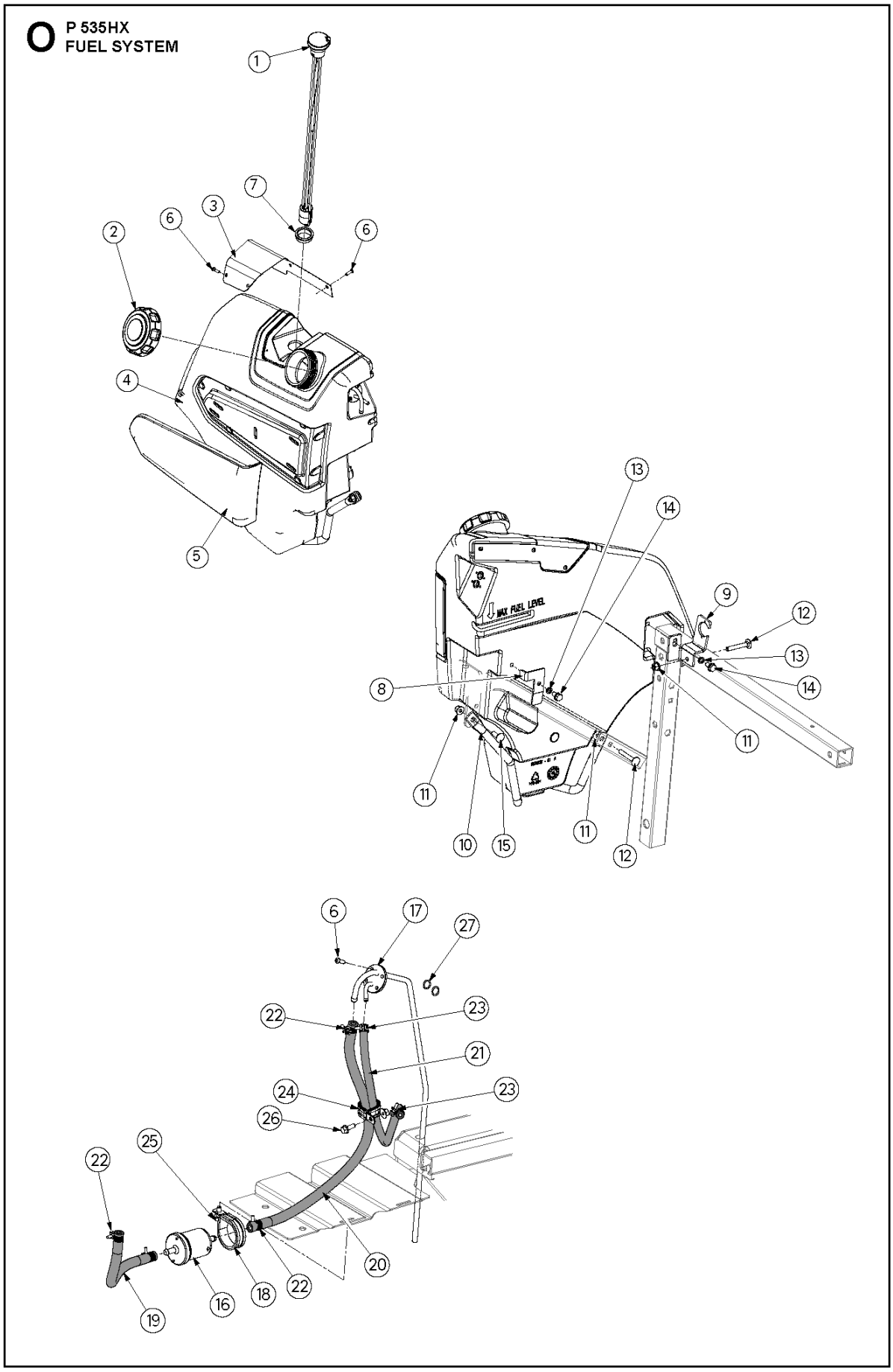
P 535HX
FUEL SYSTEM
MAX FUEL LEVEL

Reference	Artikelnummer	Varenavn	Antal	Kommentar
1	597485601	SPORVIDDE	1	
2	599643001	TANKDÆKSEL	1	
3	597082201	FÆSTE	1	
4	597073501	BENZINTANK	1	
5	597576001	DÆKSEL	1	
6	502435301	SKRUE ITXPANT	8	
7	590209101	GENNEMFØRING	1	
8	597079301	FÆSTE	1	
9	599265101	FÆSTE	1	
10	579570101	RØR	1	
11	576645704	MØTRIK	3	
12	535423802	SKRUE RSQM	2	
13	503230403	SKIVE	2	
14	506570103	SKRUE EHHFM	2	
15	535423805	SKRUE RSQM	1	
16	576955501	FORFILTER	1	

17	597074101	RØR	1
18	574531202	SLANGEKLEMME	1
19	599334902	BENZINSLANGE	1
20	599334904	BENZINSLANGE	1
21	599334907	BENZINSLANGE	1
22	544282601	SLANGEKLEMME	1
23	544282604	SLANGEKLEMME	1
24	574531201	SLANGEKLEMME	1
25	535475212	SKRUE EHHFM	2
26	725236461	SKRUE EHHFT	1
27	740481202	O-RING	2

P 535HX
HYDRAULIC PUMP - MOTOR

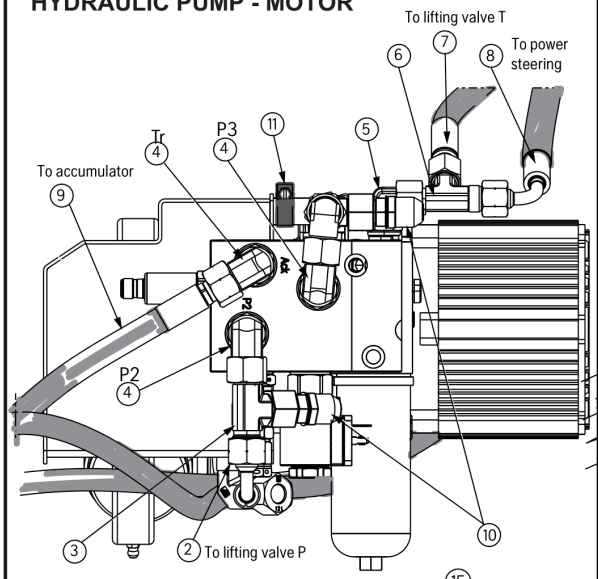

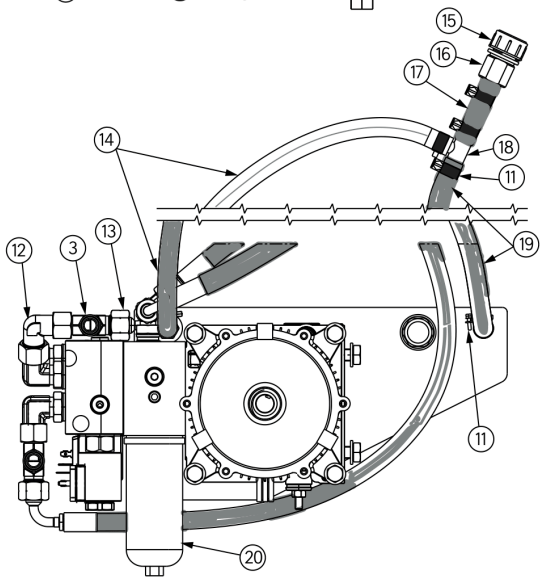

Up to S/N 20245100000

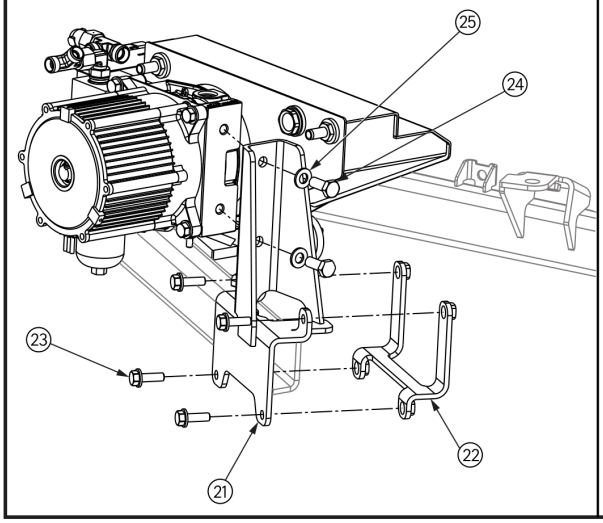

From S/N 20245100001

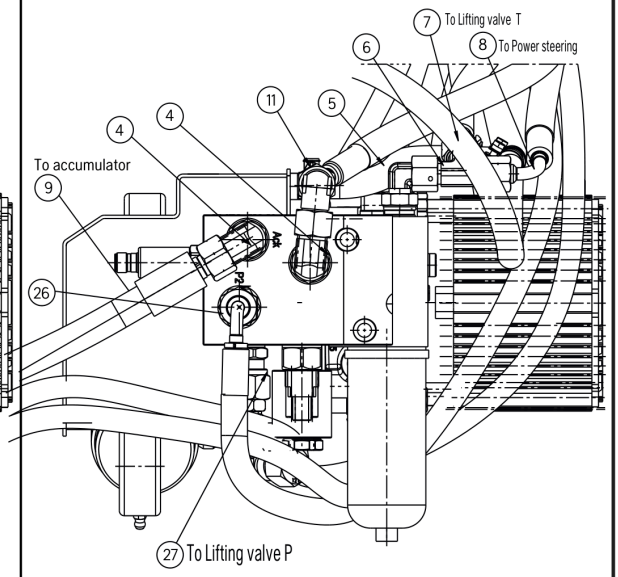

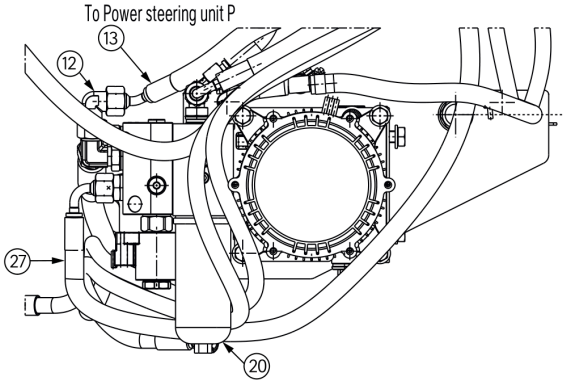

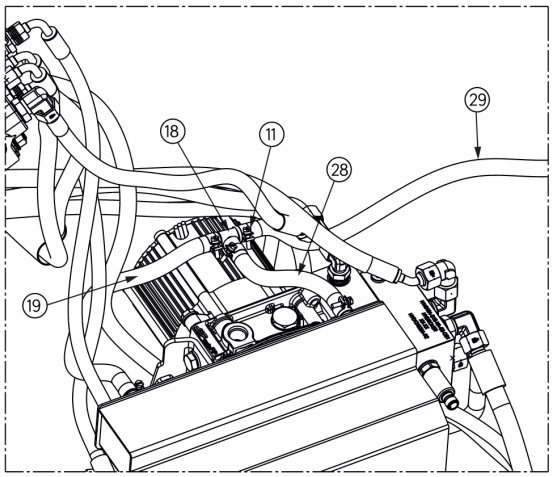

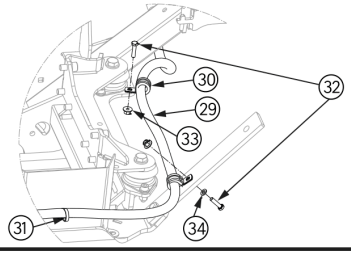

Reference	Artikelnummer	Varenavn	Antal	Kommentar
2	598508801	HYDRAULSLANG	1	Up to S/N 20245100000
3	597948402	TILSLUTNING	2	Up to S/N 20245100000
4	597948301	TILSLUTNING	3	
5	597948302	TILSLUTNING	1	
6	597948401	TILSLUTNING	1	
7	598508301	HYDRAULSLANG	1	
8	598508501	HYDRAULSLANG	4	
9	598508001	HYDRAULSLANG	1	
10	598818501	KONTAKT	2	Up to S/N 20245100000
11	544282603	SLANGEKLEMME	6	
12	575881503	KONTAKT	1	
13	598508601	HYDRAULSLANG	1	
14	544282510	BENZINSLANGE	1	Up to S/N 20245100000
15	597812201	DÆKSEL	1	Up to S/N 20245100000
16	597825701	ADAPTER	1	Up to S/N 20245100000
17	544282519	BENZINSLANGE	1	Up to S/N 20245100000

18	597884901	TILSLUTNING	1	
19	544282518	BENZINSLANGE	1	
20	599352701	FORFILTER	1	
21	597773301	FÆSTE	1	
22	597773401	FÆSTE	1	
23	506570105	SKRUE EHHFM	4	
24	725249371	SKRUE EHHM	2	
25	734117201	SKIVE	2	
26	575881304	KONTAKT	1	From S/N 20245100001
27	538980501	HYDRAULSLANG	1	From S/N 20245100001
28	544282521	BENZINSLANGE	1	From S/N 20245100001
29	544282522	BENZINSLANGE	1	From S/N 20245100001
30	574531203	SLANGEKLEMME	2	From S/N 20245100001
31	579317401	SPÆNDEBÅND	1	From S/N 20245100001
32	725237271	SKRUE EHHM	2	M6x25 From S/N 20245100001
33	576645703	MØTRIK	2	M6 From S/N 20245100001
34	734115201	SKIVE	1	From S/N 20245100001

P 535HX
HYDRAULIC PUMP

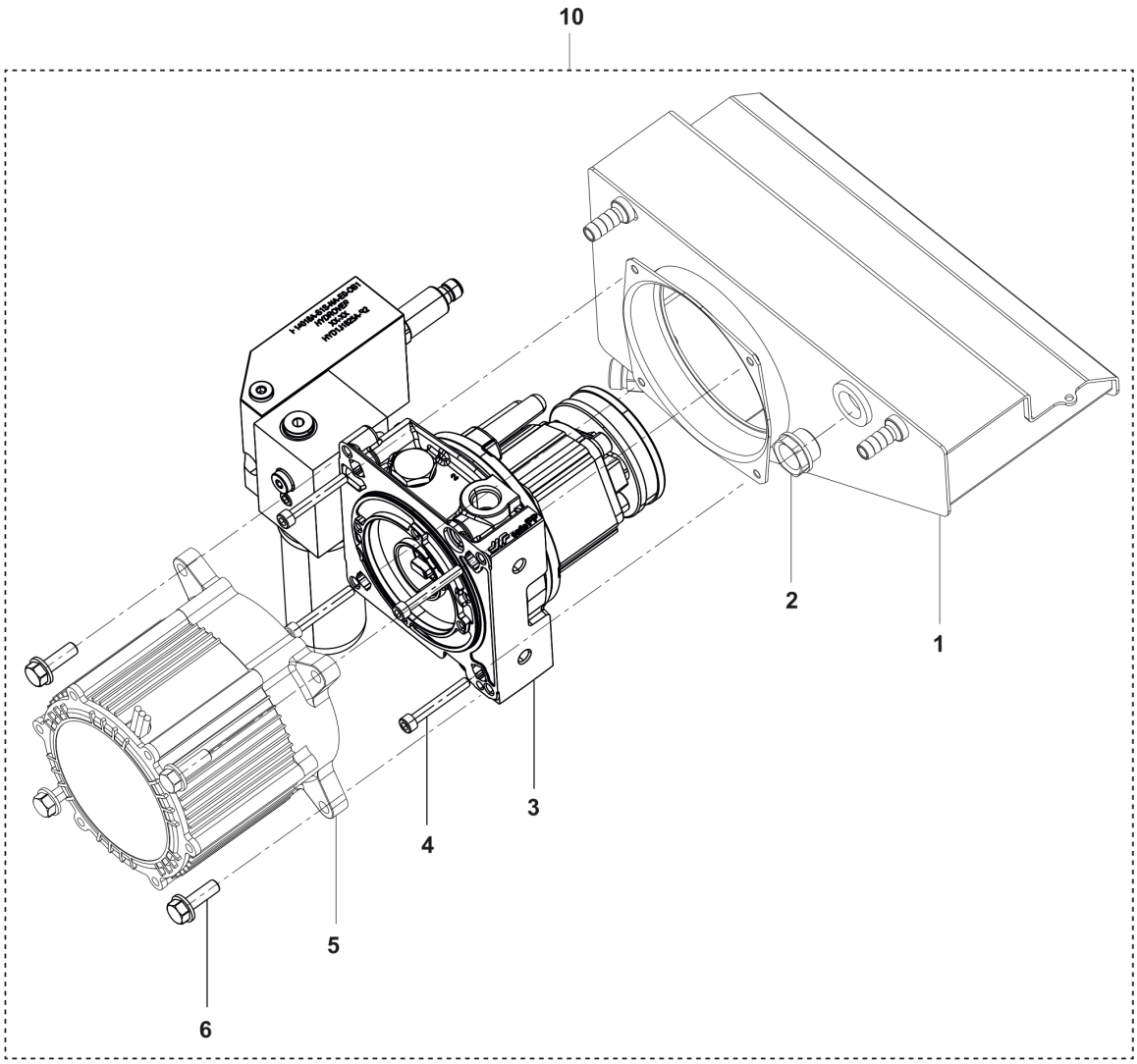



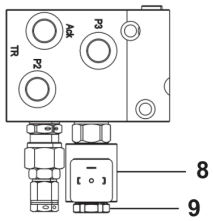

Reference	Artikelnummer	Varenavn	Antal	Kommentar
1	597797301	HYDRAULIKTANK	1	
2	597800201	RUDE	1	
3	597882201	HYDRAULIKPUMPE	1	
4	725537901	SKRUE IHSCM	1	
5	597806701	MOTOR	1	
6	577216501	SCREW	1	
7	597981901	LEDNING KPL	1	Pump
8	538830701	SPOLE	1	
9	538831001	VENTIL	1	
10	597977101	HYDRAULIKPUMPE	1	Assy

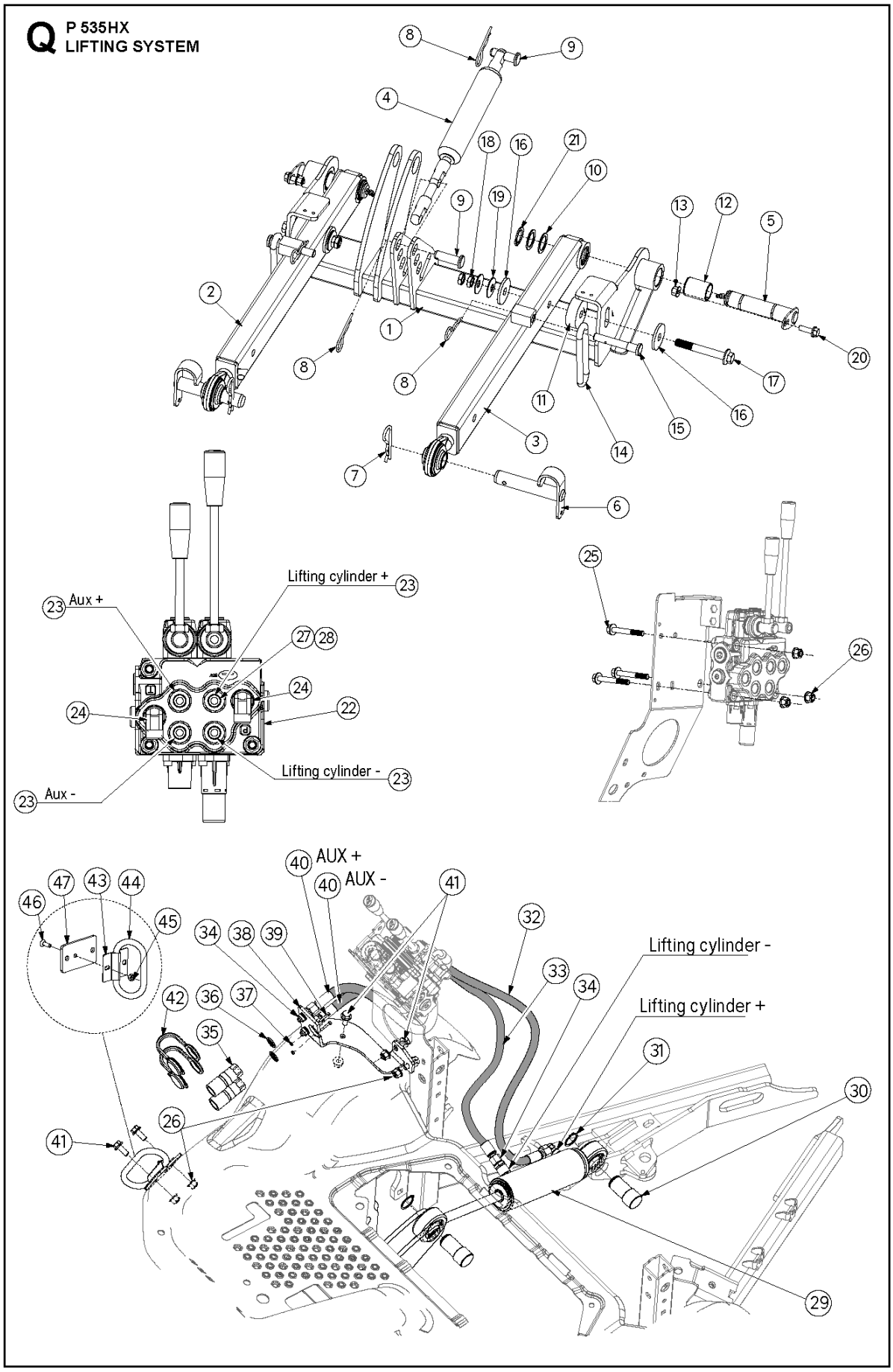
P 535HX
LIFTING SYSTEM
Aux +
Aux -
Lifting cylinder +
Lifting cylinder -
AUX +
AUX -
Lifting cylinder -
Lifting cylinder +

Reference	Artikelnummer	Varenavn	Antal	Kommentar
1	575814401	BJÆLKE	1	
2	597709302	LØFTEARM	1	
3	597709301	LØFTEARM	1	
4	576050101	GAS SPRING	1	
5	597709901	AKSEL KPL	2	
6	586424701	SPRINT	2	
7	506966601	HAIR PIN COTTER	2	
8	721680251	SPRING COTTER	4	
9	721857001	PIND	2	
10	506504806	SKIVE	4	
11	576625601	SKIVE	2	
12	576630401	BUSHING	2	
13	576645704	MØTRIK	2	
14	580717601	LED	2	
15	504887601	SPRINT	2	
16	544253201	SKIVE	4	

17	576654809	SKRUE EHHFM	2
18	731432201	HEXAGON TYND	4
19	579811701	FJEDERSKIVE	4
20	506570105	SKRUE EHHFM	2
21	574458801	SPORRING	2
22	597711801	VENTIL	1
23	576444001	RØRKOBLING	4
24	597948301	TILSLUTNING	2
25	506570108	SKRUE EHHFM	3
26	576645704	MØTRIK	8
27	598818301	KONTAKT	1
28	535437203	SKIVE	1
29	598844901	HYDRAULIKCYLINDER	1
30	576308501	SPRINT	2
31	735312600	SPORRING	2
32	598508101	HYDRAULSLANG	1
33	599128201	HYDRAULSLANG	1
34	575881306	KONTAKT	3

35	544397401	LYNKOBLING	2
36	535437201	SKIVE	2
37	731231001	HEXAGON NUT	2
38	597849201	FÆSTE	1
39	725523001	SKRUE IHSCM	2
40	598955901	HYDRAULSLANG	2
41	506570104	SKRUE EHHFM	5
42	544461201	TÆTNINGSPROP	2
43	578370101	PLADE	1
44	578254801	PLADE	1
45	731231601	HEXAGON NUT	1
46	522669001	SKRUE IHSCFM	1
47	578254701	PLADE	1

R **P 535HX**
STEERING - HYDRAULIC SYSTEM

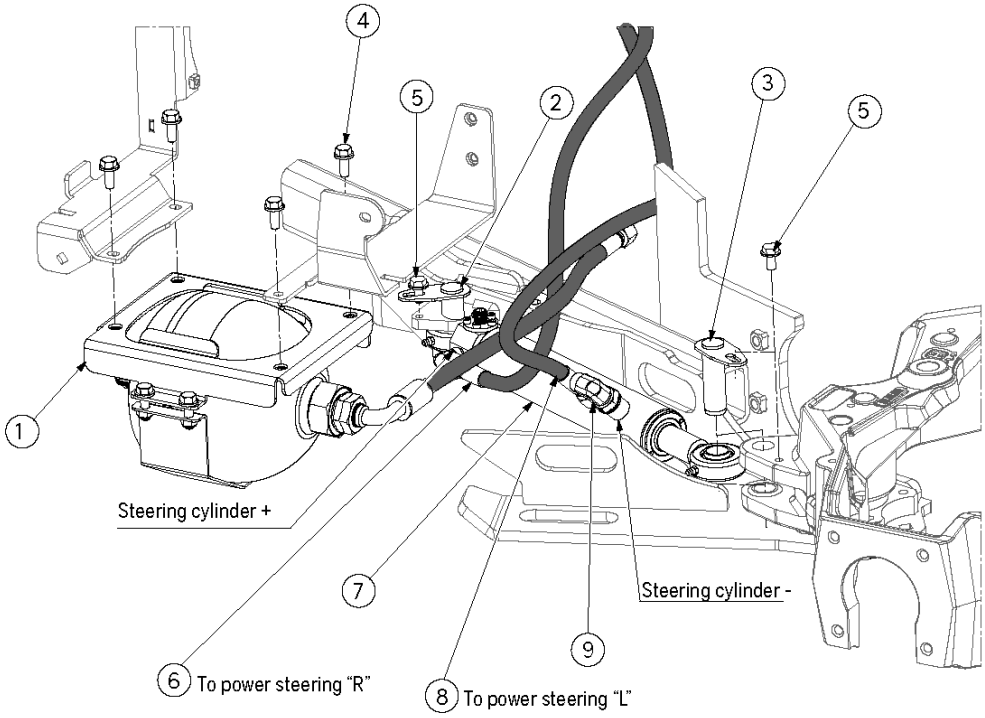

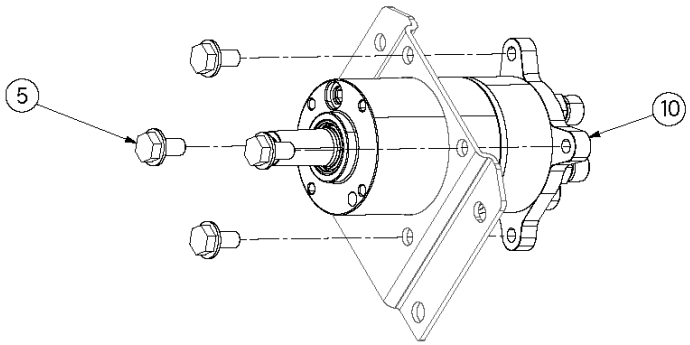

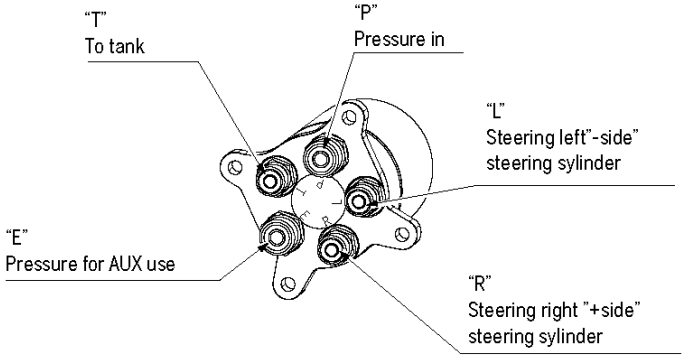

Reference	Artikelnummer	Varenavn	Antal	Kommentar
1	597969801	TANK	1	
2	576286402	AKSEL KPL	1	
3	576286401	AKSEL KPL	1	
4	506570104	SKRUE EHHFM	4	
5	506570103	SKRUE EHHFM	6	
6	597714801	HYDRAULSLANG	1	
7	597164301	HYDRAULIKCYLINDER	1	
8	597714901	HYDRAULSLANG	1	
9	598818501	KONTAKT	1	
10	597711701	SERVOSTYRING	1	

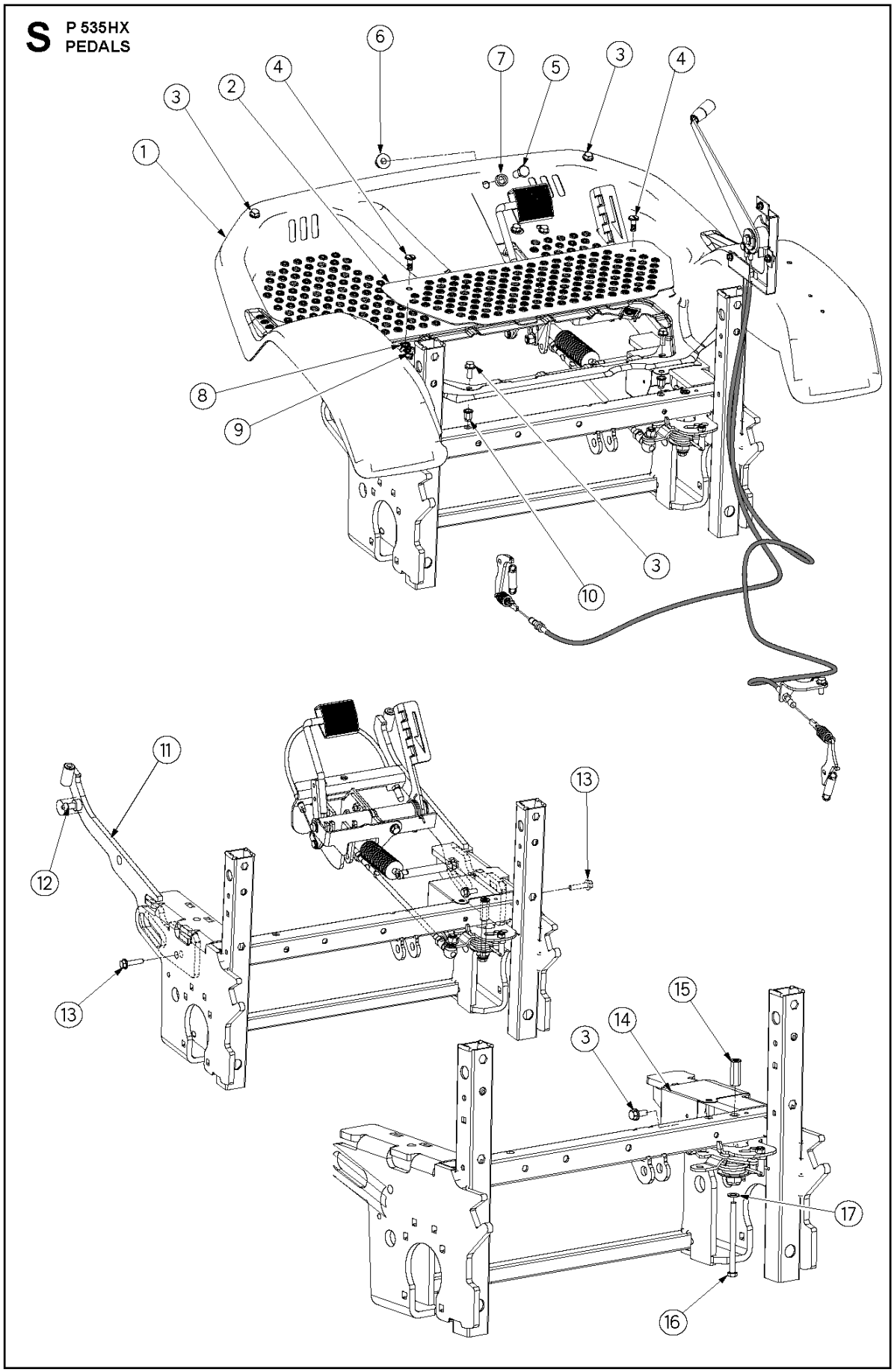
S
P 535HX
PEDALS
1
2
3
4
5
6
7
8
9
10
11
12
13
14
15
16
17

Reference	Artikelnummer	Varenavn	Antal	Kommentar
1	501062201	PLADE	1	
2	501062301	DÆKSEL	1	
3	506570104	SKRUE EHHFM	5	
4	575881901	BOLT	2	
5	725253671	SKRUE EHHM	1	
6	576645706	MØTRIK	1	
7	576998701	MUFFE	1	
8	575882001	HOLDER	2	
9	575882101	BEHOLDER	4	
10	506916201	MØTRIK	2	
11	579370001	STAG	1	
12	580667801	MÆRKAT	1	
13	506570106	SKRUE EHHFM	2	
14	598801101	DÆKSEL	1	
15	576434201	HEXAGON NUT	1	
16	725247351	SKRUE EHHM	1	

17	295700601	SKIVE	1

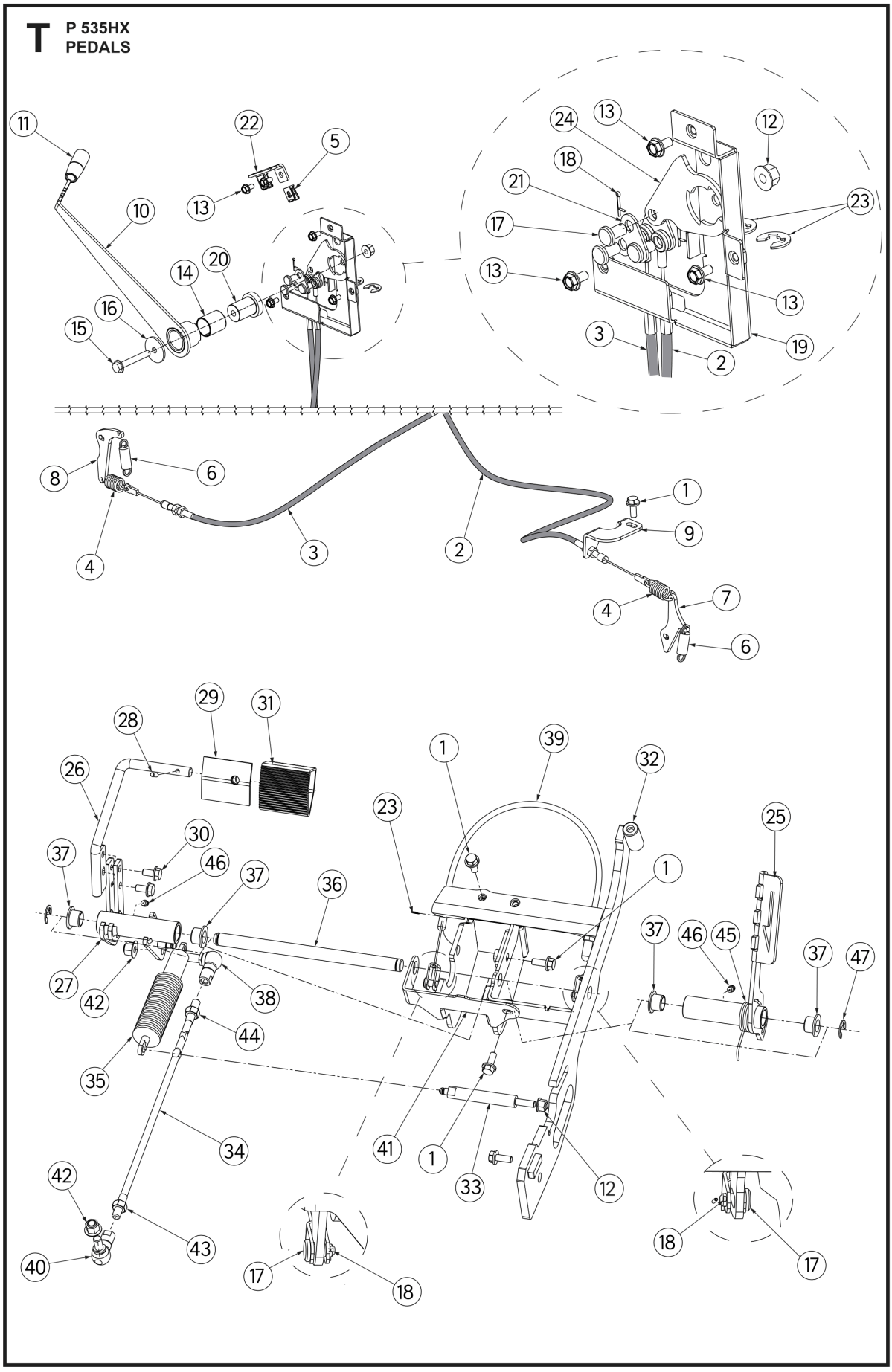
T
P 535HX
PEDALS

Reference	Artikelnummer	Varenavn	Antal	Kommentar
1	506570104	SKRUE EHHFM	4	
2	598818401	KABEL	1	
3	598818402	KABEL	1	
4	506919103	BREMSEFJEDER	2	
5	575882101	BEHOLDER	2	
6	544218103	TRÆKFJEDER	2	
7	597878601	HÆVEARM	1	
8	598763501	HÆVEARM	1	
9	597857201	FÆSTE	1	
10	597859001	SPAK KPL.	1	
11	521903501	KNOP	1	
12	576645704	MØTRIK	2	
13	535475212	SKRUE EHHFM	3	
14	506986102	LEJE	1	
15	506570108	SKRUE EHHFM	1	
16	576351601	SKIVE	1	

17	721839901	PIND	5
18	721615201	SPLIT PIN	5
19	598833301	FÆSTE	1
20	597859301	MUFFE	1
21	598827301	PLADE	1
22	597984501	FÆSTE	1
23	735310920	LÅSRING	3
24	599292001	HÆVEARM	1
25	588692001	PEDALGUMMI	1
26	576291501	PEDALARM	1
27	597848401	PEDALGUMMI	1
28	721430970	FJEDERSTIFT	1
29	535479901	FOOTPLATE	1
30	506570103	SKRUE EHHFM	2
31	586966401	PEDALGUMMI	1
32	582087101	STAG	1
33	598801501	STIFT	1
34	576291402	TRYKSTANG	1

35	506938301	BØSNING	1
36	576348901	AKSEL	1
37	506554301	LEJE	4
38	506789902	VINKELLÄNK DIN 71802	1
39	576352201	KABEL KPL.	1
40	506789901	VINKELLÄNK DIN 71802	1
41	582084501	COVER ASSY	1
42	576645705	NUT FLANGE	2
43	506897601	MØTRIK	1
44	731232001	HEXAGON NUT	1
45	576475101	FJEDER	1
46	738881001	SMØRENIPPEL	2
47	735311820	LÅSRING	2

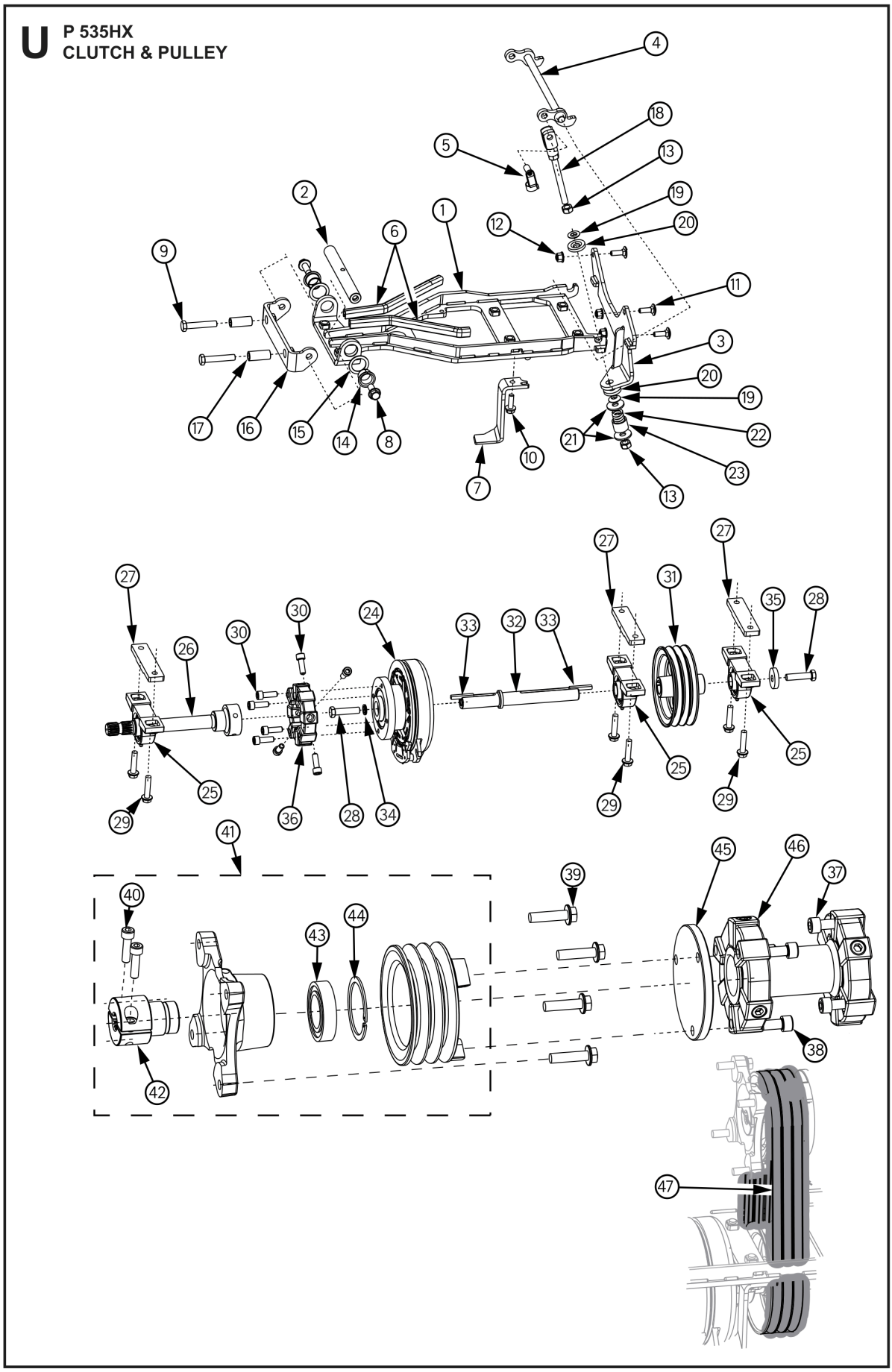
U
P 535HX
CLUTCH & PULLEY

Reference	Artikelnummer	Varenavn	Antal	Kommentar
1	597504201	FÆSTE	1	
2	597563501	AKSEL	1	
3	597514101	FÆSTE	1	
4	597559501	REMSPÆNDER KPL	1	
5	506839803	BOLT	1	
6	900000002	DUMMY PART	2	
7	597514001	STAG	1	
8	506675401	SKRUE EHHFM	2	
9	725250271	SKRUE EHHM	2	
10	506570105	SKRUE EHHFM	1	
11	535423801	SKRUE RSQM	3	
12	576645704	MØTRIK	3	
13	731232001	HEXAGON NUT	3	
14	574561901	LEJE	2	
15	506504806	SKIVE	2	
16	597535401	FÆSTE	1	

17	597587801	RØRMUFFE	2
18	598436601	KOBLINGSSTANG	1
19	576473503	SKIVE	2
20	576473502	SKIVE	2
21	734117441	SKIVE	2
22	598819901	FJEDER	1
23	598822701	MUFFE	1
24	597692301	KOBLING	1
25	597474401	LEJE ENHED	3
26	599442601	AKSEL KPL	1
27	597513101	AFSTANDSPLADE	3
28	725254285	SCREW	2
29	506675403	SKRUE EHHFM	6
30	502233601	SKRUE IHSCM	8
31	597691701	REMSKIVE	1
32	597810401	AKSEL	1
33	504813501	KILE	2
34	510243601	SKIVE	1

35	596987201	SKIVE	1	
36	501323201	GUMMIRING	1	
37	576426702	SKRUE IHSCM	3	
38	502233602	SKRUE IHSCM	3	
39	506675402	SKRUE EHHFM	4	
40	725545501	SKRUE IHSCM	2	
41	529582402	REMSKIVE KPL	1	
42	506043401	AKSEL	1	
43	522664401	KUGLELEJE	1	
44	522664301	SPORRING	1	
45	515983501	AFSTANDSSKIVE	1	
46	515983202	KOBLING KPL	1	
47	599199901	REM	1	3 belts included

P 535HX
STEERING

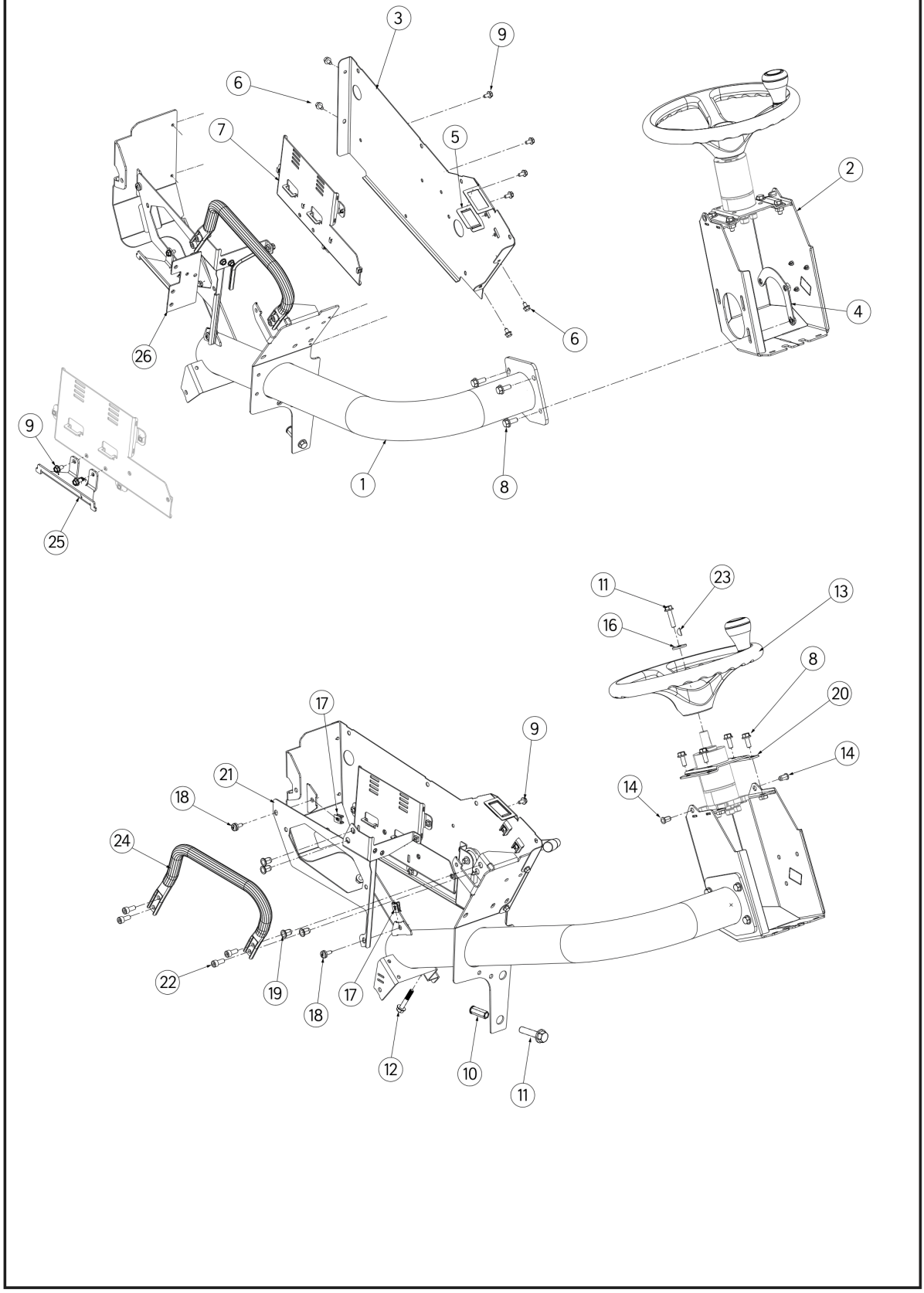

Reference	Artikelnummer	Varenavn	Antal	Kommentar
1	597508901	KONSOL H P650	1	
2	597482301	FÆSTE	1	
3	597692601	PANEL	1	
4	576444301	PLADE	1	
5	544404301	LÅSESKIVE	1	
6	725236461	SKRUE EHHFT	4	M6 X 10
7	597692702	FÆSTE	1	
8	506570104	SKRUE EHHFM	7	M8 X 20
9	535475212	SKRUE EHHFM	8	M6 X 12
10	576434201	HEXAGON NUT	2	M8
11	506570106	SKRUE EHHFM	2	M8 X 35
12	506570101	SKRUE EHHFM	2	M8 X 45
13	544291401	RAT	1	
14	506916204	MØTRIK	2	M6 X 16,5
15	580272901	INDSATS	1	
16	544221601	SKIVE	1	

17	535429101	FJEDERMØTRIK	2	M6 SPRING
18	574856202	SCREW	2	M6 X 21
19	506916201	MØTRIK	4	M8 X 16,5
20	597496001	FÆSTE	1	
21	597454701	FÆSTE	1	
22	725545101	SKRUE IHSCM	4	M8 X 20
23	735881200	WOODRUFFKILE	1	
24	597268601	HÅNDTAG KPL	1	
25	529674101	FÆSTE	1	
26	599635001	FÆSTE	1	

W P 535HX
SEAT

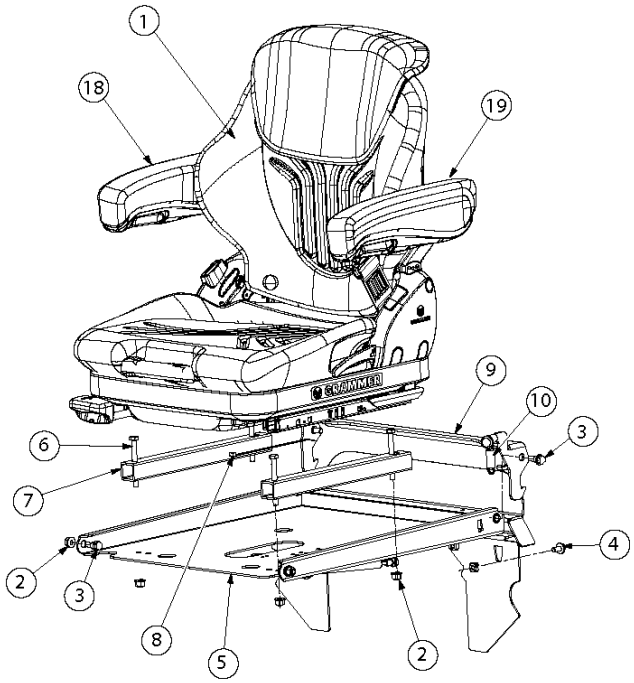

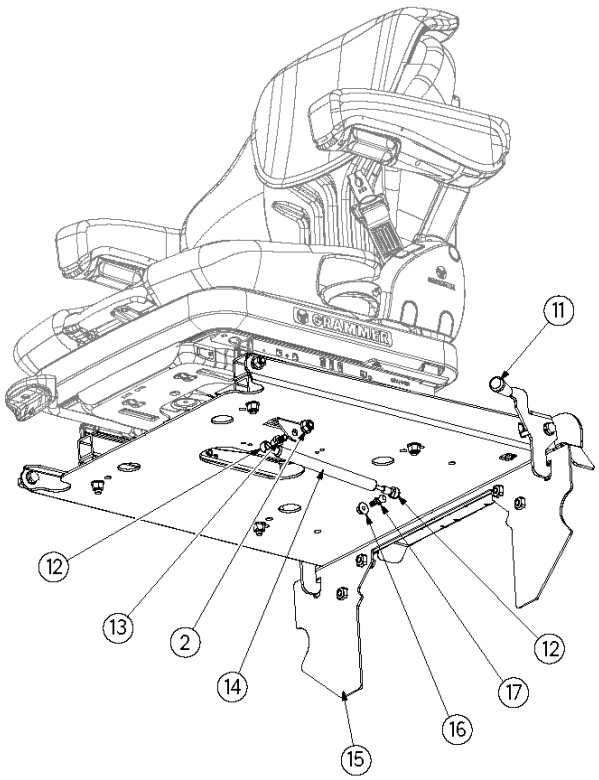

Reference	Artikelnummer	Varenavn	Antal	Kommentar
1	588908301	SÆDE	1	
2	576645704	MØTRIK	14	M8
3	506597401	SKRUE EHHFM	4	M8 X 23
4	506570103	SKRUE EHHFM	4	M8 X 16
5	575883301	PLADE	1	
6	725246151	SKRUE EHHM	4	M8 X 50
7	588612301	LGR.DIST	2	
8	535475801	PLASTBÅND	1	
9	538979101	LÅSEPAL KPL	1	Up to S/N 20241500001. Including POS 11
9	537594601	LÅSEPAL	1	From S/N 20241500002
10	544218103	TRÆKFJEDER	1	
11	535438201	KNOP	1	Up to S/N 20241500001
11	537464201	KNOP	1	From S/N 20241500002
12	597869001	LEDHOVED	2	
13	597869101	LEDHOVED	1	
14	544468202	FJEDER	1	

15	597711601	FÆSTE	1	
16	576645703	MØTRIK	1	M6
17	597869102	LEDHOVED	1	
18	965896801	ARMLÆNSSÆT	1	Right
19	965897001	ARMLÆNSSÆT	1	Left

P 535HX
DECALS

1

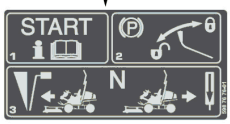

2



3



4



5



6



7

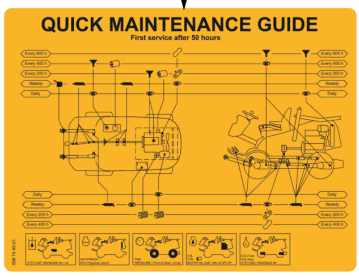

8



9



10



11



12



Reference	Artikelnummer	Varenavn	Antal	Kommentar
1	598767601	MÆRKAT	1	
2	582570005	MÆRKAT	1	
3	505516601	MÆRKAT	1	
4	598729101	MÆRKAT	1	
5	580712901	MÆRKAT	4	
6	598763901	MÆRKAT	1	
7	598744001	MÆRKAT	1	
8	593585201	MÆRKAT	1	
9	598729001	MÆRKAT	1	
10	580712801	MÆRKAT	1	
11	598729401	MÆRKAT	1	
12	546284006	MÆRKAT	1	

P 535HX
WHEELS & TIRES

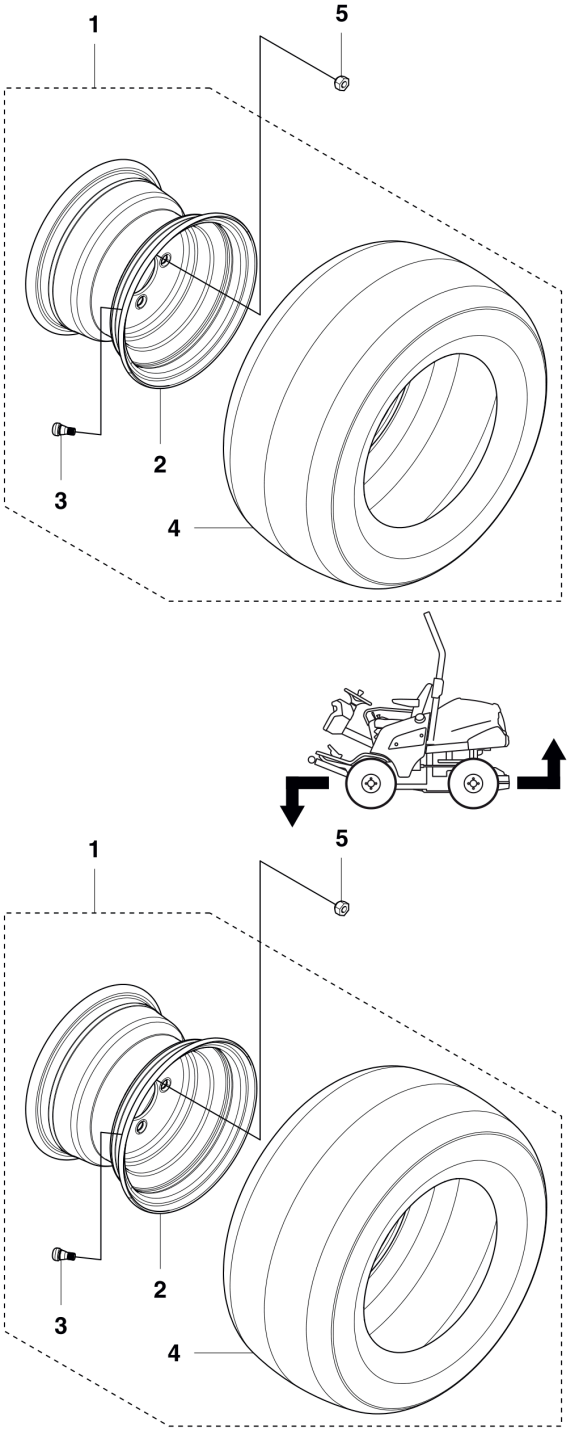

Reference	Artikelnummer	Varenavn	Antal	Kommentar
1	580769301	HJUL KPL	4	Complete Wheel
2	580769401	FÆLG	4	
3	506574301	VENTIL KPL	4	
4	579732601	DÆK	4	
5	506865001	HJULMØTRIK	16	