2026-11-03

HUSQVARNA P 520D ekskl. klippebord



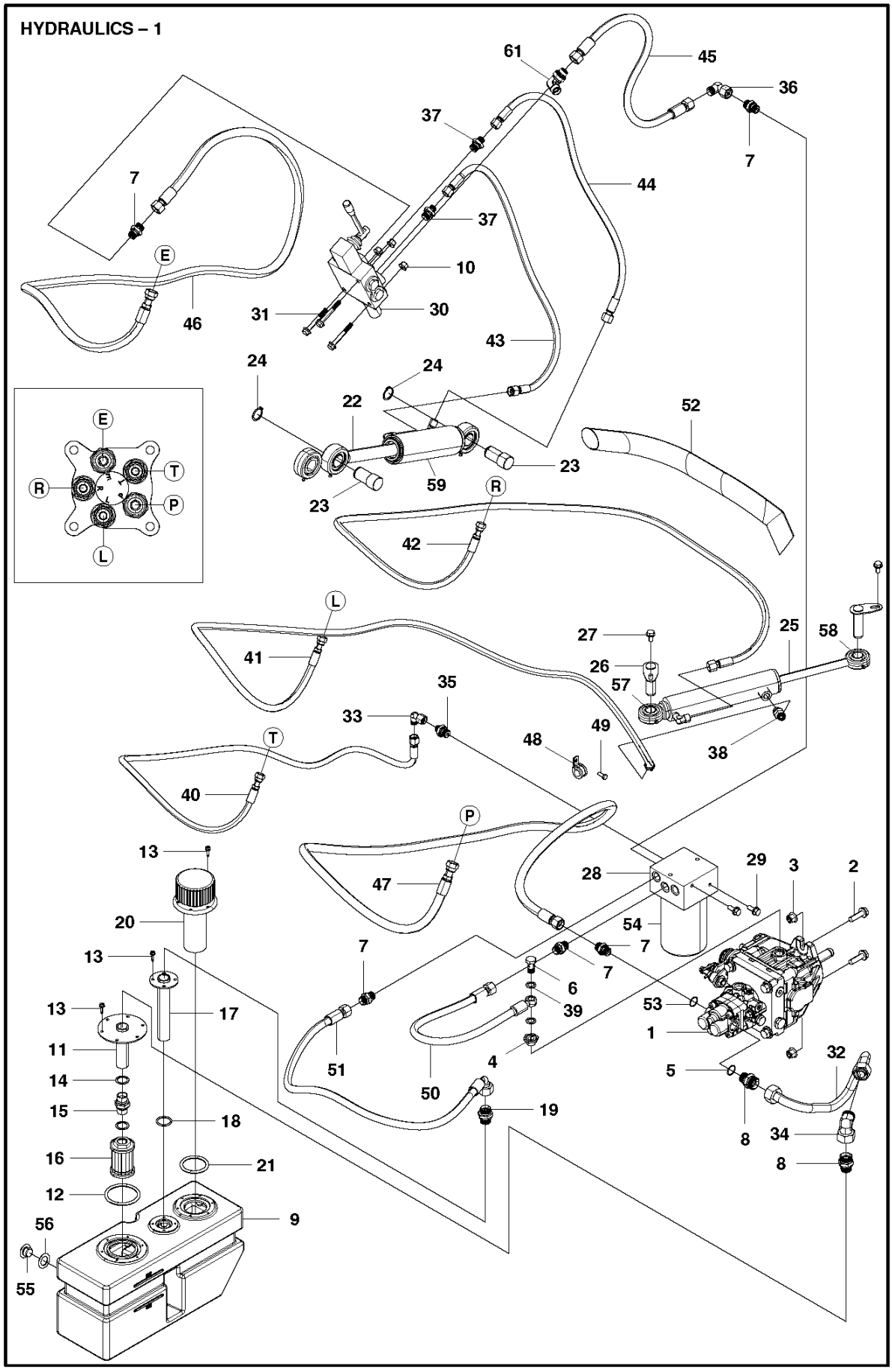
HYDRAULICS – 1
61
45
36
37
7
44
7
37
E
10
46
31
30
43
24
24
22
52
E
T
R
P
L
23
59
23
R
42
L
41
27
25
58
26
57
35
33
49
48
38
T
40
P
13
47
28
29
3
2
20
54
13
7
7
7
6
13
17
39
53
1
11
51
4
32
14
50
5
15
19
18
8
34
16
21
8
12
9
56
55

Reference	Artikelnummer	Varenavn	Antal	Kommentar
1	575886901	HYDRAULIKPUMPE	1	
2	506675408	SCREW	2	
3	576645705	NUT FLANGE	3	
4	575886501	RØRKOBLING	1	
5	740421700	O-RING	1	
6	575886401	BOLT	1	
7	575881304	KONTAKT	6	
8	575881301	KONTAKT	2	
9	576959601	HYDRAULIKTANK KPL.	1	
10	576645704	MØTRIK	3	
11	575870801	RØR	1	
12	544046505	O-RING	1	
13	535415619	SCREW	16	
14	544010001	PAKNING	2	
15	544009701	RØRKOBLING	1	
16	544001901	OLIEFILTER	1	

17	575870901	RØR	1
18	544046506	O-RING	1
19	575881303	KONTAKT	1
20	544176401	TANKDÆKSEL	1
21	544046503	O-RING	1
22	579438101	HYDRAULIKCYLINDER	1
23	576308501	SPRINT	2
24	735312600	SPORRING	2
25	579441401	HYDRAULIKCYLINDER	1
26	576286401	AKSEL KPL	2
27	506570103	SKRUE EHHFM	2
28	588130001	FILTERKROP	1
29	506570104	SKRUE EHHFM	2
30	586512001	VENTIL	1
31	506570108	SKRUE EHHFM	3
32	575876101	HYDRAULIKRØR	1
33	575881501	KONTAKT	1
34	575881502	KONTAKT	1

35	575881302	KONTAKT	2
36	575881503	KONTAKT	1
37	576444001	RØRKOBLING	1
38	579737601	RØRKOBLING	1
39	544010004	PAKNING	2
40	575875002	HYDRAULSLANG	1
41	575875201	HYDRAULSLANG	1
42	575875302	HYDRAULSLANG	1
43	575875601	HYDRAULSLANG	1
44	575875501	HYDRAULSLANG	1
45	575875801	HYDRAULSLANG	1
46	575875401	HYDRAULSLANG	1
47	575875101	HYDRAULSLANG	1
48	574531203	SLANGEKLEMME	1
49	725236461	SKRUE EHHFT	1
50	575874701	HYDRAULSLANG	1
51	576632102	HYDRAULSLANG	1
52	505453804	SLANGEBESKYTTELSE	1

53	740421300	O-RING	1	
54	588155901	FILTER	1	
55	522471201	OLIEPROP	1	
56	522471301	SKIVE	1	
57	586978501	LEJE	1	
58	595878501	SERVICE KIT	1	Bearing and circlip
59	576495201	HYDRAULIKCYLINDER	1	For 966607301
61	597948301	TILSLUTNING	1	

HYDRAULICS – 2

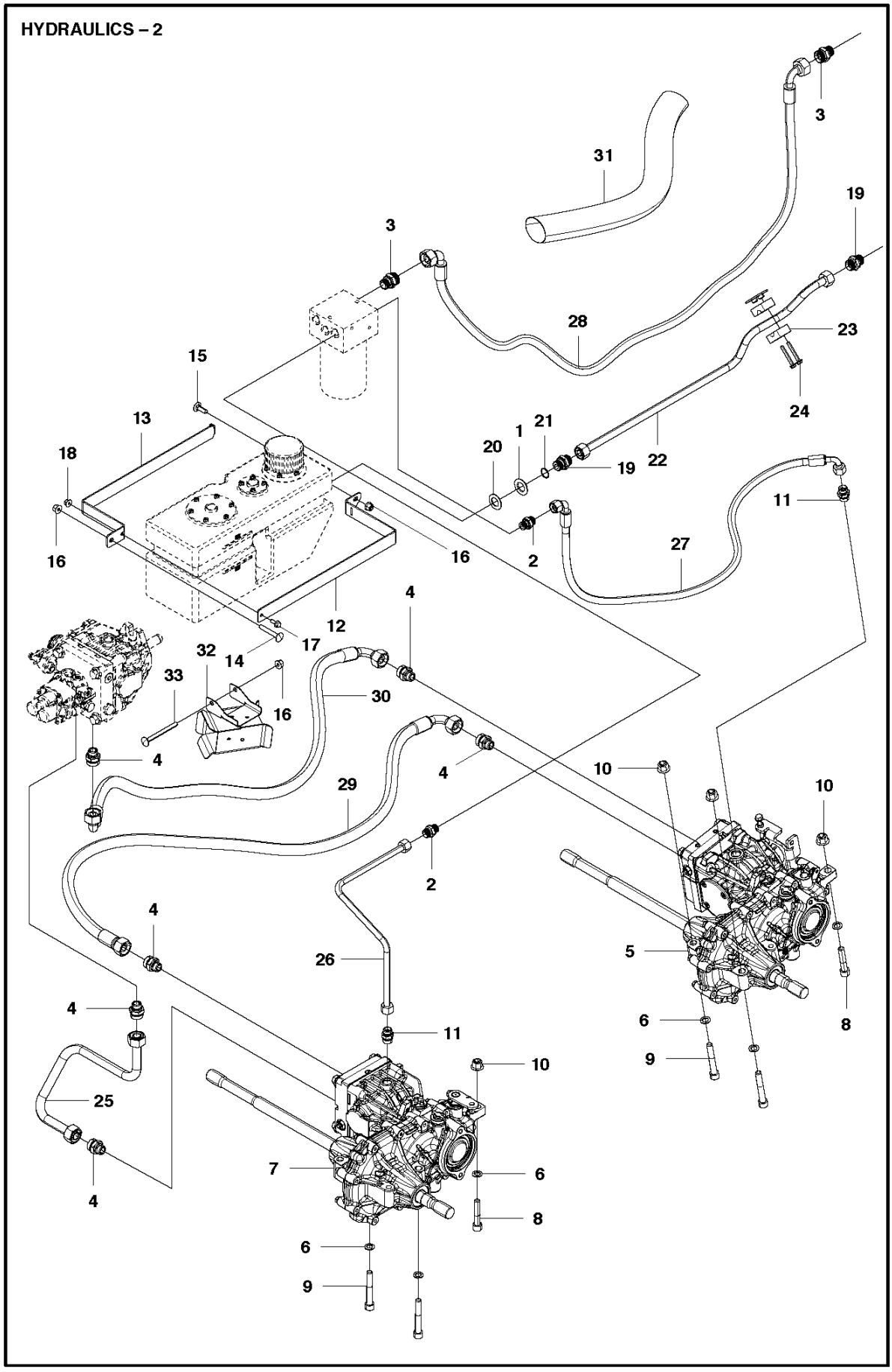

Reference	Artikelnummer	Varenavn	Antal	Kommentar
1	506775701	SKIVE	1	
2	575881304	KONTAKT	2	
3	575881301	KONTAKT	2	
4	575881401	KONTAKT	6	
5	575887001	HYDROSTAT	1	
6	734117771	SKIVE	6	
7	575887101	HYDROSTAT	1	
8	544256303	SKRUE IHSCM	4	
9	544256301	SKRUE IHSCM	2	
10	576645706	MØTRIK	4	
11	575881402	KONTAKT	2	
12	575871201	FÆSTE	1	
13	575871301	FÆSTE	1	
14	535423802	SKRUE RSQM	1	
15	535423801	SKRUE RSQM	1	
16	576645704	MØTRIK	3	

17	725236851	SCREW	1	
18	576645703	MØTRIK	1	
19	575881303	KONTAKT	2	
20	522471301	SKIVE	1	
21	740421700	O-RING	1	
22	579706801	HYDRAULIKRØR	1	
23	579736101	RØRHOLDER	1	
24	535475245	SKRUE EHHFM	2	
25	587444601	HYDRAULSLANG	1	
26	575875901	HYDRAULIKRØR	1	
27	575874602	HYDRAULSLANG	1	
28	575874802	HYDRAULSLANG	1	
29	575874401	HYDRAULSLANG	1	
30	575874501	HYDRAULSLANG	1	For 966607301
30	575874502	HYDRAULSLANG	1	For 967848801, 967292301, 967019501
31	505453802	SLANGEBESKYTTELSE	1	
32	579582502	RØR	1	
33	727646951	SKRUE RSQM	1	

CHASSI – 2

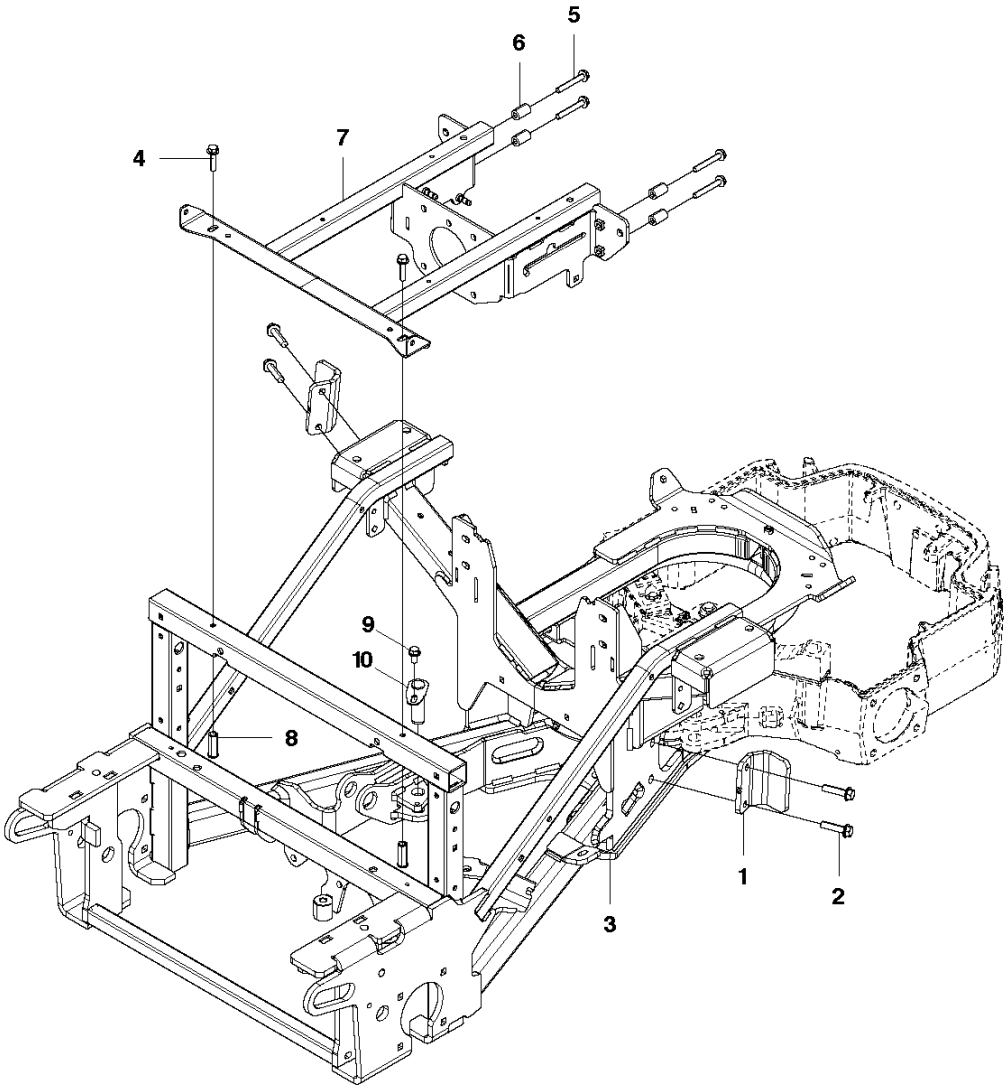

Reference	Artikelnummer	Varenavn	Antal	Kommentar
1	579623101	KONTAKTBLIK	2	
2	506675408	SCREW	4	
3	579431901	RAMME	1	
4	506570106	SKRUE EHHFM	2	
5	506570107	SKRUE EHHFM	4	
6	506992001	RØR	4	
7	576006402	FÆSTE	1	
8	576434201	HEXAGON NUT	2	
9	506570103	SKRUE EHHFM	1	For 966607301
10	576286401	AKSEL KPL	1	For 966607301

FUEL SYSTEM

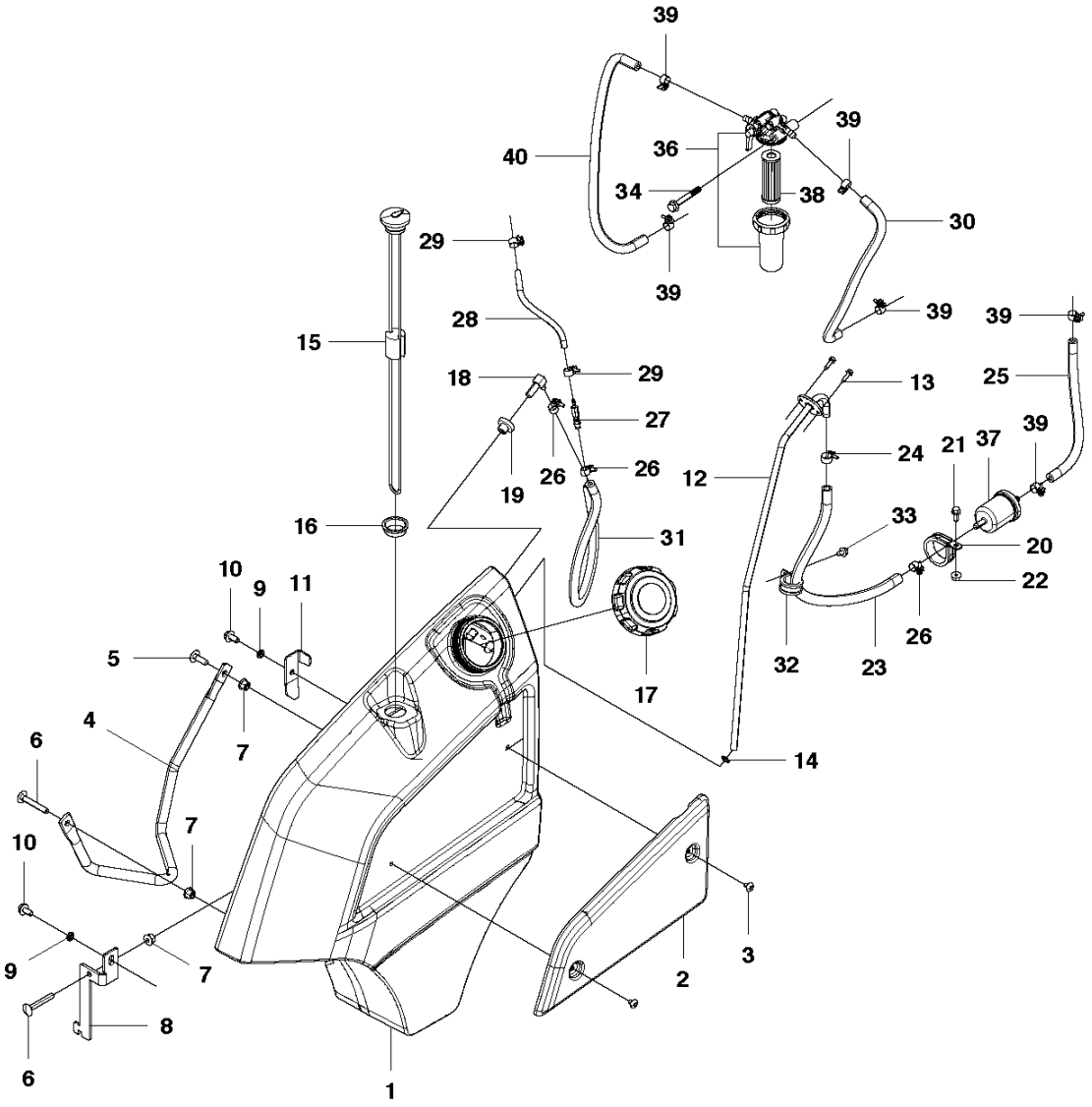
39
39
40
36
34
38
30
29
39
39
39
28
15
29
18
13
25
27
24
21
37
39
19
26
26
12
16
33
31
20
10
9
11
22
5
26
32
23
17
4
7
6
14
7
10
3
9
7
2
8
6
1

Reference	Artikelnummer	Varenavn	Antal	Kommentar
1	575718701	BENZINTANK	1	
2	576142801	DÆKSEL	1	
3	535425801	SKRUE IHPANM	2	
4	579570101	RØR	1	
5	535423801	SKRUE RSQM	1	
6	535423802	SKRUE RSQM	2	
7	576645704	MØTRIK	3	
8	576055901	FÆSTE	1	
9	503230403	SKIVE	2	
10	506570103	SKRUE EHHFM	2	
11	576120201	FÆSTE	1	For 966607301
12	576481201	KONTAKT	1	
13	535415619	SCREW	2	
14	740481202	O-RING	1	
15	575961401	SPORVIDDE	1	
16	576483601	GENNEMFØRING	1	

17	597193201	TANKDÆKSEL	1
18	539105244	LED	1
19	539105245	GENNEMFØRING	1
20	574531202	SLANGEKLEMME	1
21	725236861	SKRUE EHHFT	1
22	576645703	MØTRIK	1
23	544282510	BENZINSLANGE	1
24	544282603	SLANGEKLEMME	1
25	585510501	BENZINSLANGE	1
26	544282601	SLANGEKLEMME	3
27	544369201	TILSLUTNING	1
28	544282505	BENZINSLANGE	1
29	544282602	SLANGEKLEMME	2
30	585510503	BENZINSLANGE	1
31	544282513	BENZINSLANGE	2
32	574531201	SLANGEKLEMME	1
33	725236461	SKRUE EHHFT	1
34	506570108	SKRUE EHHFM	1

36	576955701	BENZINFILTER	1
37	576955501	FORFILTER	1
38	578010101	FORFILTER	1
39	544282605	SLANGEKLEMME	6
40	585510504	BENZINSLANGE	1

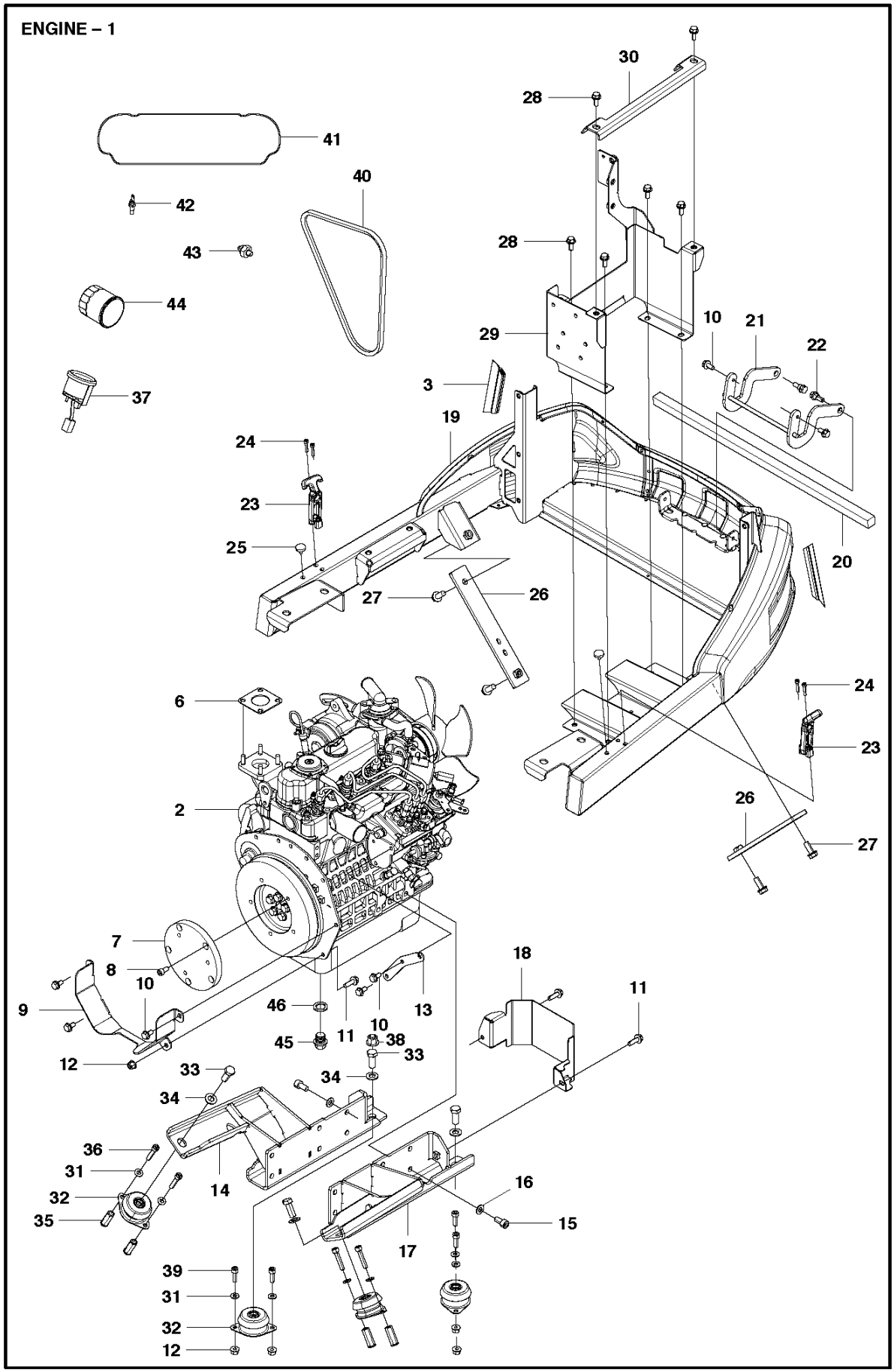
ENGINE – 1
30
28
41
40
42
28
43
44
10
21
22
29
3
37
19
24
23
25
20
27
26
24
6
23
2
26
27
7
18
8
10
11
9
46
13
10
45
11
38
33
12
33
34
34
36
31
14
16
32
35
15
17
39
31
32
12

Reference	Artikelnummer	Varenavn	Antal	Kommentar
2	576952401	MOTOR	1	
3	576640501	TÆTNINGSLISTE	2	
6	576972501	PAKNING	1	
7	575970901	PLADE	1	
8	725544901	SKRUE IHSCM	5	
9	579582301	BESKYTTELSESPLADE	1	
10	506570103	SKRUE EHHFM	7	
11	506570105	SKRUE EHHFM	3	
12	576645704	MØTRIK	5	
13	576659401	FÆSTE	1	
14	501720002	FÆSTE	1	
15	576426701	SKRUE IHSCM	12	
16	734117201	SKIVE	12	
17	501720001	FÆSTE	1	
18	579752401	DÆKSEL	1	
19	575749901	MOTORRAMMA	1	

20	576990404	PAKNING	1
21	576464501	HÆNGSEL	1
22	506597401	SKRUE EHHFM	2
23	576433301	LÅSEPAL	2
24	725533365	SKRUE IHSCM	4
25	579488501	VIBRATIONSDÆMPER	2
26	579161301	STAG	2
27	506675401	SKRUE EHHFM	4
28	506570104	SKRUE EHHFM	6
29	576677601	FÆSTE	1
30	576683801	FÆSTE	1
31	734116401	SKIVE	8
32	587448301	VIBRATIONSDÆMPER	4
33	725253671	SKRUE EHHM	4
34	734117801	SKIVE	2
35	576434201	HEXAGON NUT	4
36	725545901	SKRUE IHSCM	4
37	576955301	SPORVIDDE	2

38	576645706	MØTRIK	1	For 967292301 - 2015, 967019501, 966607301
39	725545301	SKRUE IHSCM	4	
40	578009901	REM	1	
41	578009701	PAKNING	1	
42	578010201	LØFTESENSOR	1	
43	578010301	AFBRYDER	1	
44	578009801	OLIEFILTER	1	
45	578009501	PROP	1	
46	578009601	PAKNING	1	

LIFTING SYSTEM

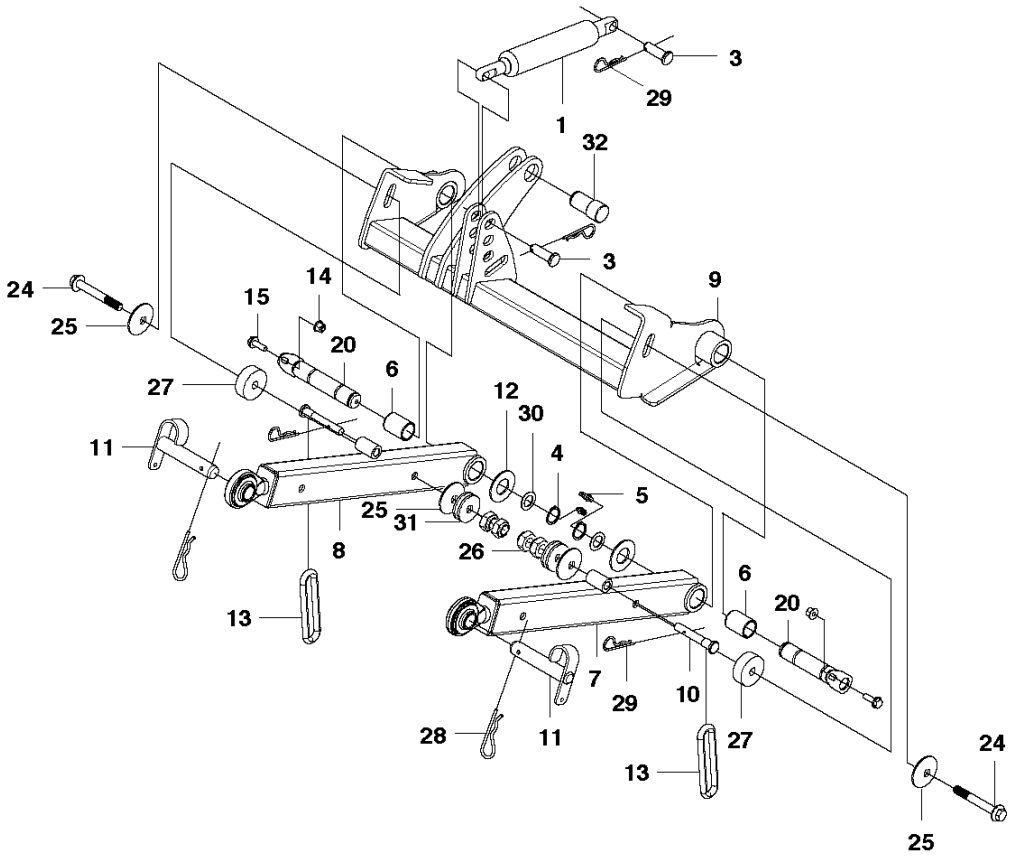

Reference	Artikelnummer	Varenavn	Antal	Kommentar
1	576050101	GAS SPRING	1	
3	721857001	PIND	2	
4	574458801	SPORRING	2	
5	738881002	SMØRENIPPEL	2	
6	576630401	BUSHING	2	
7	575839601	LØFTEARM	1	For 966607301
7	578969401	LØFTEARM	1	For 967848801, 967292301, 967019501
8	575839602	LØFTEARM	1	For 966607301
8	578969402	LØFTEARM	1	For 967848801, 967292301, 967019501
9	575814401	BJÆLKE	1	
10	504887601	SPRINT	2	
11	586424701	SPRINT	2	
12	506945801	SKIVE	2	
13	544185001	LED	1	
14	576645704	MØTRIK	2	
15	506570105	SKRUE EHHFM	2	

20	576597902	AKSEL KPL	2	
24	576654809	SKRUE EHHFM	2	
25	544253201	SKIVE	4	
26	731432201	HEXAGON TYND	4	For 967848801, 967292301
26	576645706	MØTRIK	1	For 967019501, 966607301, 2011
27	576625601	SKIVE	2	
28	506966601	HAIR PIN COTTER	2	
29	721680251	SPRING COTTER	4	
30	506504806	SKIVE	2	
31	579811701	FJEDERSKIVE	4	
32	576308501	SPRINT	1	For 966607301

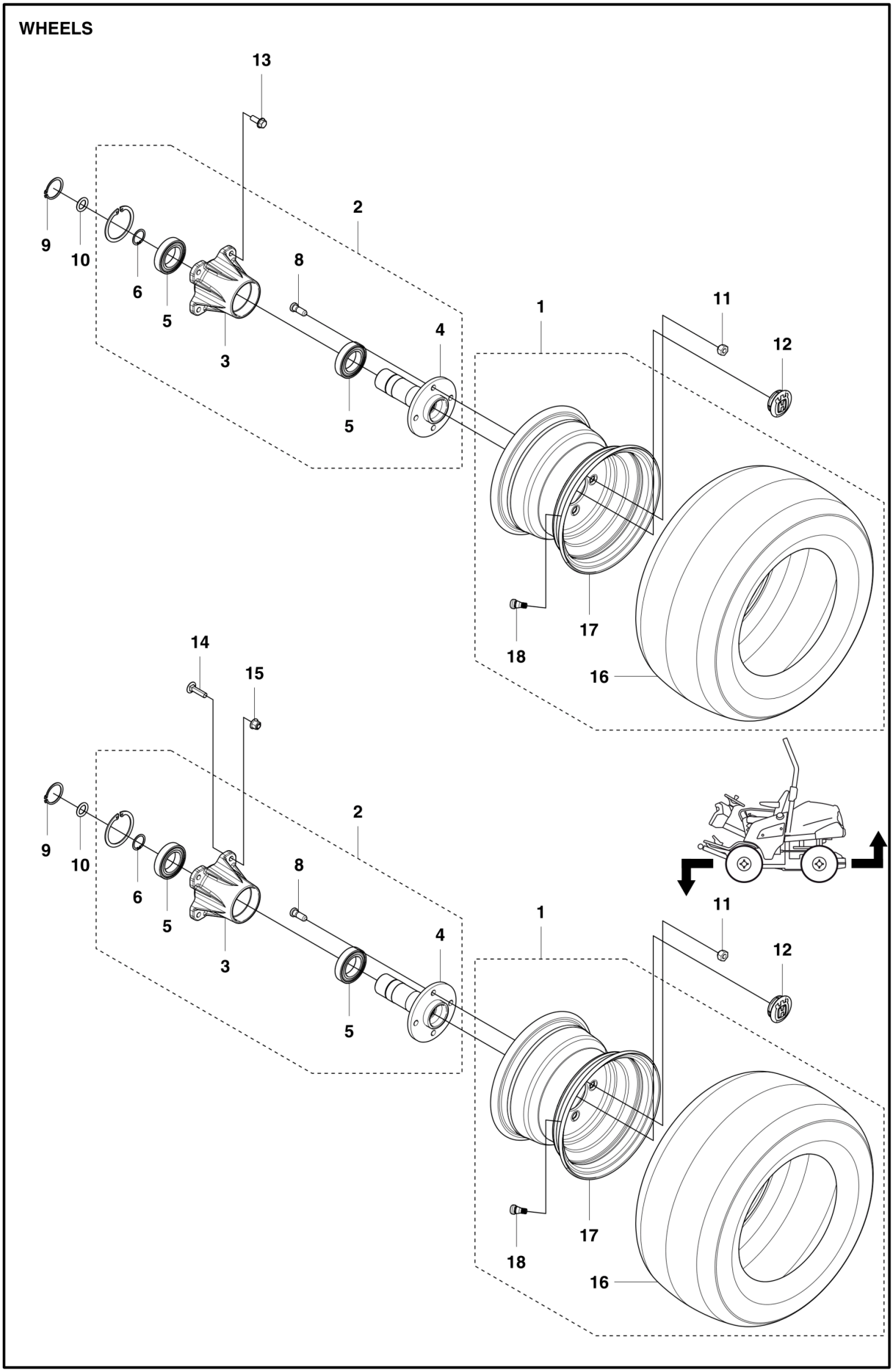
WHEELS
13
2
9
10
6
5
3
8
4
5
1
11
12
17
18
16
14
15
2
9
10
6
5
3
8
4
5
1
11
12
17
18
16

Reference	Artikelnummer	Varenavn	Antal	Kommentar
1	576959101	HJUL KPL	4	
2	575887301	NAV	4	
3	575887501	LEJEHUS	1	
4	575887601	AKSEL	1	
5	738210904	KUGLELEJE	2	
6	576127701	LOCK RING	1	
8	506890201	BOLT	4	
9	735313110	SPORRING	4	
10	576127801	O-RING	4	
11	506865001	HJULMØTRIK	16	
12	506864801	BESKYTTELSESKAPPE	4	
13	506675401	SKRUE EHHFM	8	
14	727649951	SCREW	8	
15	576645705	NUT FLANGE	8	
16	577589101	DÆK	1	
17	577589501	FÆLG	1	

18	523034701	VENTIL	1

SEAT

Not Shown: 579 67 74-01 Seat Switch

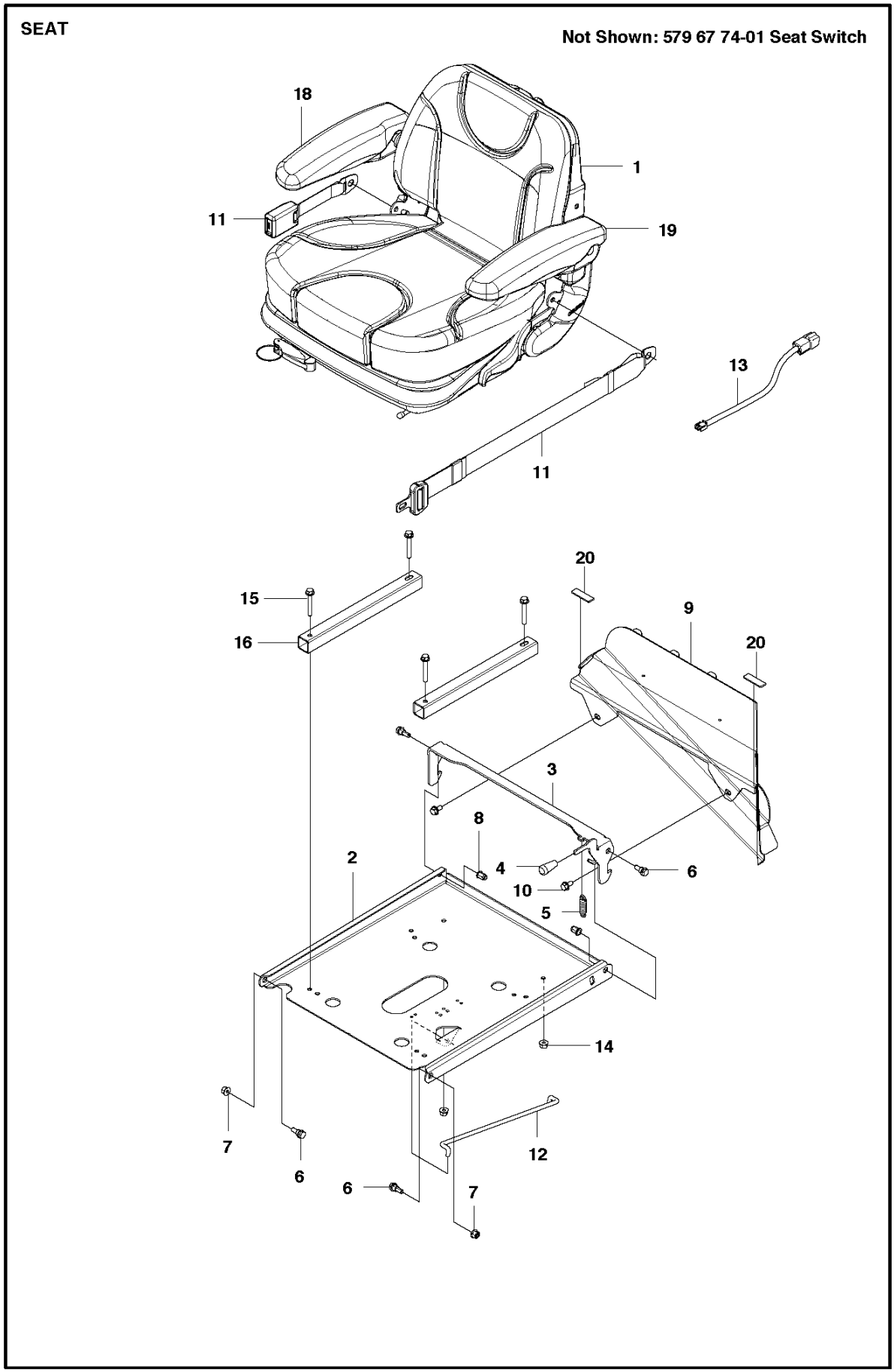

Reference	Artikelnummer	Varenavn	Antal	Kommentar
1	588612001	SÆDE KPL	1	
2	575883301	PLADE	1	
3	575883401	LÅSEPAL	1	
3	538979101	LÅSEPAL KPL	1	Kit inc POS 4
4	535438201	KNOP	1	For Old latch 575883401
4	537464201	KNOP	1	For New latch 538979101
5	544218103	TRÆKFJEDER	1	
6	506597401	SKRUE EHHFM	4	
7	576645704	MØTRIK	2	For 967848801, 967292301
8	506916201	MØTRIK	2	
9	576543001	FÆSTE	1	
10	506570103	SKRUE EHHFM	2	
11	544914301	SAFETY BELT	1	
12	575883501	STAG	1	
13	579473801	LEDNING	1	For 967019501
14	576645704	MØTRIK	4	For 967848801, 967292301

14	539112899	NUT, 5/16-18, NYLOC	1	For 967019501, 966607301
15	506570107	SKRUE EHHFM	4	
16	588612301	LGR.DIST	2	
17	579677401	MICRO SWITCH	1	NOT SHOWN
18	579553502	SÆDE	1	For 967019501, 966607301
18	582310201	ARMLÆN	1	For 967848801, 967292301
19	579553501	SÆDE	1	For 967019501, 966607301
19	582310401	ARMLÆN	1	For 967848801, 967292301
20	577921802	MÅTTE	1	For 966607301

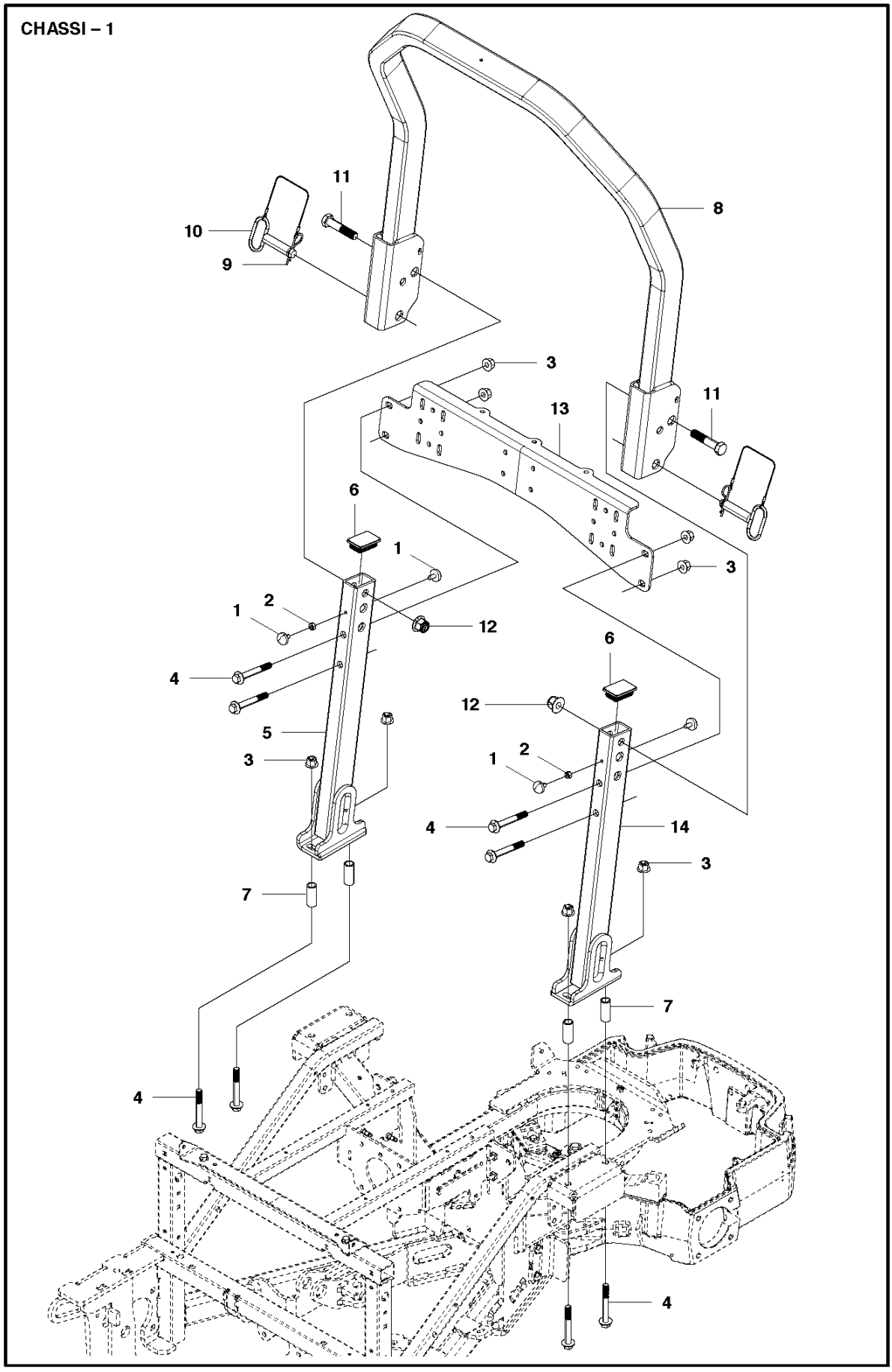
CHASSI – 1
11
10
9
8
3
13
11
6
1
3
1
2
12
4
6
12
5
3
1
2
4
14
3
7
7
4
4

Reference	Artikelnummer	Varenavn	Antal	Kommentar
1	501976601	VIBRATIONSDÆMPER	4	
2	731231801	HEXAGON NUT	2	
3	576645706	MØTRIK	8	
4	576654809	SKRUE EHHFM	8	
5	576123802	ROPS BZ	1	
6	577668101	PLASTIC COVER	2	
7	506905801	RØRMUFFE	1	For 966607301
7	579703301	RØRMUFFE	4	For 967848801, 967292301, 967019501
8	576122801	ROPS BZ	1	
9	721680251	SPRING COTTER	2	
10	574388001	STIFT	2	
11	577411601	SKRUE EHHM	2	
12	577411901	NUT FLANGE	2	
13	577406101	AFSTIVERPLADE	1	
14	576123801	ROPS BZ	1	

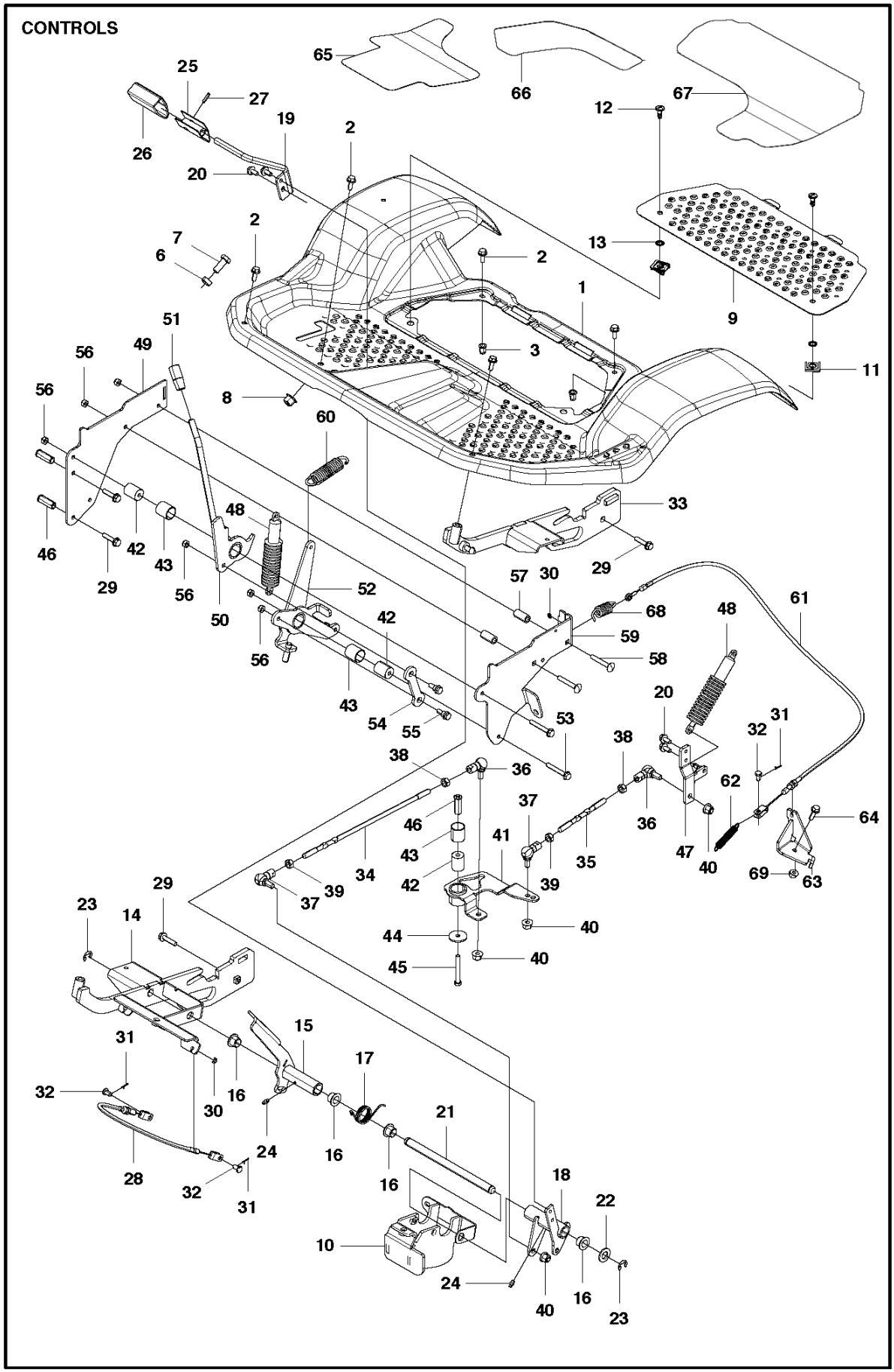
CONTROLS
65
66
67
25
27
26
19
20
2
12
13
9
11
7
6
1
3
51
49
56
8
60
33
29
46
42
43
48
50
52
57
30
68
59
58
61
54
55
53
20
31
32
38
36
62
64
37
41
35
47
40
69
63
34
39
44
45
23
14
15
17
16
21
24
28
18
22
10

Reference	Artikelnummer	Varenavn	Antal	Kommentar
1	501062201	PLADE	1	
2	506570104	SKRUE EHHFM	8	
3	506916201	MØTRIK	2	
6	576998701	MUFFE	1	
7	725253671	SKRUE EHHM	1	
8	576645706	MØTRIK	1	
9	501062301	DÆKSEL	1	
10	582084501	COVER ASSY	1	
11	575882101	BEHOLDER	2	
12	575881901	BOLT	2	
13	575882001	HOLDER	2	
14	582087101	STAG	1	
15	588692001	PEDALGUMMI	1	
16	506554301	LEJE	4	
17	576475101	FJEDER	1	
18	576348201	PEDALGUMMI	1	

19	576291501	PEDALARM	1	
20	506570103	SKRUE EHHFM	4	For 966607301
21	576348901	AKSEL	1	
22	734118601	SKIVE	1	
23	735311820	LÅSRING	2	
24	738881001	SMØRENIPPEL	2	
25	535479901	FOOTPLATE	1	
26	506506201	PEDAL RUBBER	1	
27	721430970	FJEDERSTIFT	1	
28	576352201	KABEL KPL.	1	
29	506570106	SKRUE EHHFM	4	
30	735310920	LÅSRING	2	
31	721615201	SPLIT PIN	3	
32	721839901	PIND	3	
33	579370001	STAG	1	
34	576291402	TRYKSTANG	1	
35	576291401	TRYKSTANG	1	
36	506789901	VINKELLÄNK DIN 71802	2	

37	506789902	VINKELLÄNK DIN 71802	2
38	506897601	MØTRIK	2
39	731232001	HEXAGON NUT	2
40	576645705	NUT FLANGE	4
41	579440901	BETJENINGSARM	1
42	576351501	MUFFE	3
43	506986101	LEJE	3
44	576351601	SKIVE	1
45	725246451	SKRUE EHHM	1
46	576434201	HEXAGON NUT	3
47	576351201	BETJENINGSARM	1
48	506938301	BØSNING	2
49	579303601	FÆSTE	1
50	579325401	ARM	1
51	521903501	KNOP	1
52	588838901	STAG	1
53	506570107	SKRUE EHHFM	2
54	579303801	PLADE	1

55	506597401	SKRUE EHHFM	2	
56	732211801	LOCK NUT	6	
57	505450301	RØR	2	
58	535423802	SKRUE RSQM	2	
59	579303701	DÆKSEL	1	
60	579304001	FJEDER	1	
61	579328701	KABEL KPL.	1	
62	544133601	TRÆKFJEDER	1	
63	579304101	FÆSTE	1	
64	506570105	SKRUE EHHFM	1	
65	579425101	GREB	1	For 967292301 - 2015, 967019501, & 966607301, 2011
66	579425001	GREB	1	For 967292301 - 2015, 967019501, & 966607301, 2011
67	579425201	GREB	1	For 967292301 - 2015, 967019501, & 966607301, 2011
68	506946301	BREMSEFJEDER	1	For 967292301 - 2015, 967019501, & 966607301, 2011
69	576645704	MØTRIK	1	For 967292301 - 2015, 967019501, & 966607301, 2011

CLUTCH

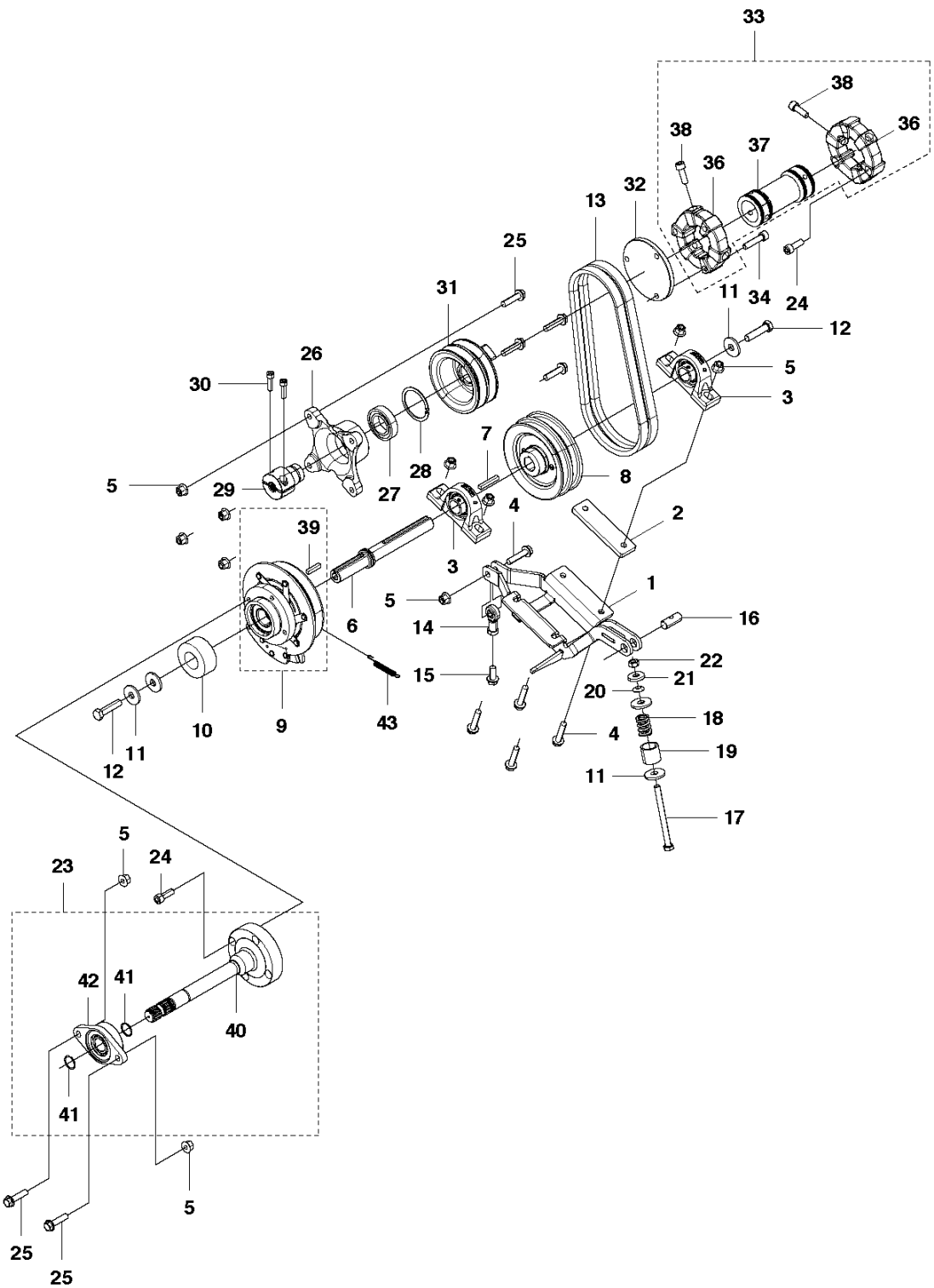
33
38
36
38
37
36
32
13
25
31
11
34
24
12
26
5
30
3
7
28
8
5
29
27
4
2
39
3
1
5
16
6
14
22
15
21
20
18
10
9
43
4
19
11
12
11
17
5
23
24
42
41
40
41
5
25
25

Reference	Artikelnummer	Varenavn	Antal	Kommentar
1	576186001	LEJEHOLDER	1	
2	510146001	LGR.DIST	1	
3	506043601	LEJE ENHED	2	
4	506675403	SKRUE EHHFM	5	
5	576645705	NUT FLANGE	11	
6	579296201	AKSEL	1	
7	504813501	KILE	1	
8	585999301	REMSKIVE KPL	1	
9	586943701	KOBLING	1	
10	589523901	LEJE	1	CLUTCH
11	535429201	SKIVE	5	
12	725254286	SKRUE EHHM	1	For 966607301
12	725254285	SCREW	2	For 967848801, 967292301, 967019501
13	589539501	REM	1	
14	506951701	LEDHOVED	1	
15	506675401	SKRUE EHHFM	1	

16	510167601	PENNE	1	
17	725251571	SKRUE EHHM	1	
18	510170701	FJEDER	1	
19	522946901	MUFFE	1	
20	576473501	SKIVE	1	For 966607301
20	576473502	SKIVE	1	For 967848801, 967292301, 967019501
21	576473503	SKIVE	1	
22	731232001	HEXAGON NUT	1	
23	576993801	AKSEL KPL	1	
24	502233601	SKRUE IHSCM	7	
25	506675402	SKRUE EHHFM	6	
26	506043201	LEJEHOLDER	1	
27	522664401	KUGLELEJE	1	
28	522664301	SPORRING	1	
29	506043401	AKSEL	1	
30	725545501	SKRUE IHSCM	2	
31	505020401	REMSKIVE	1	
32	515983501	AFSTANDSSKIVE	1	

33	515983202	KOBLING KPL	1
34	502233602	SKRUE IHSCM	3
36	515983401	GUMMIRING	2
37	515983302	AKSEL	1
38	725549501	SKRUE IHSCM	6
39	580284501	PARALLELNØGLE	1
40	576188701	AKSEL KPL	1
41	576473601	KLEMME	2
42	544191001	LEJE ENHED	1
43	506834301	FJEDER	1

ENGINE – 2

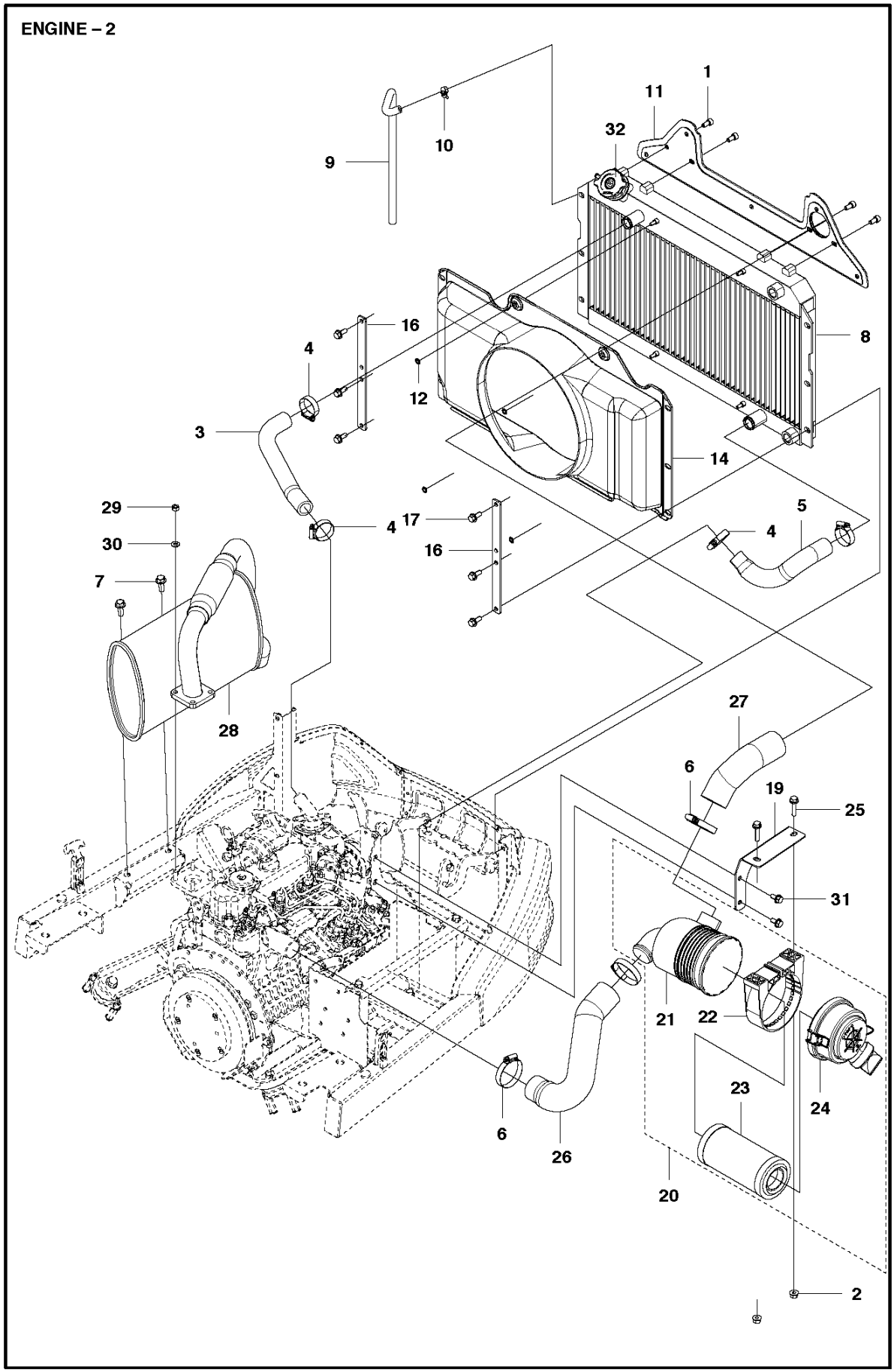
1
11
32
10
9
16
4
12
8
3
14
29
17
4
5
30
16
4
7
28
27
6
19
25
31
21
22
23
24
6
26
20
2

Reference	Artikelnummer	Varenavn	Antal	Kommentar
1	725544901	SKRUE IHSCM	4	
2	576645704	MØTRIK	2	
3	581536201	SLANGE	1	
4	544202702	SLANGEKLEMME	4	
5	575970501	SLANGE	1	
6	544202703	SLANGEKLEMME	3	
7	506675401	SKRUE EHHFM	2	
8	579416301	AFKØLER	1	
9	585510504	BENZINSLANGE	1	
10	544282605	SLANGEKLEMME	1	
11	579582001	VÆG	1	
12	506963601	SKIVE	4	
14	581613701	KÅBE	1	For 967848801, 967292301 - 2017, 967019501, & 966607301
14	578936201	KÅBE	1	For 967292301 - 2015
16	577807801	PLADE	2	
17	506570104	SKRUE EHHFM	6	

19	576677801	FÆSTE	1	
20	576379601	LUFTRENSER	1	
21	576379501	LUFTFILTER	1	
22	522598401	FÆSTE	1	
23	544283001	LUFTFILTER	1	
24	581515901	LUFTFILTER	1	For 966607301
25	506570106	SKRUE EHHFM	2	For 966607301
26	575970301	SLANGE	1	
27	575970201	SLANGE	1	
28	575962101	LYDDÆMPER	1	
29	731231801	HEXAGON NUT	4	
30	734116401	SKIVE	4	
31	506570103	SKRUE EHHFM	2	
32	577093501	HAT	1	

DECALS

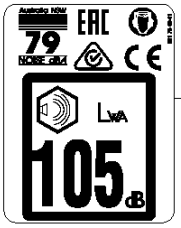

1


2

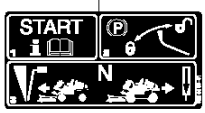

3

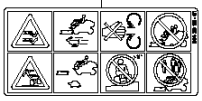
4


5

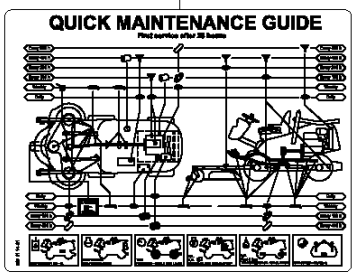

6

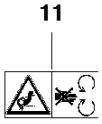
11

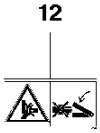
12

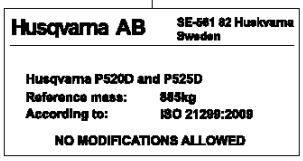

13



14

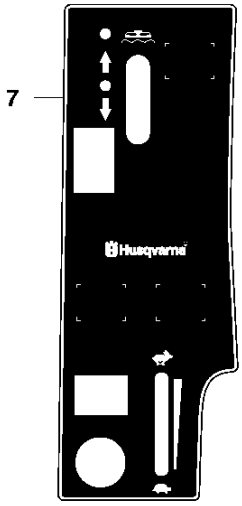

7

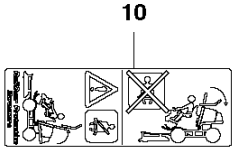
10


8

9

Reference	Artikelnummer	Varenavn	Antal	Kommentar
1	581784011	MÆRKAT	1	
2	506584501	MÆRKAT	1	
3	522446301	MÆRKAT	1	
4	544391601	LABEL WARNING	1	
5	574510001	MÆRKAT	2	
6	587111401	MÆRKAT	1	
7	576976501	MÆRKAT	1	For 967019501, 966607301
8	576976001	MÆRKAT	1	
9	505516601	MÆRKAT	1	
10	521939001	MÆRKAT	1	
11	580712801	MÆRKAT	1	
12	580712901	MÆRKAT	2	
13	580764401	MÆRKAT	1	
14	577221801	MÆRKAT	2	

HYDRAULICS – 3

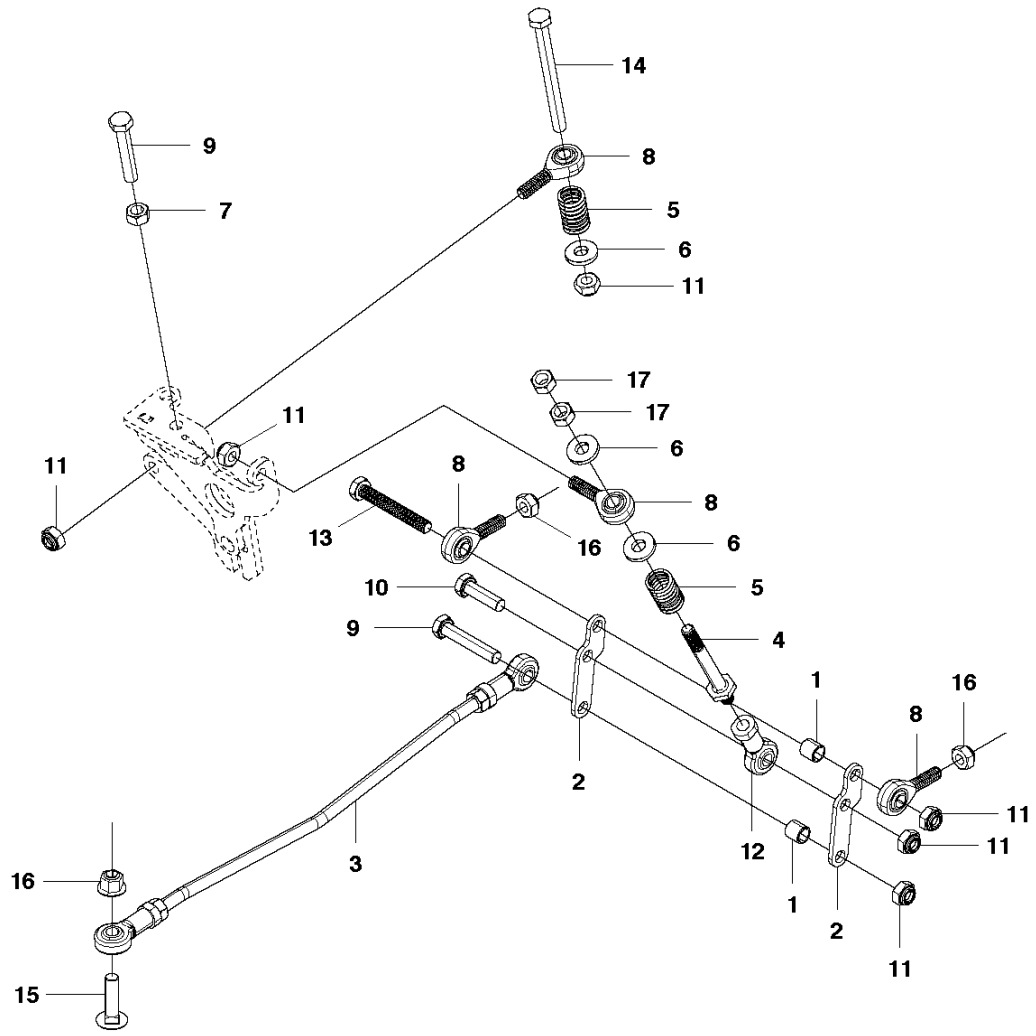

Reference	Artikelnummer	Varenavn	Antal	Kommentar
1	577400301	BUSHING	2	
2	577401001	PLADE	2	
3	577388601	TRÆKSTANG	1	
4	577390801	REGULATORAKSEL	1	NORMAL THREADS
4	585448401	REGULATORAKSEL	1	FINE THREADS
5	577390601	FJEDER	2	
6	576823101	SKIVE	3	
7	731232001	HEXAGON NUT	2	NORMAL THREADS
7	586050101	MØTRIK	2	FINE THREADS
8	577408501	LEDHOVED	4	
9	725250271	SKRUE EHHM	2	
10	725249751	SCREW	1	
11	732212051	MØTRIK	6	
12	506951701	LEDHOVED	1	
13	577376701	SKRUE EHHM	1	
14	725251351	SKRUE EHHM	1	

15	727649951	SCREW	1	
16	576645705	NUT FLANGE	3	
17	586050101	MØTRIK	1	FINE THREADS

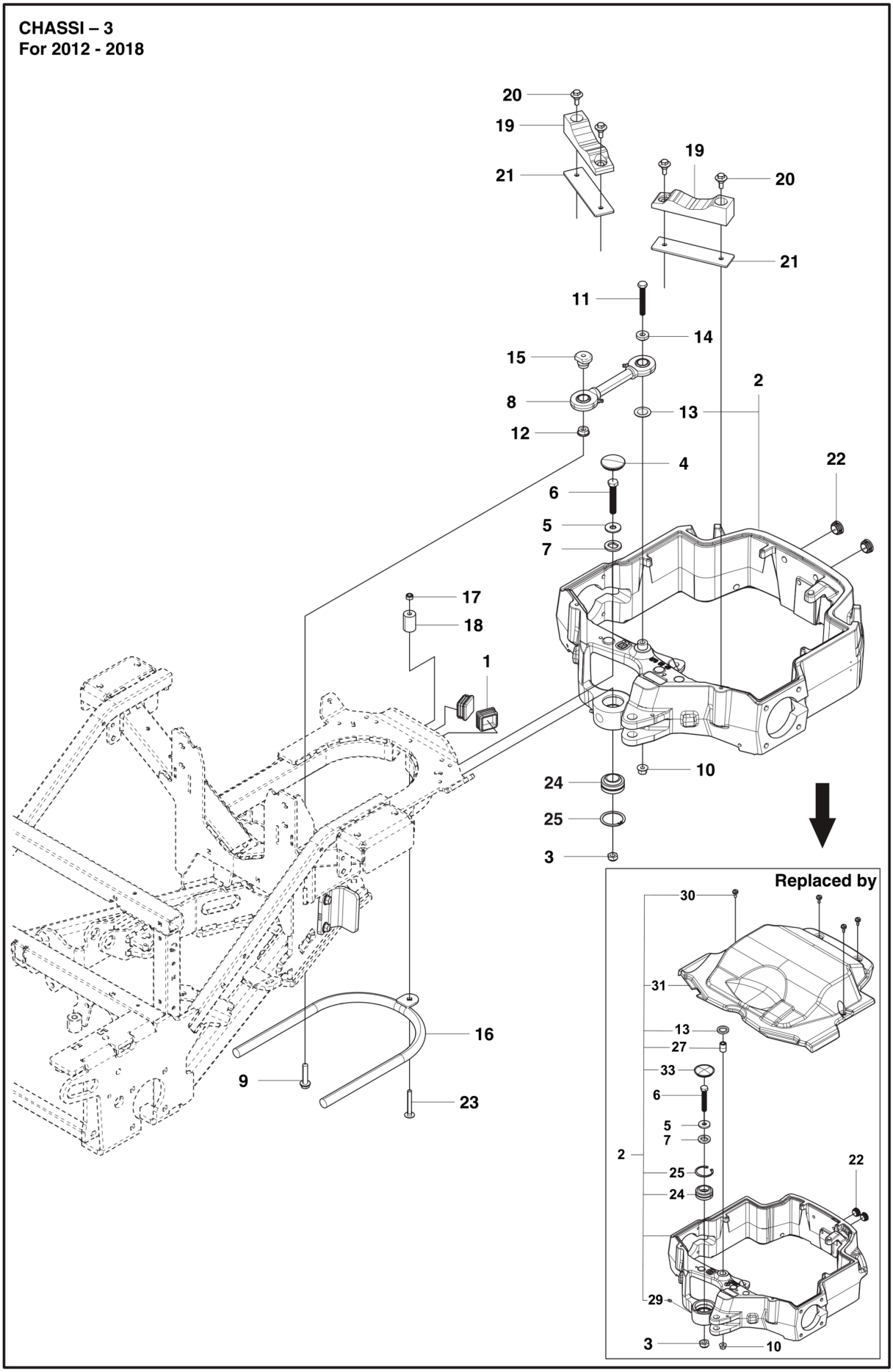
CHASSI – 3
For 2012 - 2018
20
19
21
19
20
21
11
14
15
8
12
2
13
4
22
6
5
7
17
18
1
10
24
25
3
Replaced by
30
31
13
27
33
6
5
7
2
25
24
22
29
3
10
16
9
23

Reference	Artikelnummer	Varenavn	Antal	Kommentar
1	544254101	PROP	2	
2	536707201	REPARATIONSSÆT	1	Including POS 13,24,25,27,29,30,31,33
3	732252201	FLANGELÅSEMØTRIK	1	
4	581828301	STØVVÆRN	1	
5	577614501	SKIVE	1	
6	576654807	SKRUE EHHFM	1	
7	577614601	FIKSERINGSSKIVE	1	
8	576110001	LINK RODS	1	
9	580703601	SKRUE EHHM	1	
10	576645705	NUT FLANGE	1	
11	577376701	SKRUE EHHM	1	
12	579249701	LEJETAP	1	
13	583861201	SKIVE	1	
14	578246401	MUFFE	1	
15	579490501	LEJETAP	1	
16	579165101	RØR	1	

17	732211801	LOCK NUT	1
18	579416001	MUFFE	1
19	585563001	SLIDPLADE	2
20	544362401	SCREW	4
21	576474201	PLADE	2
22	580643101	INDSATS	2
23	725246451	SKRUE EHHM	1
24	576271701	LEJE	1
25	576468001	LOCK RING	1
27	583854701	AKSELTAP	1
29	738881001	SMØRENIPPEL	1
29	574856201	SCREW	4
31	598025701	DÆKSEL	1
33	510034003	HAT	1

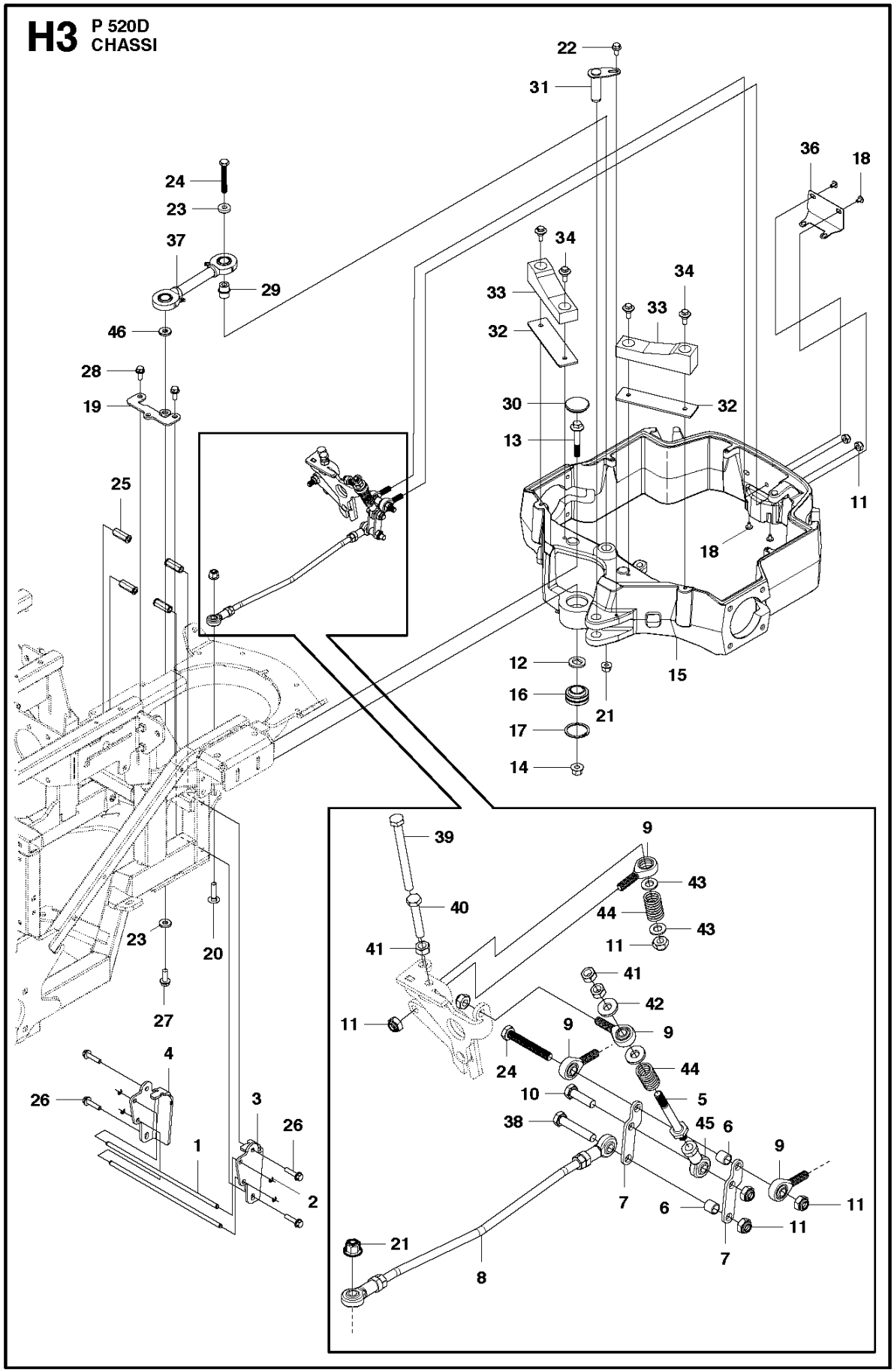
H3
P 520D
CHASSI
22
31
36
18
24
23
37
29
34
33
34
33
46
32
28
19
30
32
13
25
11
18
12
15
16
21
17
14
39
9
43
40
44
43
41
11
41
42
11
9
9
24
44
10
5
38
45
6
9
7
6
11
11
21
7
8
23
20
27
4
26
3
26
1
2
Image name: 5774126 01 A

Reference	Artikelnummer	Varenavn	Antal	Kommentar
1	577370001	LED	2	
2	735310920	LÅSRING	4	
3	576016901	KONTAKTBLIK	1	
4	576016902	KONTAKTBLIK	1	
5	577390801	REGULATORAKSEL	1	
6	577400301	BUSHING	2	
7	577401001	PLADE	2	
8	577388601	TRÆKSTANG	1	
9	577408501	LEDHOVED	4	
10	725249751	SCREW	1	
11	732212051	MØTRIK	8	
12	577614601	FIKSERINGSSKIVE	1	
13	576654807	SKRUE EHHFM	1	
14	732252201	FLANGELÅSEMØTRIK	1	
15	576271101	BAGAKSEL KPL	1	
16	576271701	LEJE	1	

17	576468001	LOCK RING	1
18	535425801	SKRUE IHPANM	4
19	577369701	LÅSEPLADE	1
20	727649951	SCREW	1
21	576645705	NUT FLANGE	2
22	506570103	SKRUE EHHFM	2
23	578246401	MUFFE	1
24	577376701	SKRUE EHHM	2
25	576434201	HEXAGON NUT	4
26	506570106	SKRUE EHHFM	4
27	506675401	SKRUE EHHFM	1
28	506570104	SKRUE EHHFM	2
29	576473801	LEJETAP	1
30	544017001	NAVKAPSEL	1
31	576286401	AKSEL KPL	1
32	576474201	PLADE	2
33	585563001	SLIDPLADE	2
34	544362401	SCREW	4

36	576474401	DÆKPLADE	1
37	576110001	LINK RODS	1
38	725250271	SKRUE EHHM	2
39	725251351	SKRUE EHHM	1
40	725250251	SKRUE EHHM	1
41	731232051	HEXAGON NUT	3
42	576823101	SKIVE	2
43	734117201	SKIVE	2
44	577390601	FJEDER	2
45	506951701	LEDHOVED	1
46	576823101	SKIVE	1

ELECTRIC

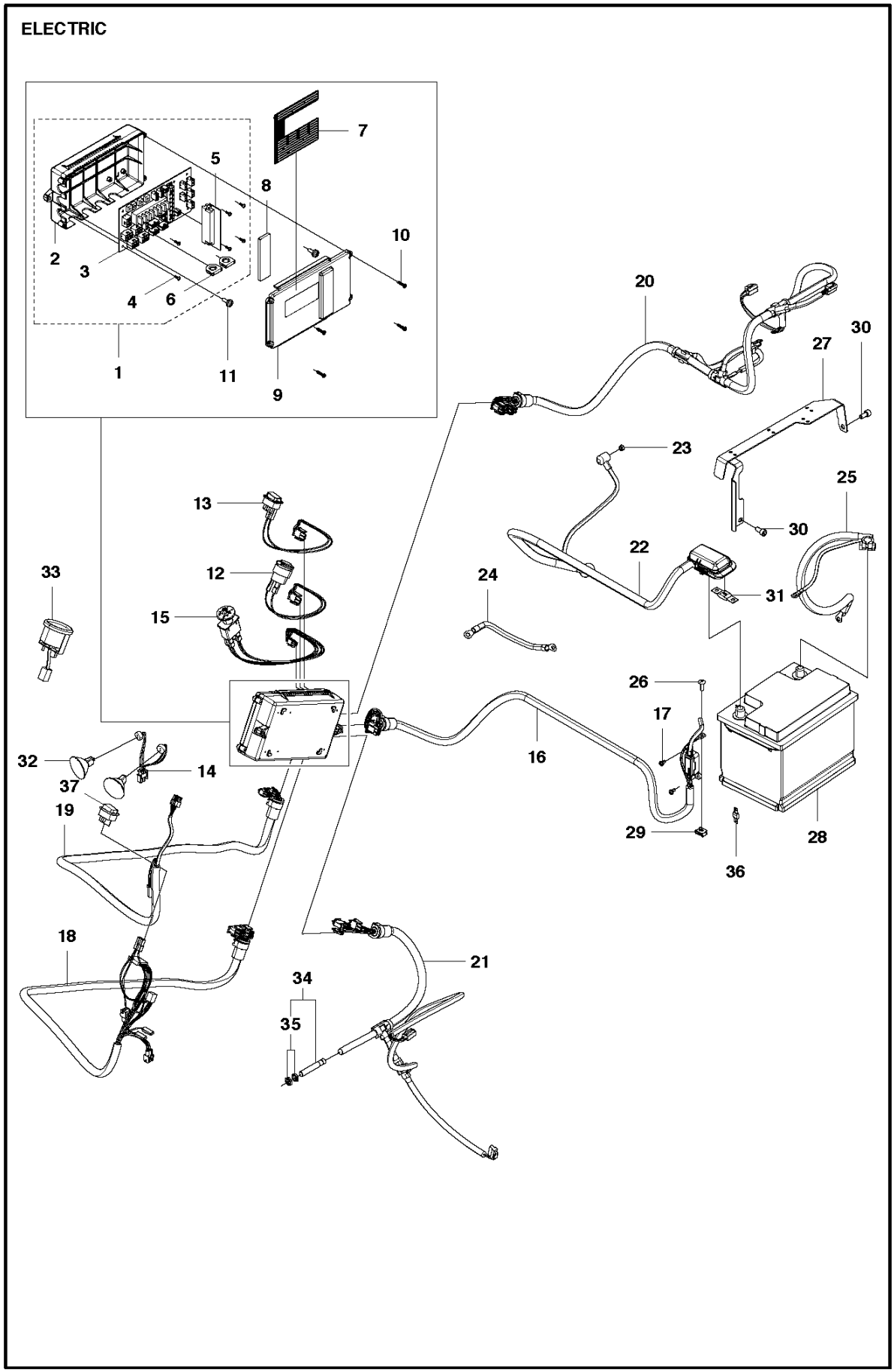
1
2
3
4
5
6
7
8
9
10
11
12
13
14
15
16
17
18
19
20
21
22
23
24
25
26
27
28
29
30
31
32
33
34
35
36
37

Reference	Artikelnummer	Varenavn	Antal	Kommentar
1	577001801	ELECTRIC BOX	1	
2	576285701	ELECTRIC BOX	1	
3	579293801	STYREKORT	1	
4	535130310	SKRUE ITXPANT	6	
5	579293901	MANØVRERINGSKNAP	1	
6	544381501	BUSHING	2	
7	576976401	MÆRKAT	1	
8	577574201	RUBBER	1	
9	576285801	DÆKSEL	1	
10	577903401	SKRUE CRPANT	4	
11	574856202	SCREW	2	
12	576468301	LEDNING	1	
13	576468401	AFBRYDER	1	
14	576468501	LEDNING	1	
15	576468601	AFBRYDER	1	
16	576468701	LEDNING	1	

17	544291302	SCREW ITXPANM	2
18	576468801	LEDNING	1
19	576468901	LEDNING	1
20	576469001	LEDNING	1
21	576469101	LEDNING	1
22	576472001	LEDNING	1
23	732211601	LOCK NUT	1
24	544323701	JORDKABEL	1
25	577432001	LEDNING	1
26	535425802	SKRUE IHPANM	1
27	576573201	KABELSTYRNING	1
28	576958201	BATTERI	1
29	535429101	FJEDERMØTRIK	1
30	725544901	SKRUE IHSCM	2
31	544369601	SIKRING	1
32	582214201	LAMPE	2
33	576955301	SPORVIDDE	1
34	522612501	LØFTESENSOR	1

35	522617601	MØTRIK	1	
36	501965501	SIKRING	1	
37	502655701	AFBRYDER	1	For 966607301

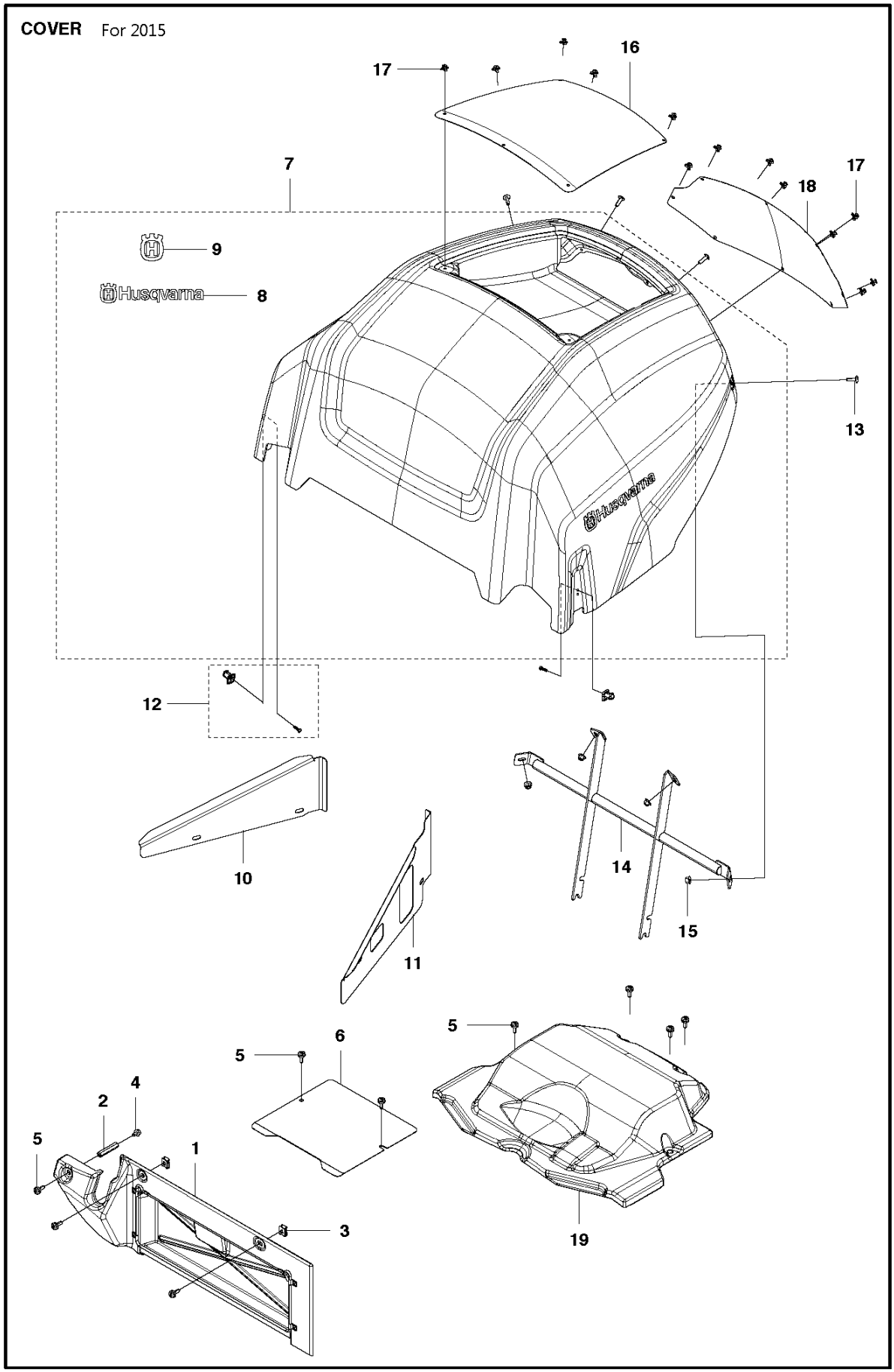
COVER For 2015
17
16
7
18
17
9
8
13
12
10
14
15
11
5
6
5
4
2
5
1
3
5
19

Reference	Artikelnummer	Varenavn	Antal	Kommentar
1	579637201	DÆKSELSÆT	1	
2	576686103	HEXAGON NUT	1	
3	535429101	FJEDERMØTRIK	6	
4	725236461	SKRUE EHHFT	1	
5	574856202	SCREW	13	
6	576775901	PLADE	1	
7	581878601	MOTORKAPPE	1	
8	577469001	MÆRKAT	2	
9	574382101	MÆRKAT	2	
10	586332001	DÆKPLADE	1	
11	586331901	DÆKPLADE	1	
12	577229701	REMSTYR	2	
13	535425802	SKRUE IHPANM	4	
14	576237501	HÆNGSEL	1	
15	576645703	MØTRIK	4	
16	581747101	NET F/LUFTILTER	1	

17	577013901	RIVET	13
18	581747401	NET F/LUFTILTER	1
19	585067701	DÆKSEL	1

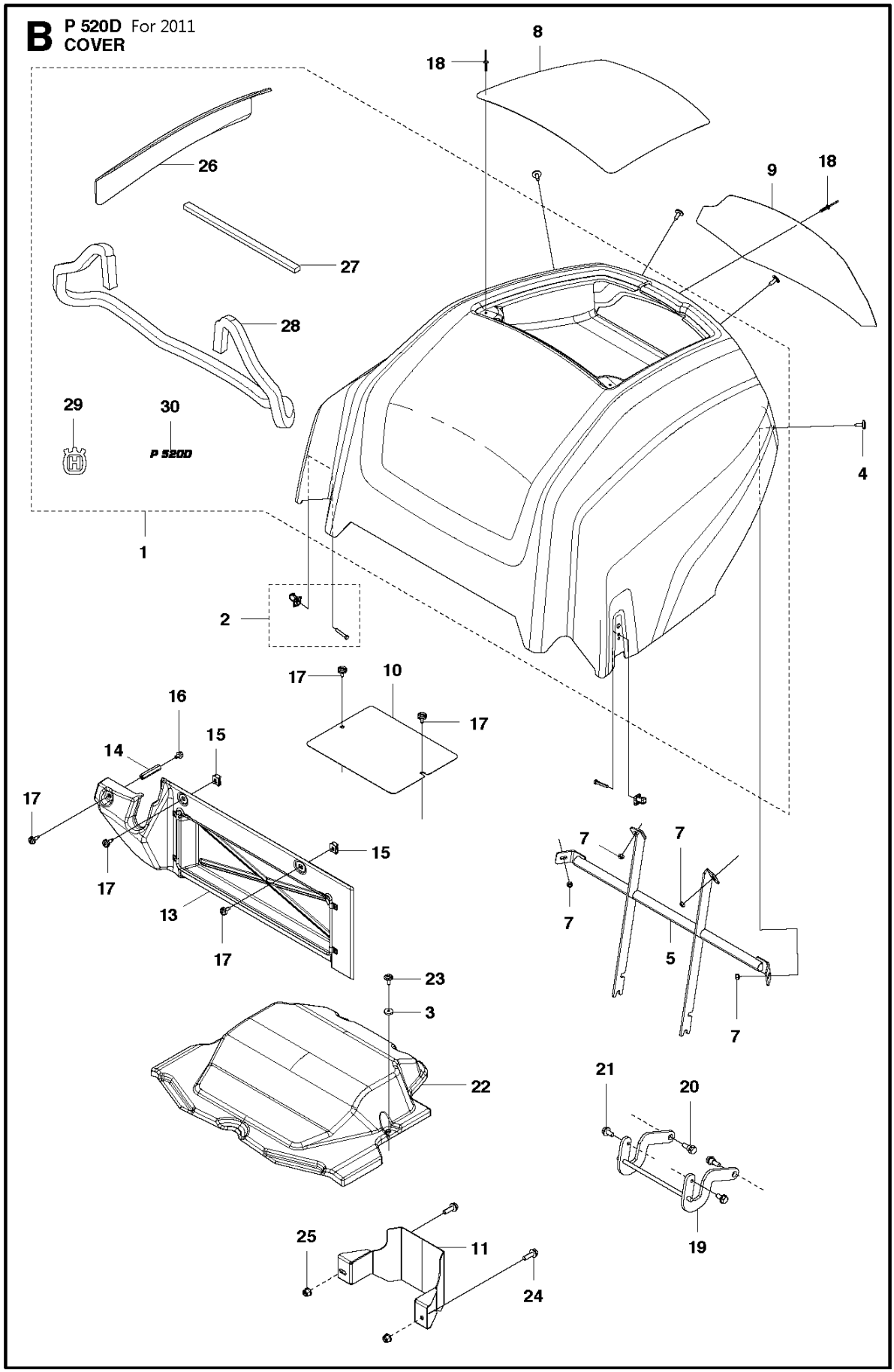
B P 520D For 2011
COVER
8
18
26
9
18
27
28
29
30
P 520D
4
1
2
17
10
17
16
15
14
17
15
17
13
17
7
7
7
5
7
23
3
22
21
20
19
25
11
24
Image name: 5774136 01 A

Reference	Artikelnummer	Varenavn	Antal	Kommentar
1	575750001	MOTORKAPPE	1	
2	577229701	REMSTYR	2	
3	506559701	SKIVE	4	
4	535425802	SKRUE IHPANM	4	
5	576237501	HÆNGSEL	1	
7	576645703	MØTRIK	4	
8	576250601	GRID	1	
9	576250701	GRID	1	
10	576775901	PLADE	1	
11	577051001	DÆKSEL	1	
13	576289501	DÆKSELSÆT	1	
14	576686103	HEXAGON NUT	1	
15	535429101	FJEDERMØTRIK	2	
16	725236461	SKRUE EHHFT	2	
17	574856202	SCREW	5	
18	577013901	RIVET	13	

19	576464501	HÆNGSEL	1
20	576645704	MØTRIK	2
21	506570103	SKRUE EHHFM	2
22	576473701	DÆKSEL	1
23	574856202	SCREW	4
24	506570105	SKRUE EHHFM	2
25	576645704	MØTRIK	2
26	577389901	VARMESKJOLD	1
27	576990404	PAKNING	1
28	576990403	PAKNING	1
29	574382101	MÆRKAT	1
30	577221801	MÆRKAT	2

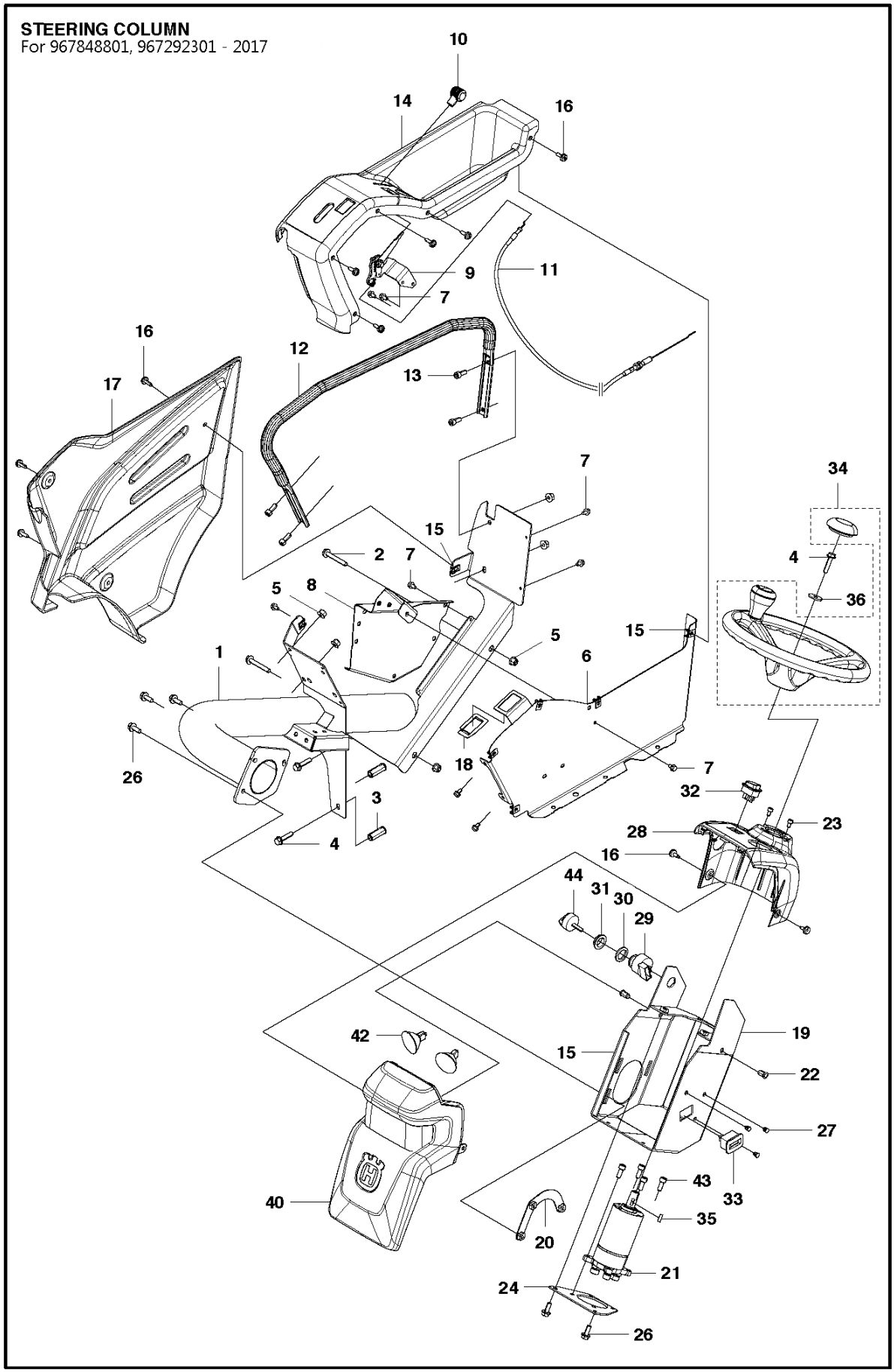
STEERING COLUMN
For 967848801, 967292301 - 2017
10
14
16
9
11
7
16
17
12
13
7
34
15
2
7
4
5
8
36
5
15
1
6
26
18
7
32
3
23
4
28
16
44
31
30
29
42
19
15
22
27
43
40
33
35
20
21
24
26

Reference	Artikelnummer	Varenavn	Antal	Kommentar
1	579613401	KONSOL H P650	1	
2	506570107	SKRUE EHHFM	2	
3	576434201	HEXAGON NUT	2	
4	506570106	SKRUE EHHFM	3	
5	576645704	MØTRIK	6	
6	575882801	PANEL	1	
7	725236461	SKRUE EHHFT	9	
8	576256201	FÆSTE	1	
9	576806801	GASREGULATOR	1	
10	506889101	KNOP	1	
11	576656501	KABEL	1	
12	575882901	HÅNDTAG	1	
13	725545101	SKRUE IHSCM	4	
14	577488001	PANEL	1	
15	535429101	FJEDERMØTRIK	8	
16	574856202	SCREW	10	

17	575883601	DÆKSEL	1	
18	544404301	LÅSESKIVE	1	
19	582056401	FÆSTE	1	
20	576444301	PLADE	1	
21	589651201	SERVOSTYRING	1	
22	506916204	MØTRIK	2	
23	522557301	SCREW	2	
24	576545001	FÆSTE	1	
26	506570104	SKRUE EHHFM	5	
27	580272901	INDSATS	3	
28	501445101	DÆKSEL	1	
29	504851701	TÆNDINGSLÅS	1	For 967848801, 967292301, 967019501 - 2014 & 967019501 - 2012
29	535474901	TÆNDINGSLÅS	1	For 966607301
30	535475001	WASHER	1	
31	535476101	NUT	1	
32	502655701	AFBRYDER	1	Light Switch
33	577092701	TIMETÆLLER	1	

34	544291401	RAT	1	
35	735881200	WOODRUFFKILE	1	
36	544221601	SKIVE	1	
40	501445001	DÆKSEL	1	
42	582214201	LAMPE	2	LED
43	725544901	SKRUE IHSCM	4	
44	535476001	STARTNØGLE	1	

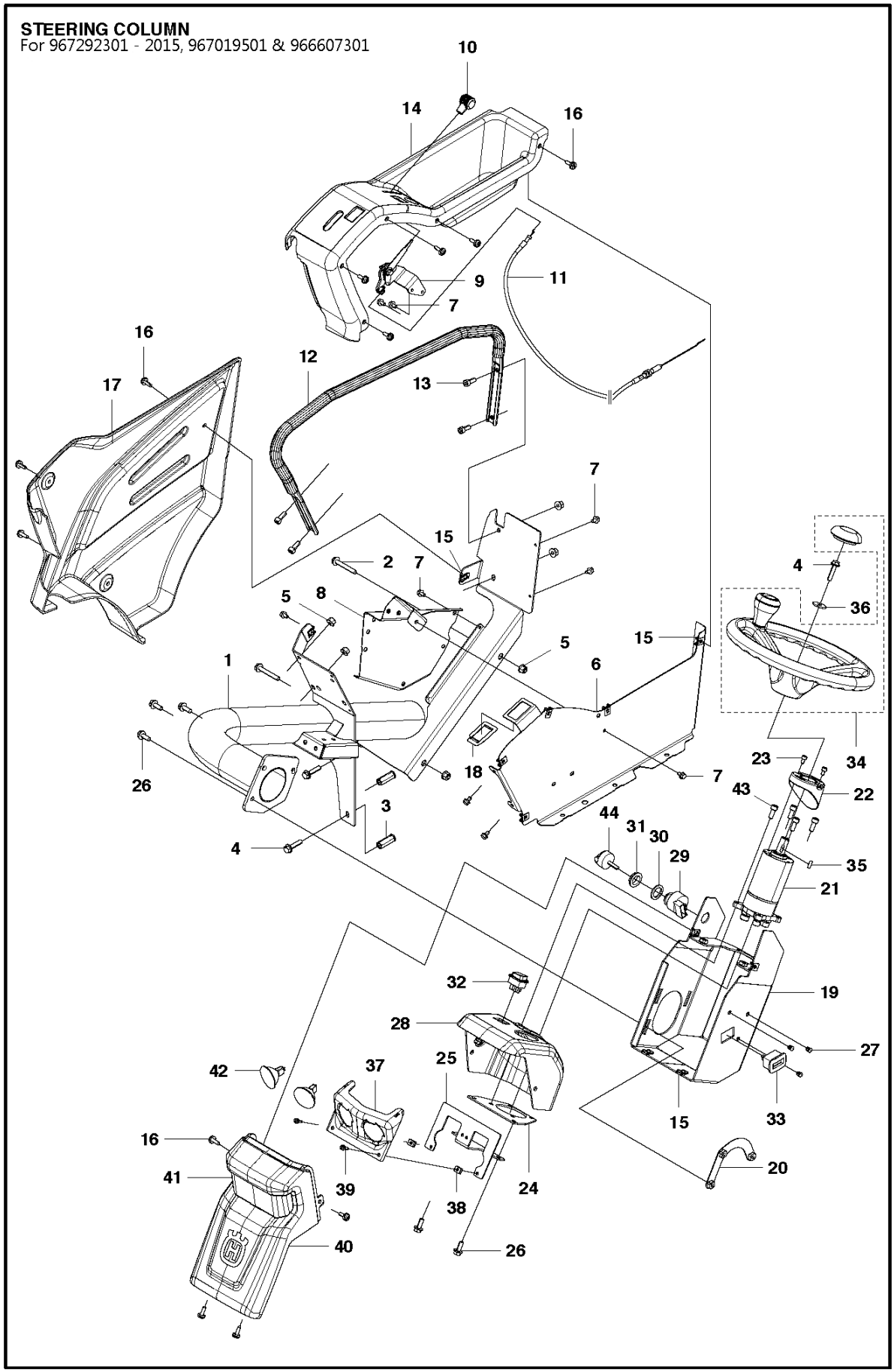
STEERING COLUMN
For 967292301 - 2015, 967019501 & 966607301
10
14
16
9
11
7
16
12
17
13
7
15
2
7
4
5
8
36
5
15
1
6
34
23
26
18
7
43
22
3
44
31
30
4
29
35
21
32
19
28
27
42
37
25
15
33
16
20
41
39
24
38
40
26

Reference	Artikelnummer	Varenavn	Antal	Kommentar
1	579613401	KONSOL H P650	1	
2	506570107	SKRUE EHHFM	2	
3	576434201	HEXAGON NUT	2	
4	506570106	SKRUE EHHFM	3	
5	576645704	MØTRIK	6	
6	575882801	PANEL	1	
7	725236461	SKRUE EHHFT	9	
8	576256201	FÆSTE	1	
9	576806801	GASREGULATOR	1	
10	506889101	KNOP	1	
11	576656501	KABEL	1	
12	575882901	HÅNDTAG	1	
13	725545101	SKRUE IHSCM	4	
14	577488001	PANEL	1	
15	535429101	FJEDERMØTRIK	12	
16	574856202	SCREW	12	

17	575883601	DÆKSEL	1	
18	544404301	LÅSESKIVE	1	
19	576545101	FÆSTE	1	
20	576444301	PLADE	1	
21	589651201	SERVOSTYRING	1	
22	578790801	DÆKSEL	1	
23	725536401	SKRUE IHSCM	2	
24	576545001	FÆSTE	1	
25	576021701	FÆSTE	1	
26	506570104	SKRUE EHHFM	5	
27	580272901	INDSATS	3	
28	577218601	DÆKSEL	1	
29	504851701	TÆNDINGSLÅS	1	Including Key and washer
30	535475001	WASHER	1	
31	535476101	NUT	1	
32	502655701	AFBRYDER	1	Light Switch
33	577092701	TIMETÆLLER	1	
34	544291401	RAT	1	

35	735881200	WOODRUFFKILE	1
36	544221601	SKIVE	1
37	535464201	LAMP BODY ASSY	1
38	506892001	SPEED NUT	2
39	535415619	SCREW	2
40	576392301	DÆKSEL	1
41	576231101	DÆKSEL	1
42	535446801	LAMPE	2
43	725545101	SKRUE IHSCM	4
44	535476001	STARTNØGLE	1