MS 250 C-BE

Reservedelsliste
09.10.2026
Denmark, dansk

Indholdsfortegnelse

Drev 2
Motorhus 4
Quick-kædestramning 6
Oliepumpe 8
Kobling 10
Håndbeskytter, Kædebremse 12
Lyddæmper 14
Tændingsanlæg 16
Blæserhus med startanordning 18
Luftfilter 20
Håndtagshus 22
Karburator C1QS91, -S92, -S107, C1Q-100338, 1123/36 25
Værktøj, Tilbehør 28
Maskinnummer 30
Hjælpe- og driftstoffer 32

Drev

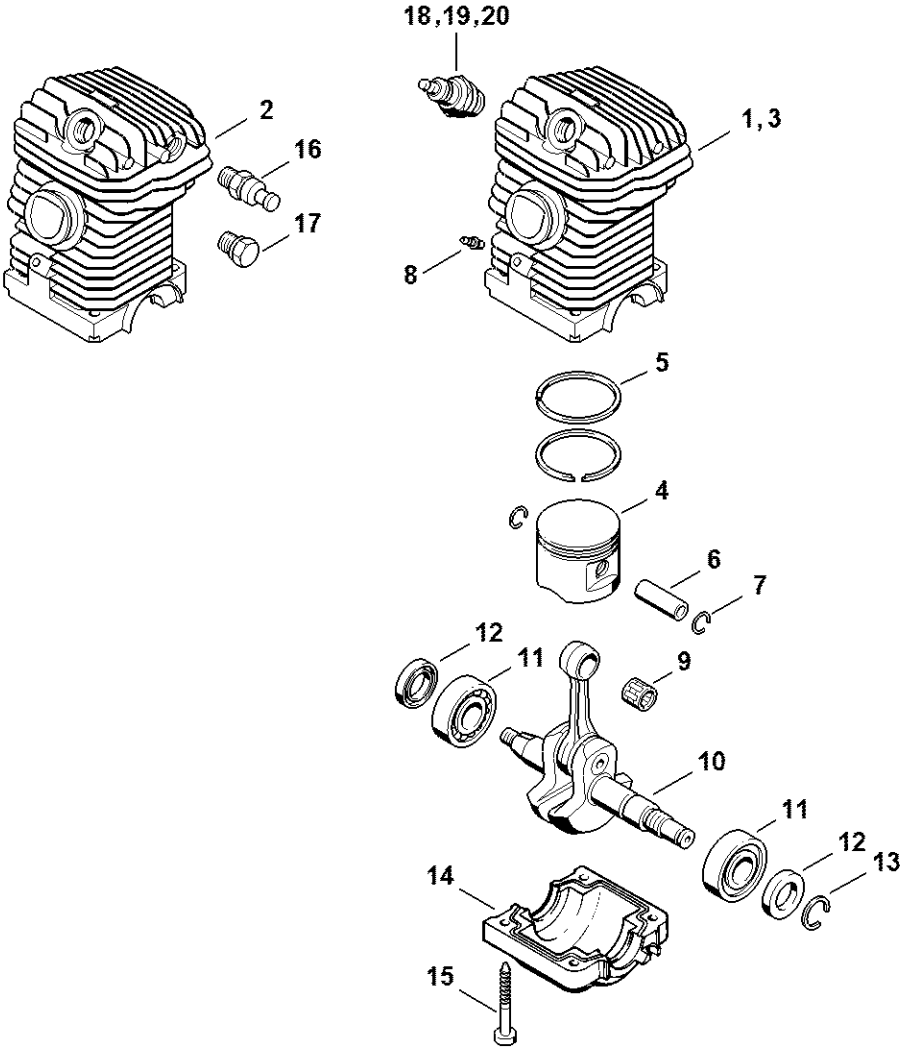

1123-GET-0083-A0

Drev

#	Delnummer	Beskrivelse	Mængde	Indeholder varer	Bemærkninger
1	1123 020 1209	Cylinder med stempel Ø 42,5 mm	1	4 - 8, 15	
3	1123 020 1227	Cylinder med stempel Ø 42,5 mm	1	4 - 8, 15	J
4	1123 030 2016	Stempel Ø 42,5 mm	1	5, 6	
5	1123 034 3006	Stempelring Ø 42,5x1,2 mm	2		
6	4119 034 1500	Stempelbolt 10x6,5x28	1		
7	9463 650 1000	Fjederring C10	2		
8	0000 988 5211	Studs	1		
9	9512 003 2250	Nålekrans 10x13x12,5	1		
10	1123 030 0408	Krumtapsaksel	1		
11	9503 003 0340	Kugleleje 6202	2		
12	9638 003 1581	Simmerring BS15x25x5	2		
12	9639 003 1585	Simmerring AS15x25x5	2		
13	9468 621 1520	Låsering 15x1	1		
14	1123 021 2500	Bundkar	1		
15	9075 478 4195	Skrue IS-D5,3x41	4		
18	0000 400 7000	Tændrør NGK BPMR7A	1		
19	0000 400 7029	Tændrør STIHL ZK C 14	1		
	0783 830 2000	Tætningsmiddel Dirko HT rød	1		
20	0000 400 7030	Tændrør STIHL ZK C 14, 40'er pakke	1		

Motorhus

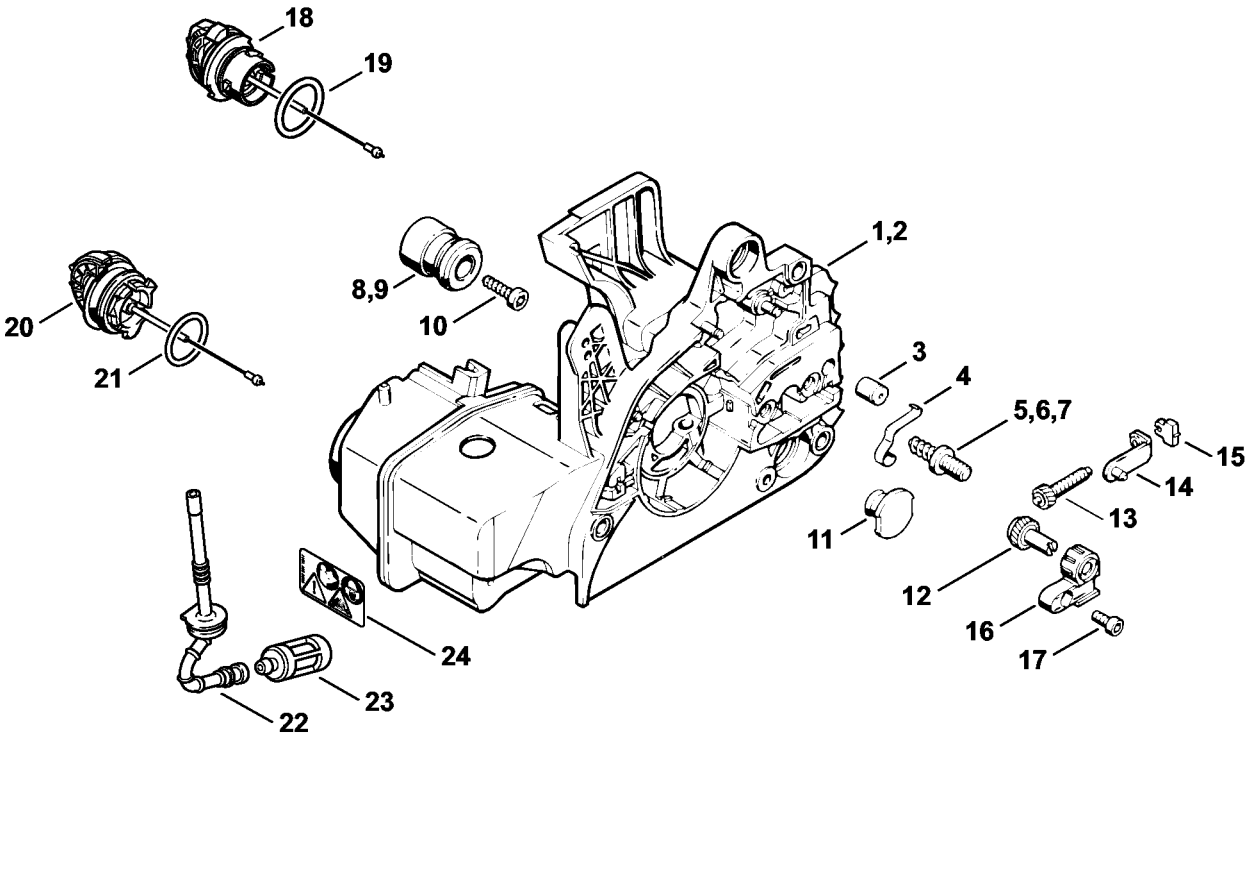

Motorhus

#	Delnummer	Beskrivelse	Mængde	Indeholder varer	Bemærkninger
1	1123 020 3033	Motorhus	1	3 - 5, 8, 18 - 21, 24	
2	1123 020 3034	Motorhus	1	3, 4, 6, 8, 18 - 21, 24	ErgoStart
3	1128 640 9101	Ventil	1		
4	1123 162 7800	Bladfjeder	1		
6	1123 664 2400	Kraveskrue	1		
7	1123 664 2405	Kraveskrue D9/D9/M8	2		
8	1123 790 9900	Vibrationsdæmper	1		
9	1123 790 9900	Vibrationsdæmper	2		
10	9075 478 4155	Skrue IS-D5x24	3		
11	1123 791 7300	Prop	3		
	1123 007 1000	Sæt kædestramningsdele	1	12 - 17	
18	0000 350 0537	Tanklåg, olie	1	19	
19	9645 948 2470	O-ring 23x3	1		
20	0000 350 0533	Tanklåg	1	21	
21	9645 948 7734	O-ring 25x3,5	1		
22	1123 358 7703	Slange	1		
23	0000 350 3500	Sugehoved	1		
24	0000 967 7247	Advarsel piktogram MS	1		

Quick-kædestramning

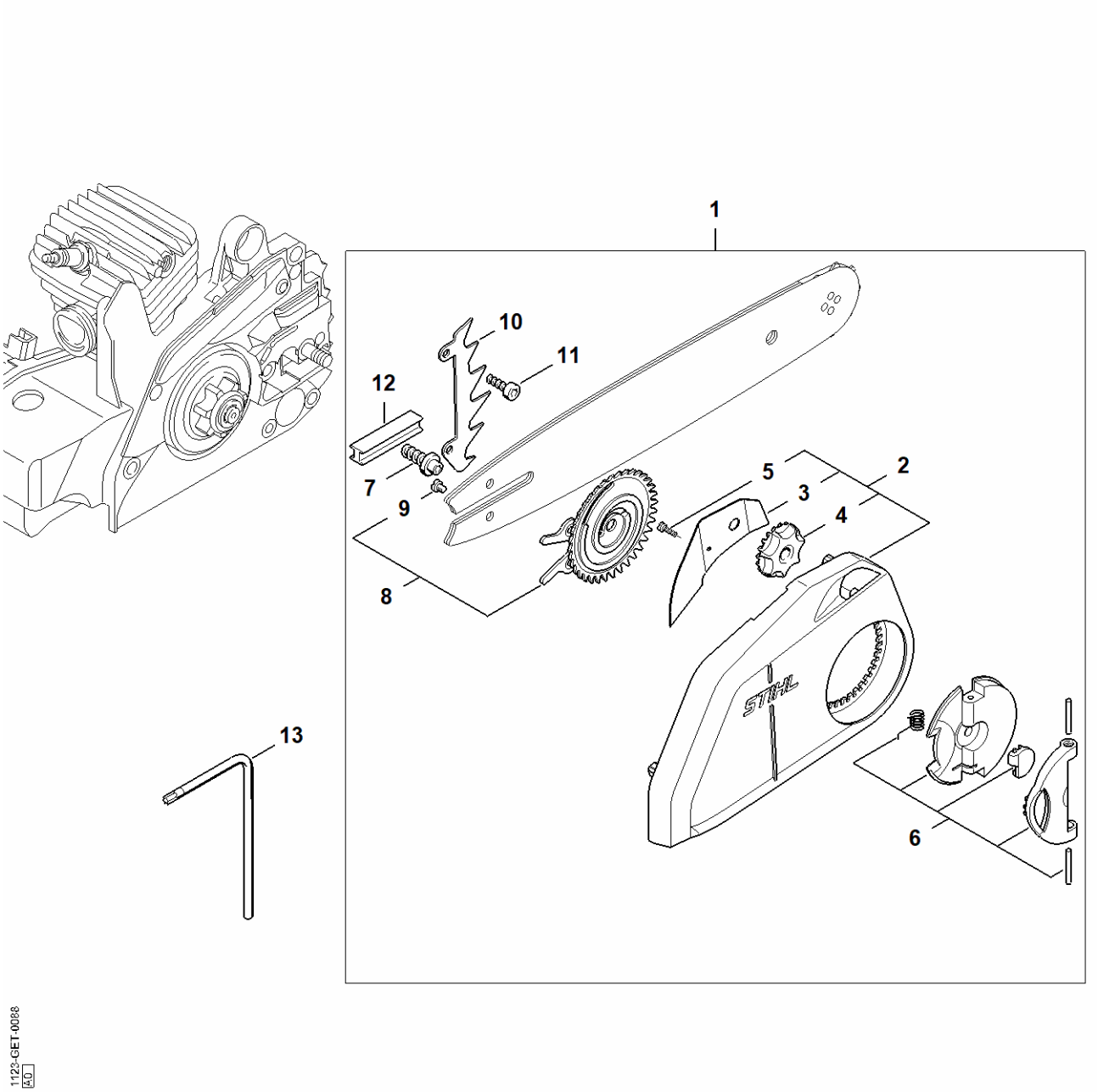

Quick-kædestramning

#	Delnummer	Beskrivelse	Mængde	Indeholder varer	Bemærkninger
1	1123 007 1008	Sæt Quick-kædestramning	1	2 - 12	
2	1123 640 1700	Kædedrevsdæksel	1	3 - 5	
3	1123 648 3800	Afskærmningsplade	1		
4	1123 648 2202	Spændehjul	1		
5	9104 003 8600	Skrue P3x10	1		
6	1121 660 1000	Vingemøtrik	1		
7	1123 664 2402	Kraveskrue	1		
8	1123 660 3001	Fjederskive	1	9	
9	9041 319 0600	Skrue M4x5	1		
10	1123 664 0501	Barkstød	1		
11	9075 478 4115	Skrue IS-D5x16	2		
12	1123 021 2800	Indlæg	1		
13	0812 370 1000	Skruetrækker T27x120x70	1		

Oliepumpe

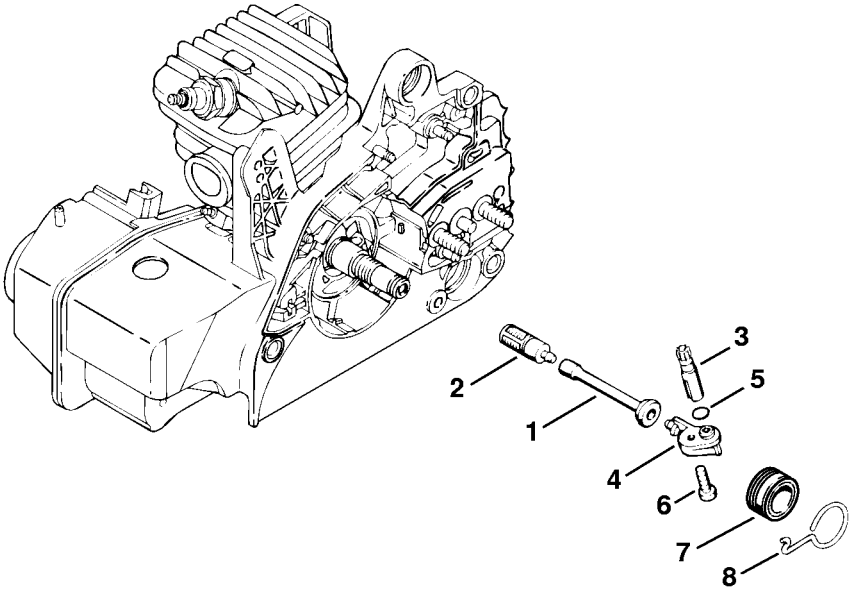

135ET041 SC

Oliepumpe

#	Delnummer	Beskrivelse	Mængde	Indeholder varer	Bemærkninger
1	1123 647 9400	Slange	1		
2	1123 640 3800	Sugehoved	1		
3	1123 640 3201	Oliepumpe 0,65	1		
4	1123 640 2901	Forbindelsesstykke	1	5	
5	9646 945 0355	O-ring 6,1x1,6	1		
6	9074 478 4130	Skrue IS P5x16	1		
7	1123 640 7102	Snekke	1	8	
8	1123 647 2400	Fjeder	1		

Kobling

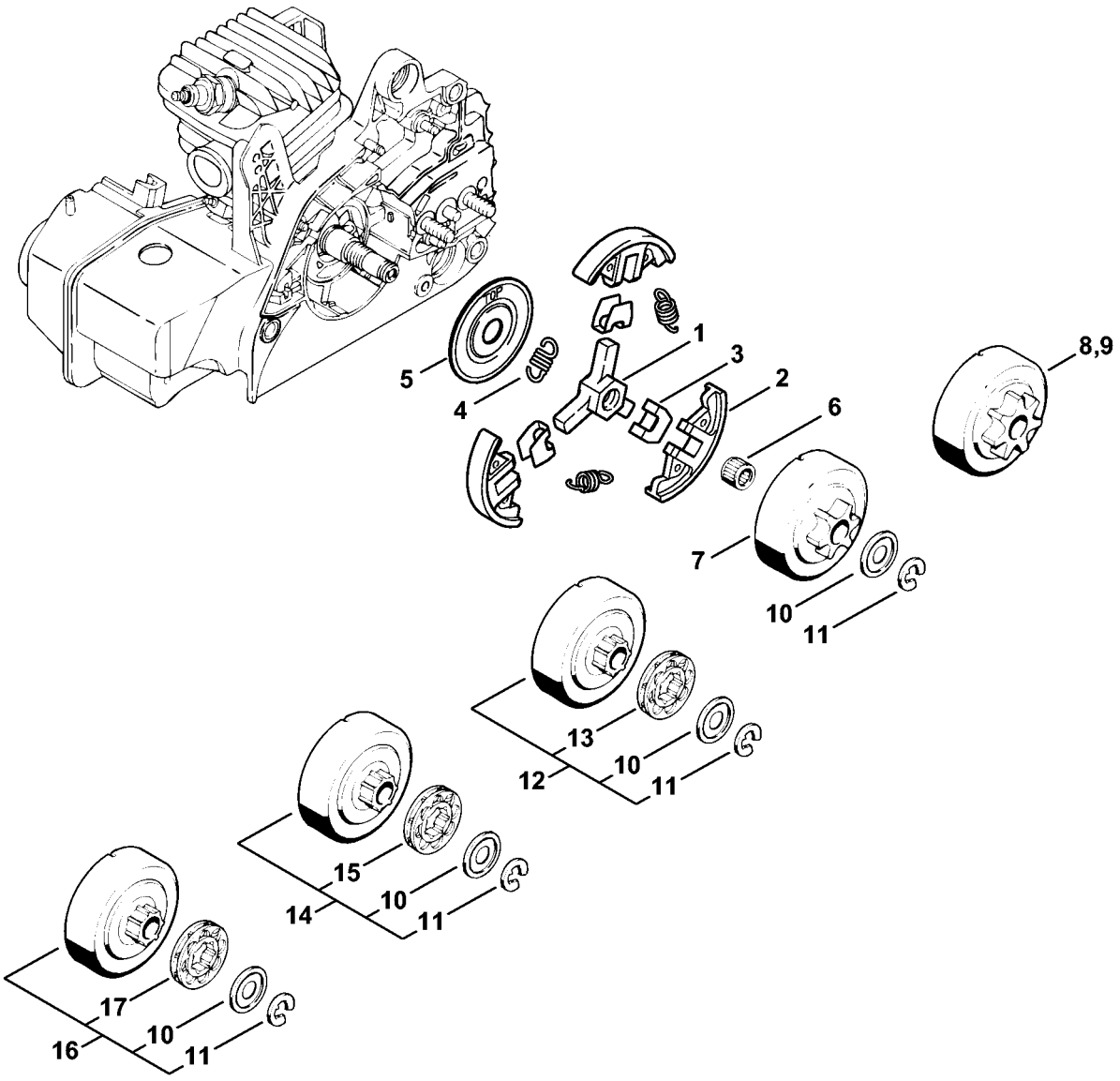

1123-GET-0005-A0

Kobling

#	Delnummer	Beskrivelse	Mængde	Indeholder varer	Bemærkninger
	1123 160 2050	Kobling	1	1 - 5	
1	1121 162 3201	Medbringer	1		
2	1129 162 0800	Centrifugalvægt	3		
3	1127 162 3000	Holder	3		
4	0000 997 5515	Trækfjeder	3		
5	1121 162 1001	Afskærmningsskive	1		
6	9512 933 2260	Nålekrans 10x13x10	1		
7	1123 640 2073	Kædedrev 3/8" Picco 6T	1		
9	1123 640 2072	Kædedrev 3/8" Picco 7T	1		
	1123 640 2077	Kædedrev 1/4" 8T	1		Carving
	1123 640 2076	Kædedrev 0.325" 8T	1		
10	0000 958 1022	Skive Ø 27 mm	1		
11	9460 624 0801	Låseskive 8x1,3	1		
12	1123 007 1030	Sæt ringkædedrev 3/8" Picco 7T	1	10, 11, 13	
13	0000 642 1240	Ringkædedrev 3/8" Picco 7T	1		
14	1123 007 1031	Sæt ringkædedrev 0.325" 8T	1	10, 11, 15	
15	0000 642 1234	Ringkædedrev 0.325" 8T	1		
16	1123 007 1032	Sæt ringkædedrev 0.325" 7T	1	10, 11, 17	
17	0000 642 1236	Ringkædedrev 0.325" 7T	1		

Håndbeskytter, Kædebremse

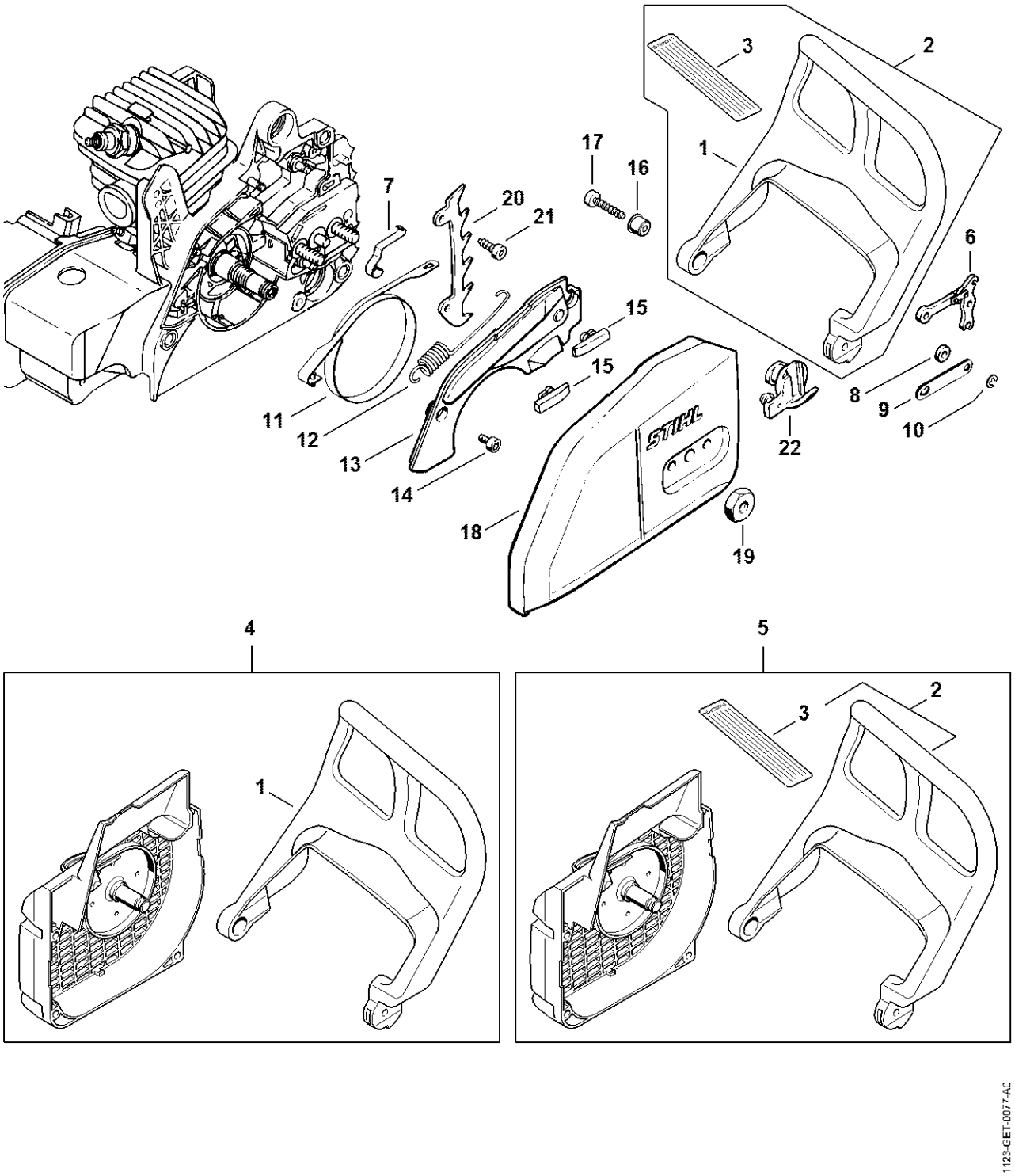

Håndbeskytter, Kædebremse

#	Delnummer	Beskrivelse	Mængde	Indeholder varer	Bemærkninger
1	1123 790 9152	Håndbeskytter	1		
4	1123 080 1818	Blæserhus	1	1	
6	1121 160 5000	Arm	1		
7	1123 162 7800	Bladfjeder	1		
8	0000 958 0521	Skive	1		
9	1123 162 5800	Lask	1		
10	9460 624 0400	Låseskive 4	1		
11	1123 160 5400	Bremsebånd	1		
12	1123 162 7902	Trækfjeder	1		
13	1123 021 1100	Dæksel	1		
14	9075 478 3015	Skrue IS-D4x15	2		
15	1123 648 6600	Glideliste	2		
16	1127 791 7200	Hylse	1		
17	9075 478 4155	Skrue IS-D5x24	1		
18	1123 640 1704	Kædedrevsdæksel	1		
19	0000 955 0801	Sekskantmøtrik M8	2		
20	1123 664 0500	Barkstød	1		
21	9075 478 4115	Skrue IS-D5x16	2		
22	1123 656 7700	Kædefanger	1		

Lyddæmper

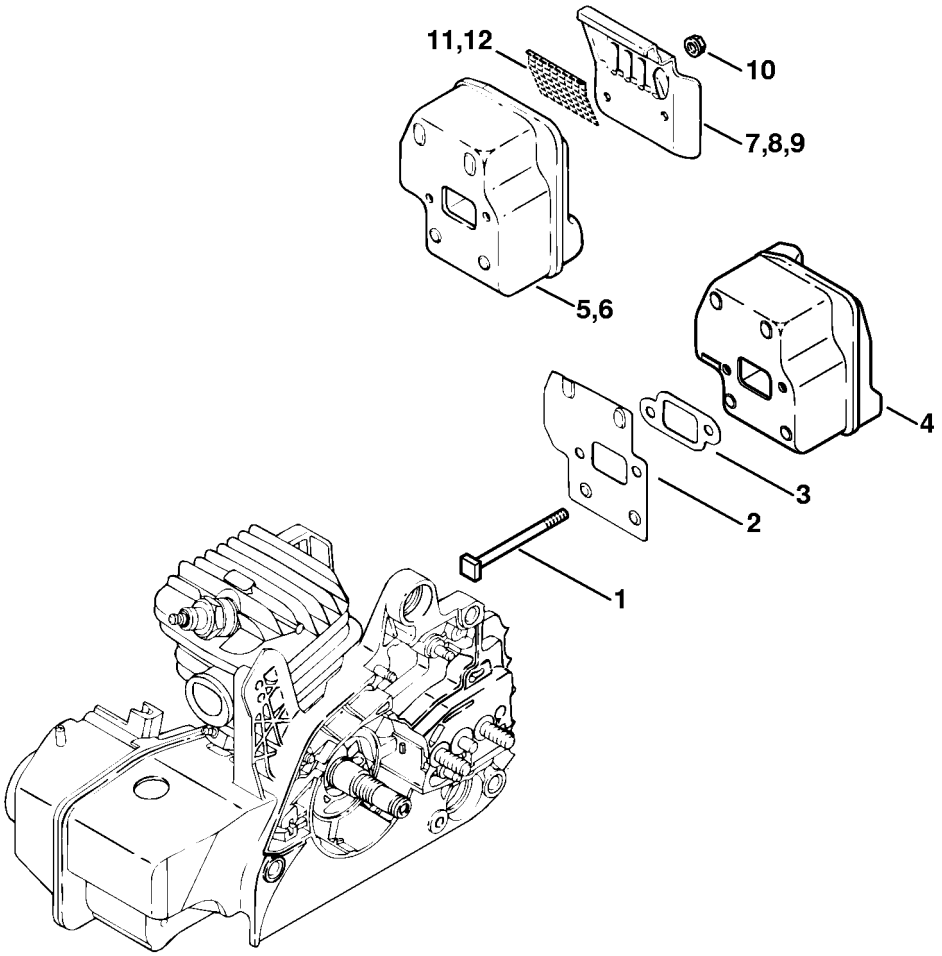

531ET006 SC

Lyddæmper

#	Delnummer	Beskrivelse	Mængde	Indeholder varer	Bemærkninger
1	1123 148 1201	Skrue M5x65	2		
2	1123 141 3200	Køleplade	1		
3	1123 149 0500	Pakning	1		
4	1123 140 0611	Lyddæmper	1		
5	1123 140 0606	Lyddæmper	1	9, 12	USA, CDN
9	1123 145 0602	Dækplade	1		USA, CDN
10	9216 263 0700	Møtrik M5-10	2		
12	1123 141 9002	Gitter	1		USA, CDN

Tændingsanlæg

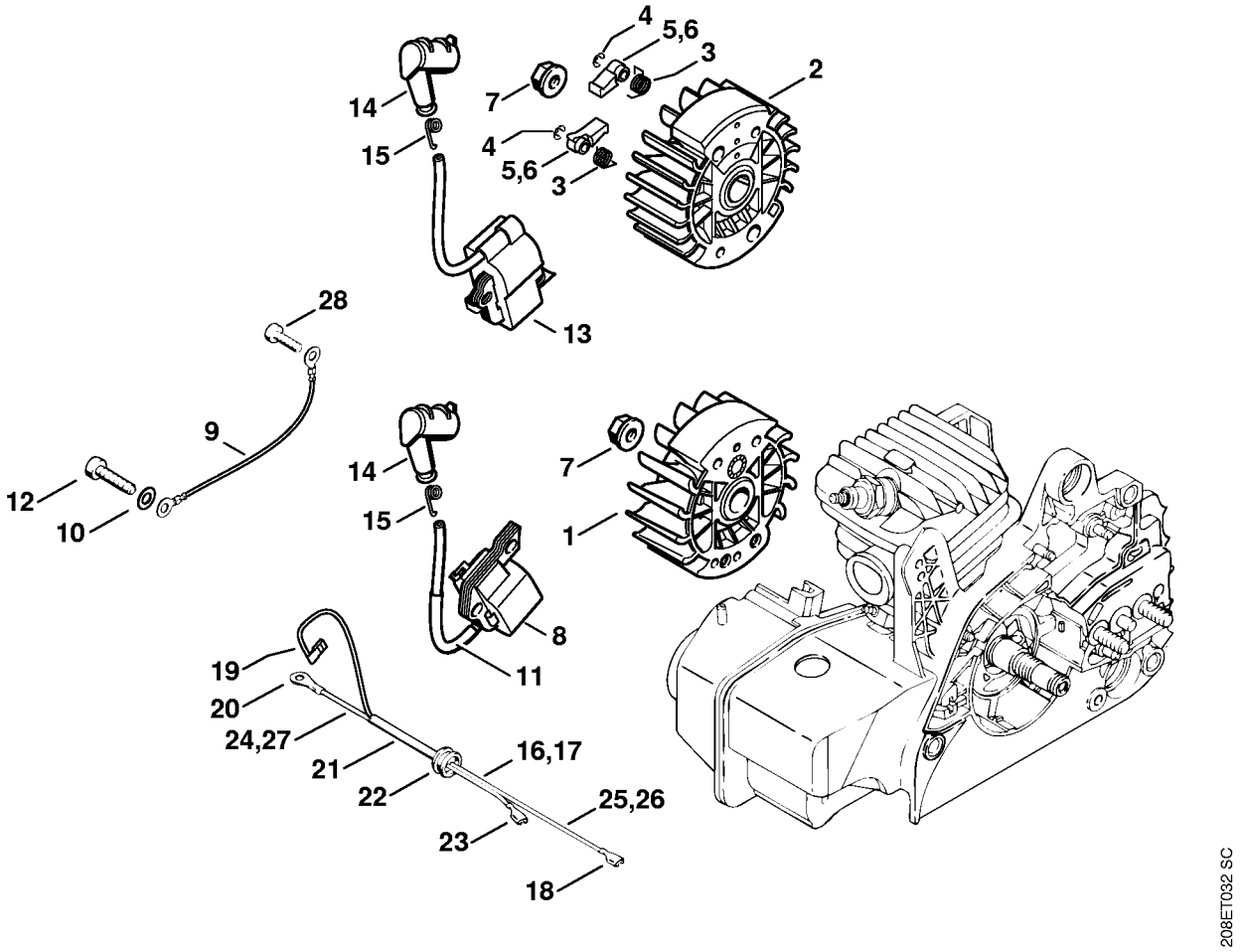

Tændingsanlæg

#	Delnummer	Beskrivelse	Mængde	Indeholder varer	Bemærkninger
2	1123 400 1207	Svinghjul	1	3 - 5	
3	0000 998 1100	Torsionsfjeder	2		
4	9460 624 0320	Låseskive 3,2	2		
5	1123 195 7202	Startpal	2		
6	1123 195 7201	Startpal	2		
7	0000 955 0802	Brystmøtrik M8x1	1		
11	1123 442 0401	Isoleringsslange	1		
12	9075 478 4155	Skrue IS-D5x24	2		
13	1123 400 1301	Tændmodul	1		
14	1128 405 1000	Tændkabelsko	1		
15	0000 998 0604	Torsionsfjeder	1		
16	1123 440 3001	Kabelbundt	1	18 - 25	
17	1123 440 3002	Kabelbundt	1	18 - 23, 26, 27	
18	0751 030 8957	Stik 4,8-1/0,8	1		
19		Vinkelindstiksmuffe	1		
20	0751 030 8950	Kabelsko A4-1	1		
	1123 007 1009	Tilbygningssæt indsugningsluftforopvarmning	1	15, 16	
21	1123 442 0400	Krympeslange	1		
15	1123 084 8201	Skærmplade	1	16	
22	0000 989 0814	Regnbeskyttelsesmuffe	1		
16	9099 021 2770	Skrue 3,9x13	2		
23	0751 030 8955	Stik 4,8-1/0,4	1		
26		Ledning 300 mm	1		
27		Ledning 170 mm	1		
	0751 010 1110	Ledning 10 m	1		
28	9075 478 3015	Skrue IS-D4x15	1		

Blæserhus med startanordning

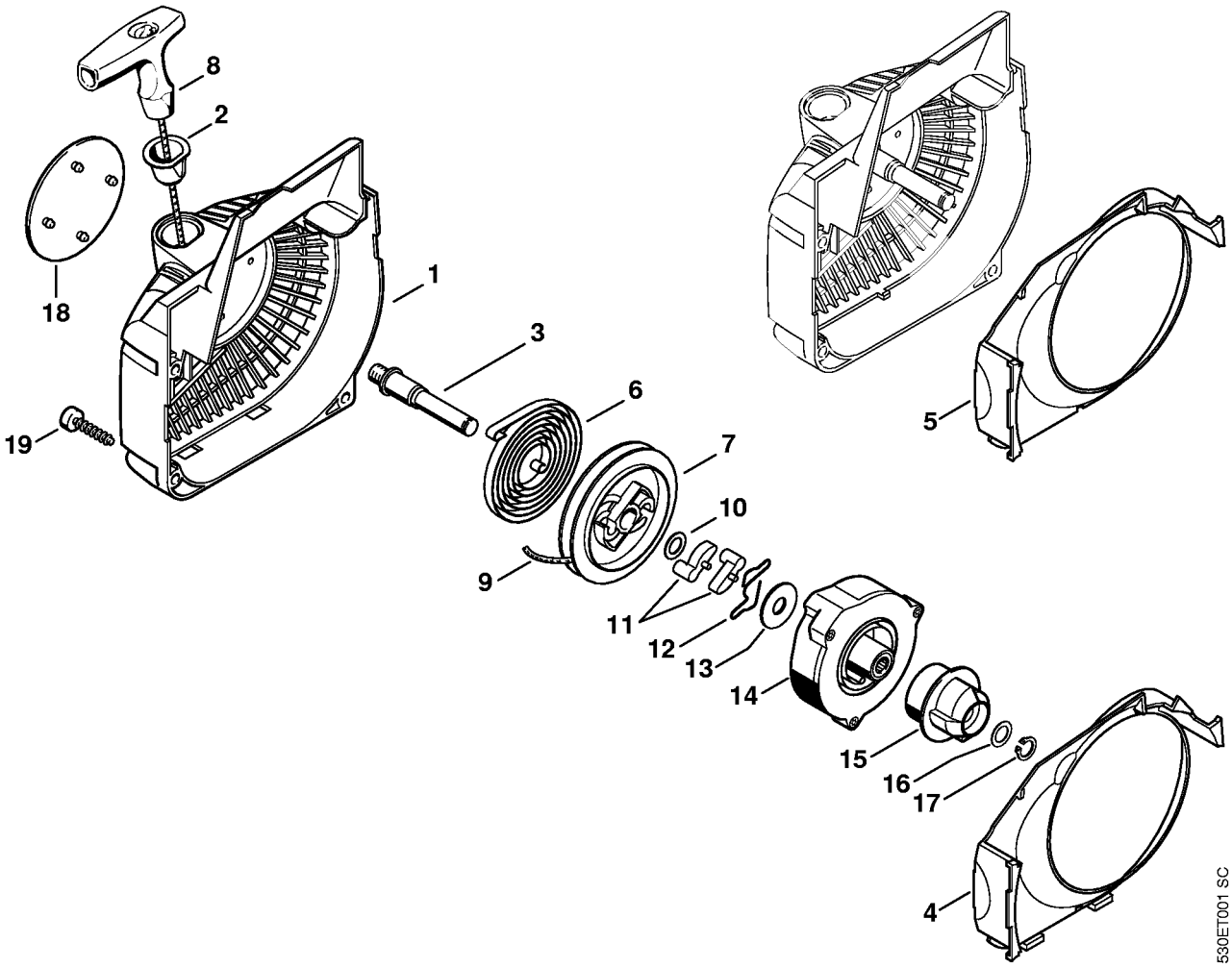

Blæserhus med startanordning

#	Delnummer	Beskrivelse	Mængde	Indeholder varer	Bemærkninger
	1123 080 2116	Blæserhus med startanordning	1	1 - 4, 6 - 17	
1	1123 080 1815	Blæserhus	1	2 - 4	
2	1110 084 9102	Bøsning	1		
3	1123 084 6501	Aksel	1		
4	1123 084 7802	Segment	1		
5	1123 084 7800	Segment	1		
6	1123 190 0600	Returfjeder	1		
7	1123 195 0401	Snorhjul	1		
8	1121 195 3400	Håndtag	1		
9	4137 195 8200	Startsnor Ø 2,7x910 mm	1		
	0000 930 2281	Startsnor Ø 2,7 mm x 30,8 m	1		
10	0000 958 0923	Skive	1		
11	1123 195 7200	Startpal	2		
12	1128 195 3500	Fjeder	1		
13	1123 195 9001	Skive	1		
14	1123 190 0700	Fjederhus	1		
15	1123 195 2000	Medbringer	1		
16	0000 958 0806	Skive	1		
17	9455 621 0570	Låsering 8x0,8	1		
18	1123 967 1515	Typeskilt MS 250 C	1		
19	9075 478 4155	Skrue IS-D5x24	4		

Luftfilter

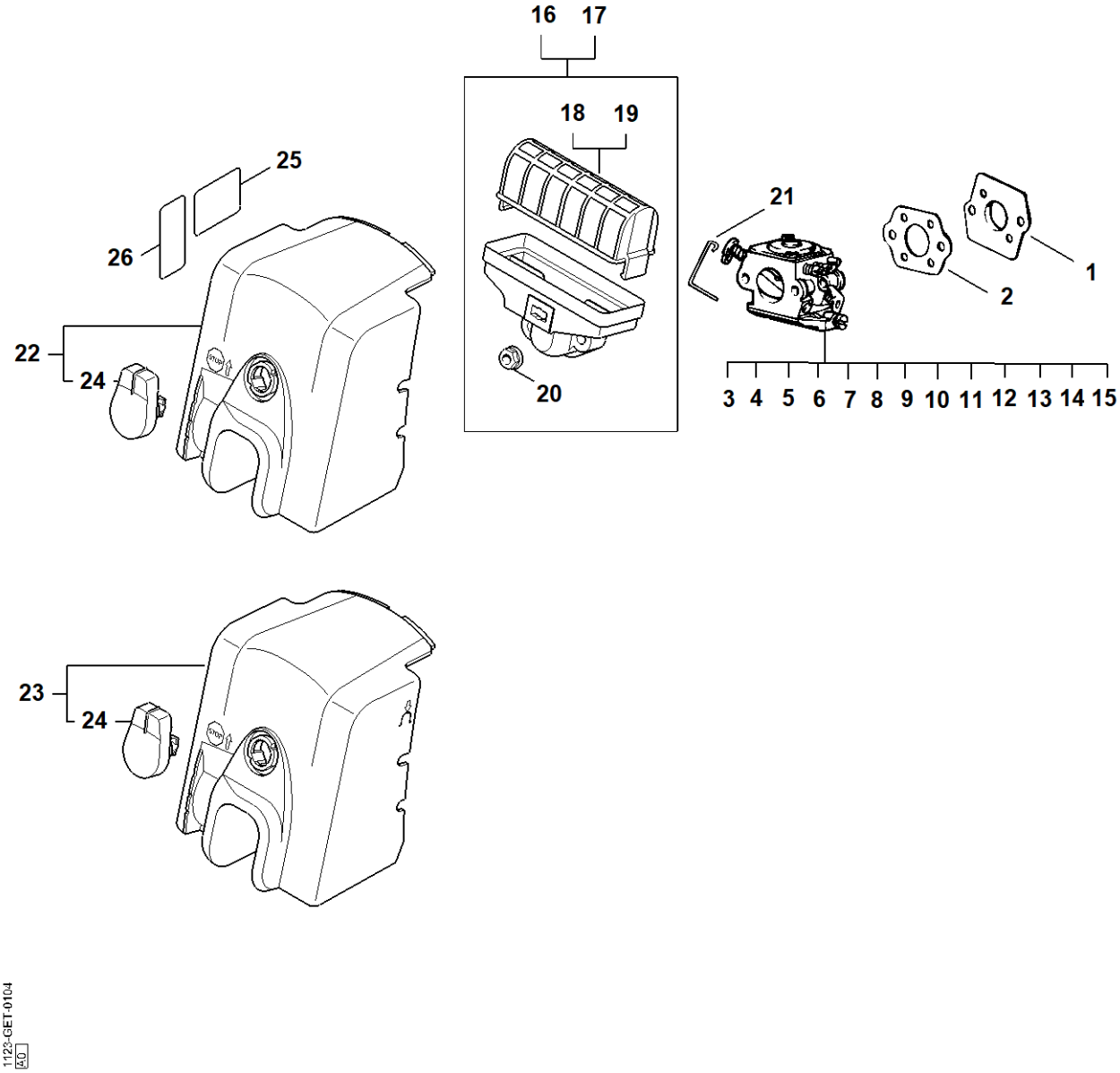
16
17
18
19
25
26
21
1
2
22
24
20
3
4
5
6
7
8
9
10
11
12
13
14
15
23
24
1123-GET-0104
AG

Luftfilter

#	Delnummer	Beskrivelse	Mængde	Indeholder varer	Bemærkninger
1	1123 141 2000	Underlag	1		
2	1123 129 0900	Pakning	1		
3	1123 120 0632	Karburator C1Q-100338D	1		
14	1123 120 0626	Karburator C1Q-S107C	1		J
16	1123 120 1650	Luftfilter	1	18, 20	
18	1123 120 1612	Luftfilter	1		
20	9216 261 0700	Sekskantmøtrik M5	2		
21	1123 185 2000	Startstangsystem	1		
22	1123 140 1902	Kaburatordæksel	1	24	
23	1123 140 1904	Kaburatordæksel	1	24	Europa
24	1123 141 2301	Lukning	1		
25	0000 967 4058	Advarsel piktogram tankdæksel	1		USA
26	0000 967 3605	Advarsel piktogram tankdæksel	1		USA

Håndtagshus

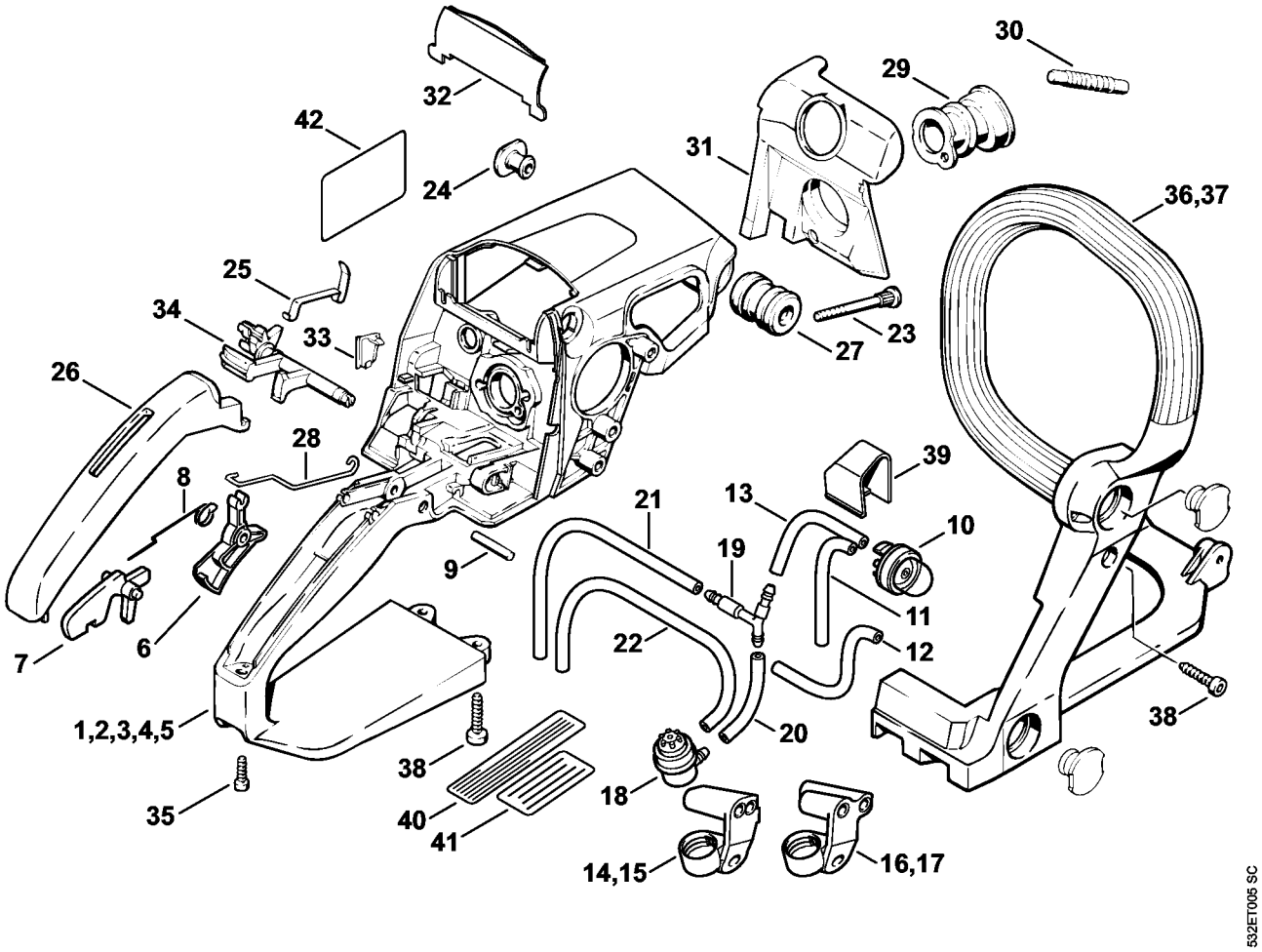

Håndtagshus

#	Delnummer	Beskrivelse	Mængde	Indeholder varer	Bemærkninger
2	1123 790 1004	Håndtagshus	1	23	Letstartudførelse
6	1128 182 1005	Gasarm	1		
7	1117 182 0805	Låsegreb	1		
8	1117 182 4500	Torsionsfjeder	1		
9	9371 470 2640	Stift 5m6x24	1		
10	4130 350 6200	Brændstofpumpe	1		Letstartudførelse
12		Slange 2,2x5,4x100 mm, R1	1		Letstartudførelse
13		Slange 2,2x5,4x38 mm, R1	1		Letstartudførelse
	0000 930 2802	Slange 2,2x5,4 mm x 1 m, R1	1		
14	1123 123 7503	Gennemføring	1		BR
15	1123 123 7503	Gennemføring	1		
17	1123 123 7504	Gennemføring	1		
18	0000 350 5802	Tankventilation	1		
19	1123 353 2700	Forbindelsesstykke	1		
20		Slange 3,1x5,7x48 mm, R3	1		Letstartudførelse
21		Slange 3,1x5,7x106 mm, R3	1		Letstartudførelse
	0000 930 2803	Slange 3,1x5,7 mm x 1 m, R3	1		
23	1125 122 6600	Kraveskrue	2		
24	1123 791 7310	Prop	1		
25	1123 442 1602	Kontaktfjeder	1		
26	1123 791 0600	Håndtagsdel	1		
27	1123 791 2805	Vibrationsdæmper	1		
28	1123 182 1505	Gasstangsystem	1		
29	1123 141 2200	Manifold	1		
30	1123 141 8600	Impulsslange	1		USA, CDN
31	1123 141 5600	Luftledeplade	1		
32	1123 141 4001	Glider	1		

Håndtagshus

#	Delnummer	Beskrivelse	Mængde	Indeholder varer	Bemærkninger
33	1123 791 7500	Afskærmning	1		
34	1123 182 0903	Tilspændingsaksel	1		
35	9075 478 3015	Skrue IS-D4x15	1		
37	1123 791 1701	Håndtagsrør	1		
38	9075 478 4155	Skrue IS-D5x24	3		
39	1123 353 7000	Afskærmning	1		Letstartudførelse
40	0000 967 3579	Henvisningsskilt	1		USA
41		Henvisningsskilt	1		BR

Karburator C1QS91, -S92, -S107, C1Q-100338, 1123/36

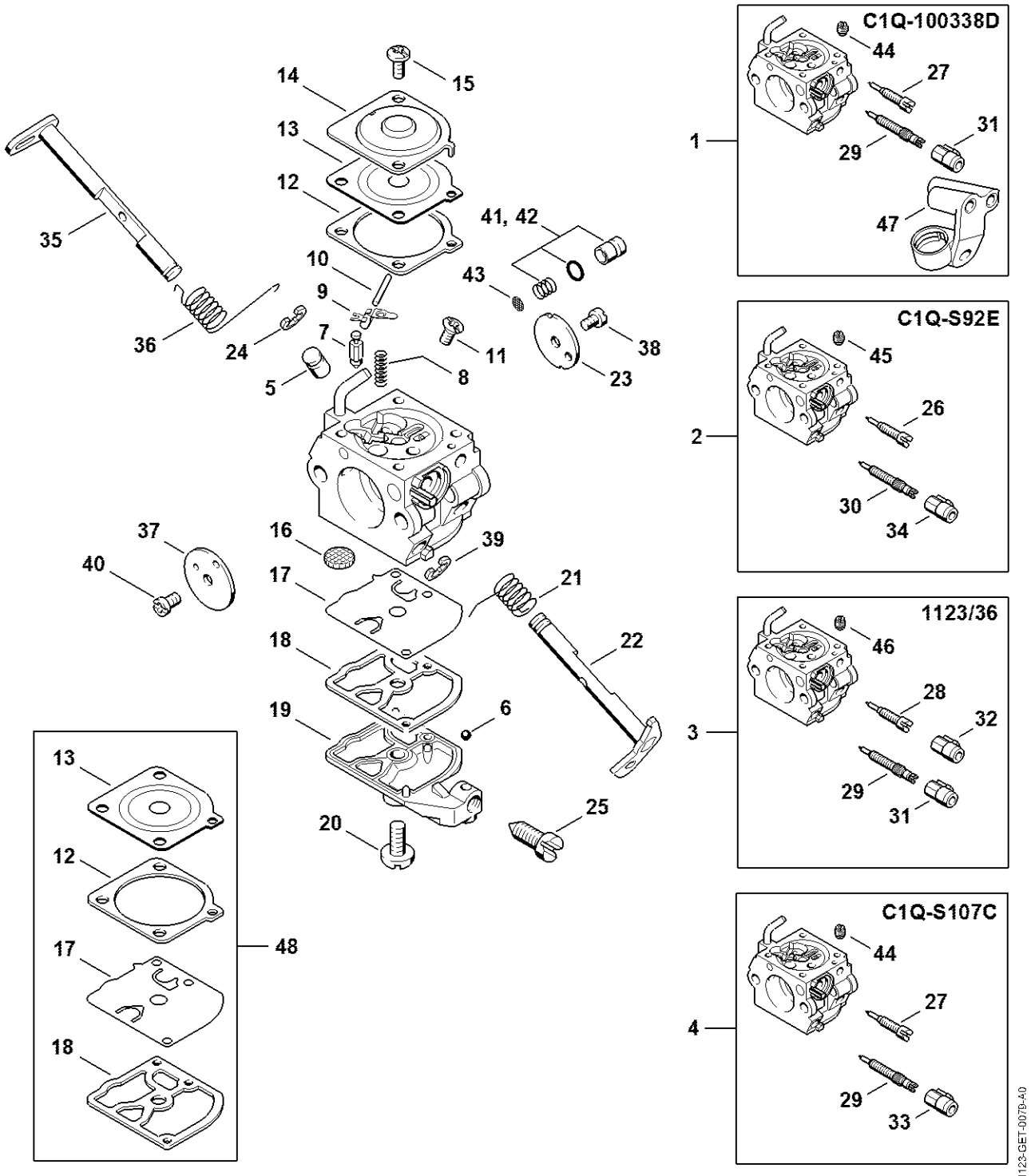

Karburator C1QS91, -S92, -S107, C1Q-100338, 1123/36

#	Delnummer	Beskrivelse	Mængde	Indeholder varer	Bemærkninger
1	1123 120 0632	Karburator C1Q-100338D	1	5 - 25, 27, 29, 31, 35 - 41, 43, 44, 47	
4	1123 120 0626	Karburator C1Q-S107C	1	5 - 25, 27, 29, 33, 35 - 40, 42 - 44	J
5	1123 121 5401	Ventilmundstykke	1		
6	1125 122 4200	Klemstykke	1		
7	Z000 018 Z000	Indsugningsnål	1		
8	1129 122 3001	Fjeder	1		
9	1125 121 5000	Indstrømningsreguleringsarm	1		
10	1120 121 9200	Aksel	1		
11	1120 122 6600	Kraveskrue	1		
12	1123 129 0901	Reguleringstætning	1		
13	1123 121 4700	Reguleringsmembran	1		
14	1123 121 0801	Afslutningsdæksel	1		
15	4132 122 6600	Kraveskrue	2		
16	1123 121 7800	Si	1		
17	1129 121 4800	Pumpemembran	1		
18	1123 129 0905	Pumpetætning	1		
19	1123 121 0800	Afslutningsdæksel	1		
20	1120 122 7800	Skrue m. linsehoved	1		
21	1123 122 3000	Fjeder	1		
22	1123 120 7102	Spjældaksel med arm	1		
23	1123 121 3305	Gasspjæld	1		
24	1125 122 9001	Låseskive	1		
25	1123 122 6200	Tomgangshastighedsskrue	1		
27	1123 122 6805	Tomgangsskrue	1		
29	Z000 030 Z045	Hovedskrue	1		
30	1123 122 6701	Hovedskrue	1		

Karburator C1QS91, -S92, -S107, C1Q-100338, 1123/36

#	Delnummer	Beskrivelse	Mængde	Indeholder varer	Bemærkninger
31	4229 121 2701	Kappe	1		
33	1123 121 2700	Kappe	1		
34	1129 121 2701	Kappe	1		
35	1123 120 7200	Chokeraksel med arm	1		
36	1123 122 3202	Torsionsfjeder	1		
37	1123 121 2904	Chokerspjæld	1		
38	1120 122 7400	Rundhovedbolt	1		
39	1125 122 9002	Låsering	1		
40	1125 122 7403	Rundhovedbolt	1		
41	1123 120 9701	Pumpestempelsæt	1		
42	1139 120 9702	Pumpestempelsæt	1		
43	1132 121 7800	Si	1		
44	1132 121 5600	Fast dyse 0.48	1		
47	1123 123 7507	Gennemføring	1		
48	1123 007 1060	Sæt karburatordele	1	12, 13, 17, 18	

Værktøj, Tilbehør

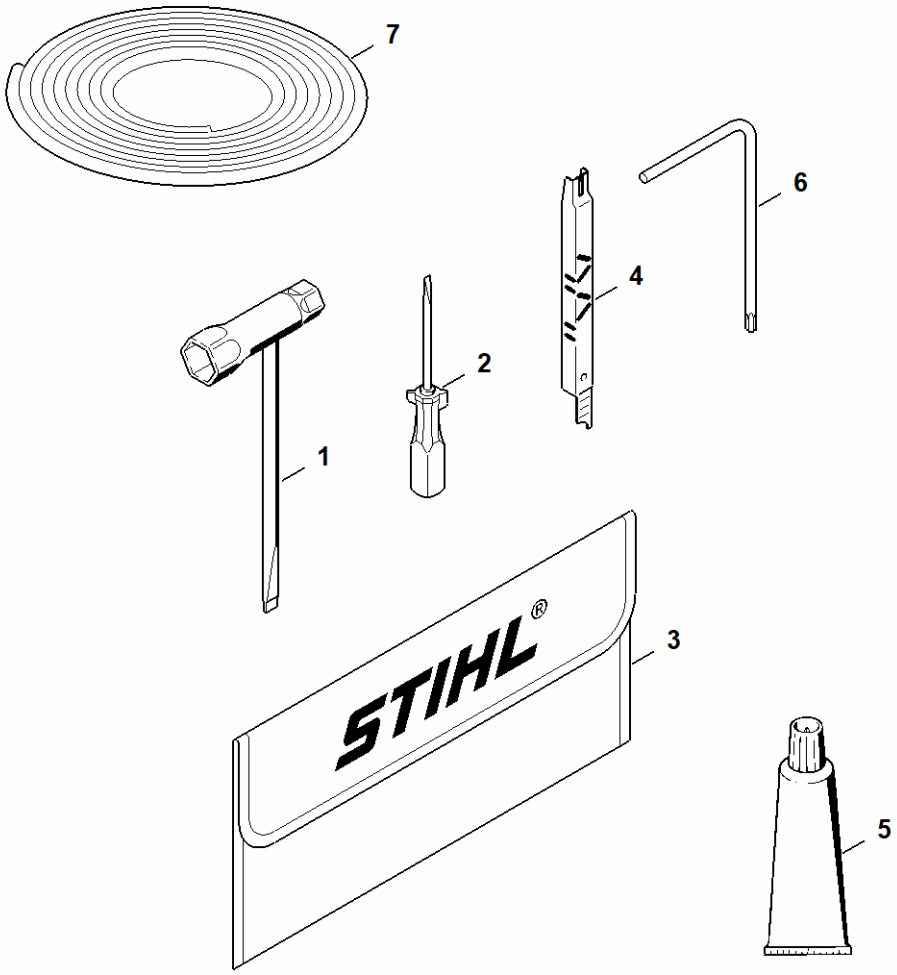

1123-GET-0102
AO

Værktøj, Tilbehør

#	Delnummer	Beskrivelse	Mængde	Indeholder varer	Bemærkninger
1	1129 890 3401	Kombinøgle	1		
2	0000 890 2300	Skruetrækker	1		
3	0000 891 0810	Værktøjstaske	1		
4	1110 893 4000	Filelære	1		
5	0783 830 2000	Tætningsmiddel Dirko HT rød	1		
6	0812 370 1000	Skruetrækker T27x120x70	1		
7	0751 010 1110	Ledning 10 m	1		

Maskinnummer

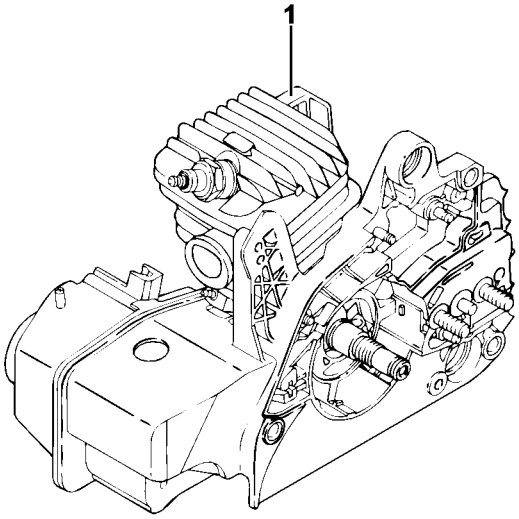

531ET009 SC

Maskinnummer

#	Delnummer	Beskrivelse	Mængde	Indeholder varer	Bemærkninger
1		Maskinnummerets position	1		

Hjælpe- og driftstoffer

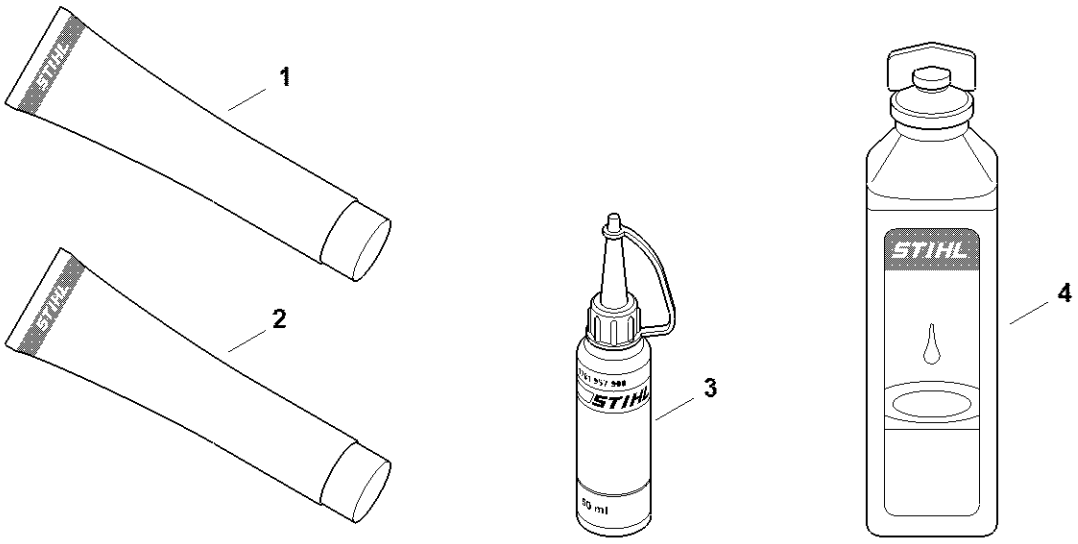

0000-GET-0169-A0

Hjælpe- og driftstoffer

#	Delnummer	Beskrivelse	Mængde	Indeholder varer	Bemærkninger
1	0781 120 1021	Multifunktionelt fedt (rør 40 g)	1		
1	0781 120 1021	Multifunktionelt fedt (rør 40 g)	1		
1	0781 120 1109	Multifedt (Tube 80 g)	1		
1	0781 120 1109	Multifedt (Tube 80 g)	1		
1	0781 120 1110	Universalfedt 225 g	1		
1	0781 120 1110	Universalfedt 225 g	1		
2	0783 830 2000	Tætningsmiddel Dirko HT rød	1		
2	0783 830 2000	Tætningsmiddel Dirko HT rød	1		
3	0781 957 9000	Smørevæske OH 723	1		
3	0781 957 9000	Smørevæske OH 723	1		
4	0781 319 8401	HP 100ml	1		
4	0781 319 8052	Totaktsolie 100 ml hp super	1		
4	0781 319 8060	Hp ultra motorolie 100 ml	1		

false