MS 230 C-B

Reservedelsliste
09.10.2026
Denmark, dansk

Indholdsfortegnelse

Drev 2
Motorhus 5
Quick-kædestramning 7
Oliepumpe 9
Kobling 11
Håndbeskytter, Kædebremse 13
Lyddæmper 15
Tændingsanlæg 17
Blæserhus med startanordning 19
Luftfilter 21
Håndtagshus 23
Karburator C1QS84, C1Q-100335 26
Karburator WT-215, WT-286 (17.2003) 29
Værktøj, Tilbehør 32
Maskinnummer 34
Hjælpe- og driftstoffer 36

Drev

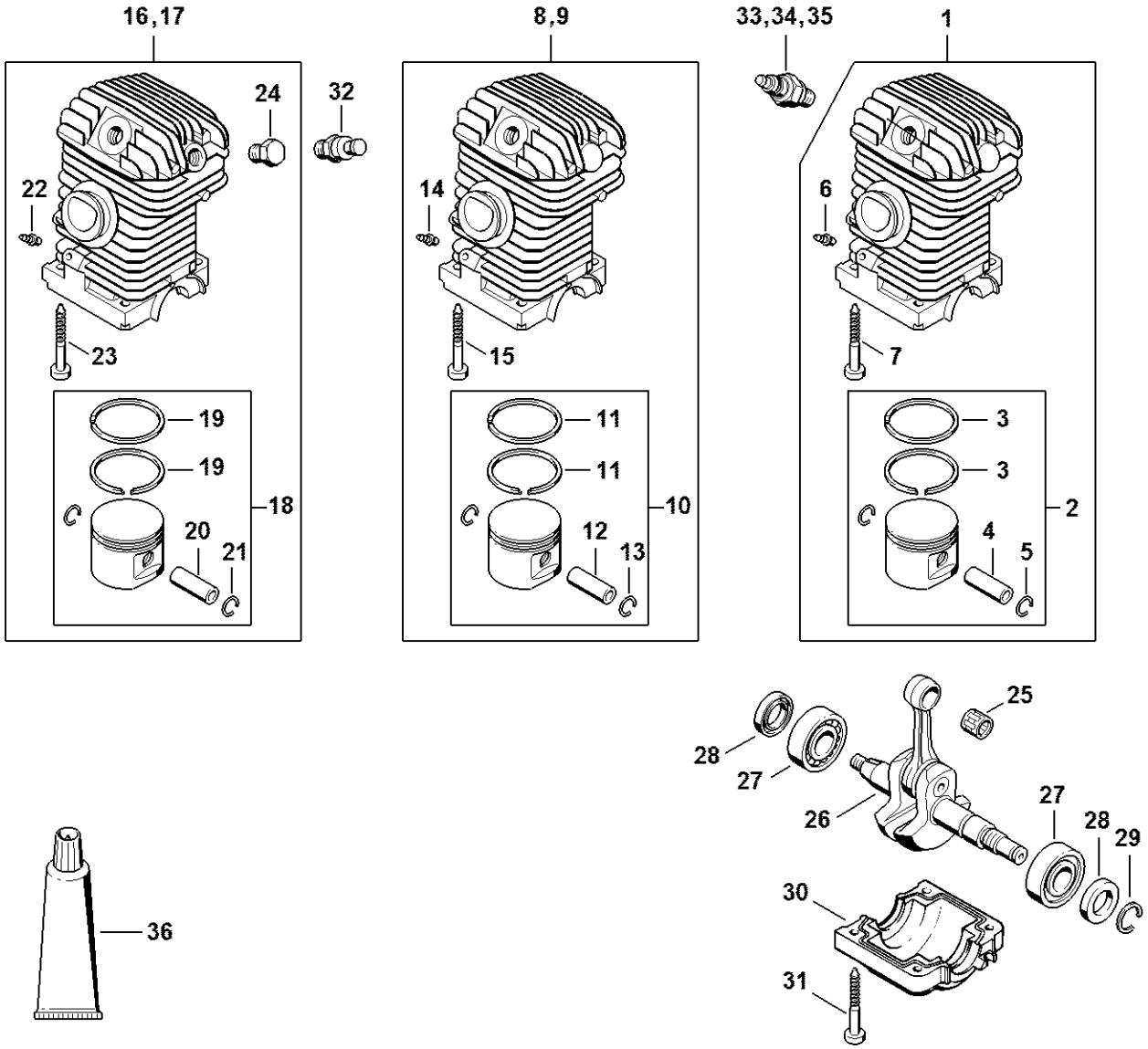
16,17
24
32
22
23
19
19
18
20
21
8,9
14
15
11
11
10
12
13
33,34,35
1
6
7
3
3
2
4
5
25
28
27
26
27
28
29
30
31
36
1123-GET-0082-A0

Drev

#	Delnummer	Beskrivelse	Mængde	Indeholder varer	Bemærkninger
1	1123 020 1228	Cylinder med stempel Ø 42,5 mm	1	2 - 7	Europa
2	1123 030 2016	Stempel Ø 42,5 mm	1	3 - 5	Europa
3	1123 034 3006	Stempelring Ø 42,5x1,2 mm	2		Europa
4	4119 034 1500	Stempelbolt 10x6,5x28	1		
5	9463 650 1000	Fjederring C10	2		
6	0000 988 5211	Studs	1		
7	9075 478 4195	Skrue IS-D5,3x41	4		
8	1123 020 1223	Cylinder med stempel Ø 40 mm	1	10 - 15	
10	1123 030 2019	Stempel Ø 40 mm	1	11 - 13	
11	1123 034 3005	Stempelring Ø 40x1,2 mm	2		
12	4119 034 1500	Stempelbolt 10x6,5x28	1		
13	9463 650 1000	Fjederring C10	2		
14	0000 988 5211	Studs	1		
15	9075 478 4195	Skrue IS-D5,3x41	4		
16	1123 020 1224	Cylinder med stempel Ø 40 mm	1	18 - 24	Letstartudførelse
18	1123 030 2019	Stempel Ø 40 mm	1	19 - 21	
19	1123 034 3005	Stempelring Ø 40x1,2 mm	2		
20	4119 034 1500	Stempelbolt 10x6,5x28	1		
21	9463 650 1000	Fjederring C10	2		
22	0000 988 5211	Studs	1		
23	9075 478 4195	Skrue IS-D5,3x41	4		
24	1122 025 2200	Prop	1		Letstartudførelse
25	9512 003 2250	Nålekrans 10x13x12,5	1		
26	1123 030 0408	Krumtapsaksel	1		
27	9503 003 0340	Kugleleje 6202	2		
28	9638 003 1581	Simmerring BS15x25x5	2		
28	9639 003 1585	Simmerring AS15x25x5	2		

Drev

#	Delnummer	Beskrivelse	Mængde	Indeholder varer	Bemærkninger
29	9468 621 1520	Låsering 15x1	1		
30	1123 021 2500	Bundkar	1		
31	9075 478 4195	Skrue IS-D5,3x41	4		
32	1123 020 9400	Dekompressionsventil	1		Letstartudførelse
33	0000 400 7000	Tændrør NGK BPMR7A	1		
34	0000 400 7029	Tændrør STIHL ZK C 14	1		
35	0000 400 7030	Tændrør STIHL ZK C 14, 40'er pakke	1		
36	0783 830 2000	Tætningsmiddel Dirko HT rød	1		

Motorhus

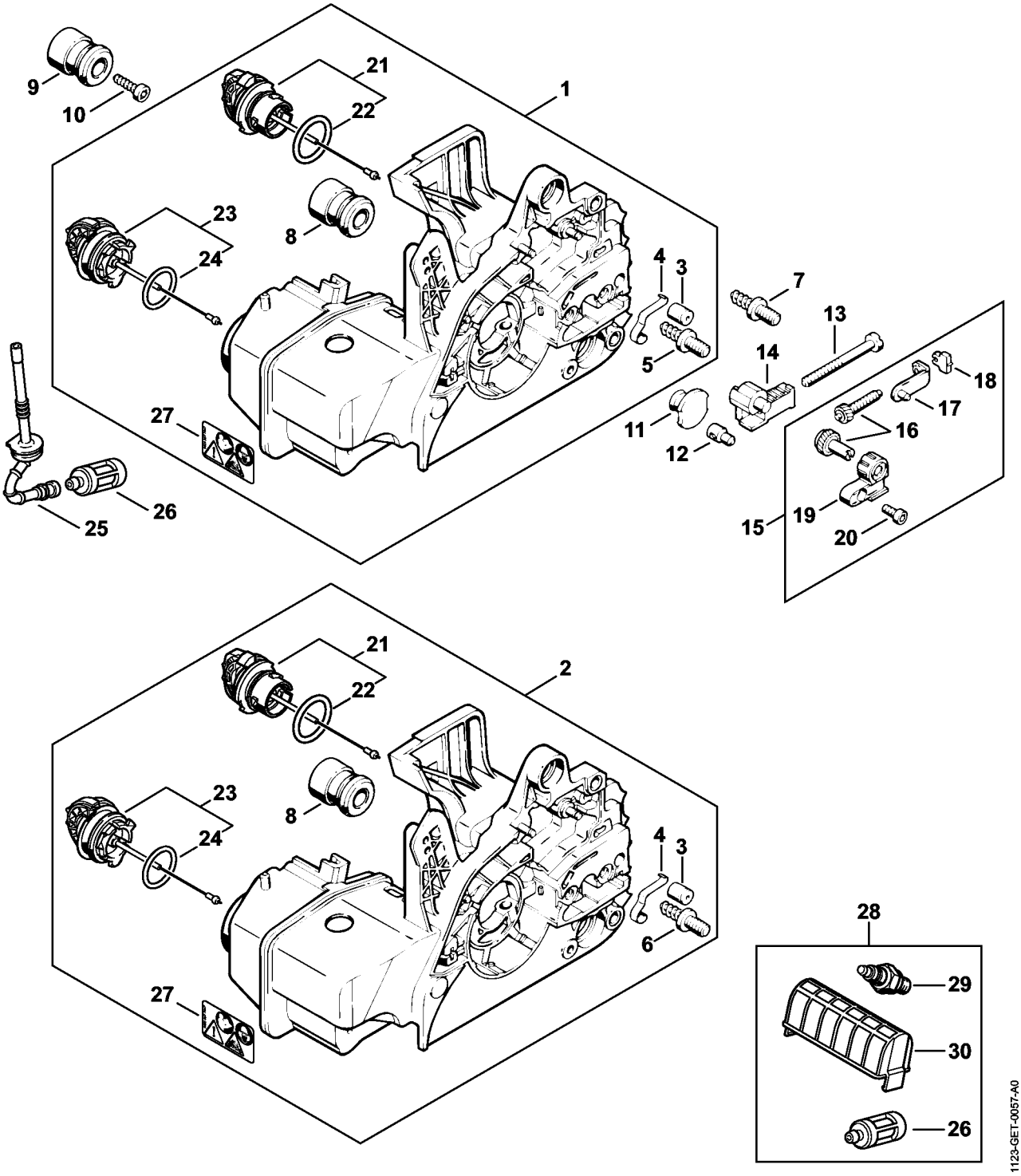
1
2
3
4
5
6
7
8
9
10
11
12
13
14
15
16
17
18
19
20
21
22
23
24
25
26
27
28
29
30
1123-GET-0057-A0

Motorhus

#	Delnummer	Beskrivelse	Mængde	Indeholder varer	Bemærkninger
1	1123 020 3033	Motorhus	1	3 - 5, 8, 21 - 24, 27	
3	1128 640 9101	Ventil	1		
4	1123 162 7800	Bladfjeder	1		
5	1123 664 2400	Kraveskrue	2		
7	1123 664 2405	Kraveskrue D9/D9/M8	2		
8	1123 790 9900	Vibrationsdæmper	1		
9	1123 790 9900	Vibrationsdæmper	2		
10	9075 478 4155	Skrue IS-D5x24	3		
11	1123 791 7300	Prop	3		
15	1123 007 1000	Sæt kædestramningsdele	1	16 - 20	
21	0000 350 0537	Tanklåg, olie	1	22	
22	9645 948 2470	O-ring 23x3	1		
23	0000 350 0533	Tanklåg	1	24	
24	9645 948 7734	O-ring 25x3,5	1		
25	1123 358 7703	Slange	1		
26	0000 350 3500	Sugehoved	1		
27	0000 967 7247	Advarsel piktogram MS	1		

Quick-kædestramning

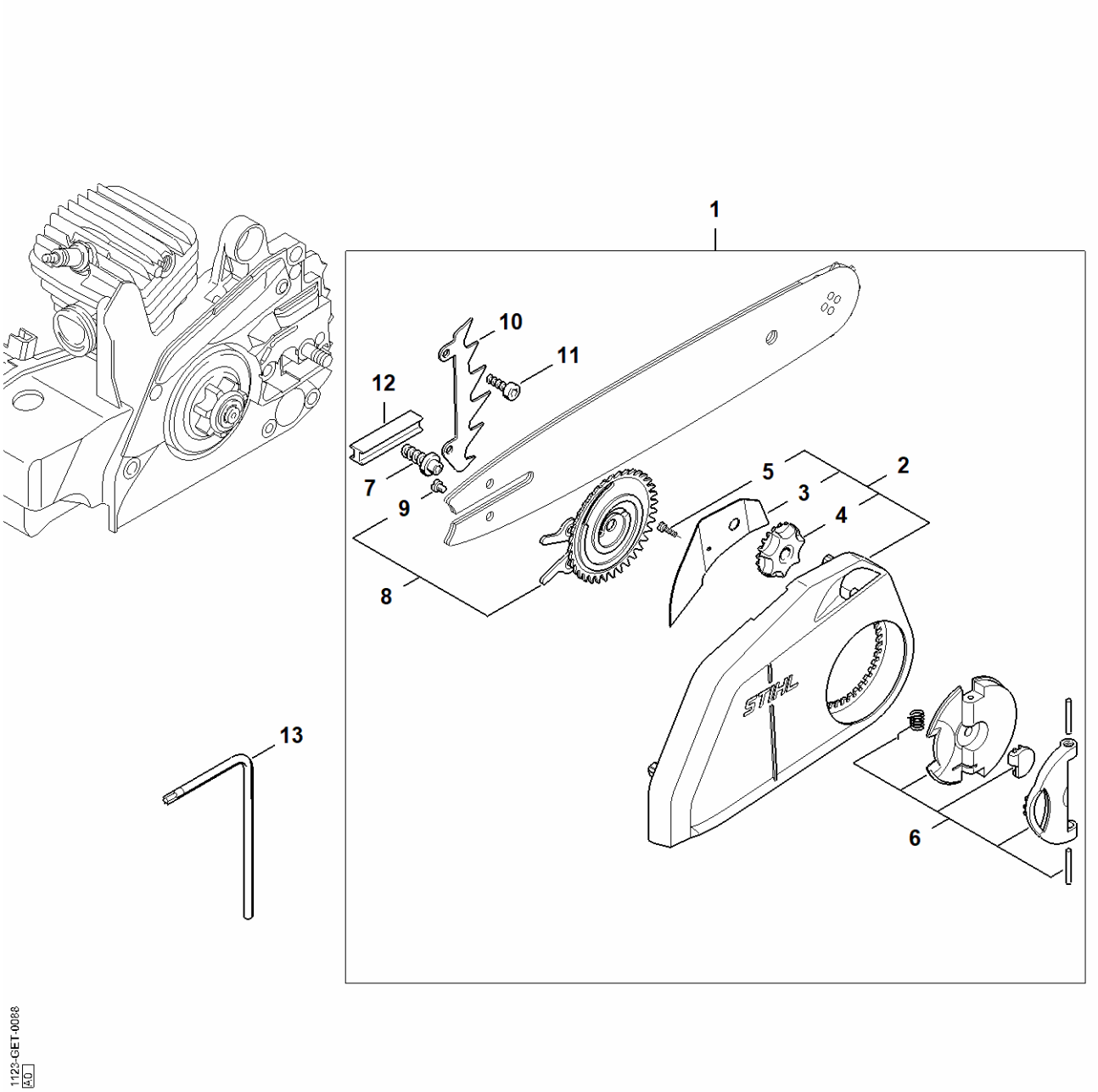

Quick-kædestramning

#	Delnummer	Beskrivelse	Mængde	Indeholder varer	Bemærkninger
1	1123 007 1008	Sæt Quick-kædestramning	1	2 - 12	
2	1123 640 1700	Kædedrevsdæksel	1	3 - 5	
3	1123 648 3800	Afskærmningsplade	1		
4	1123 648 2202	Spændehjul	1		
5	9104 003 8600	Skrue P3x10	1		
6	1121 660 1000	Vingemøtrik	1		
7	1123 664 2402	Kraveskrue	1		
8	1123 660 3001	Fjederskive	1	9	
9	9041 319 0600	Skrue M4x5	1		
10	1123 664 0501	Barkstød	1		
11	9075 478 4115	Skrue IS-D5x16	2		
12	1123 021 2800	Indlæg	1		
13	0812 370 1000	Skruetrækker T27x120x70	1		

Oliepumpe

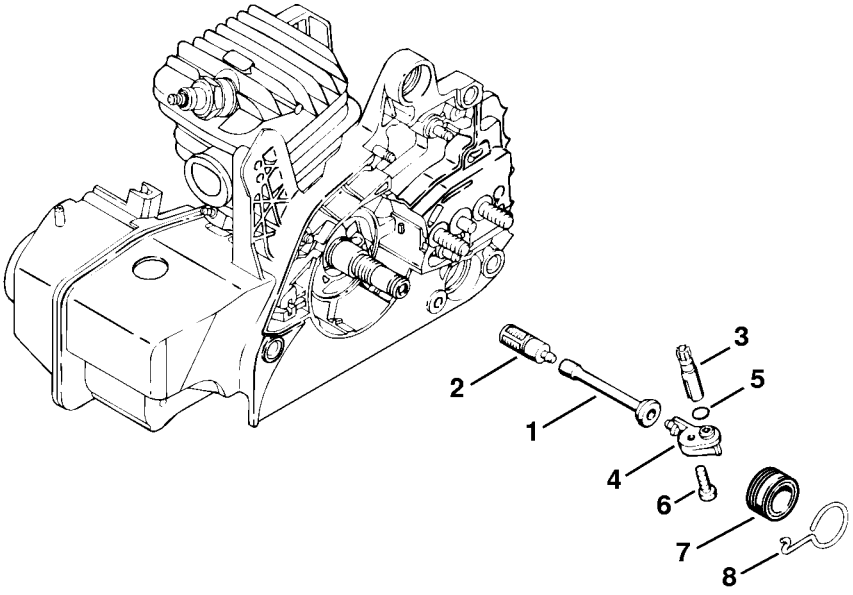

135ET041 SC

Oliepumpe

#	Delnummer	Beskrivelse	Mængde	Indeholder varer	Bemærkninger
1	1123 647 9400	Slange	1		
2	1123 640 3800	Sugehoved	1		
3	1123 640 3201	Oliepumpe 0,65	1		
4	1123 640 2901	Forbindelsesstykke	1	5	
5	9646 945 0355	O-ring 6,1x1,6	1		
6	9074 478 4130	Skrue IS P5x16	1		
7	1123 640 7102	Snekke	1	8	
8	1123 647 2400	Fjeder	1		

Kobling

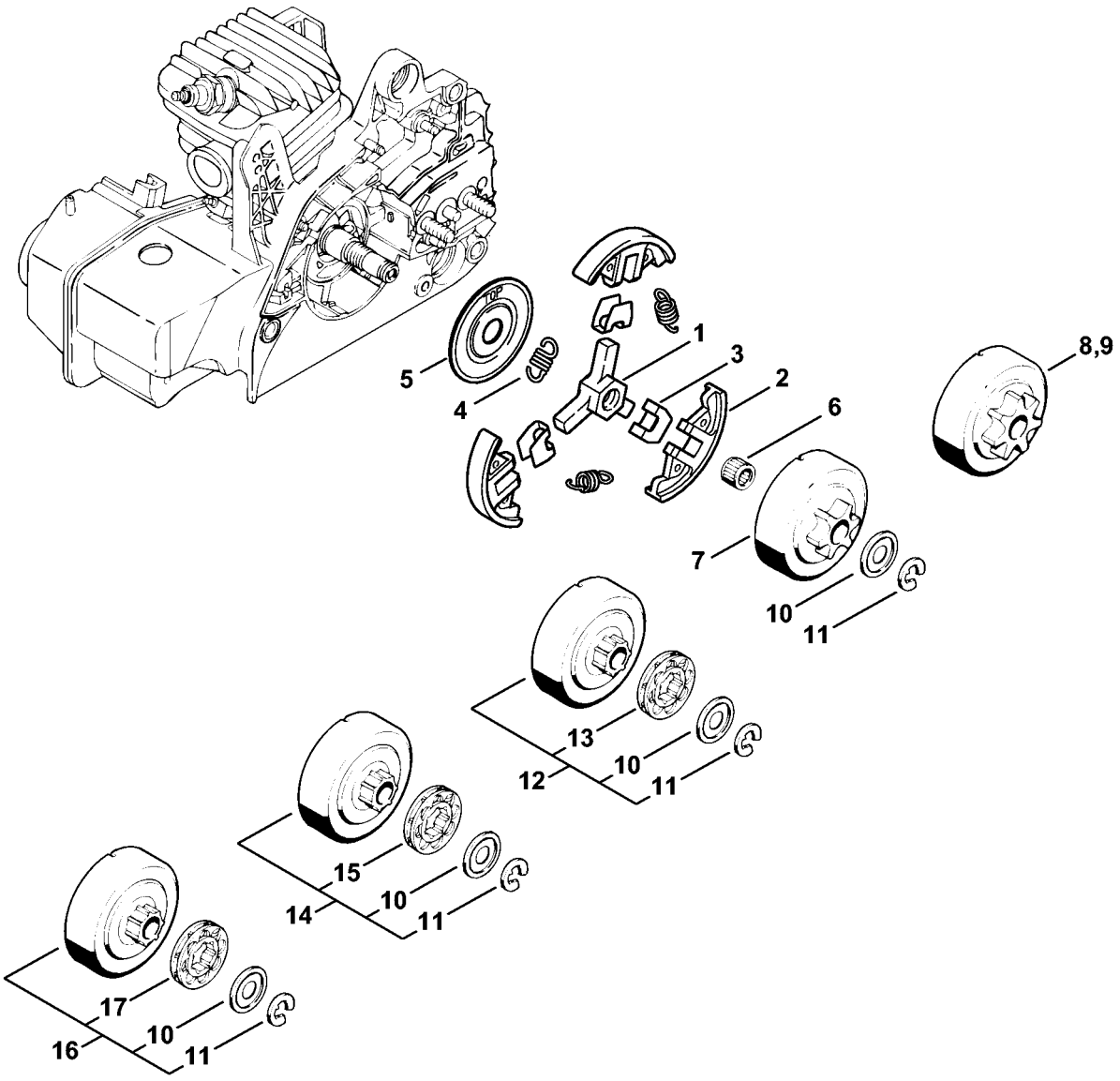

1123-GET-0005-A0

Kobling

#	Delnummer	Beskrivelse	Mængde	Indeholder varer	Bemærkninger
	1123 160 2050	Kobling	1	1 - 5	
1	1121 162 3201	Medbringer	1		
2	1129 162 0800	Centrifugalvægt	3		
3	1127 162 3000	Holder	3		
4	0000 997 5515	Trækfjeder	3		
5	1121 162 1001	Afskærmningsskive	1		
6	9512 933 2260	Nålekrans 10x13x10	1		
7	1123 640 2073	Kædedrev 3/8" Picco 6T	1		
9	1123 640 2072	Kædedrev 3/8" Picco 7T	1		
	1123 640 2077	Kædedrev 1/4" 8T	1		Carving
	1123 640 2076	Kædedrev 0.325" 8T	1		
10	0000 958 1022	Skive Ø 27 mm	1		
11	9460 624 0801	Låseskive 8x1,3	1		
12	1123 007 1030	Sæt ringkædedrev 3/8" Picco 7T	1	10, 11, 13	
13	0000 642 1240	Ringkædedrev 3/8" Picco 7T	1		
14	1123 007 1031	Sæt ringkædedrev 0.325" 8T	1	10, 11, 15	
15	0000 642 1234	Ringkædedrev 0.325" 8T	1		
16	1123 007 1032	Sæt ringkædedrev 0.325" 7T	1	10, 11, 17	
17	0000 642 1236	Ringkædedrev 0.325" 7T	1		

Håndbeskytter, Kædebremse

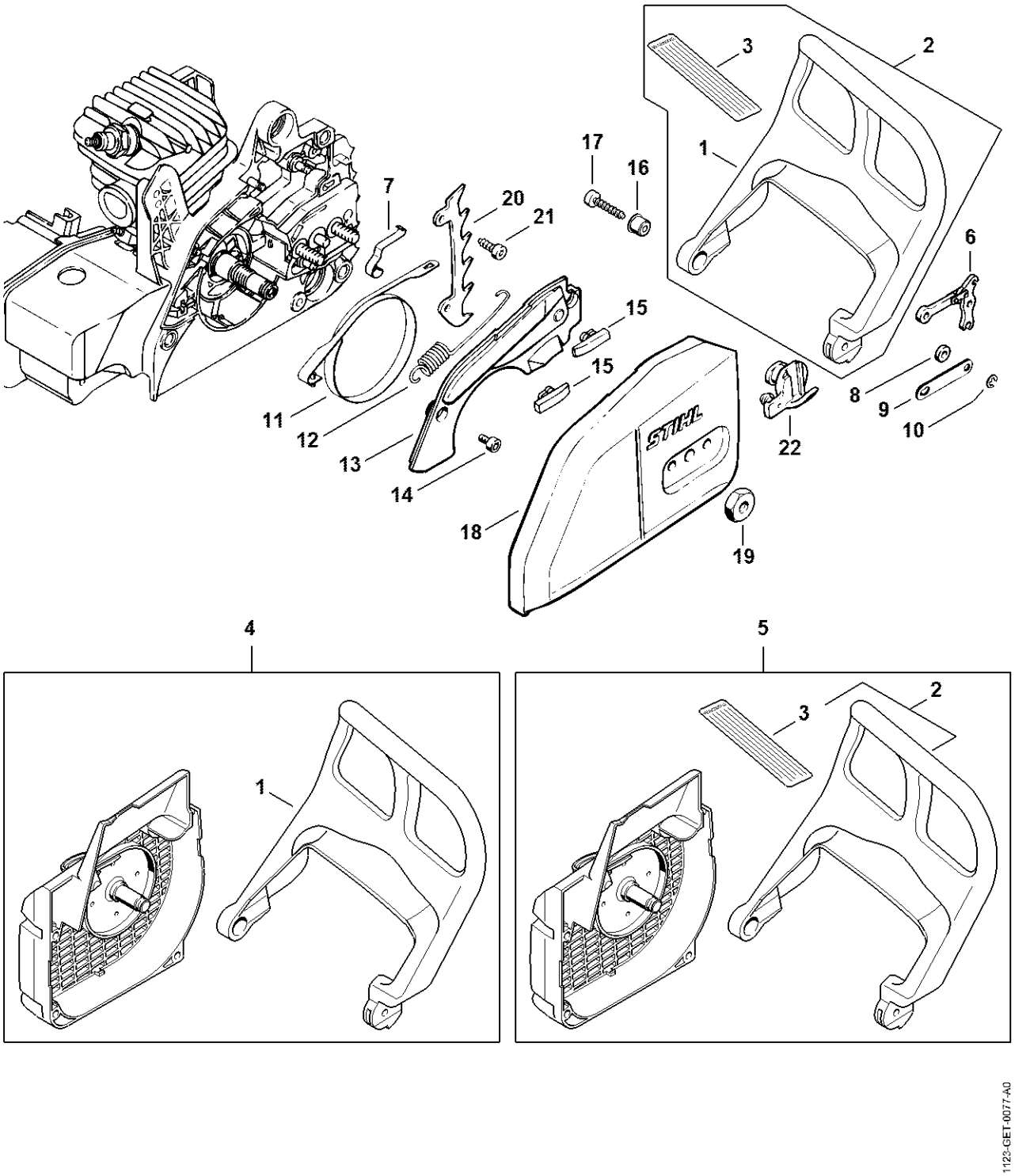

Håndbeskytter, Kædebremse

#	Delnummer	Beskrivelse	Mængde	Indeholder varer	Bemærkninger
1	1123 790 9152	Håndbeskytter	1		
4	1123 080 1818	Blæserhus	1	1	
6	1121 160 5000	Arm	1		
7	1123 162 7800	Bladfjeder	1		
8	0000 958 0521	Skive	1		
9	1123 162 5800	Lask	1		
10	9460 624 0400	Låseskive 4	1		
11	1123 160 5400	Bremsebånd	1		
12	1123 162 7902	Trækfjeder	1		
13	1123 021 1100	Dæksel	1		
14	9075 478 3015	Skrue IS-D4x15	2		
15	1123 648 6600	Glideliste	2		
16	1127 791 7200	Hylse	1		
17	9075 478 4155	Skrue IS-D5x24	1		
18	1123 640 1704	Kædedrevsdæksel	1		
19	0000 955 0801	Sekskantmøtrik M8	2		
20	1123 664 0500	Barkstød	1		
21	9075 478 4115	Skrue IS-D5x16	2		
22	1123 656 7700	Kædefanger	1		

Lyddæmper

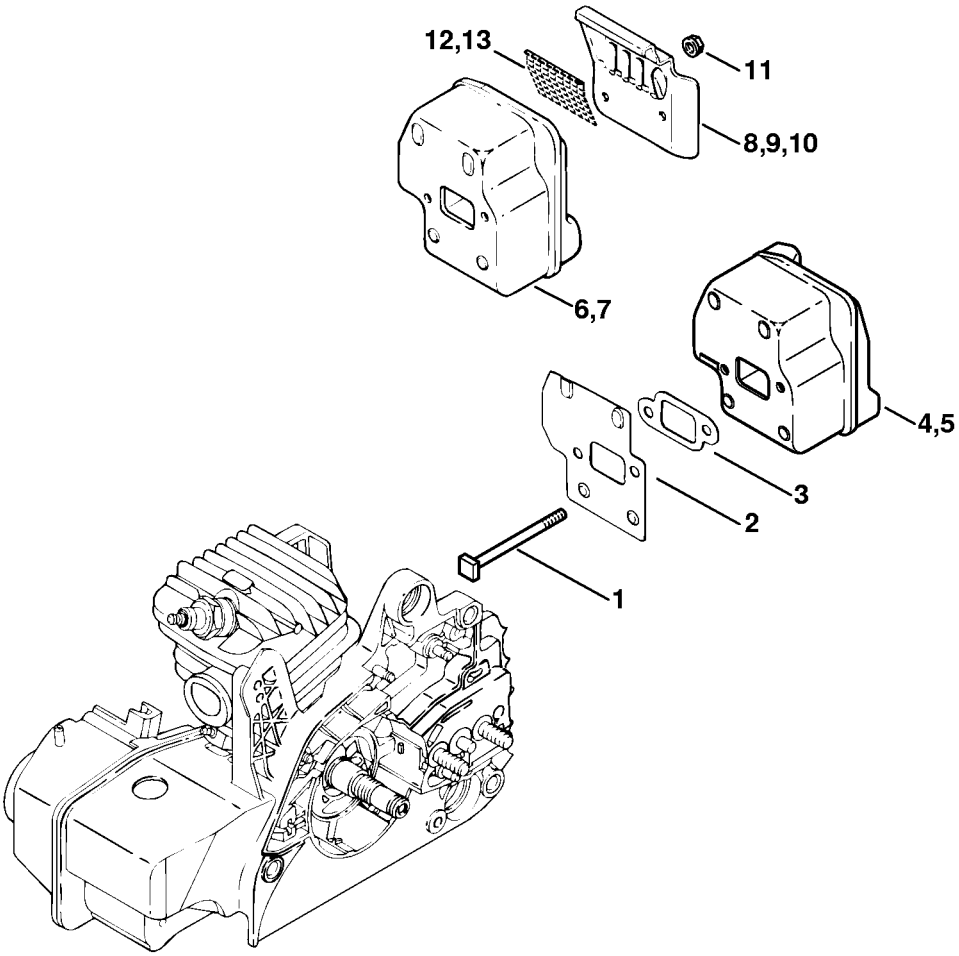

Lyddæmper

#	Delnummer	Beskrivelse	Mængde	Indeholder varer	Bemærkninger
1	1123 148 1201	Skrue M5x65	2		
2	1123 141 3200	Køleplade	1		
3	1123 149 0500	Pakning	1		
4	1123 140 0610	Lyddæmper	1		Europa
5	1123 140 0611	Lyddæmper	1		
11	9216 263 0700	Møtrik M5-10	2		

Tændingsanlæg

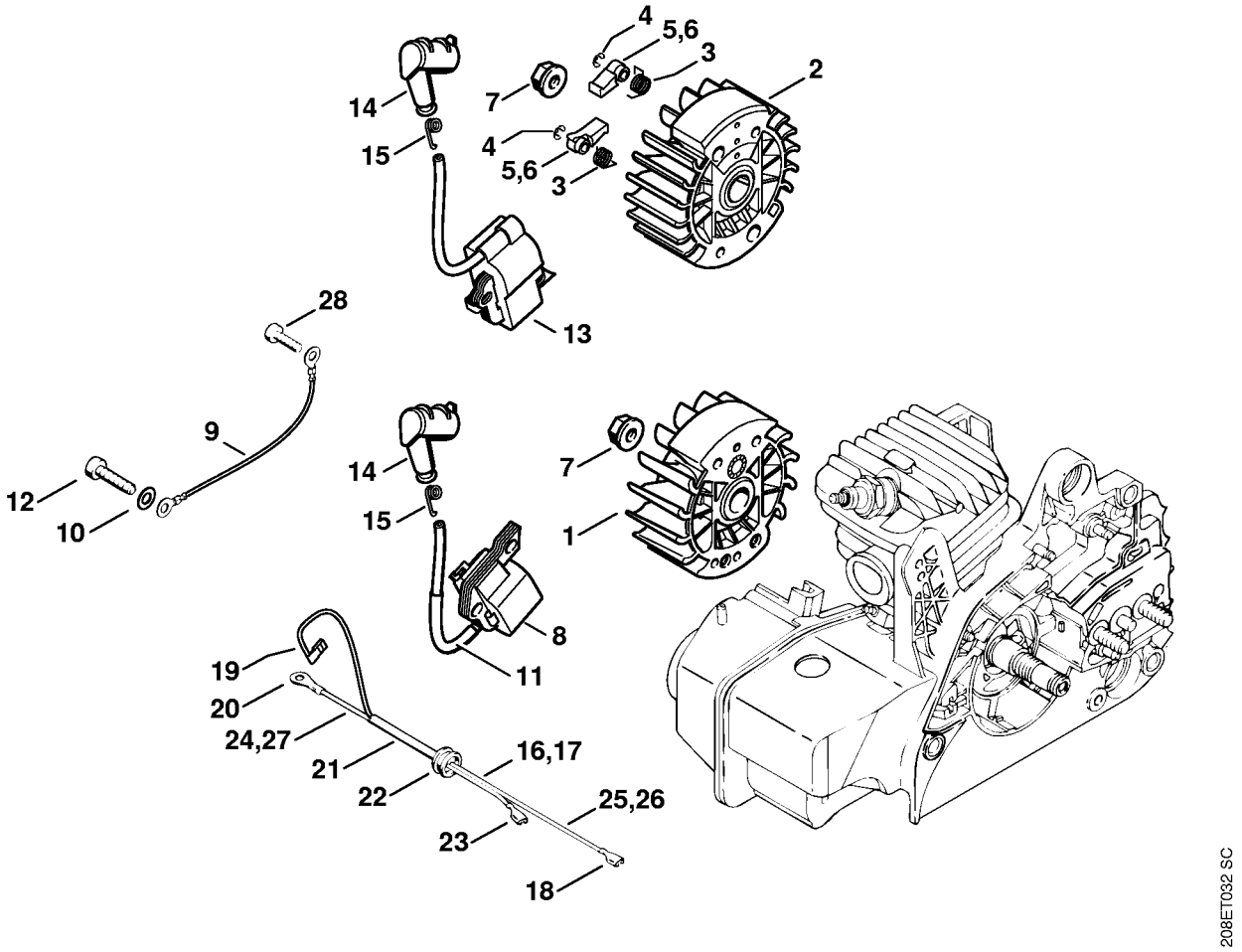

Tændingsanlæg

#	Delnummer	Beskrivelse	Mængde	Indeholder varer	Bemærkninger
1	1123 400 1203	Svinghjul	1		
7	0000 955 0802	Brystmøtrik M8x1	1		
8	0000 400 1306	Tændmodul	1	9, 10	
9	1123 440 2200	Stelledning	1		
10	9291 021 0121	Skive A5,3	2		
11	1123 442 0401	Isoleringsslange	1		
12	9075 478 4155	Skrue IS-D5x24	2		
14	1128 405 1000	Tændkabelsko	1		
15	0000 998 0604	Torsionsfjeder	1		
16	1123 440 3001	Kabelbundt	1	18 - 25	
18	0751 030 8957	Stik 4,8-1/0,8	1		
19		Vinkelindstiksmuffe	1		
20	0751 030 8950	Kabelsko A4-1	1		
21	1123 442 0400	Krympeslange	1		
22	0000 989 0814	Regnbeskyttelsesmuffe	1		
23	0751 030 8955	Stik 4,8-1/0,4	1		
24		Ledning 160 mm	1		
25		Ledning 250 mm	1		
	0751 010 1110	Ledning 10 m	1		
28	9075 478 3015	Skrue IS-D4x15	1		

Blæserhus med startanordning

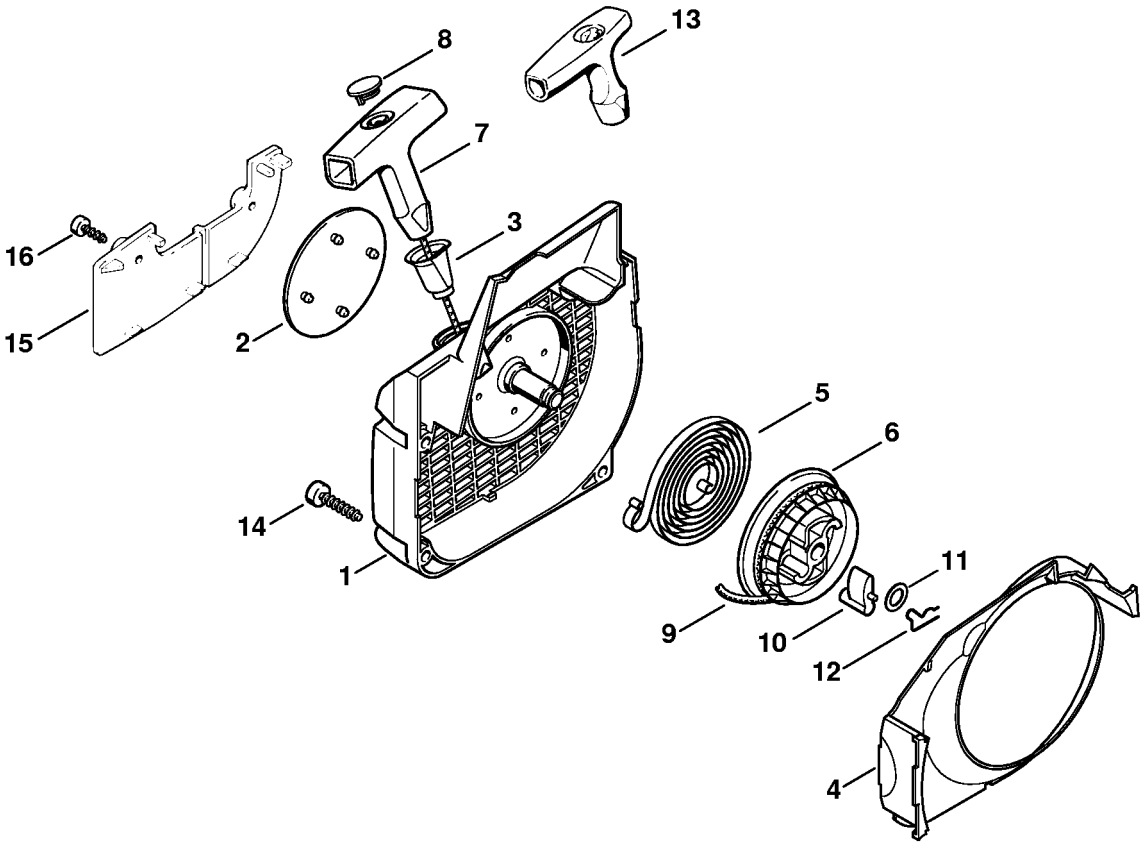

Blæserhus med startanordning

#	Delnummer	Beskrivelse	Mængde	Indeholder varer	Bemærkninger
	1123 080 2115	Blæserhus med startanordning	1	1 - 12	
1	1123 080 1813	Blæserhus	1	2, 3	
2	1123 967 1512	Typeskilt MS 230	1		
2	1123 967 1513	Typeskilt MS 230 C	1		
2	0000 967 1500	Firmamærke STIHL	1		
3	1110 084 9102	Bøsning	1		
4	1123 084 7800	Segment	1		
5	1129 190 0601	Returfjeder	1		
6	1123 195 0400	Snorhjul	1		
7	0000 190 3402	Håndtag ElastoStart Ø 3 mm	1	8, 9	
8	0000 195 7001	Kappe	1		
9	0000 195 8200	Startsnor Ø 3x800 mm	1		
	0000 930 2208	Startsnor Ø 3 mm x 30,5 m	1		
	0000 930 2211	Startsnor Ø 3 mm x 60,8 m	1		
10	1125 195 7200	Startpal	1		
11	0000 958 0923	Skive	1		
12	1118 195 3500	Fjeder	1		
13	1121 195 3400	Håndtag	1		
14	9075 478 4155	Skrue IS-D5x24	4		
	1123 007 1009	Tilbygningssæt indsugningsluftforopvarmning	1	15, 16	
15	1123 084 8201	Skærmplade	1	16	
16	9099 021 2770	Skrue 3,9x13	2		

Luftfilter

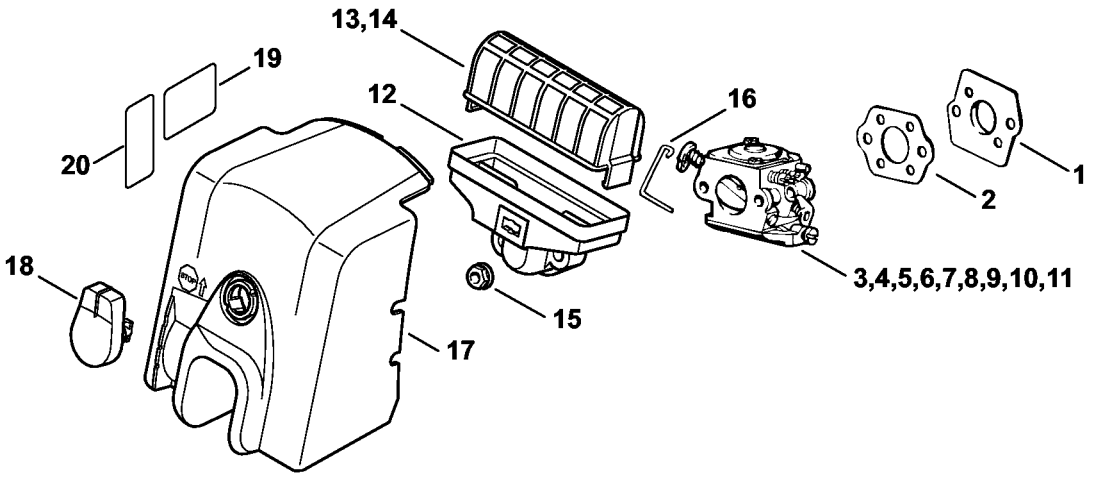

530ET016 SC

Luftfilter

#	Delnummer	Beskrivelse	Mængde	Indeholder varer	Bemærkninger
1	1123 141 2000	Underlag	1		
2	1123 129 0900	Pakning	1		
6	1123 120 0606	Karburator C1Q-S84H	1		Letstartudførelse
8	1123 120 0605	Karburator WT-215	1		
9	1123 120 0615	Karburator WT-286B	1		Letstartudførelse
	1123 120 1650	Luftfilter	1	12, 13, 15	
12		Filterhus	1		
13	1123 120 1612	Luftfilter	1		
15	9216 261 0700	Sekskantmøtrik M5	2		
16	1123 185 2000	Startstangsystem	1		
17	1123 140 1902	Kaburatordæksel	1	18	
18	1123 141 2301	Lukning	1		
19	0000 967 4058	Advarsel piktogram tankdæksel	1		
20	0000 967 3605	Advarsel piktogram tankdæksel	1		USA

Håndtagshus

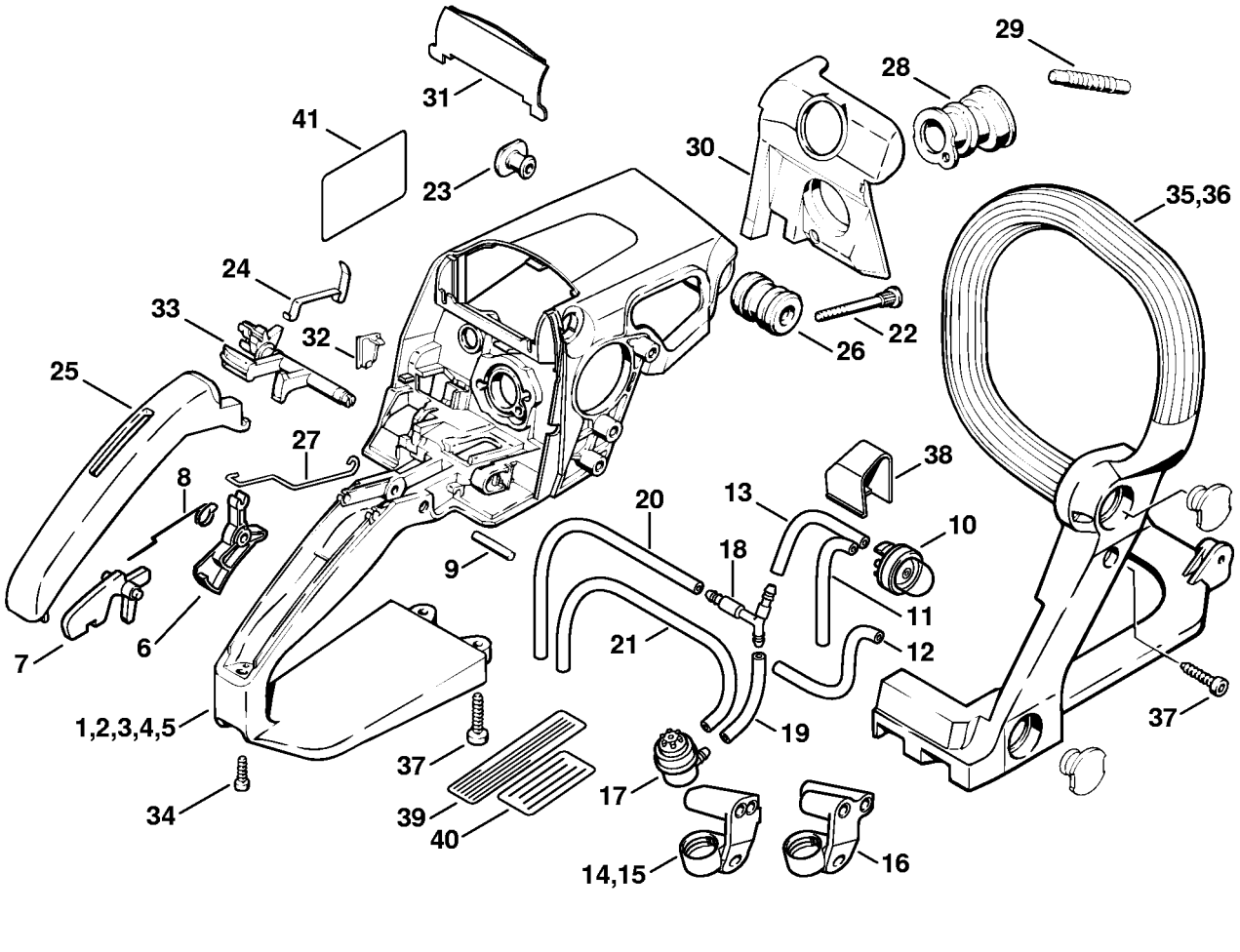

Håndtagshus

#	Delnummer	Beskrivelse	Mængde	Indeholder varer	Bemærkninger
1	1123 790 1022	Håndtagshus	1	22	
2	1123 790 1004	Håndtagshus	1	22	Letstartudførelse
4	1123 790 1017	Håndtagshus	1	22	
5	1123 790 1015	Håndtagshus	1	22	Letstartudførelse
6	1128 182 1005	Gasarm	1		
7	1117 182 0805	Låsegreb	1		
8	1117 182 4500	Torsionsfjeder	1		
9	9371 470 2640	Stift 5m6x24	1		
10	4130 350 6200	Brændstofpumpe	1		Letstartudførelse
11		Slange 2,2x5,4x68 mm, R1	1		Letstartudførelse
12		Slange 2,2x5,4x100 mm, R1	1		Letstartudførelse
13		Slange 2,2x5,4x38 mm, R1	1		Letstartudførelse
	0000 930 2802	Slange 2,2x5,4 mm x 1 m, R1	1		
14	1123 123 7503	Gennemføring	1		BR
15	1123 123 7503	Gennemføring	1		
16	1123 123 7504	Gennemføring	1		
17	0000 350 5802	Tankventilation	1		
18	1123 353 2700	Forbindelsesstykke	1		
19		Slange 3,1x5,7x48 mm, R3	1		Letstartudførelse
20		Slange 3,1x5,7x106 mm, R3	1		Letstartudførelse
21		Slange 3,1x5,7x166 mm, R3	1		
	0000 930 2803	Slange 3,1x5,7 mm x 1 m, R3	1		
22	1125 122 6600	Kraveskrue	2		
23	1123 791 7310	Prop	1		
24	1123 442 1602	Kontaktfjeder	1		
25	1123 791 0600	Håndtagsdel	1		
26	1123 791 2805	Vibrationsdæmper	1		

Håndtagshus

#	Delnummer	Beskrivelse	Mængde	Indeholder varer	Bemærkninger
27	1123 182 1505	Gasstangsystem	1		
28	1123 141 2200	Manifold	1		
29	1123 141 8600	Impulsslange	1		
30	1123 141 5600	Luftledeplade	1		
31	1123 141 4001	Glider	1		
32	1123 791 7500	Afskærmning	1		
33	1123 182 0903	Tilspændingsaksel	1		
34	9075 478 3015	Skrue IS-D4x15	1		
35	1123 791 1702	Håndtagsrør	1		
37	9075 478 4155	Skrue IS-D5x24	3		
38	1123 353 7000	Afskærmning	1		Letstartudførelse
39	0000 967 3579	Henvisningsskilt	1		USA
40		Henvisningsskilt	1		BR

Karburator C1QS84, C1Q-100335

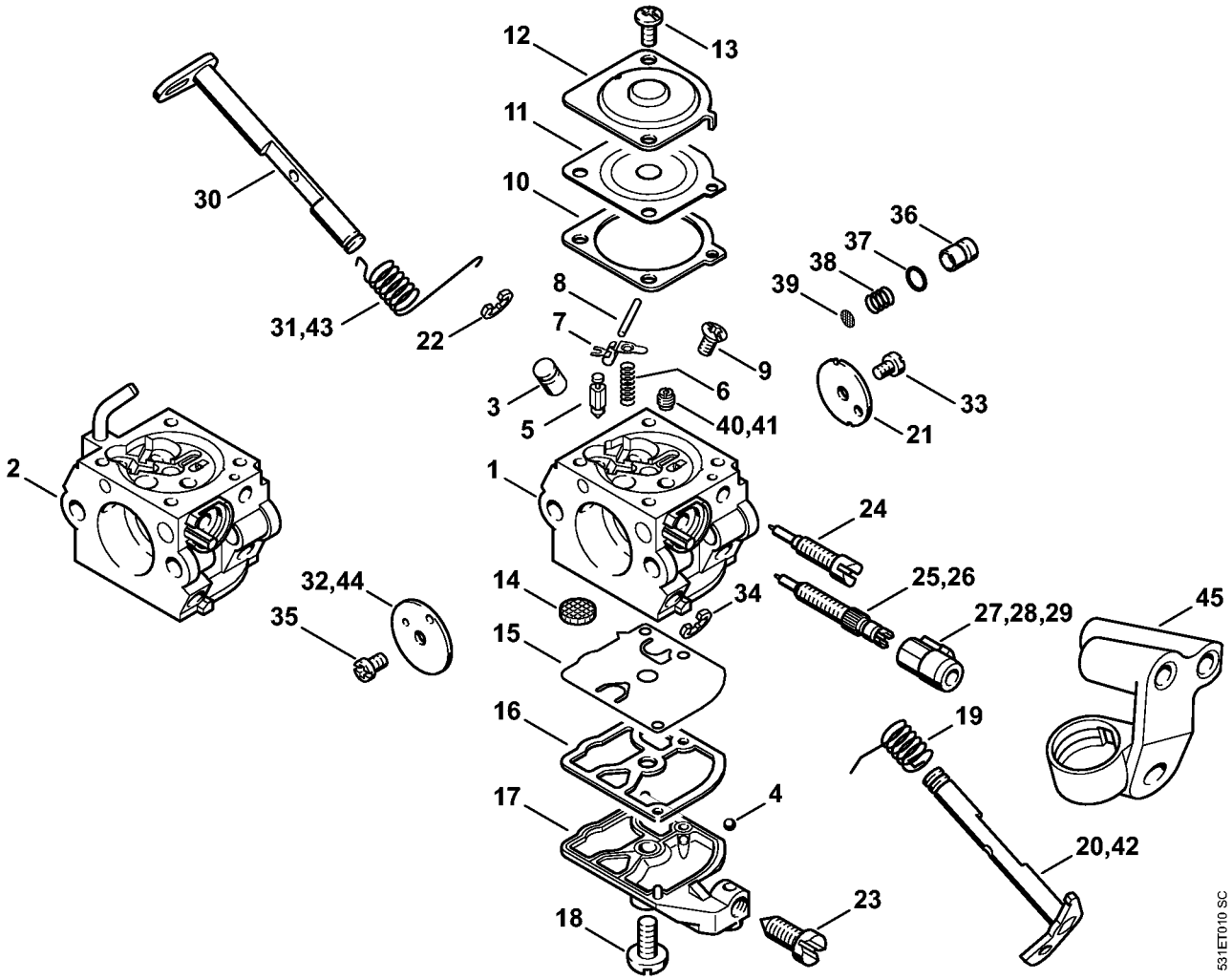

Karburator C1QS84, C1Q-100335

#	Delnummer	Beskrivelse	Mængde	Indeholder varer	Bemærkninger
2	1123 120 0606	Karburator C1Q-S84H	1	3 - 19, 21 - 25, 28, 30, 33 - 39, 41 - 44	Letstartudførelse
3	1123 121 5401	Ventilmundstykke	1		
4	1125 122 4200	Klemstykke	1		
5	Z000 018 Z000	Indsugningsnål	1		
6	1129 122 3001	Fjeder	1		
7	1125 121 5000	Indstrømningsreguleringsarm	1		
8	1120 121 9200	Aksel	1		
9	1120 122 6600	Kraveskrue	1		
10	1123 129 0901	Reguleringstætning	1		
11	1123 121 4700	Reguleringsmembran	1		
12	1123 121 0801	Afslutningsdæksel	1		
13	4132 122 6600	Kraveskrue	2		
14	1123 121 7800	Si	1		
15	1129 121 4800	Pumpemembran	1		
16	1123 129 0905	Pumpetætning	1		
17	1123 121 0800	Afslutningsdæksel	1		
18	1120 122 7800	Skrue m. linsehoved	1		
19	1123 122 3000	Fjeder	1		
20	1123 120 7103	Spjældaksel med arm	1		
21	1123 121 3303	Gasspjæld	1		
22	1125 122 9001	Låseskive	1		
23	1123 122 6200	Tomgangshastighedsskrue	1		
24	1129 122 6802	Tomgangsskrue	1		
25	Z000 030 Z045	Hovedskrue	1		
26	1123 122 6701	Hovedskrue	1		
27	4229 121 2701	Kappe	1		

Karburator C1QS84, C1Q-100335

#	Delnummer	Beskrivelse	Mængde	Indeholder varer	Bemærkninger
28	1123 121 2700	Kappe	1		
29	1129 121 2701	Kappe	1		
30	1123 120 7200	Chokeraksel med arm	1		
31	1123 122 3203	Torsionsfjeder	1		
32	1132 121 2901	Chokerspjæld	1		
33	1120 122 7400	Rundhovedbolt	1		
34	1125 122 9002	Låsering	1		
35	1125 122 7403	Rundhovedbolt	1		
	1123 120 9701	Pumpestempelsæt	1	36 - 39	
	1139 120 9702	Pumpestempelsæt	1	36 - 39	
36		Pumpestempel	1		
37		Pakningsring	1		
38		Fjeder	1		
39	1132 121 7800	Si	1		
41	1132 121 5600	Fast dyse 0.48	1		
42	1123 120 7102	Spjældaksel med arm	1		Letstartudførelse
43	1123 122 3202	Torsionsfjeder	1		Letstartudførelse
44	1123 121 2904	Chokerspjæld	1		Letstartudførelse
45	1123 123 7507	Gennemføring	1		
	1123 007 1060	Sæt karburatordele	1	10, 11, 15, 16	

Karburator WT-215, WT-286 (17.2003)

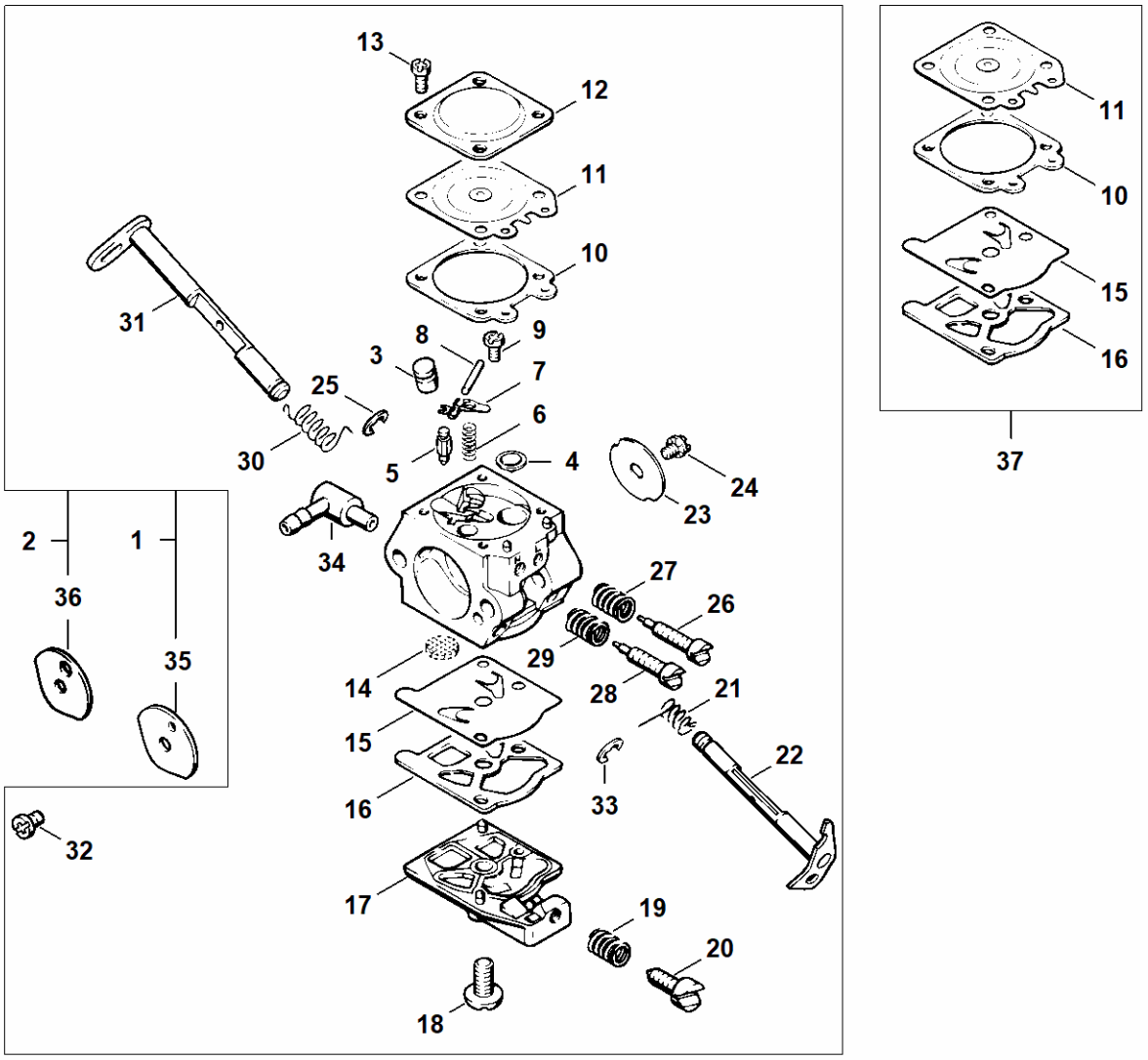

1123-GET-0098
AO

Karburator WT-215, WT-286 (17.2003)

#	Delnummer	Beskrivelse	Mængde	Indeholder varer	Bemærkninger
1	1123 120 0605	Karburator WT-215	1	3 - 35	
2	1123 120 0615	Karburator WT-286B	1	3 - 34, 36	Letstartudførelse
3	1115 121 5401	Ventilmundstykke	1		
4	4117 122 9402	Prop	1		
5	4116 121 5100	Indsugningsnål	1		
6	1120 122 3001	Fjeder	1		
7	1113 121 5000	Indstrømningsreguleringsarm	1		
8	1113 121 9200	Aksel	1		
9	1114 122 7400	Rundhovedbolt	1		
10	1120 129 0900	Pakning	1		
11	1113 121 4705	Reguleringsmembran	1		
12	1113 121 0800	Afslutningsdæksel	1		
13	1106 122 7400	Rundhovedbolt	4		
14	1114 121 7800	Si	1		
15	1121 121 4801	Pumpemembran	1		
16	1120 129 0905	Pakning	1		
17	1123 121 0802	Afslutningsdæksel	1		
18	1114 122 7100	Skrue	1		
19	4117 122 3006	Fjeder	1		
20	1123 122 6201	Tomgangshastighedsskrue	1		
21	1113 122 3205	Torsionsfjeder	1		
22	1123 120 7101	Spjældaksel med arm	1		
23	1123 121 3301	Gasspjæld	1		
24	1115 122 7400	Rundhovedbolt	1		
25	1117 122 9000	Låseskive	1		
26	1123 122 6801	Tomgangsskrue	1		
27	1115 122 3002	Fjeder	1		

Karburator WT-215, WT-286 (17.2003)

#	Delnummer	Beskrivelse	Mængde	Indeholder varer	Bemærkninger
28	1118 122 6700	Hovedskrue	1		
29	4117 122 3007	Fjeder	1		
30	1123 122 3201	Torsionsfjeder	1		
31	1123 120 7201	Chokeraksel med arm	1		
32	1110 122 7400	Rundhovedbolt	1		
33	1123 122 9000	Låseskive	1		
34	1123 122 3900	Vinkelstuds	1		
35	1123 121 2901	Chokerspjæld	1		
36	1123 121 2902	Chokerspjæld	1		Letstartudførelse
37	1123 007 1061	Sæt karburatordele	1	10, 11, 15, 16	

Værktøj, Tilbehør

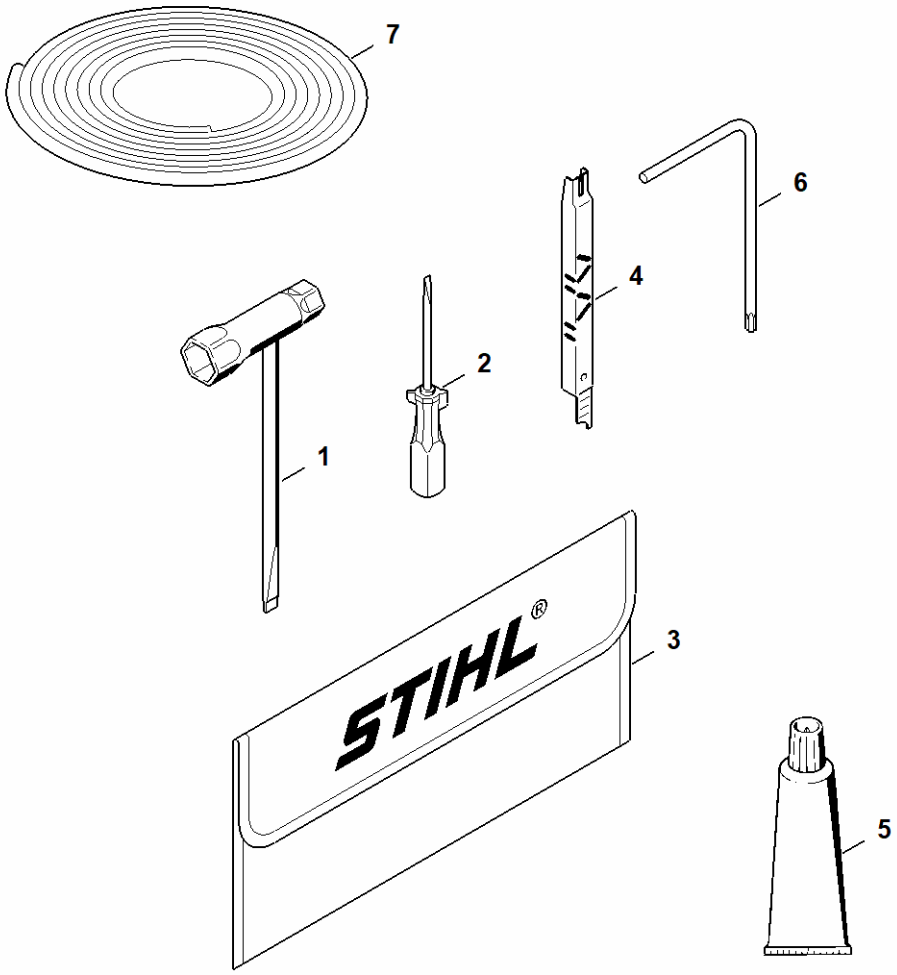

1123-GET-0102
AO

Værktøj, Tilbehør

#	Delnummer	Beskrivelse	Mængde	Indeholder varer	Bemærkninger
1	1129 890 3401	Kombinøgle	1		
2	0000 890 2300	Skruetrækker	1		
3	0000 891 0810	Værktøjstaske	1		
4	1110 893 4000	Filelære	1		
5	0783 830 2000	Tætningsmiddel Dirko HT rød	1		
6	0812 370 1000	Skruetrækker T27x120x70	1		
7	0751 010 1110	Ledning 10 m	1		

Maskinnummer

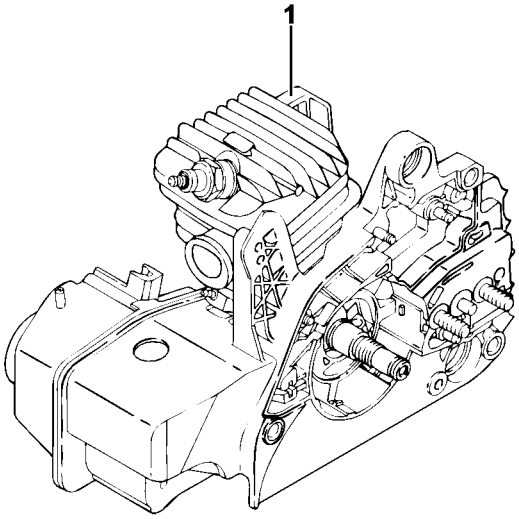

531ET009 SC

Maskinnummer

#	Delnummer	Beskrivelse	Mængde	Indeholder varer	Bemærkninger
1		Maskinnummerets position	1		

Hjælpe- og driftstoffer

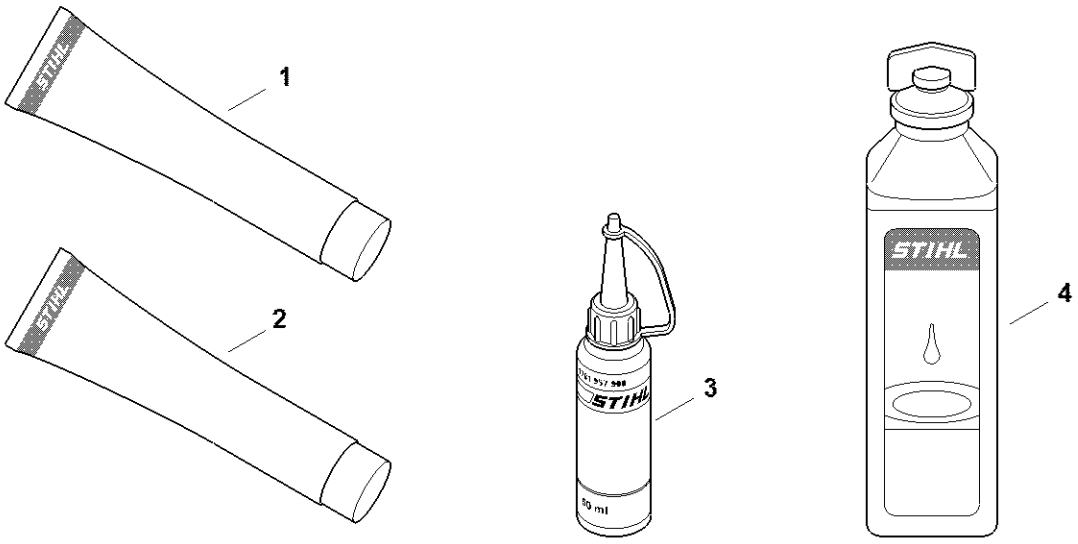

0000-GET-0169-A0

Hjælpe- og driftstoffer

#	Delnummer	Beskrivelse	Mængde	Indeholder varer	Bemærkninger
1	0781 120 1021	Multifunktionelt fedt (rør 40 g)	1		
1	0781 120 1021	Multifunktionelt fedt (rør 40 g)	1		
1	0781 120 1109	Multifedt (Tube 80 g)	1		
1	0781 120 1109	Multifedt (Tube 80 g)	1		
1	0781 120 1110	Universalfedt 225 g	1		
1	0781 120 1110	Universalfedt 225 g	1		
2	0783 830 2000	Tætningsmiddel Dirko HT rød	1		
2	0783 830 2000	Tætningsmiddel Dirko HT rød	1		
3	0781 957 9000	Smørevæske OH 723	1		
3	0781 957 9000	Smørevæske OH 723	1		
4	0781 319 8401	HP 100ml	1		
4	0781 319 8052	Totaktsolie 100 ml hp super	1		
4	0781 319 8060	Hp ultra motorolie 100 ml	1		

false