MSE 250 C-Q

Reservedelsliste
08.10.2026
Denmark, dansk

Indholdsfortegnelse

Elmotor, Motorhus 2
Elmotor, Motorhus USA, CDN 4
Håndbeskytter, Håndtagsrør 6
Håndtagshus, Olietank 8
Oliepumpe, Kædedrev 10
Kædedrevsdæksel, Værktøj 13
Maskinnummer 15
Tilspændingsmomenter 17
Hjælpe- og driftstoffer 19

Elmotor, Motorhus

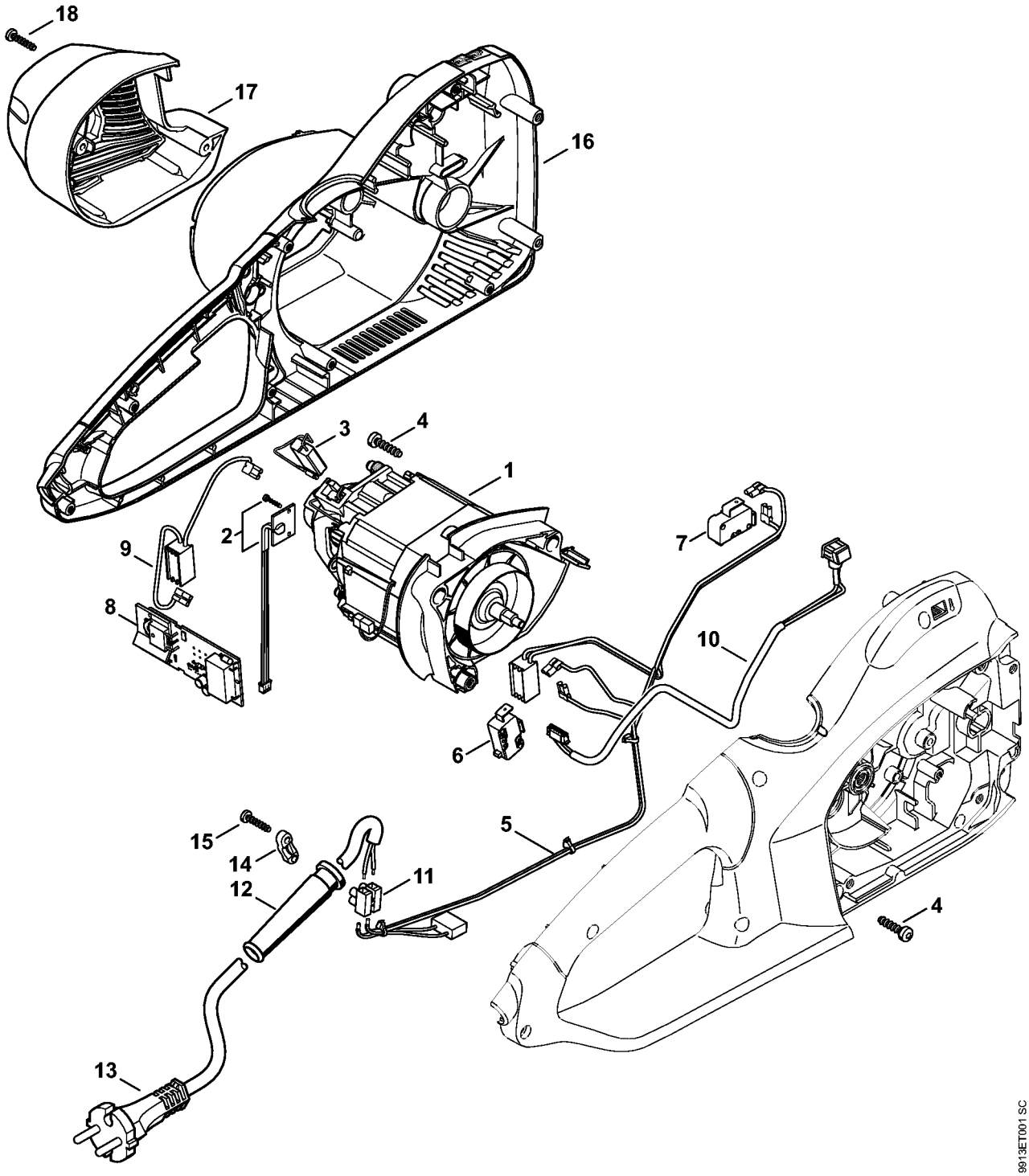

Elmotor, Motorhus

#	Delnummer	Beskrivelse	Mængde	Indeholder varer	Bemærkninger
1	1210 600 0201	Elmotor 230 V/50 Hz	1	2, 3	
2	1210 400 9100	Hall-sensor	1		
3	1210 600 2702	Sæt kulbørster	1		
4	9074 477 4128	Skrue IS-P5x20	3		
5	1209 440 3002	Kabelbundt 230 V	1	6, 7	
6	1209 435 0300	Afbryder	1		
7	1209 435 0302	Afbryder	1		
8	1210 430 1401	Elektronikmodul	1		
9	1209 440 3011	Kabelbundt 230 V	1		
10	1209 440 3012	Kabelbundt 230 V	1		
11		Kronemuffe	1		
12	1204 431 2400	Kabelværn	1		
13	1209 440 2012	Tilslutningsledning Europa 4 m	1		
14	1204 431 2500	Kabelspænde	1		
15	9074 478 3075	Cylinderskrue IS P4x19	2		
16	1210 602 1200	Motorhus	1		
17	1210 602 0400	Afskærmning	1		
18	9074 478 3075	Cylinderskrue IS P4x19	3		

Elmotor, Motorhus USA, CDN

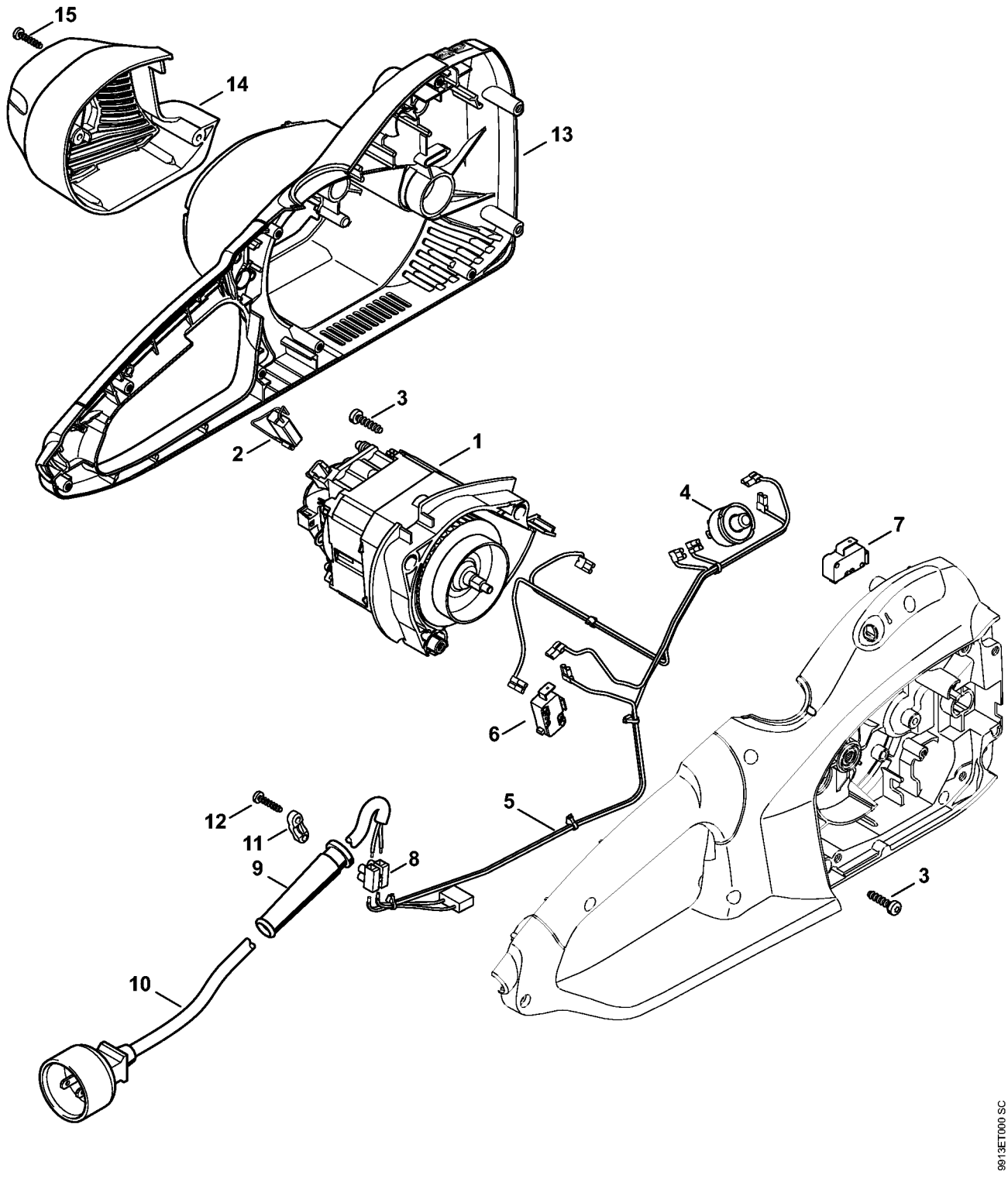

Elmotor, Motorhus USA, CDN

#	Delnummer	Beskrivelse	Mængde	Indeholder varer	Bemærkninger
1	1209 600 0213	Elmotor 120 V/60 Hz	1	2	
2	1209 600 2702	Sæt kulbørster	1		
3	9074 477 4128	Skrue IS-P5x20	3		
4	1209 435 1206	Overstrømsafbryder 120 V	1		
5	1209 440 3003	Kabelbundt 120 V	1	6, 7	
6	1209 435 0300	Afbryder	1		
7	1209 435 0302	Afbryder	1		
8		Kronemuffe	1		
9	1204 431 2400	Kabelværn	1		
10	1209 440 2011	Tilslutningsledning USA, CDN	1		
11	1204 431 2500	Kabelspænde	1		
12	9074 478 3075	Cylinderskrue IS P4x19	2		
13	1210 602 1200	Motorhus	1		
14	1210 602 0400	Afskærmning	1		
15	9074 478 3075	Cylinderskrue IS P4x19	3		

Håndbeskytter, Håndtagsrør

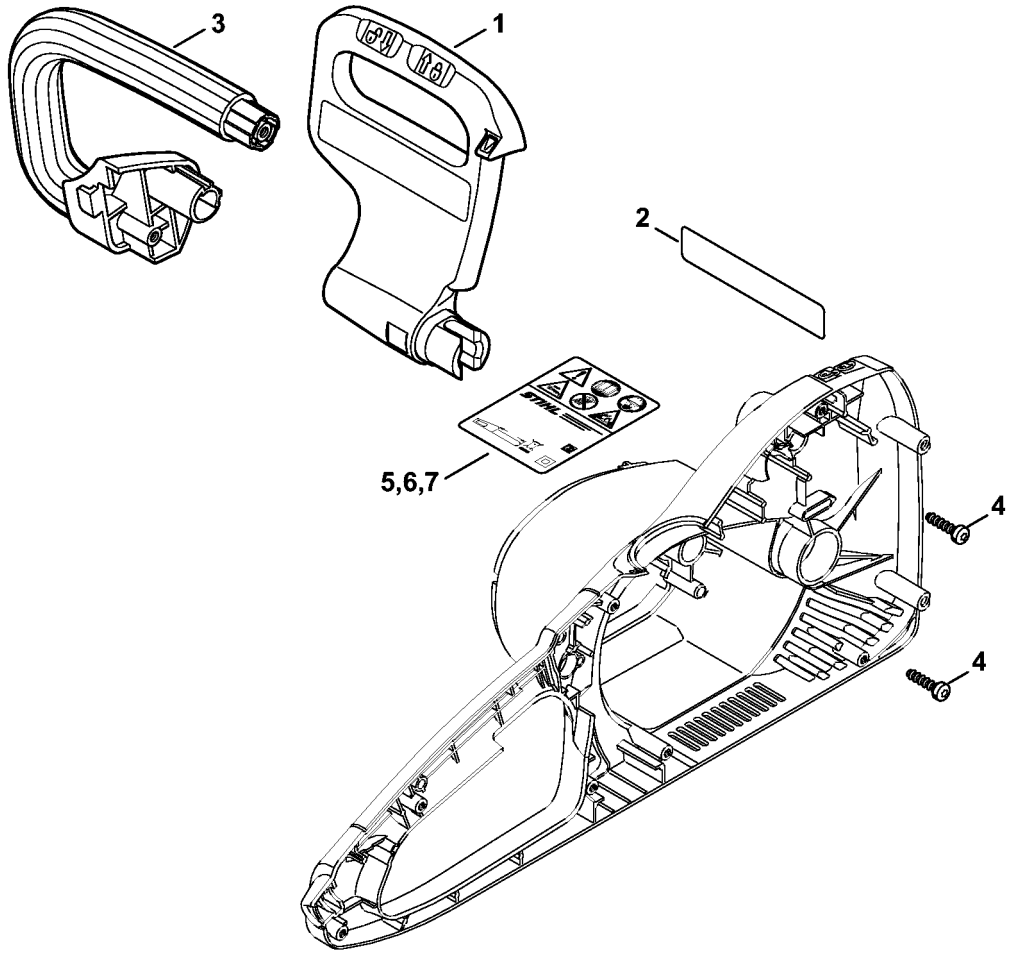

Håndbeskytter, Håndtagsrør

#	Delnummer	Beskrivelse	Mængde	Indeholder varer	Bemærkninger
1	1209 792 9101	Håndbeskytter	1		
2	1210 967 3400	Henvisningsskilt	1		USA, CDN
3	1209 791 1701	Håndtagsrør	1		
4	9074 477 4128	Skrue IS-P5x20	2		
5	1210 967 1800	Typeskilt 230 V/50 Hz, 2,5 kW	1		
6	1210 967 1801	Typeskilt 120 V/60 Hz, 1,8 kW	1		USA
7	1210 967 1802	Typeskilt 120 V/60 Hz, 1,8 kW	1		CDN

Håndtagshus, Olietank

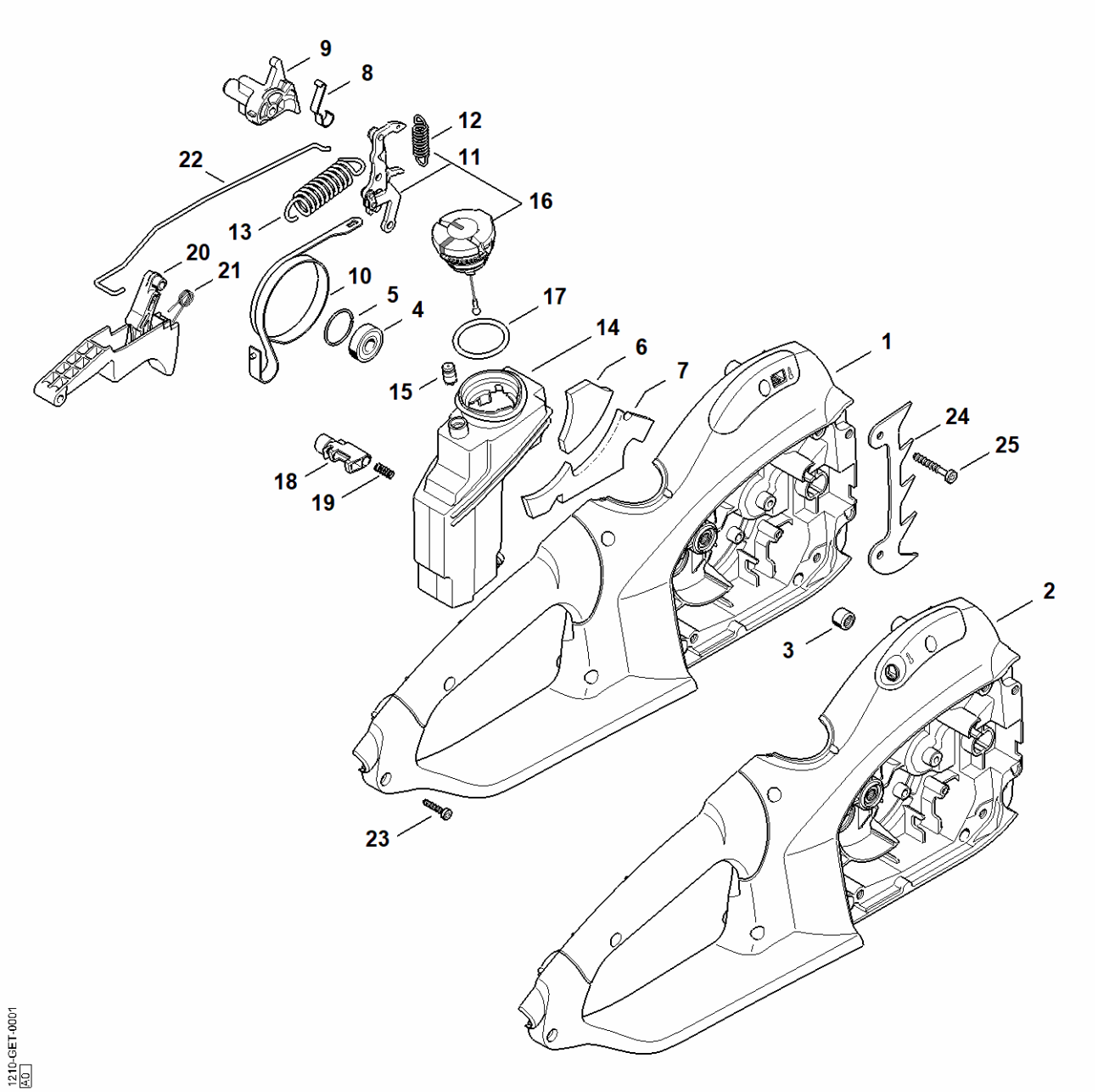

Håndtagshus, Olietank

#	Delnummer	Beskrivelse	Mængde	Indeholder varer	Bemærkninger
1	1210 790 1002	Håndtagshus	1	3 - 5	
2	1210 790 1003	Håndtagshus	1	3 - 5	USA, CDN
3	9513 003 1920	Nålebøsning 8x12x10	1		
4	9503 003 9870	Kugleleje 609-2Z	1		
5	9463 650 2400	Fjederring C24x1,5	1		
6	1209 706 3200	Isoleringsindlæg	1		
7	1209 706 3201	Isoleringsindlæg	1		
8	1123 162 7800	Bladfjeder	1		
9	1209 162 3200	Medbringer	1		
10	1209 160 5401	Bremsebånd	1		
11	1209 160 5001	Arm	1		
12	1209 162 7901	Trækfjeder	1		
13	1209 162 7900	Trækfjeder	1		
14	1209 350 4401	Olietank	1	15	
15	1128 640 9100	Ventil	1		
16	0000 350 0534	Tanklåg	1	17	
17	9645 948 7734	O-ring 25x3,5	1		
18	1209 435 7800	Låseknap	1		
19	0000 997 2002	Trykfjeder	1		
20	1209 430 2100	Kontaktarm	1	21	
21		Torsionsfjeder	1		
22	1209 162 1501	Bremsestangsystem	1		
23	9074 478 3075	Cylinderskrue IS P4x19	7		
24	1128 664 0500	Barkstød	1		
25	9074 478 4145	Skrue IS-P5x32	2		

Oliepumpe, Kædedrev

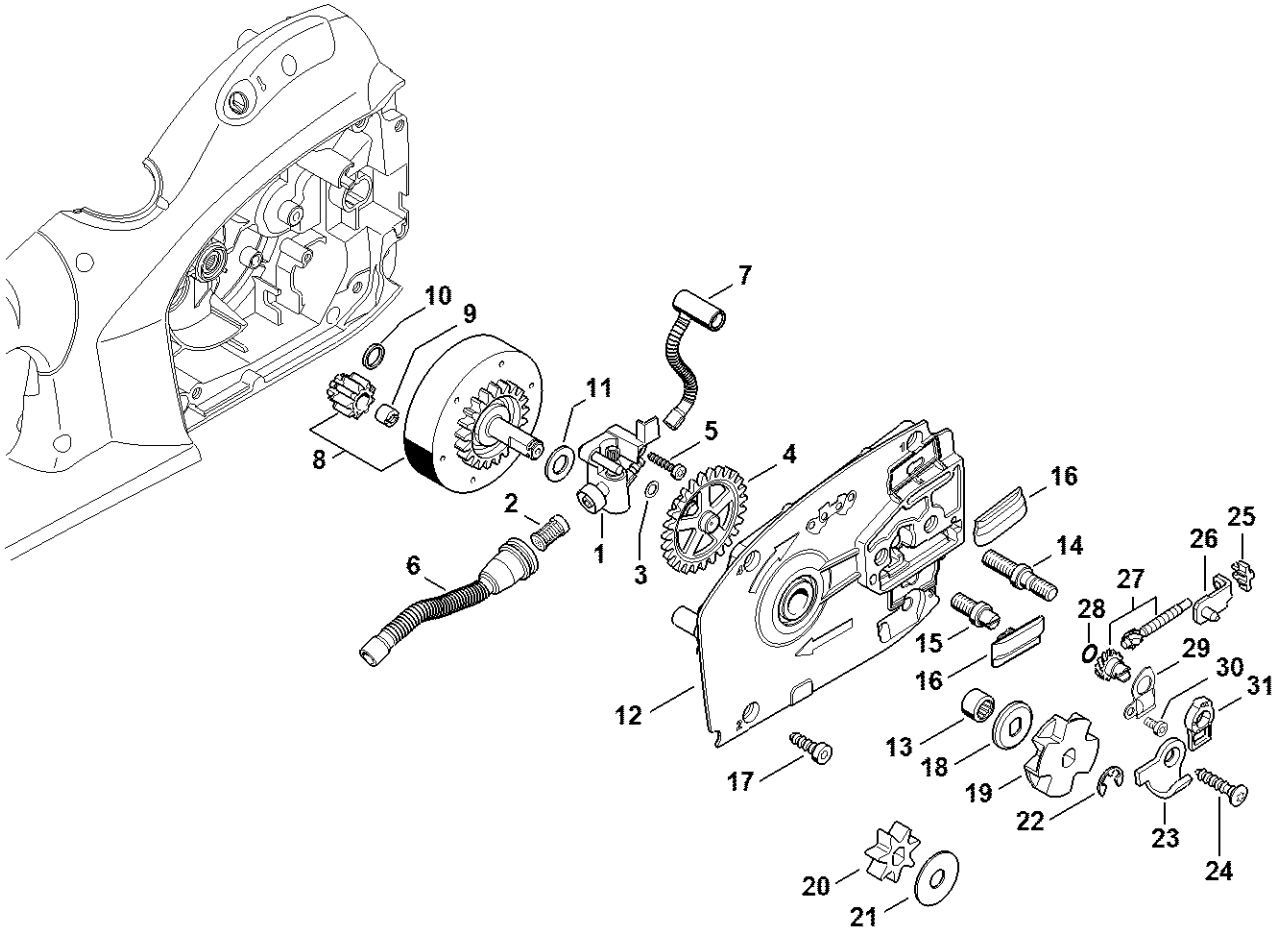

1210-GET-0000-A0

Oliepumpe, Kædedrev

#	Delnummer	Beskrivelse	Mængde	Indeholder varer	Bemærkninger
1	1209 640 3202	Oliepumpe	1	2, 3	
2	1117 647 6801	Si	1		
3	0000 958 0504	Skive	1		
4	1209 647 1800	Tandhjul	1		
5	9074 478 3075	Cylinderskrue IS P4x19	1		
6	1209 647 4000	Olieslange	1		
7	1210 647 4000	Olieslange	1		
8	1209 640 7500	Tandhjul	1	9 - 11	
9	1206 642 7600	Kærvmøtrik	1		
10	1209 642 7800	Skive	1		
11	1206 642 7801	Skive	1		
12	1210 640 8400	Lejeplade	1	13 - 16	
13	9513 003 2280	Nålebøsning 10x14x10	1		
14	1110 664 2400	Kraveskrue	1		
15	1121 664 2400	Kraveskrue	1		
16	1121 648 6610	Glideliste	2		
17	9074 478 4425	Cylinderskrue IS P6x19	3		
18	1206 642 7810	Skive	1		
19	1210 642 1202	Kædedrev 3/8" 8T	1		
20	1210 642 1200	Kædedrev 3/8" 7T	1		USA, CDN
21	0000 958 0506	Skive	1		
22	9460 624 0801	Låseskive 8x1,3	1		
23	1141 656 7700	Kædefanger	1		
24	9074 477 4438	Skrue IS-P6x30	1		
25	1125 664 1400	Trykstykke	1		
26	1125 640 1900	Spændeskyder	1		
27	1125 007 1021	Sæt tandhjul/spændeskrue	1	28	

Oliepumpe, Kædedrev

#	Delnummer	Beskrivelse	Mængde	Indeholder varer	Bemærkninger
28	9646 945 0490	O-ring 7x1,5	1		
29	1122 664 2200	Afskærmningsplade	1		
30	9022 313 0633	Skrue IS-M4x8	1		
31	1122 664 4500	Støtte	1		

Kædedrevsdæksel, Værktøj

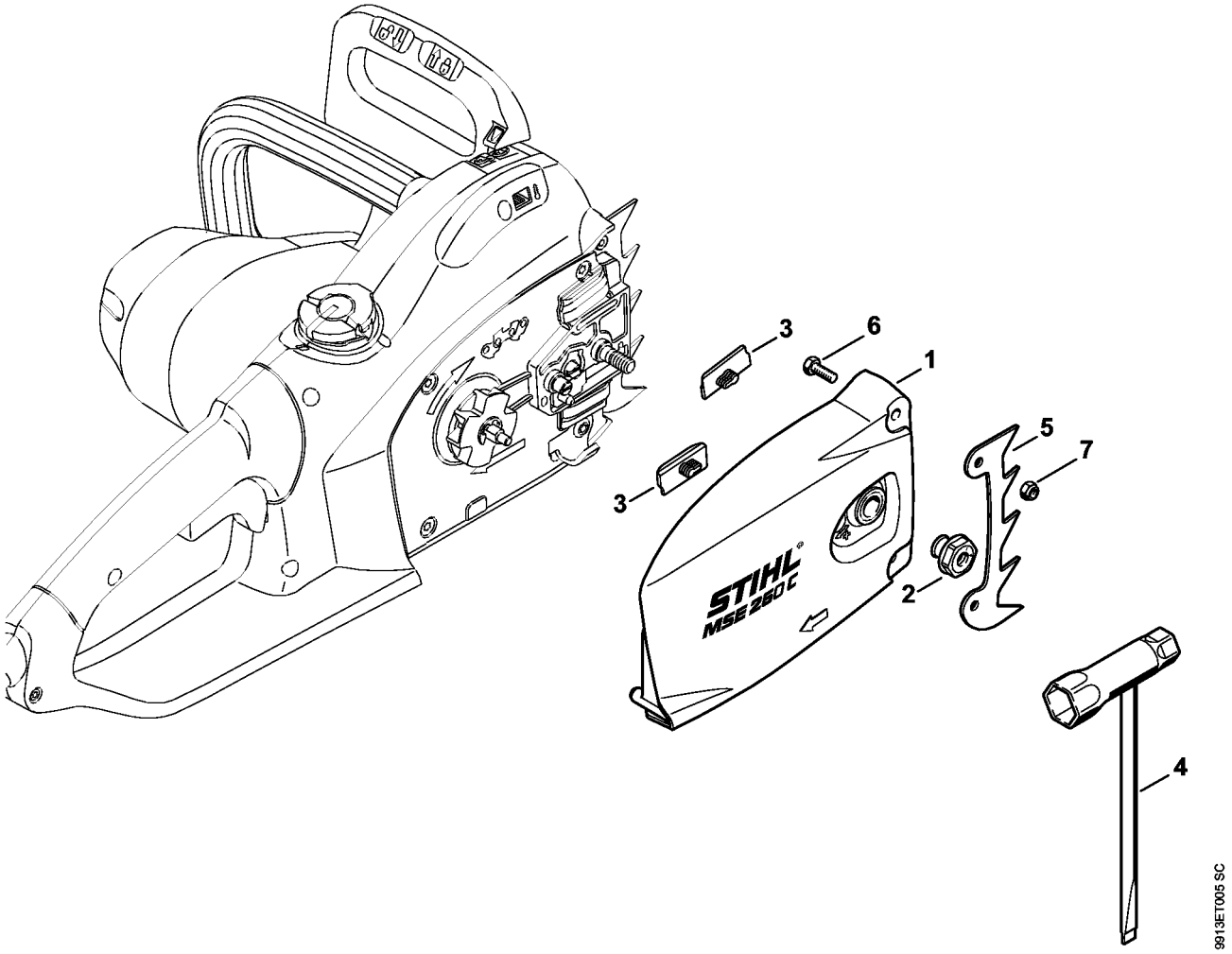

Kædedrevsdæksel, Værktøj

#	Delnummer	Beskrivelse	Mængde	Indeholder varer	Bemærkninger
1	1210 640 1700	Kædedrevsdæksel	1	2, 3	
2	0000 995 0806	Brystmøtrik M8	1		
3	1121 648 6610	Glideliste	2		
4	1129 890 3401	Kombinøgle	1		
	1207 660 0800	Barkstød	1	5 - 7	
5	1128 664 0500	Barkstød	1		
6	9008 345 0960	Skrue M5x12	2		
7	9214 320 0700	Låsemøtrik M5	2		

Maskinnummer

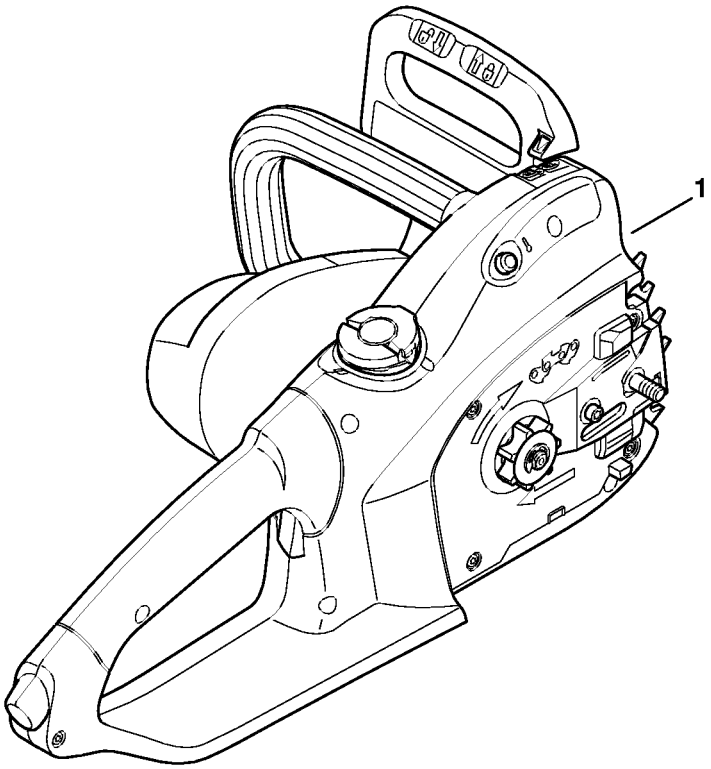

9931ET006 SC

Maskinnummer

#	Delnummer	Beskrivelse	Mængde	Indeholder varer	Bemærkninger
1		Maskinnummerets position	1		

Tilspændingsmomenter

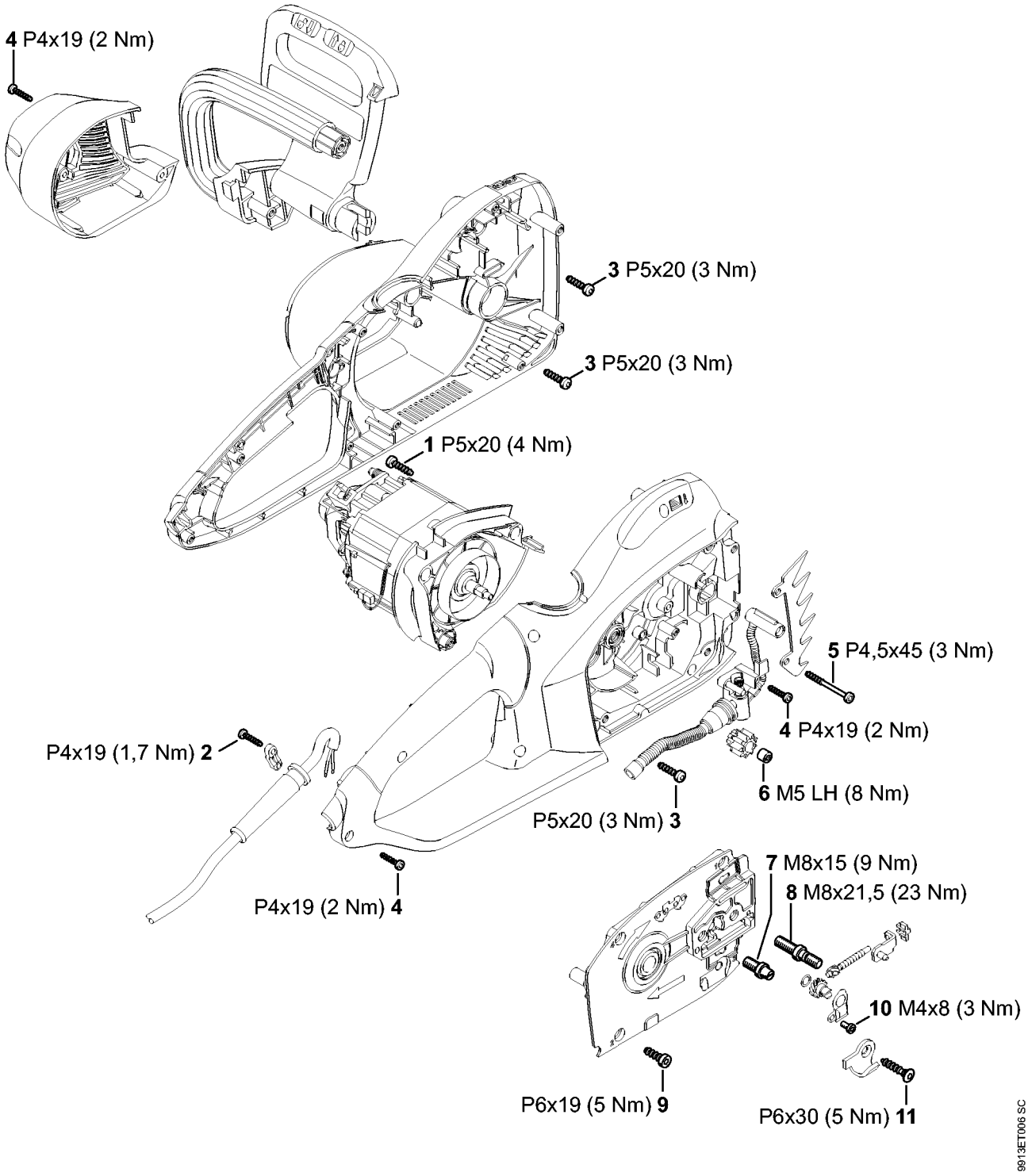

Tilspændingsmomenter

#	Delnummer	Beskrivelse	Mængde	Indeholder varer	Bemærkninger
1	9074 477 4128	Skrue IS-P5x20	2		
2	9074 478 3075	Cylinderskrue IS P4x19	2		
3	9074 477 4128	Skrue IS-P5x20	1		
4	9074 478 3075	Cylinderskrue IS P4x19	10		
5	9074 478 3525	Skrue IS-P4,5x45	2		
6	1206 642 7600	Kærvmøtrik	1		Middelfast skruesikring
7	1121 664 2400	Kraveskrue	1		Middelfast skruesikring
8	1110 664 2400	Kraveskrue	1		Middelfast skruesikring
9	9074 478 4425	Cylinderskrue IS P6x19	3		
10	9022 313 0633	Skrue IS-M4x8	1		
11	9074 477 4438	Skrue IS-P6x30	1		

Hjælpe- og driftstoffer

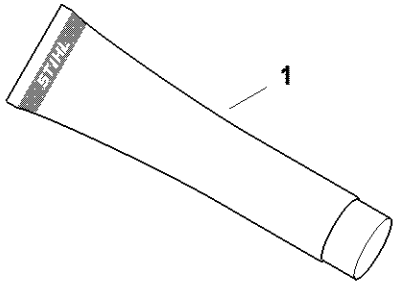

0000-GET-0157-A0

Hjælpe- og driftstoffer

#	Delnummer	Beskrivelse	Mængde	Indeholder varer	Bemærkninger
1	0781 120 1021	Multifunktionelt fedt (rør 40 g)	1		
1	0781 120 1021	Multifunktionelt fedt (rør 40 g)	1		
1	0781 120 1021	Multifunktionelt fedt (rør 40 g)	1		
1	0781 120 1021	Multifunktionelt fedt (rør 40 g)	1		
1	0781 120 1109	Multifedt (Tube 80 g)	1		
1	0781 120 1109	Multifedt (Tube 80 g)	1		
1	0781 120 1109	Multifedt (Tube 80 g)	1		
1	0781 120 1109	Multifedt (Tube 80 g)	1		
1	0781 120 1110	Universalfedt 225 g	1		
1	0781 120 1110	Universalfedt 225 g	1		
1	0781 120 1110	Universalfedt 225 g	1		
1	0781 120 1110	Universalfedt 225 g	1		
1	0781 516 1004	Electric Gear Grease 80 g	1		
1	0781 516 1004	Electric Gear Grease 80 g	1		

false