MSE 210 C-BQ

Reservedelsliste
08.10.2026
Denmark, dansk

Indholdsfortegnelse

MSE 170 C, 190 C, 210 C: Elmotor, Motorhus 2
Håndbeskytter, Håndtagsrør 4
Håndtagshus, Olietank 6
Oliepumpe, Kædedrev 8
Kædedrevsdæksel, Værktøj 10
Maskinnummer 12
Tilspændingsmomenter 14
Hjælpe- og driftstoffer 16

MSE 170 C, 190 C, 210 C: Elmotor, Motorhus

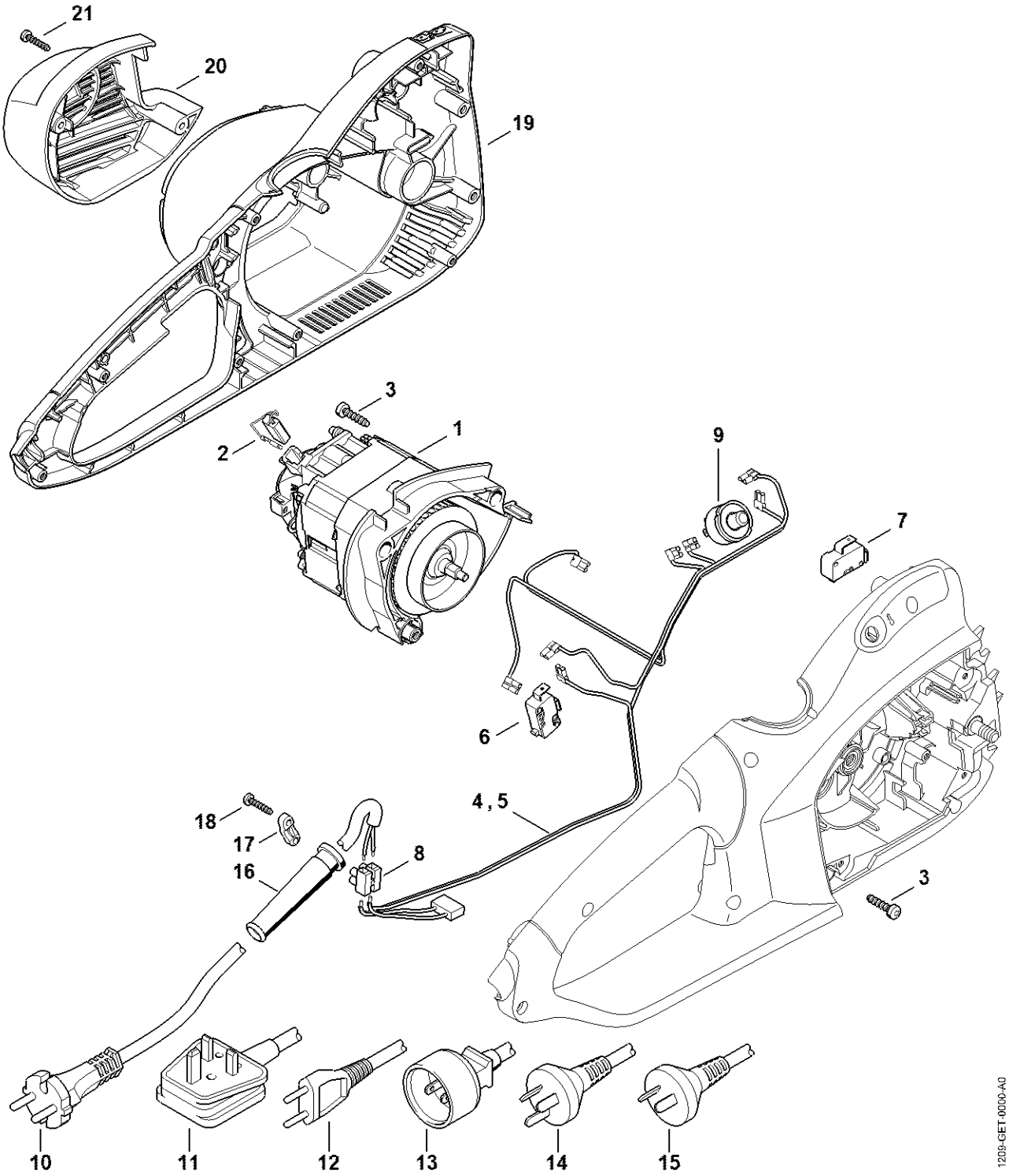

MSE 170 C, 190 C, 210 C: Elmotor, Motorhus

#	Delnummer	Beskrivelse	Mængde	Indeholder varer	Bemærkninger
1	1209 600 0209	Elmotor 230 V/50 Hz	1	2	
2	1209 600 2702	Sæt kulbørster	1		
3	9074 477 4128	Skrue IS-P5x20	3		
4	1209 440 3000	Kabelbundt 230 V	1	6 - 8	
5	1209 440 3003	Kabelbundt 120 V	1	6 - 8	
6	1209 435 0300	Afbryder	1		
7	1209 435 0302	Afbryder	1		
8		Kronemuffe	1		
9	1209 435 1202	Overstrømsafbryder 230 V	1		
9	1209 435 1206	Overstrømsafbryder 120 V	1		
16	1204 431 2400	Kabelværn	1		
17	1204 431 2500	Kabelspænde	1		USA, CDN, BR, J
18	9074 478 3075	Cylinderskrue IS P4x19	2		USA, CDN, BR, J
19	1209 602 1202	Motorhus	1		
20	1209 602 0401	Afskærmning	1		
21	9074 478 3075	Cylinderskrue IS P4x19	2		

Håndbeskytter, Håndtagsrør

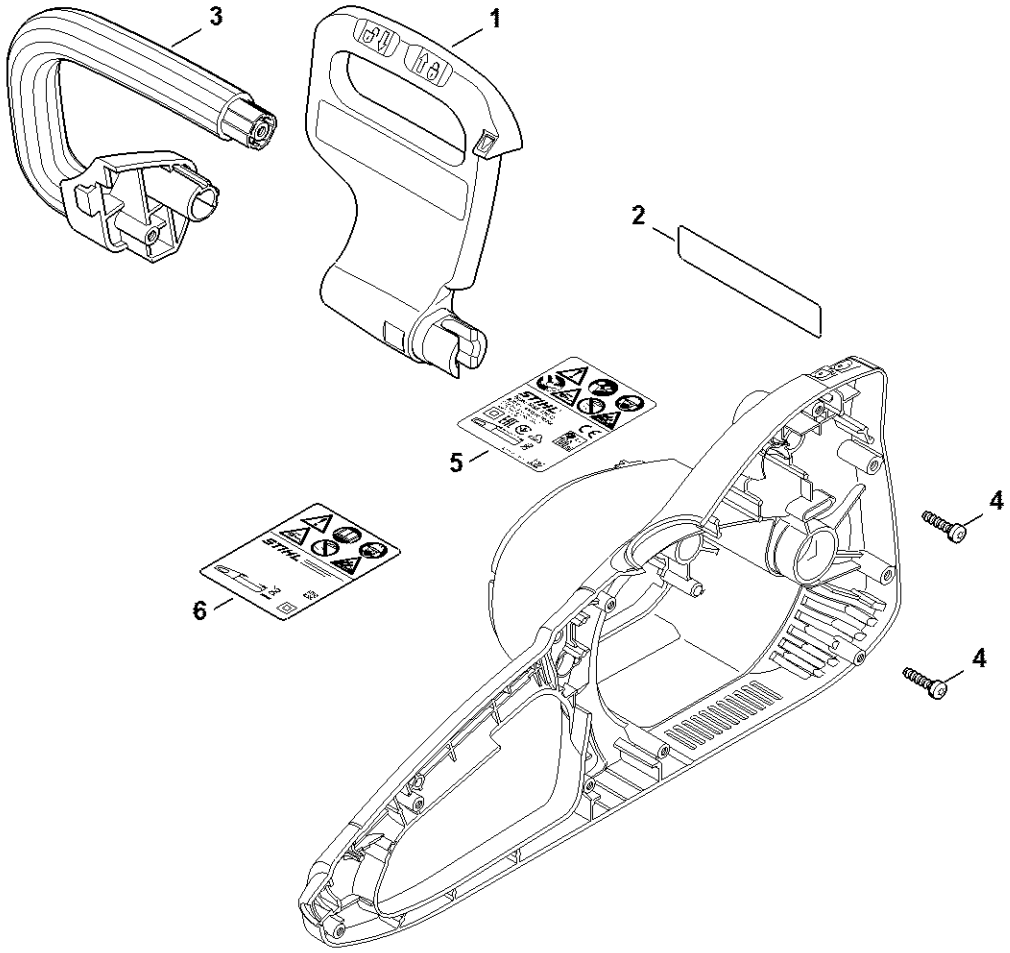

1209-GET-0001-A0

Håndbeskytter, Håndtagsrør

#	Delnummer	Beskrivelse	Mængde	Indeholder varer	Bemærkninger
1	1209 792 9101	Håndbeskytter	1		
2	1209 967 3402	Henvisningsskilt	1		USA
3	1209 791 1701	Håndtagsrør	1		
4	9074 477 4128	Skrue IS-P5x20	2		

Håndtagshus, Olietank

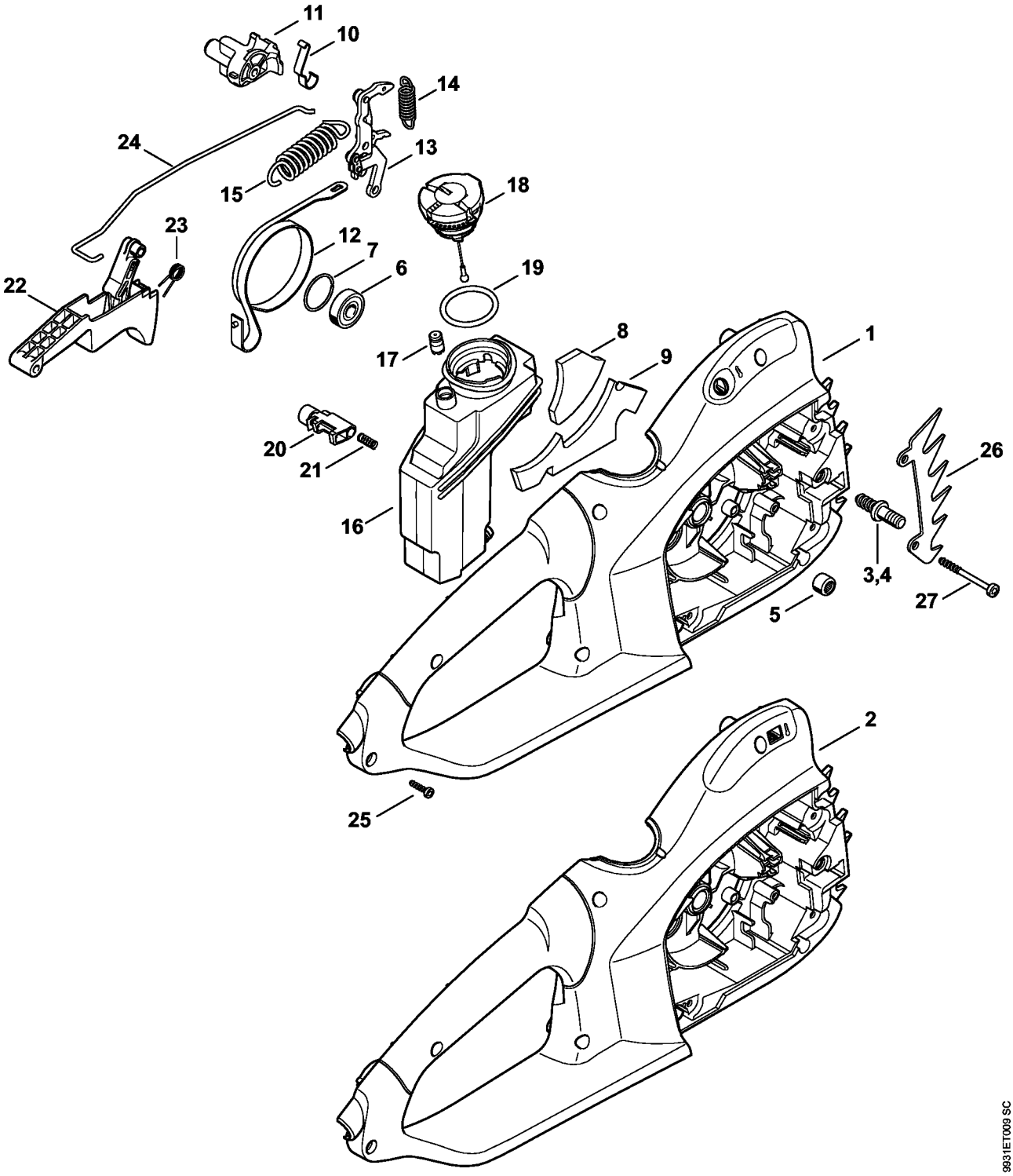

Håndtagshus, Olietank

#	Delnummer	Beskrivelse	Mængde	Indeholder varer	Bemærkninger
1	1209 790 1005	Håndtagshus	1	3, 5 - 7	
3	1123 664 2400	Kraveskrue	1		
4	1123 664 2405	Kraveskrue D9/D9/M8	1		
5	9513 003 1920	Nålebøsning 8x12x10	1		
6	9503 003 9870	Kugleleje 609-2Z	1		
7	9463 650 2400	Fjederring C24x1,5	1		
8	1209 706 3200	Isoleringsindlæg	1		
9	1209 706 3201	Isoleringsindlæg	1		
10	1123 162 7800	Bladfjeder	1		
11	1209 162 3200	Medbringer	1		
12	1209 160 5401	Bremsebånd	1		
13	1209 160 5001	Arm	1		
14	1209 162 7901	Trækfjeder	1		
15	1209 162 7900	Trækfjeder	1		
16	1209 350 4401	Olietank	1	17	
17	1128 640 9100	Ventil	1		
18	0000 350 0534	Tanklåg	1	19	
19	9645 948 7734	O-ring 25x3,5	1		
20	1209 435 7800	Låseknap	1		
21	0000 997 2002	Trykfjeder	1		
22	1209 430 2100	Kontaktarm	1	23	
23		Torsionsfjeder	1		
24	1209 162 1501	Bremsestangsystem	1		
25	9074 478 3075	Cylinderskrue IS P4x19	7		
26	1209 664 0500	Barkstød	1		
27	9074 478 3525	Skrue IS-P4,5x45	1		

Oliepumpe, Kædedrev

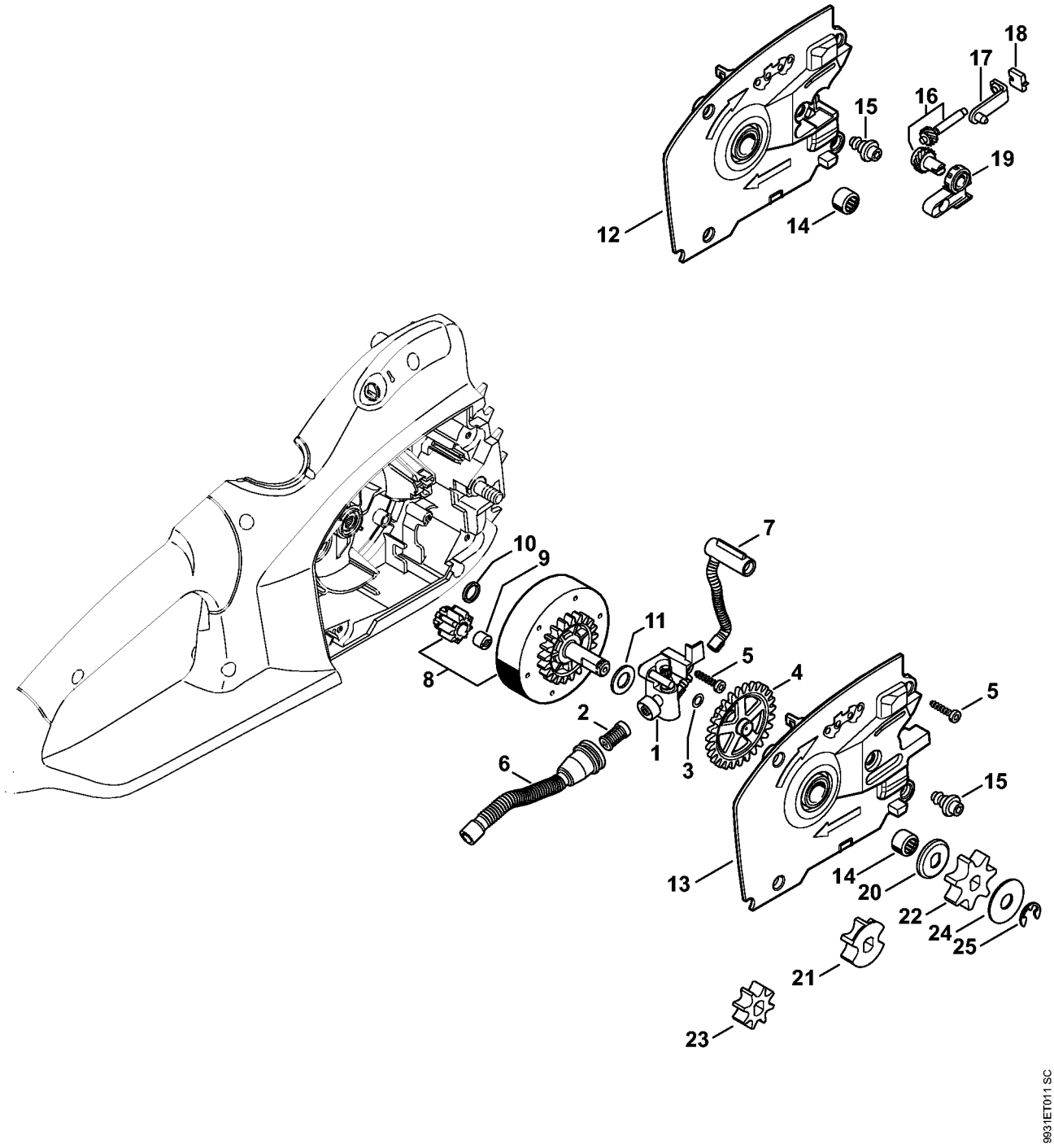

Oliepumpe, Kædedrev

#	Delnummer	Beskrivelse	Mængde	Indeholder varer	Bemærkninger
1	1209 640 3202	Oliepumpe	1	2, 3	
2	1117 647 6801	Si	1		
3	0000 958 0504	Skive	1		
4	1209 647 1800	Tandhjul	1		
5	9074 478 3075	Cylinderskrue IS P4x19	5		
6	1209 647 4000	Olieslange	1		
7	1209 647 4001	Olieslange	1		
8	1209 640 7500	Tandhjul	1	9 - 11	
9	1206 642 7600	Kærvmøtrik	1		
10	1209 642 7800	Skive	1		
11	1206 642 7801	Skive	1		
13	1209 640 8402	Lejeplade	1	14, 15	
14	9513 003 2280	Nålebøsning 10x14x10	1		
15	1208 664 2400	Kraveskrue	1		
20	1206 642 7810	Skive	1		
22	1206 642 1301	Kædedrev 3/8" Picco 7T	1		
24	0000 958 0506	Skive	1		
25	9460 624 0801	Låseskive 8x1,3	1		

Kædedrevsdæksel, Værktøj

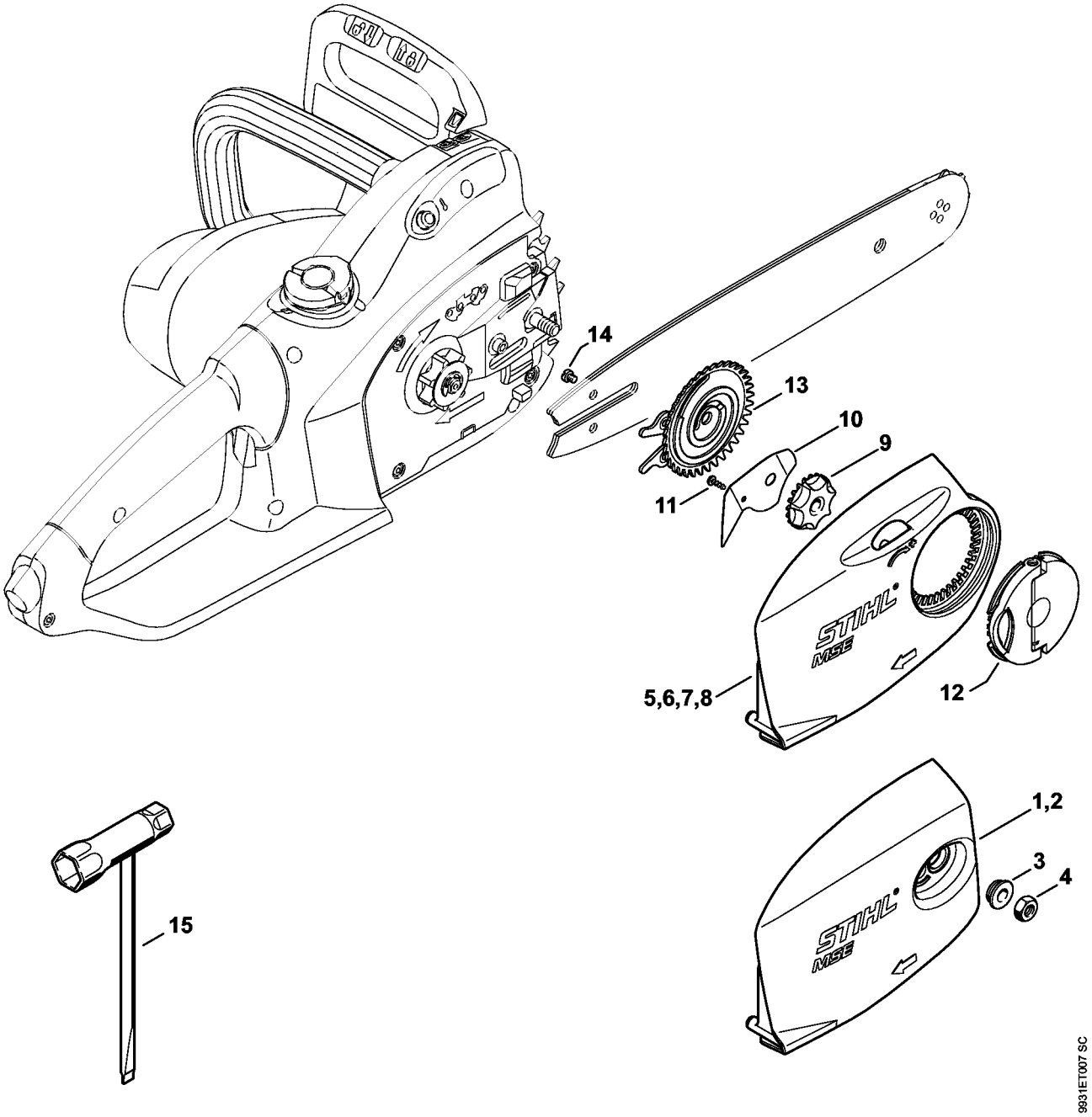

Kædedrevsdæksel, Værktøj

#	Delnummer	Beskrivelse	Mængde	Indeholder varer	Bemærkninger
7	1209 640 1705	Kædedrevsdæksel MSE 210 C	1	9 - 12	
9	1123 648 2202	Spændehjul	1		
10	1208 648 3800	Afskærmningsplade	1		
11	9104 003 8600	Skrue P3x10	1		
12	1121 660 1000	Vingemøtrik	1		
13	1123 660 3001	Fjederskive	1	14	
14	9041 319 0600	Skrue M4x5	1		

Maskinnummer

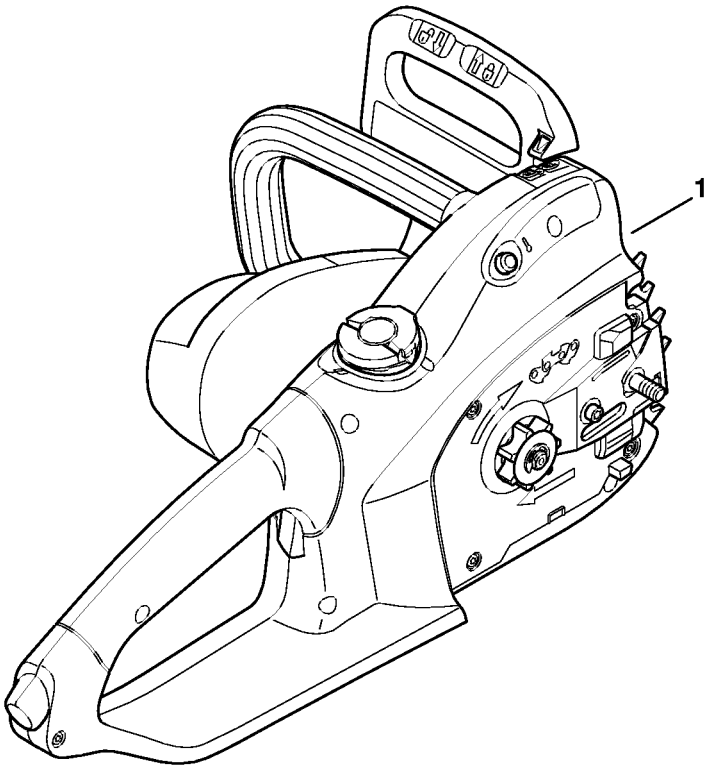

9931ET006 SC

Maskinnummer

#	Delnummer	Beskrivelse	Mængde	Indeholder varer	Bemærkninger
1		Maskinnummerets position	1		

Tilspændingsmomenter

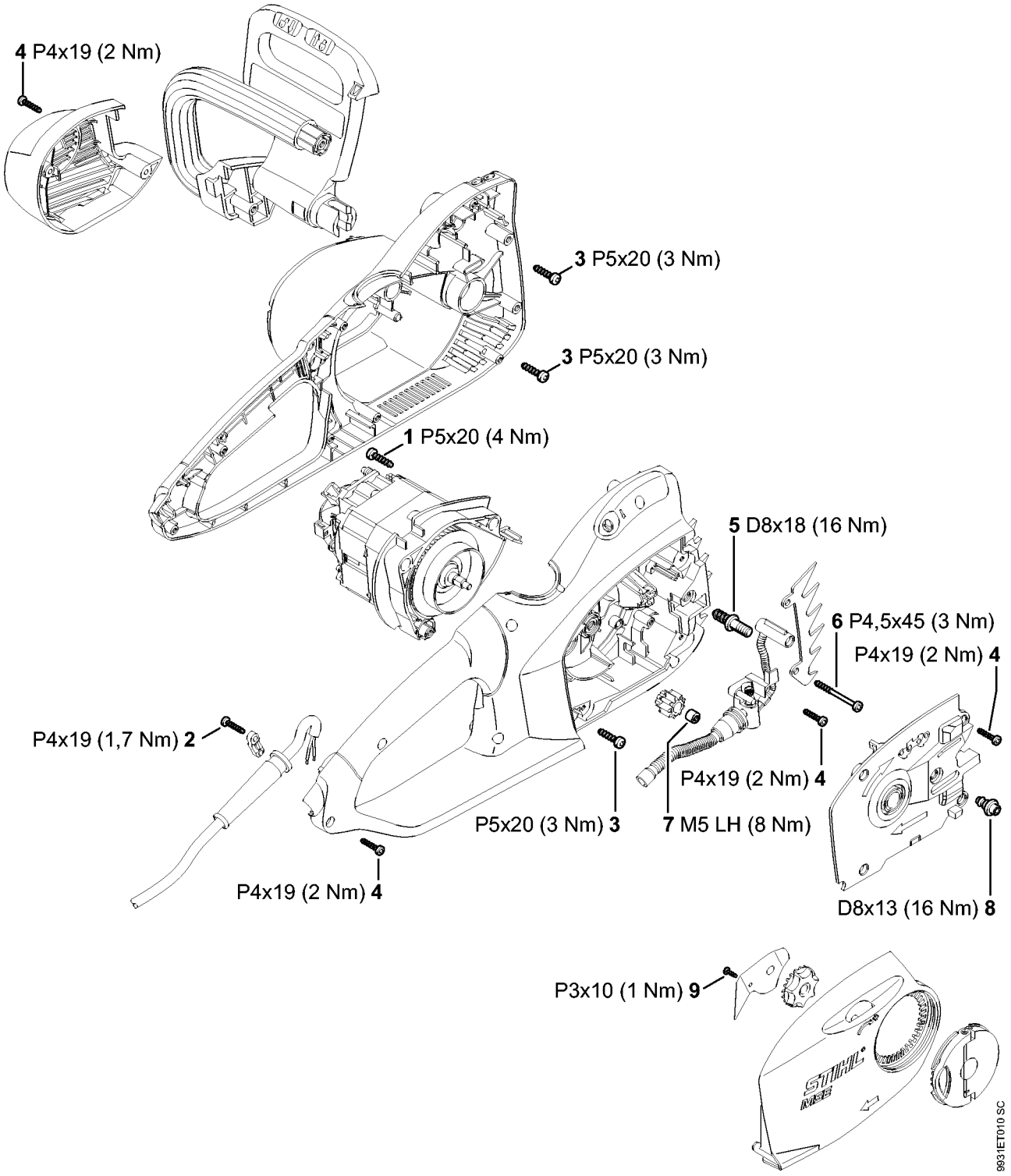

Tilspændingsmomenter

#	Delnummer	Beskrivelse	Mængde	Indeholder varer	Bemærkninger
1	9074 477 4128	Skrue IS-P5x20	2		
2	9074 478 3075	Cylinderskrue IS P4x19	2		
3	9074 477 4128	Skrue IS-P5x20	1		
4	9074 478 3075	Cylinderskrue IS P4x19	14		
5	1123 664 2400	Kraveskrue	1		
6	9074 478 3525	Skrue IS-P4,5x45	2		
7	1206 642 7600	Kærvmøtrik	1		Middelfast skruesikring
8	1208 664 2400	Kraveskrue	1		
9	9104 003 8600	Skrue P3x10	1		

Hjælpe- og driftstoffer

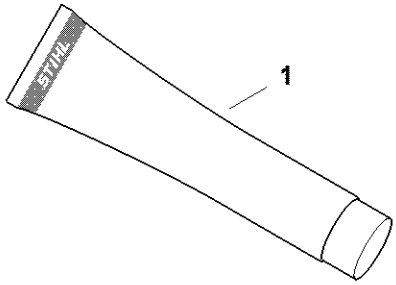

0000-GET-0157-A0

Hjælpe- og driftstoffer

#	Delnummer	Beskrivelse	Mængde	Indeholder varer	Bemærkninger
1	0781 120 1021	Multifunktionelt fedt (rør 40 g)	1		
1	0781 120 1021	Multifunktionelt fedt (rør 40 g)	1		
1	0781 120 1021	Multifunktionelt fedt (rør 40 g)	1		
1	0781 120 1021	Multifunktionelt fedt (rør 40 g)	1		
1	0781 120 1109	Multifedt (Tube 80 g)	1		
1	0781 120 1109	Multifedt (Tube 80 g)	1		
1	0781 120 1109	Multifedt (Tube 80 g)	1		
1	0781 120 1109	Multifedt (Tube 80 g)	1		
1	0781 120 1110	Universalfedt 225 g	1		
1	0781 120 1110	Universalfedt 225 g	1		
1	0781 120 1110	Universalfedt 225 g	1		
1	0781 120 1110	Universalfedt 225 g	1		
1	0781 516 1004	Electric Gear Grease 80 g	1		
1	0781 516 1004	Electric Gear Grease 80 g	1		

false