MSA 200.0 C-B

Reservedelsliste
09.10.2026
Denmark, dansk

Indholdsfortegnelse

B - Elmotor, Elektronikmodul, Håndtagshus 2
C - Håndbeskytter, Kædebremse, Kædespændeanordning 5
D - Maskinnummer 7
Hjælpe- og driftstoffer 9

B - Elmotor, Elektronikmodul, Håndtagshus

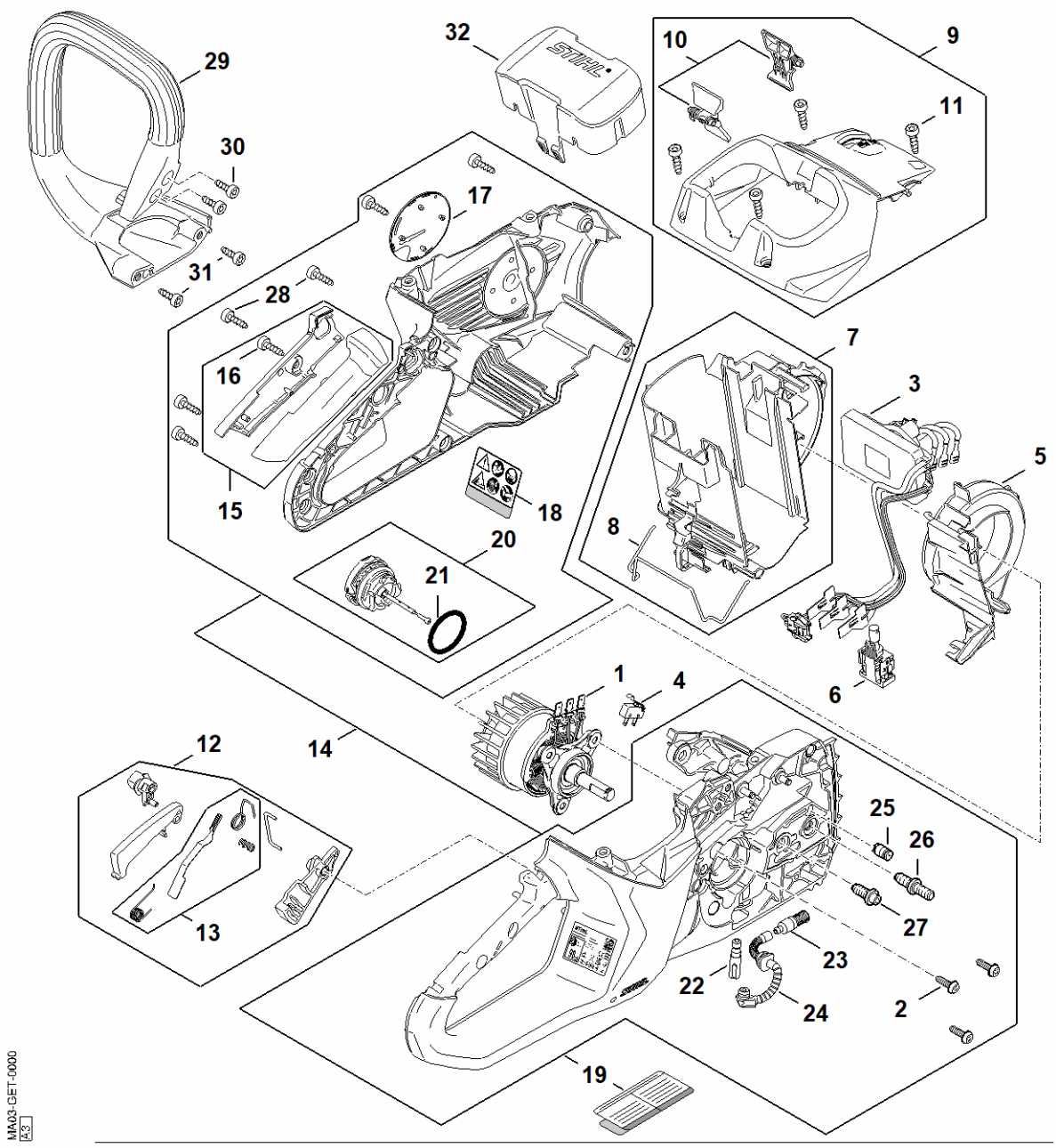

B - Elmotor, Elektronikmodul, Håndtagshus

#	Delnummer	Beskrivelse	Mæng-de	Indeholder varer	Bemærknin-ger
1	1251 600 0201	Elmotor	1		
2	0000 951 1100	Skrue	3		
3	MA03 430 1401	Elektronikmodul	1		
4	1250 430 0500	Afbryder	1		
5	1251 404 8100	Dæksel	1		
6	1250 430 0501	Afbryder	1		
7	MA03 400 9400	Batteriskakt	1	8	
8	1250 791 3100	Fjeder	1		
9	MA03 080 1602	Hoved	1	10, 11	
10	MA01 430 9800	Låsegreb	1		
11	9074 478 4435	Skrue IS-P6x19	1		
12	MA03 007 3800	Sæt med betjeningselementer	1	13	
13	MA03 007 1300	Sæt monteringsdele	1		
14	MA03 790 1003	Håndtagshus	1	2, 15 - 18, 20 - 28	
15	MA03 790 0600	Håndtagsdel	1	16	
16	9074 478 4435	Skrue IS-P6x19	1		
17	MA03 967 1501	Typeskilt MSA 200 C	1		
18	MA03 967 7201	Advarsel piktogram	1		
20	0000 350 0533	Tanklåg	1	21	
21	9645 948 7734	O-ring 25x3,5	1		
22	1123 640 3200	Oliepumpe 0,55	1		
23	1123 640 3800	Sugehoved	1		
24	1139 647 4000	Olieslange	1		
25	1128 640 9101	Ventil	1		
26	1123 664 2400	Kraveskrue	1		
26	1123 664 2405	Kraveskrue D9/D9/M8	1		
27	1123 664 2402	Kraveskrue	1		

B - Elmotor, Elektronikmodul, Håndtagshus

#	Delnummer	Beskrivelse	Mæng-de	Indeholder varer	Bemærknin-ger
28	9074 478 4435	Skrue IS-P6x19	11		
29	MA03 791 1700	Håndtagsrør	1		
30	9074 478 4435	Skrue IS-P6x19	2		
31	9074 478 4435	Skrue IS-P6x19	2		
32	4850 602 0900	Dæksel	1		

C - Håndbeskytter, Kædebremse, Kædespændeanordning

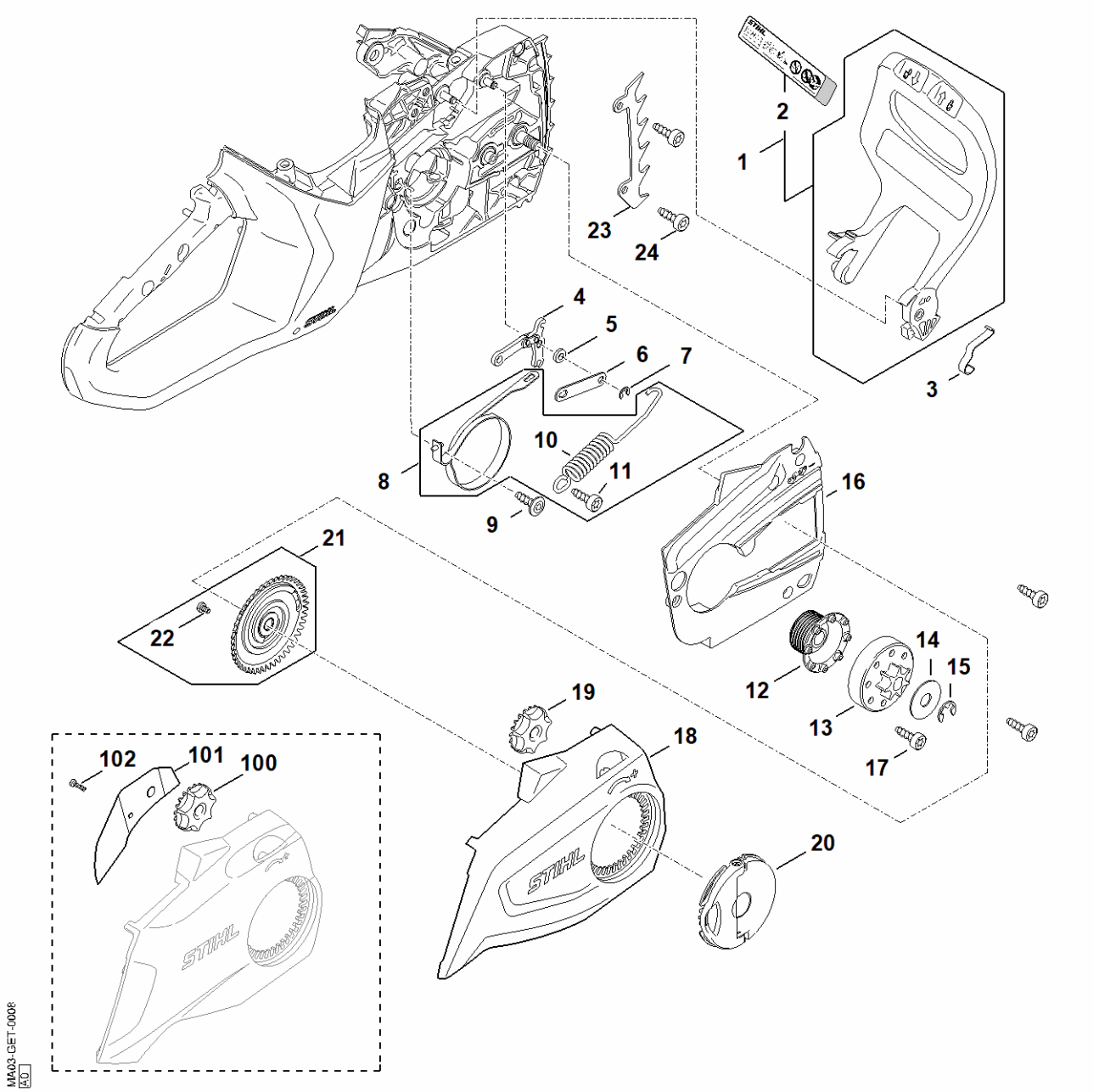

C - Håndbeskytter, Kædebremse, Kædespændeanordning

#	Delnummer	Beskrivelse	Mæng-de	Indeholder varer	Bemærknin-ger
1	1251 792 4900	Håndbeskytter	1		
3	1123 162 7800	Bladfjeder	1		
4	1121 160 5000	Arm	1		
5	0000 958 0521	Skive	1		
6	1123 162 5800	Lask	1		
7	9460 624 0400	Låseskive 4	1		
8	MA03 007 1000	Sæt - dele til kædebremse	1	9, 10	
9	9074 478 4435	Skrue IS-P6x19	1		
10	1250 162 7900	Trækfjeder	1		
11	0000 951 1105	Skrue IS-P5x14-T27	1		
12	1250 640 7101	Snekke	1		
13	1250 642 1200	Kædedrev 1/4" P 7T	1		
14	0000 958 0506	Skive	1		
15	9460 624 0801	Låseskive 8x1,3	1		
16	MA03 021 1100	Dæksel	1		
17	9074 478 3005	Skrue IS-P4x14	3		
18	MA04 640 1710	Kædedrevsdæksel	1		
19	MA04 648 2200	Spændehjul	1		
20	1121 660 1000	Vingemøtrik	1		
21	1123 660 3001	Fjederskive	1	22	
22	9041 319 0600	Skrue M4x5	1		
23	9074 477 4132	Skrue IS-P5x18	2		
24	1123 664 0500	Barkstød	1		
100	1123 648 2202	Spændehjul	1		
101	1123 648 3800	Afskærmningsplade	1		
102	9104 003 8600	Skrue P3x10	1		

D - Maskinnummer

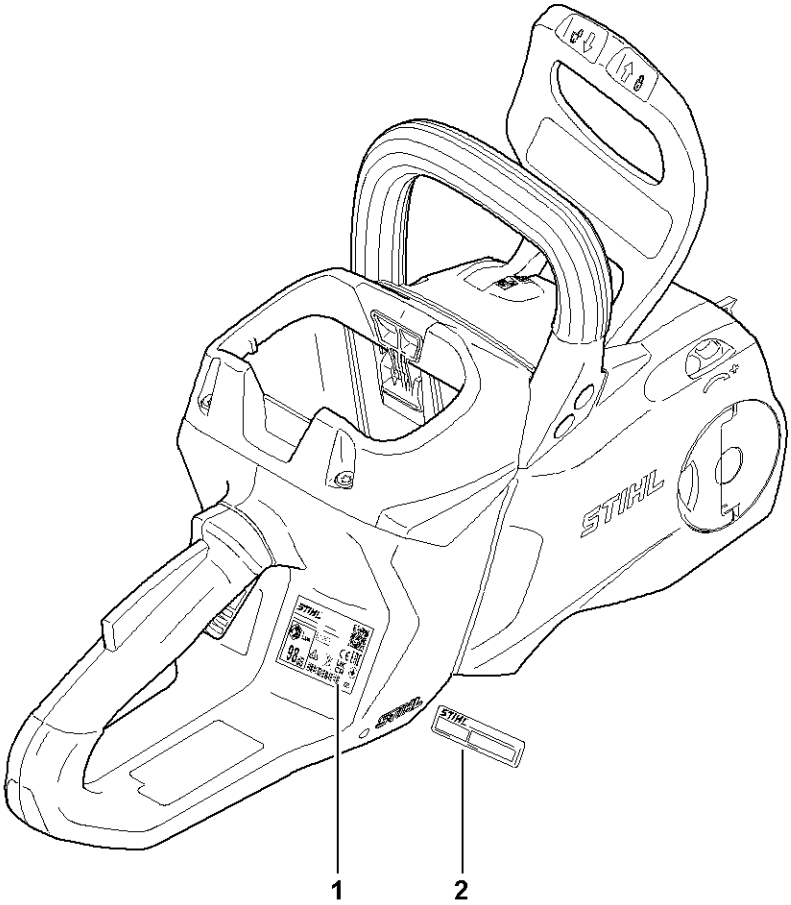

MA03-GET-0002-A2

D - Maskinnummer

#	Delnummer	Beskrivelse	Mæng-de	Indeholder varer	Bemærknin-ger
1		Maskinnummerets position	1		
2	0000 967 3447	Henvisningsskilt Maskinnummer	1		

Hjælpe- og driftstoffer

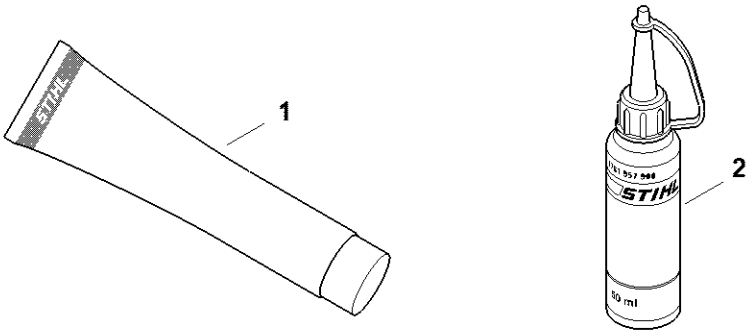

0000-GET-0161-A0

Hjælpe- og driftstoffer

#	Delnummer	Beskrivelse	Mæng-de	Indeholder varer	Bemærknin-ger
1	0781 120 1021	Multifunktionelt fedt (rør 40 g)	1		
1	0781 120 1021	Multifunktionelt fedt (rør 40 g)	1		
1	0781 120 1109	Multifedt (Tube 80 g)	1		
1	0781 120 1109	Multifedt (Tube 80 g)	1		
1	0781 120 1110	Universalfedt 225 g	1		
1	0781 120 1110	Universalfedt 225 g	1		
2	0781 957 9000	Smørevæske OH 723	1		
2	0781 957 9000	Smørevæske OH 723	1		

false