2026-11-03

Husqvarna LC 348V



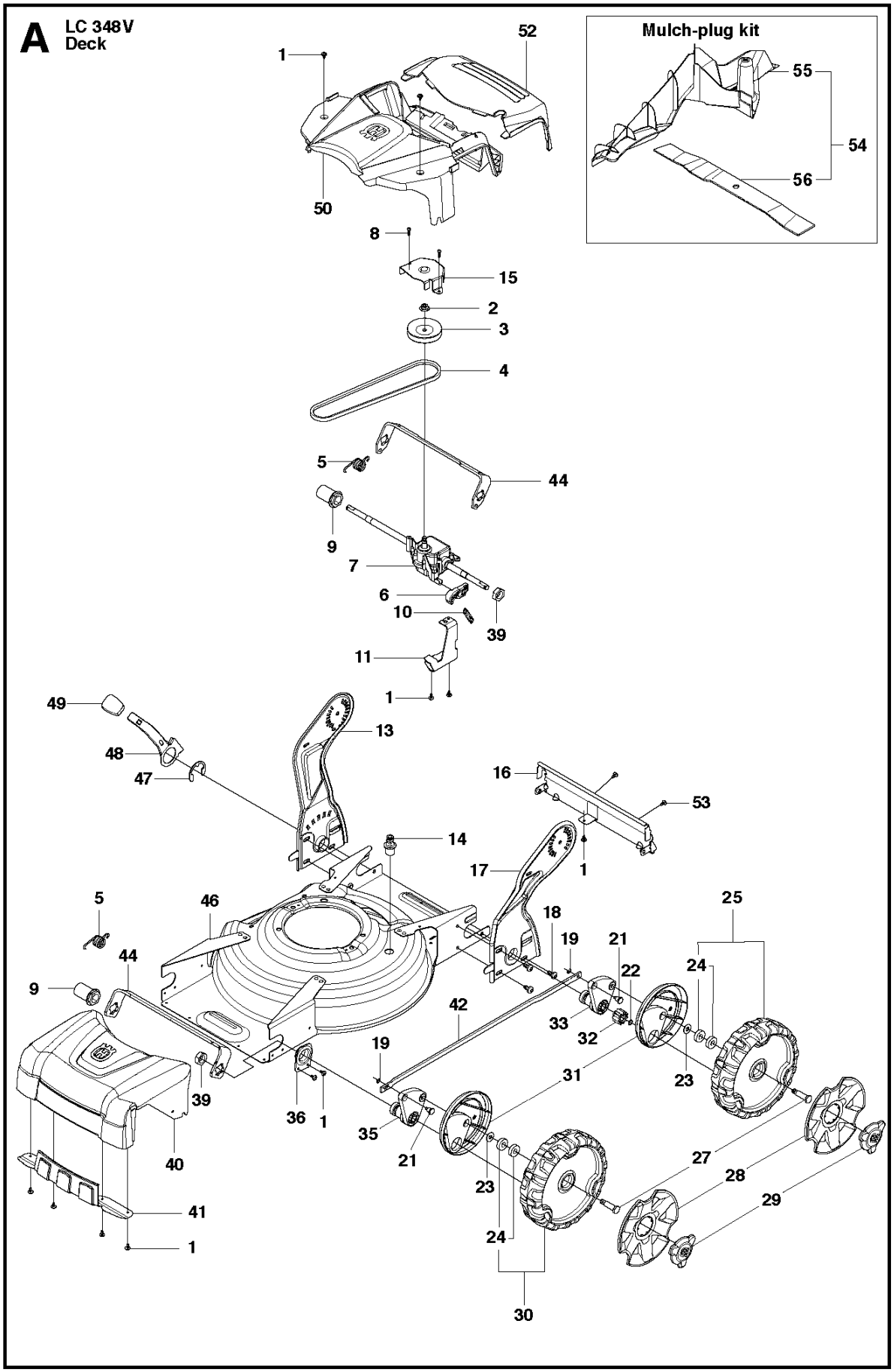
A
LC 348V
Deck
Mulch-plug kit
1
52
50
55
54
56
8
15
2
3
4
5
44
9
7
6
10
39
11
1
49
48
47
13
16
53
14
17
1
5
46
18
19
21
25
24
22
44
9
42
33
32
19
31
23
39
36
1
35
21
27
28
29
40
41
1
23
24
30

Reference	Artikelnummer	Varenavn	Antal	Kommentar
1	502435201	SKRUE ITXPANTT	17	
2	504055601	NUT FLANGE	1	
3	504053301	REMSKIVE	1	
4	501986601	REM	1	
5	522024601	FJEDER	2	
6	504048301	HÆVEARM	1	
7	504048001	GEARBOX	1	
8	502435301	SKRUE ITXPANT	2	
9	522024001	MØTRIK	2	
10	504048701	FJEDER	1	
11	504048601	FÆSTE	1	
13	504000003	STØTTEBØJLE	1	
14	531205848	KONTAKT	1	
15	522612301	REMFØRER	1	
16	504641501	FRIKTIONSPLADE	1	
17	504003203	STØTTEBØJLE	1	

18	506558302	SKRUE EHHFT	6
19	735310921	LÅSRING	2
21	504625001	AKSEL	2
22	504702801	LOCK RING	2
23	505221401	SKIVE	4
24	738210104	KUGLELEJE	8
25	584142201	HJUL KPL	2
27	574259401	SCREW	4
28	584159301	NAVKAPSEL	4
29	584159401	MØTRIKBESKYTTER	4
30	584611601	HJUL KPL	2
31	504624101	STØVVÆRN	4
32	544342301	DREV	2
33	504709804	LINK ARM ASSY	2
35	504709802	LINK ARM ASSY	2
36	504624901	FÆSTE	2
39	505521001	MØTRIK	2
40	583901801	FRONTDÆKSEL	1

41	502625402	FRIKTIONSPLADE	1	
42	504615502	LED	1	
44	574406001	TRANSVERSAL ROD	2	
46	501375503	CHASSIS	1	
47	735313621	LÅSESKIVE	1	
48	504838201	HÆVEARM	1	
49	522598501	KNOP	1	
50	505109402	BAGKLAP	1	
52	505202101	LEM	1	
53	502435201	SKRUE ITXPANTT	2	
54	582044401	MULCH KIT	1	See B160001A
55	504137101	BIOPROP	1	
56	502881310	KNIV	1	

B **LC 348V**
Handle

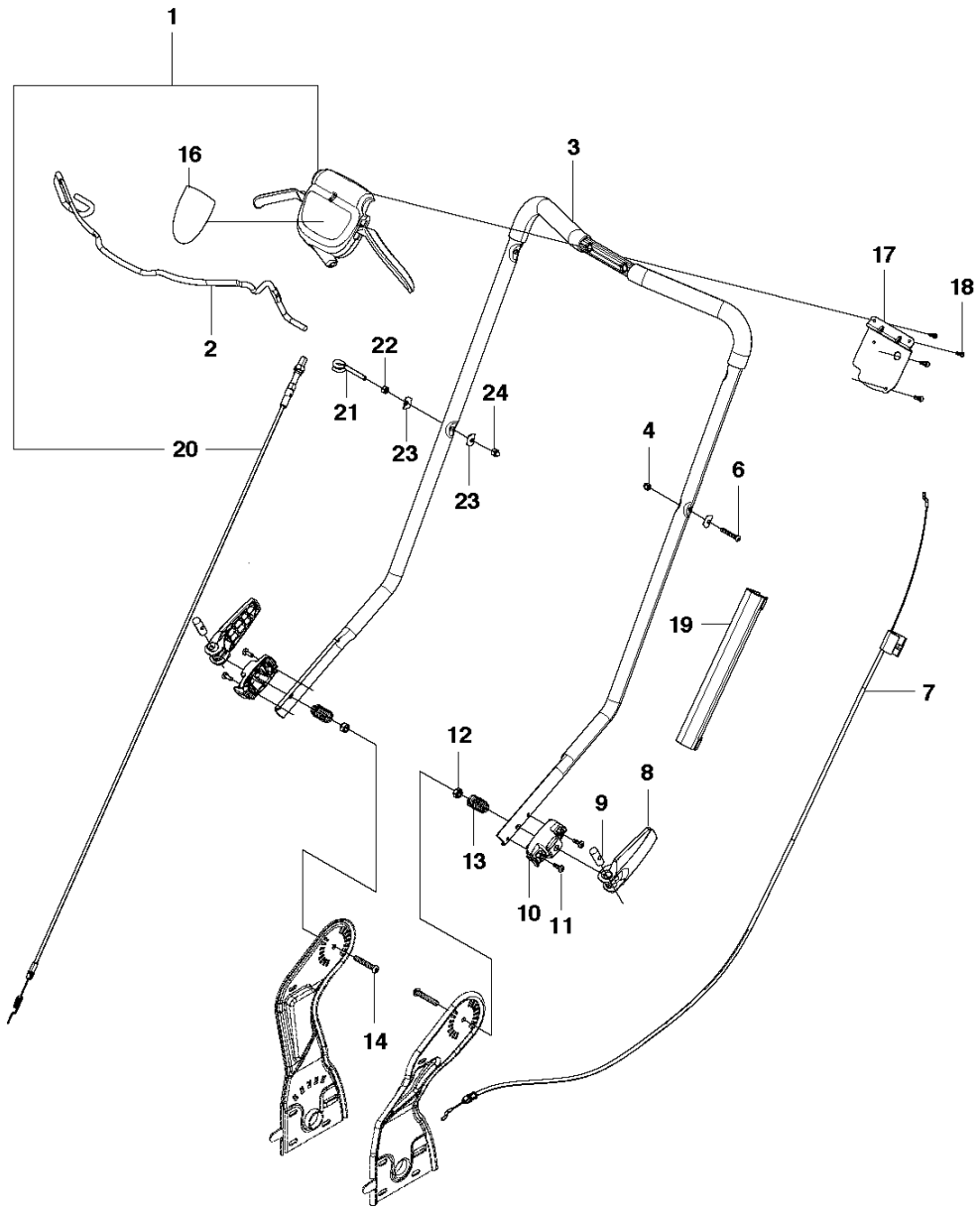

Reference	Artikelnummer	Varenavn	Antal	Kommentar
1	584861401	KNAP	1	
2	584617502	REGULERING	1	
3	584860001	HÅNDTAG KPL	1	
4	502305001	HÆTTEMØTRIK	1	For 967238801 - 2014
6	505557702	SKRUE ITXPANTT	1	For 967238801 - 2014
7	522937403	KABEL	1	For 967238801 - 2014
7	585402007	KABEL	1	For For 967238801 - 2015
7	585402009	KABEL	1	For 967605001
8	504138301	HÆVEARM	2	
9	505531101	PENNE	2	
10	580776201	JUSTERSKIVE	2	
11	502435203	SKRUE ITXPANTT	4	
12	522919401	LOCK NUT	2	
13	504638101	FJEDER	2	
14	505524601	SKRUE ITXPANTT	2	
16	584824901	MÆRKAT	1	

17	577701401	FÆSTE	1	
18	574391401	SKRUE ITXPANT	2	
19	584211201	CABLE HOLDER	1	
20	577276602	KABEL	1	
21	531205169	PIN RETAINING SCREW	1	
22	731231601	HEXAGON NUT	1	
23	531204961	SKIVE	2	
24	502305001	HÆTTEMØTRIK	1	For 967238801 - 2014

C **LC 348V**
Engine

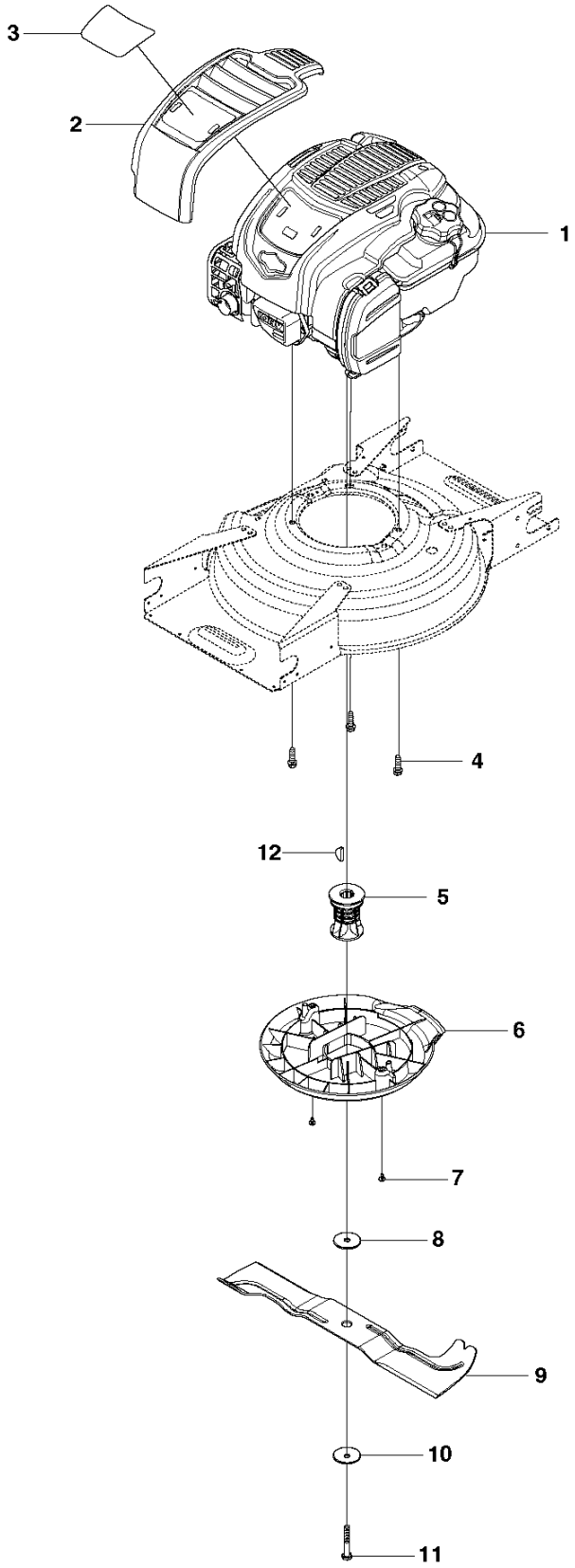

Reference	Artikelnummer	Varenavn	Antal	Kommentar
1	900000002	DUMMY PART	1	103M02 S003 68, B&S - For 967605001
2	588878601	KÅBE	1	
3	521888806	MÆRKAT	1	For 967238801
3	588833702	MÆRKAT	1	For 967605001
4	532150406	BOLT	3	
5	504591302	KLINGETILBEHØR	1	For 967238801
5	588645702	KLINGETILBEHØR	1	For 967605001
6	501968101	REMDÆKSEL	1	
7	505524601	SKRUE ITXPANTT	2	
8	503259401	SKIVE	1	
9	585607520	KNIV	1	For 967605001
9	585607510	KNIV	1	For 967238801
10	531207237	SKIVE	1	For 967238801
10	503332501	FJEDER	1	For 967605001
11	531206649	SCREW	1	For 967238801
11	504456403	SCREW EHHI	1	For 967605001

12	504460501	WOODRUF KEY	1	For 967238801

D **LC 348V**
Collect parts

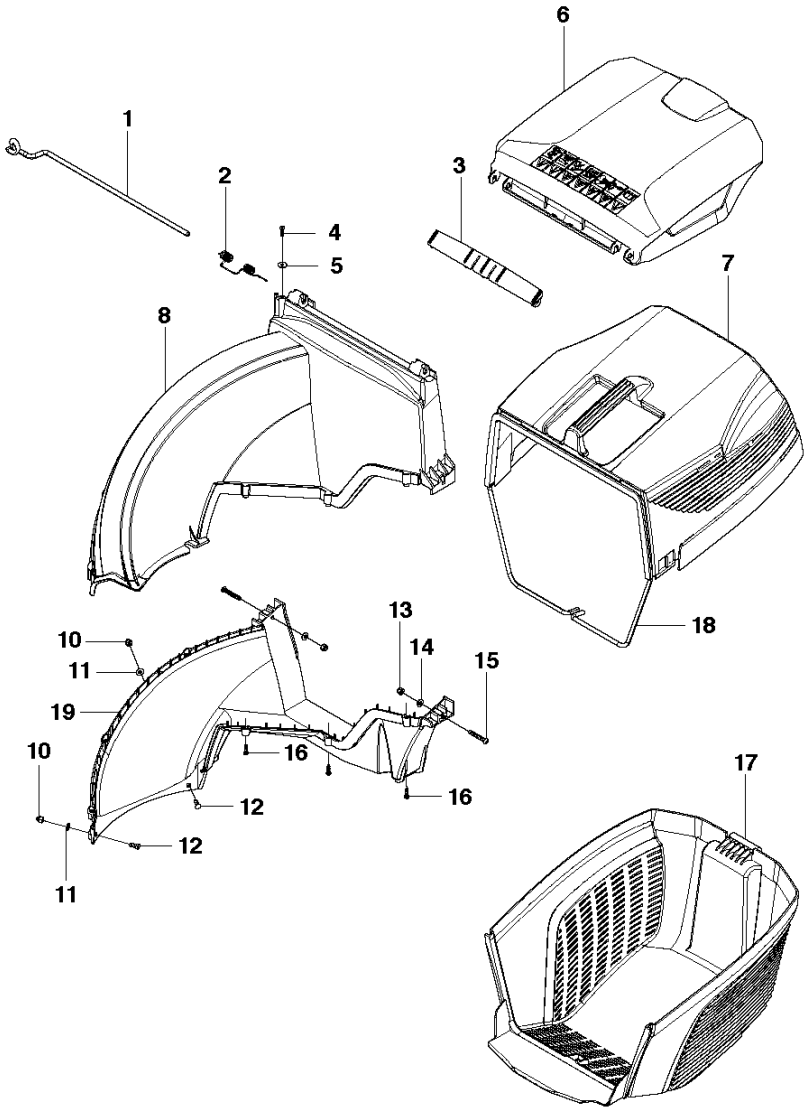

Reference	Artikelnummer	Varenavn	Antal	Kommentar
1	502245901	AKSEL	1	
2	502244701	FJEDER	1	
3	504598101	DÆKSEL	1	
4	501967301	UDSTØDNINGSRØR	1	
5	505198401	SKIVE	1	
6	501967701	LEM	1	
7	501987701	GRASSBAG	1	
8	501967501	UDSTØDNINGSRØR	1	
10	502305001	HÆTTEMØTRIK	2	
11	505198401	SKIVE	2	
12	505156101	SCREW	2	
13	522669302	LOCK NUT	2	
14	505198401	SKIVE	2	
15	505557701	SKRUE ITXPANTT	2	
16	502435301	SKRUE ITXPANT	7	
17	501987601	GRASSBAG	1	

18	502447101	GRASSBAG	1
19	501967301	UDSTØDNINGSRØR	1