2026-11-03

Husqvarna LB 348SI



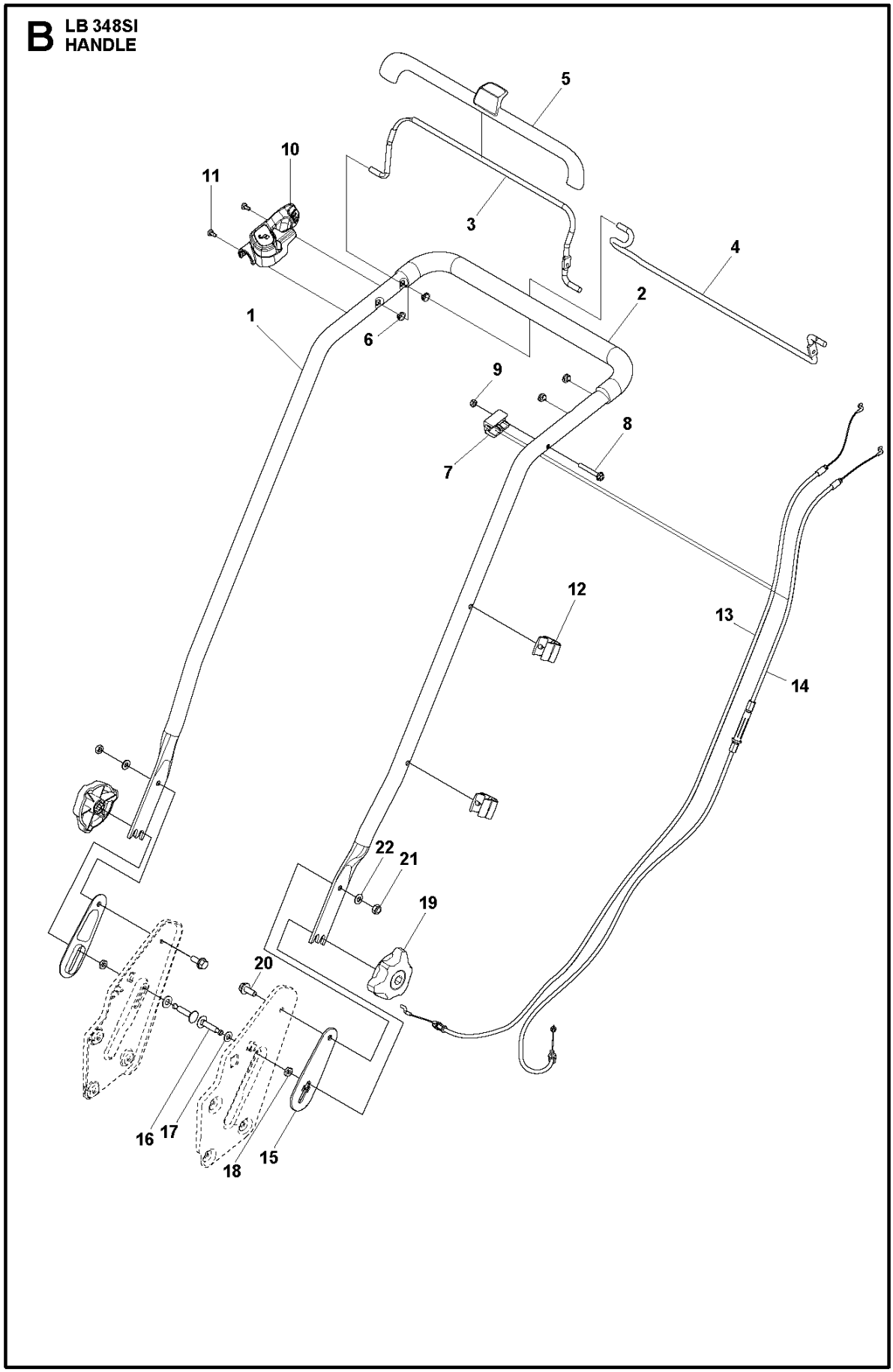
B
LB 348SI
HANDLE
5
10
11
3
4
2
1
6
9
8
7
12
13
14
22
21
19
20
16
17
18
15

Reference	Artikelnummer	Varenavn	Antal	Kommentar
1	582818102	HÅNDTAG	1	
2	501110101	RØR	1	
3	582090202	REGULERING	1	
4	587101802	REGULERING	1	
5	587102503	GREB	1	
6	503320902	BUSHING	4	
7	531208043	FÆSTE	1	
8	535475245	SKRUE EHHFM	1	
9	732251601	FLANGELÅSEMØTRIK	1	
10	582662503	SPAK KPL.	1	
11	502435201	SKRUE ITXPANTT	2	
12	579134601	CABLE HOLDER	2	
13	589334203	KABEL	1	
14	582105202	KABEL	1	
15	587780401	SKIVE	2	
16	588157302	BOLT	2	

17	588157401	SKIVE	2
18	731431801	HEXAGON TYND	2
19	587237201	KNOP	2
20	506570104	SKRUE EHHFM	2
21	732211801	LOCK NUT	2
22	734182051	SKIVE	2

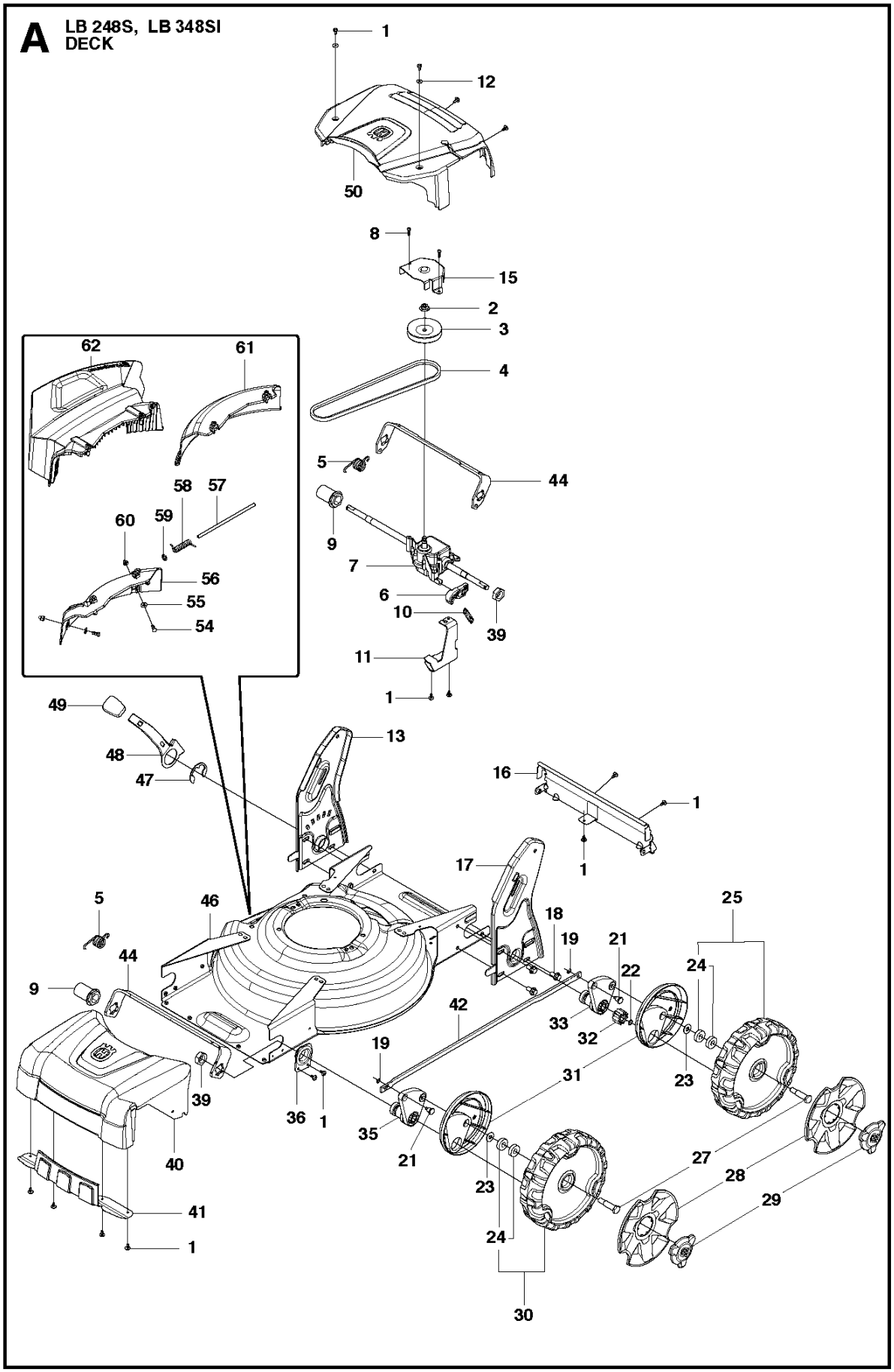
A
LB 248S, LB 348SI
DECK
1
12
50
8
15
2
3
4
62
61
5
44
58
57
60
59
9
7
56
6
55
10
39
54
11
1
49
13
48
47
16
1
1
17
5
46
18
25
19
21
44
22
24
9
42
33
32
19
31
23
39
36
1
35
21
27
40
23
28
29
41
24
1
30

Reference	Artikelnummer	Varenavn	Antal	Kommentar
1	502435201	SKRUE ITXPANTT	17	
2	504055601	NUT FLANGE	1	
3	504053301	REMSKIVE	1	
4	501986601	REM	1	
5	522024601	FJEDER	2	
6	504838201	HÆVEARM	1	
7	504048001	GEARBOX	1	
8	502435301	SKRUE ITXPANT	2	
9	522024001	MØTRIK	2	
10	504048701	FJEDER	1	
11	504048601	FÆSTE	1	
12	504456001	WASHER, 5X13X1	2	
13	582664202	STØTTEBØJLE	1	
15	522612301	REMFØRER	1	
16	504641501	FRIKTIONSPLADE	1	
17	582664502	STØTTEBØJLE	1	

18	506558302	SKRUE EHHFT	6
19	735310921	LÅSRING	2
21	504625001	AKSEL	2
22	504702801	LOCK RING	2
23	505221401	SKIVE	4
24	738210104	KUGLELEJE	8
25	584142201	HJUL KPL	2
27	574259401	SCREW	4
28	584159301	NAVKAPSEL	4
29	584159401	MØTRIKBESKYTTER	4
30	584611601	HJUL KPL	2
31	504624101	STØVVÆRN	4
32	544342301	DREV	2
33	504709804	LINK ARM ASSY	2
35	504709802	LINK ARM ASSY	2
36	504624901	FÆSTE	2
39	505521001	MØTRIK	2
40	583901801	FRONTDÆKSEL	1

41	502625402	FRIKTIONSPLADE	1	
42	504615502	LED	1	
44	574406001	TRANSVERSAL ROD	2	
46	501375506	CHASSIS	1	
47	735313621	LÅSESKIVE	1	
48	504838201	HÆVEARM	1	
49	522598501	KNOP	1	
50	501355002	BAGKLAP	1	
54	505156101	SCREW	1	For 967656501 - 2018
55	505198401	SKIVE	1	For 967656501 - 2018
56	504584601	RAMME	1	For 967656501 - 2018
57	504585001	AKSEL	1	For 967656501 - 2018
58	504585301	FJEDER	1	For 967656501 - 2018
59	735584101	SKIVE	1	For 967656501 - 2018
60	502305001	HÆTTEMØTRIK	1	For 967656501 - 2018
61	504584501	MULCH DOOR	1	For 967656501 - 2018
61	594965601	COVER ASSY	1	For 967656501 - 2019
62	587089301	DEFLEKTOR	1	For 967656501 - 2018

62	594965401	DEFLEKTOR KPL.	1	For 967656501 - 2019

C **LB 348SI**
ENGINE

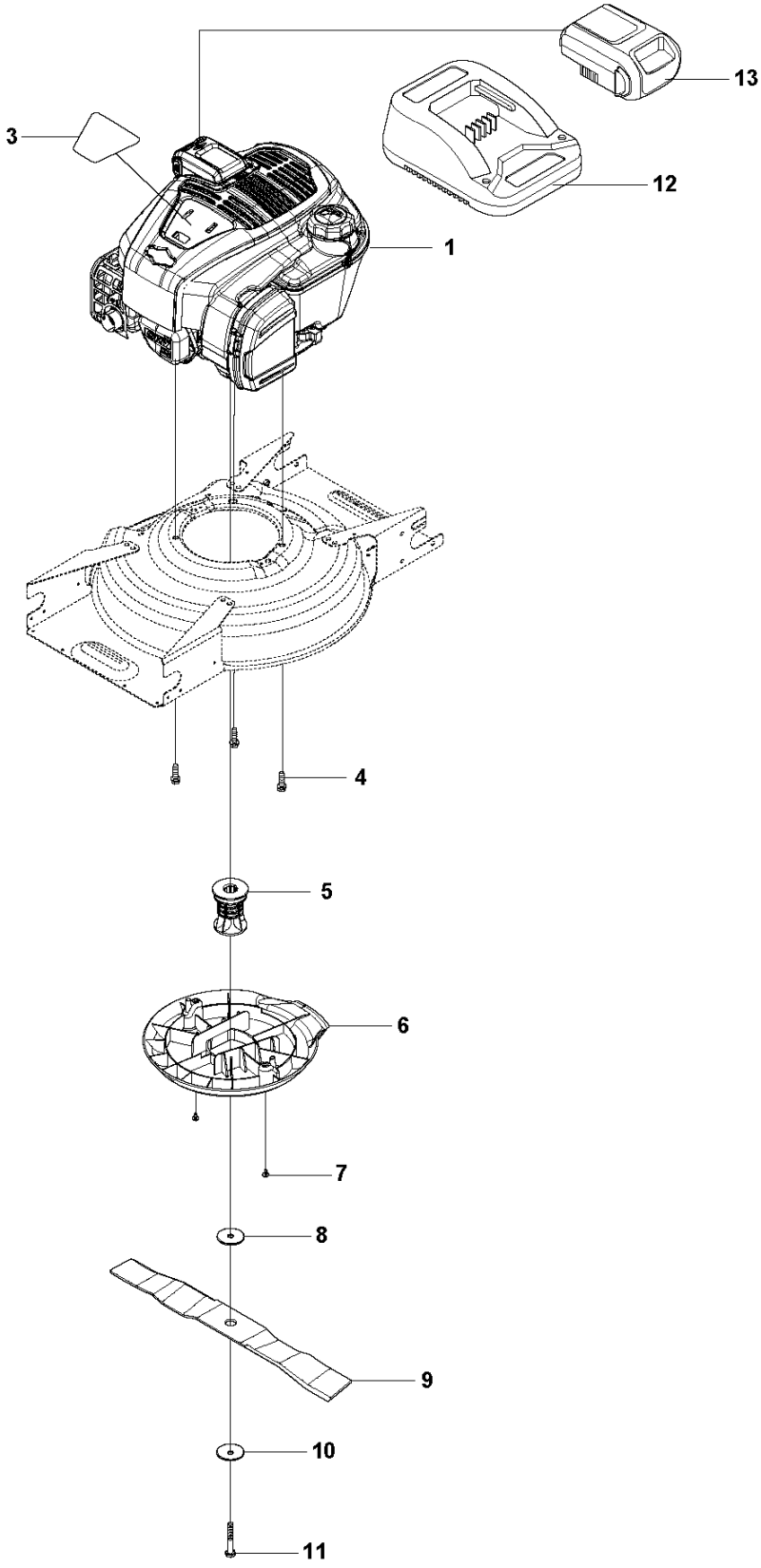

Reference	Artikelnummer	Varenavn	Antal	Kommentar
1	900000002	DUMMY PART	1	104M0B0069H1
3	900000002	DUMMY PART	1	104M0B0069H1
4	532150406	BOLT	3	
5	588645702	KLINGETILBEHØR	1	
6	501968101	REMDÆKSEL	1	
7	502435201	SKRUE ITXPANTT	2	
8	503259401	SKIVE	1	
9	502881310	KNIV	1	
10	503332501	FJEDER	1	
11	504456403	SCREW EHHI	1	
12	587356801	LADDARE	1	
13	587356701	BATTERI	1	