HS 74

Reservedelsliste
09.10.2026
Denmark, dansk

Indholdsfortegnelse

Krumtaphus, Cylinder 2
Startanordning, tændingsanlæg 4
Luftfilter, Benzintank 7
Karburator WT-264 10
Karburator WT-329 13
Gearhus, Kniv 420 mm 16
Kniv 550 mm, 700 mm, 1000 mm 19
Betjeningsgreb HS 74 22

Krumtaphus, Cylinder

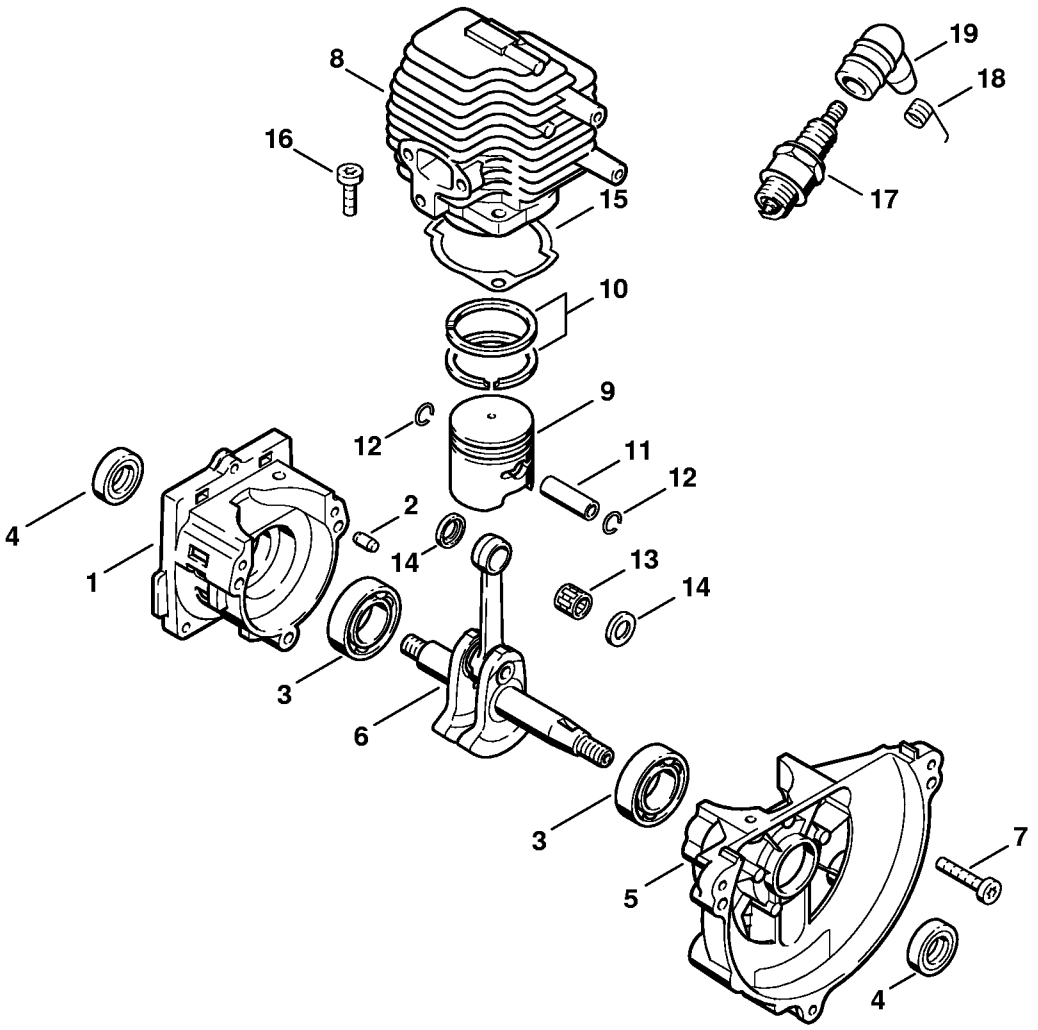

Krumtaphus, Cylinder

#	Delnummer	Beskrivelse	Mængde	Indeholder varer	Bemærkninger
1	4133 020 2801	Krumtaphushalvdel, starterside	1	2 - 4	
2	9380 620 2570	Spændstift 5x12	2		
3	9503 003 0242	Kugleleje 6201	2		
4	9640 003 1195	Simmerring BS12x22x5	2		
5	4133 020 2601	Krumtaphushalvdel, blæserside	1	3, 4	
6	4133 030 0400	Krumtapsaksel	1		
7	9022 371 1050	Skrue IS-M5x25	3		
	4133 020 1201	Cylinder med stempel Ø 33 mm	1	8 - 12, 16	
8	4133 022 0501	Cylinder Ø 33 mm	1		USA, AUS, CDN
	4133 030 2000	Stempel Ø 33 mm	1	9 - 12	
9	4133 034 0500	Stempel Ø 33 mm	1		USA, AUS, CDN
10	4133 034 3000	Stempelring Ø 33x1,5 mm	2		
11	4112 034 1500	Stempelbolt	1		
12	9463 650 0805	Fjederring C8x0,7	2		
13	9512 004 1820	Nålekrans 8x11x10	1		
14	4133 036 8901	Startskive	2		
15	4133 029 2300	Cylinderpakning	1		
16	9022 371 1020	Cylinderskrue IS M5x20	2		
17	0000 400 7000	Tændrør NGK BPMR7A	1		
17	0000 400 7029	Tændrør STIHL ZK C 14	1		
17	0000 400 7030	Tændrør STIHL ZK C 14, 40'er pakke	1		
18	0000 998 0606	Torsionsfjeder	1		
19	1106 405 1000	Tændkabelsko	1		
	0783 830 2000	Tætningsmiddel Dirko HT rød	1		

Startanordning, tændingsanlæg

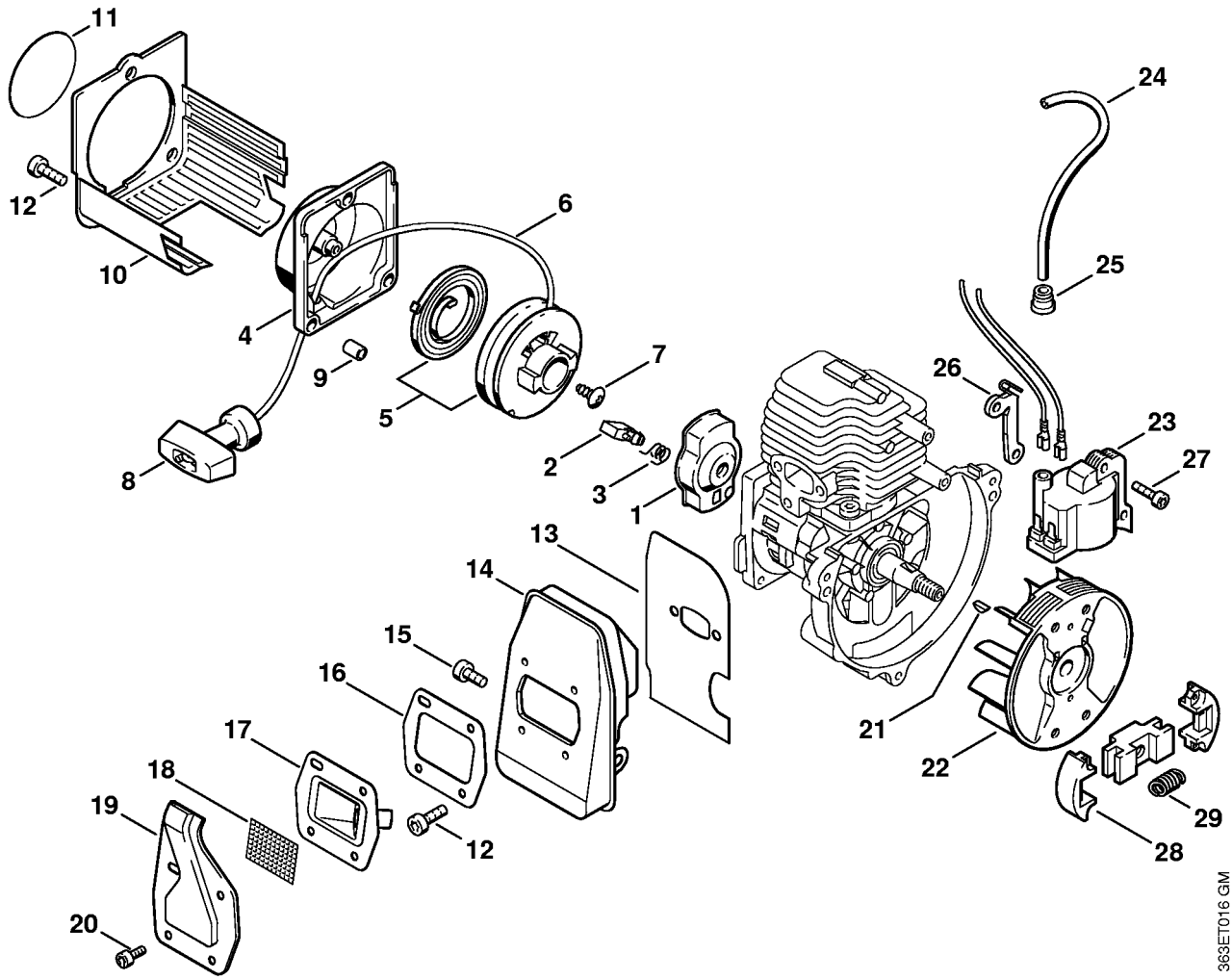

Startanordning, tændingsanlæg

#	Delnummer	Beskrivelse	Mængde	Indeholder varer	Bemærkninger
1	4133 190 2002	Medbringer	1	2, 3	
2	4133 195 7201	Startpal	1		
3	0000 998 0612	Torsionsfjeder	1		
	4226 190 4005	Startanordning	1	4 - 8	
4	4226 190 0400	Startdæksel	1		
5	4137 190 1100	Snorhjul med returfjeder	1		
6	0000 195 8200	Startsnor Ø 3x800 mm	1		
	0000 930 2208	Startsnor Ø 3 mm x 30,5 m	1		
	0000 930 2211	Startsnor Ø 3 mm x 60,8 m	1		
7	9104 003 0960	Skrue P5,5x12	1		
8	4117 195 3400	Håndtag	1		
9	4226 791 7200	Hylse	3		
10	4226 141 0301	Forfilter	1		
11	4226 967 1500	Typeskilt HS 72	1		
11	4226 967 1501	Typeskilt HS 74	1		
11	4226 967 1502	Typeskilt HS 76	1		
12	9022 341 0980	Cylinderskrue IS M5x16	5		
13	4226 149 0600	Lyddæmperpakning	1		
14	4133 140 0606	Lyddæmper	1		
15	9022 341 0960	Skrue IS-M5x12	1		
16	4227 149 0606	Lyddæmperpakning	1		
17	4133 145 1001	Indsats	1		
18	1113 141 9000	Gitter	1		
19	4226 145 0601	Afskærmningsplade	1		
20	9022 313 0660	Skrue IS-M4x12	4		
21	4112 036 8600	Skivefjeder	1		
22	4133 400 1200	Svinghjul	1		

Startanordning, tændingsanlæg

#	Delnummer	Beskrivelse	Mængde	Indeholder varer	Bemærkninger
23	4133 400 1301	Tændmodul	1	24, 25	
24		Tændkabel 180 mm	1		
	0000 405 0600	Tændkabel 1 m	1		
	0000 930 2251	Tændkabel 10 m	1		
25	0000 989 1012	Beskyttelseshætte	1		
26	4133 405 8001	Isoleringsstykke	1		
27	9022 371 0710	Skrue IS-M4x20	2		
28	4133 160 2020	Kobling	1	29	
29	4133 162 7900	Trækfjeder	2		

Luftfilter, Benzintank

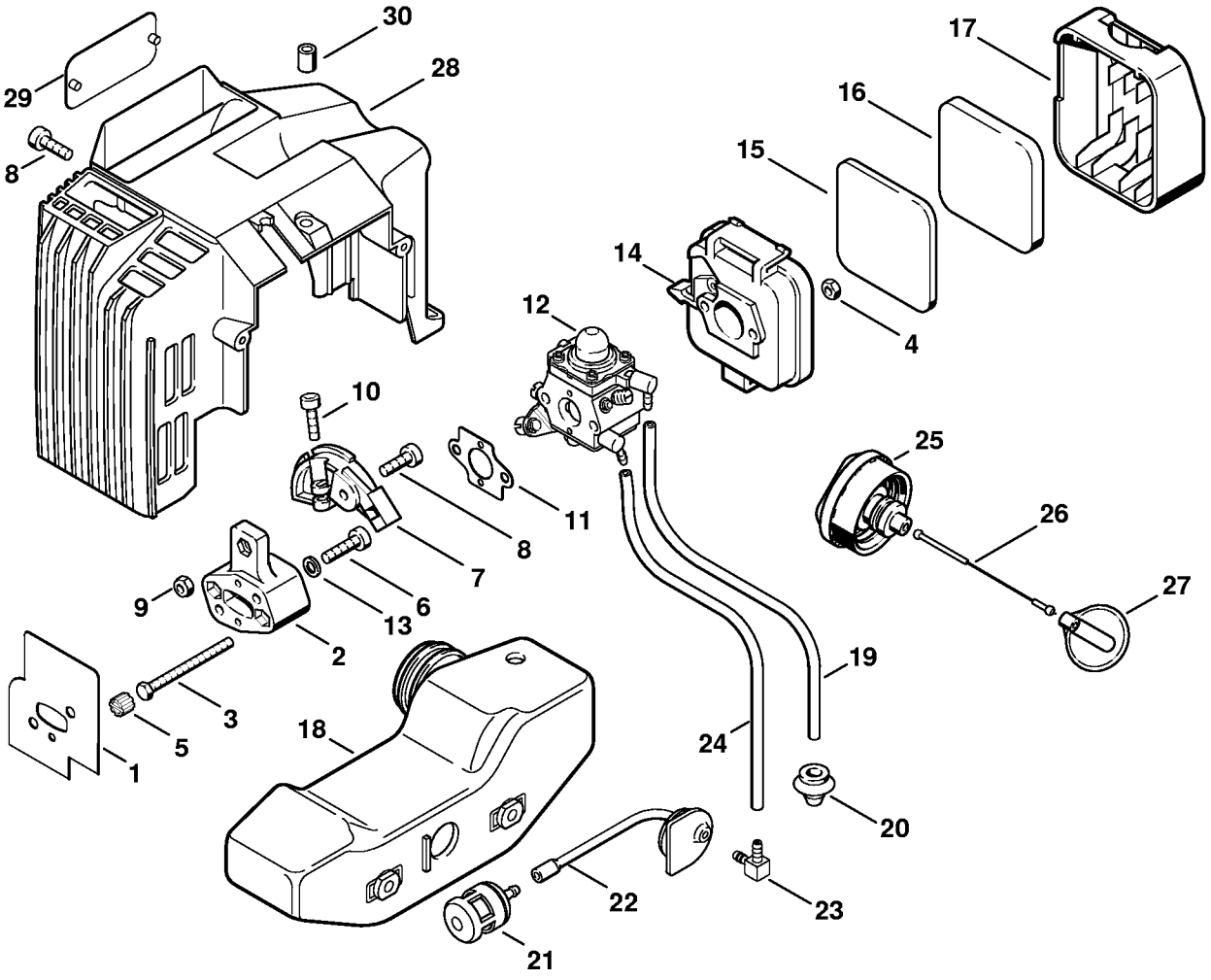

Luftfilter, Benzintank

#	Delnummer	Beskrivelse	Mængde	Indeholder varer	Bemærkninger
1	4226 129 0902	Pakning	1		
2	4133 121 1602	Mellemflange	1		
3	9007 319 1121	Skrue M5x56	2		
4	9210 261 0700	Møtrik M5	2		
5	4133 122 6900	Prop	1		
6	9022 371 1050	Skrue IS-M5x25	2		
7	4226 182 7600	Spændestykke	1		
8	9022 341 0980	Cylinderskrue IS M5x16	2		
9	9214 320 0700	Låsemøtrik M5	1		
10	9022 313 0680	Cylinderskrue IS M4x16	1		
11	4114 129 0501	Pakning	1		
12	4226 120 0600	Karburator WT-264	1		
12	4226 120 0601	Karburator WT-329	1		
13	9291 021 0120	Skive 5,3	2		
14	4133 140 2800	Filterhus	1		
15	4133 124 2800	Filter	1		
16	4133 124 1500	Forfilter	1		
17	4133 141 0500	Filterdæksel	1		
18	4226 350 0401	Benzintank	1	20 - 22	
19	4226 007 1001	Brændstofledning	1	20	
20	0000 989 0516	Gennemføring	1		
21	0000 350 3503	Sugehoved	1		
22	4226 358 0705	Brændstofledning	1		
23	4226 122 3900	Vinkelstuds	1		
24		Slange 3,1x5,7x127 mm, R3	1		
	0000 930 2803	Slange 3,1x5,7 mm x 1 m, R3	1		
25	4226 350 0503	Tanklåg	1	26, 27	

Luftfilter, Benzintank

#	Delnummer	Beskrivelse	Mængde	Indeholder varer	Bemærkninger
26	4226 350 0900	Snor	1		
27	0000 353 0800	Sikring mod tab	1		
28	4226 080 0904	Luftledekappe	1	30	
29	0000 967 2036	Firmamærke STIHL	1		
30	4226 791 7200	Hylse	1		

Karburator WT-264

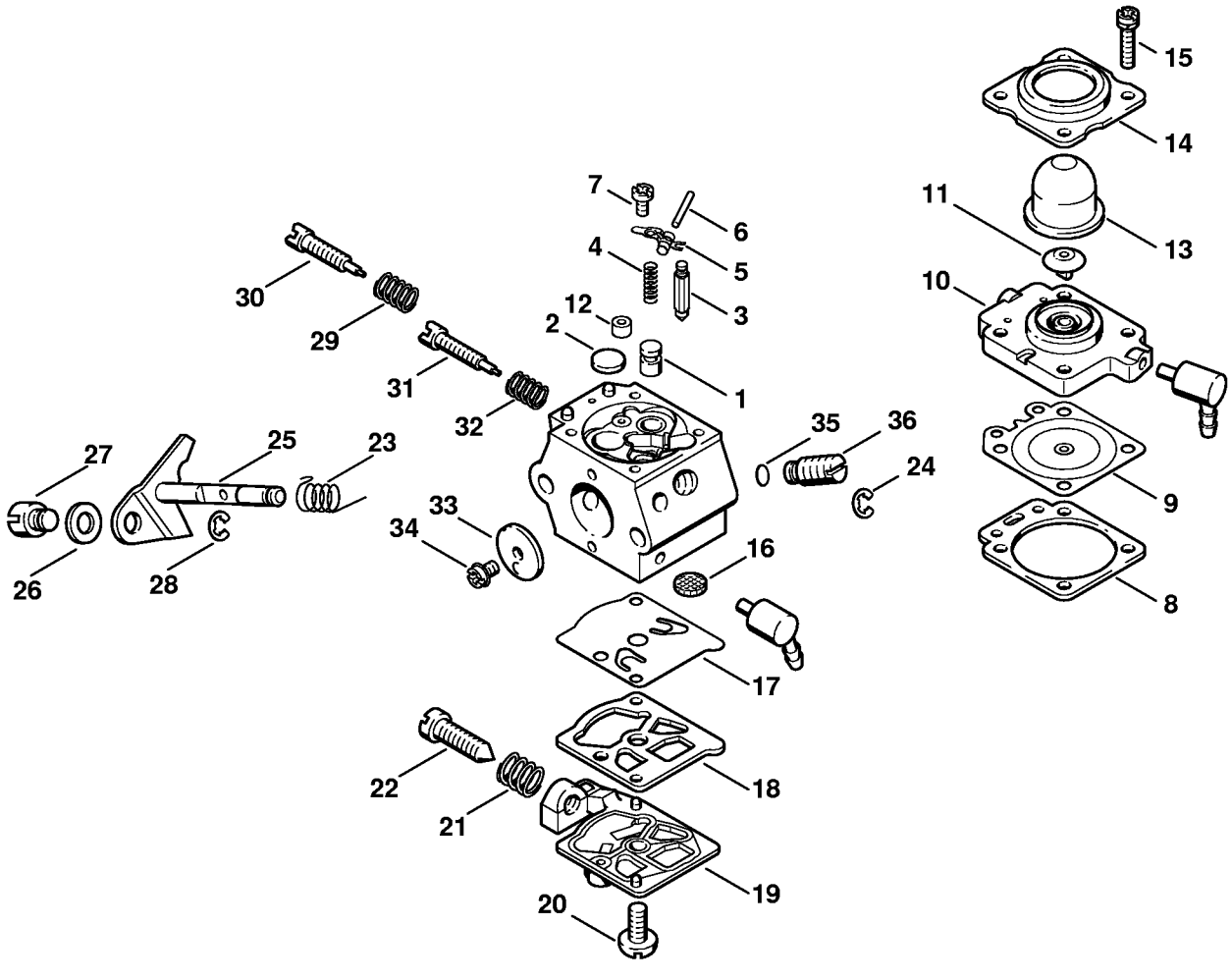

Karburator WT-264

#	Delnummer	Beskrivelse	Mængde	Indeholder varer	Bemærkninger
	4226 120 0600	Karburator WT-264	1	1 - 36	
1	4133 121 5400	Ventilmundstykke	1		
2	4117 122 9402	Prop	1		
3	1110 121 5100	Indsugningsnål	1		
4	1120 122 3001	Fjeder	1		
5	1113 121 5000	Indstrømningsreguleringsarm	1		
6	1113 121 9200	Aksel	1		
7	1114 122 7400	Rundhovedbolt	1		
8	4133 129 0901	Pakning	1		
9	1113 121 4705	Reguleringsmembran	1		
10	4133 120 2201	Flange	1	11	
11	4133 121 5200	Ventil	1		
12	4133 120 8600	Kontraventil	1		
13	4133 121 2700	Kappe	1		
14	4133 121 0801	Afslutningsdæksel	1		
15	4133 122 7400	Rundhovedbolt	4		
16	1114 121 7800	Si	1		
17	1120 121 4805	Pumpemembran	1		
18	1120 129 0905	Pakning	1		
19	4117 121 0803	Afslutningsdæksel	1		
20	1114 122 7100	Skrue	1		
21	4117 122 3006	Fjeder	1		
22	4117 122 6200	Tomgangshastighedsskrue	1		
23	4133 122 3200	Torsionsfjeder	1		
24	1117 122 9000	Låseskive	1		
25	4211 120 7100	Spjældaksel med arm	1		
26	4211 121 8600	Skive	1		

Karburator WT-264

#	Delnummer	Beskrivelse	Mængde	Indeholder varer	Bemærkninger
27	4215 121 8900	Bolt	1		
28	4211 122 9000	Låseskive	1		
29	4117 122 3007	Fjeder	1		
30	1120 122 6705	Hovedskrue	1		
31	4119 122 6801	Tomgangsskrue	1		
32	1115 122 3002	Fjeder	1		
33	4117 121 3300	Gasspjæld	1		
34	1110 122 7400	Rundhovedbolt	1		
35	4130 121 8600	Skive	1		
36	4133 120 8701	Reguleringsventil	1		
	4133 007 1060	Sæt karburatordele	1	8, 9, 17, 18	

Karburator WT-329

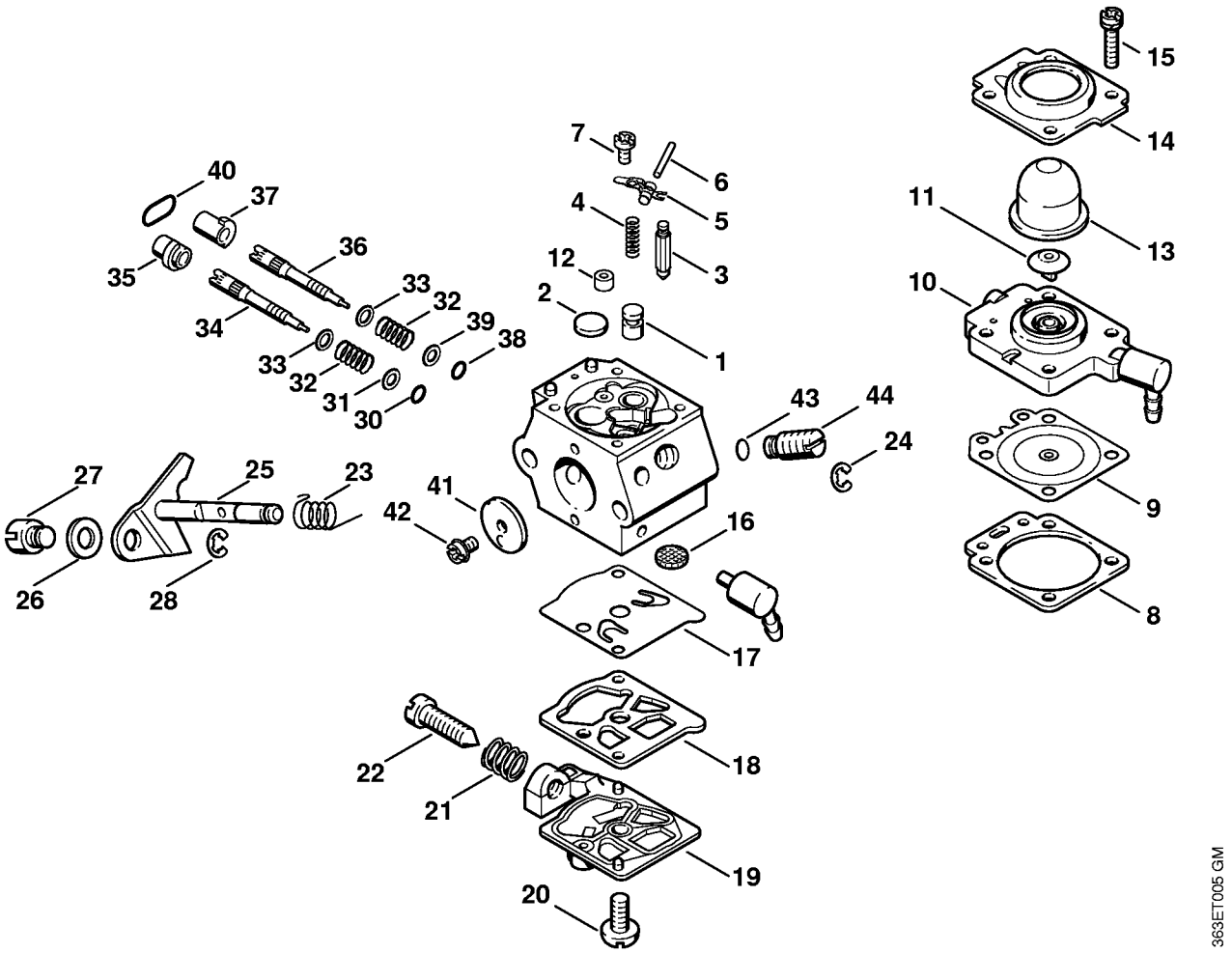

Karburator WT-329

#	Delnummer	Beskrivelse	Mængde	Indeholder varer	Bemærkninger
	4226 120 0601	Karburator WT-329	1	1 - 44	USA
1	4133 121 5400	Ventilmundstykke	1		
2	4117 122 9402	Prop	1		
3	1110 121 5100	Indsugningsnål	1		
4	1120 122 3001	Fjeder	1		
5	1113 121 5000	Indstrømningsreguleringsarm	1		
6	1113 121 9200	Aksel	1		
7	1114 122 7400	Rundhovedbolt	1		
8	4133 129 0901	Pakning	1		
9	1113 121 4705	Reguleringsmembran	1		
10	4133 120 2201	Flange	1	11	
11	4133 121 5200	Ventil	1		
12	4133 120 8600	Kontraventil	1		
13	4133 121 2700	Kappe	1		
14	4133 121 0801	Afslutningsdæksel	1		
15	4133 122 7400	Rundhovedbolt	4		
16	1114 121 7800	Si	1		
17	1120 121 4805	Pumpemembran	1		
18	1120 129 0905	Pakning	1		
19	4117 121 0803	Afslutningsdæksel	1		
20	1114 122 7100	Skrue	1		
21	4117 122 3006	Fjeder	1		
22	4117 122 6200	Tomgangshastighedsskrue	1		
23	4133 122 3200	Torsionsfjeder	1		
24	1117 122 9000	Låseskive	1		
25	4211 120 7100	Spjældaksel med arm	1		
26	4211 121 8600	Skive	1		

Karburator WT-329

#	Delnummer	Beskrivelse	Mængde	Indeholder varer	Bemærkninger
27	4215 121 8900	Bolt	1		
28	4211 122 9000	Låseskive	1		
30	4124 122 3600	Pakningsring	1		
31	1111 121 8605	Skive	1		
32	1115 122 3002	Fjeder	2		
33	4130 121 8602	Skive	2		
34	4130 122 6801	Tomgangsskrue	1		
35	4130 121 2700	Kappe	1		
36	4130 122 6701	Hovedskrue	1		
37	4130 121 2701	Kappe	1		
38	4130 122 3600	Pakningsring	1		
39	4130 121 8601	Skive	1		
40	4130 122 3601	Pakningsring	1		
41	4117 121 3300	Gasspjæld	1		
42	1110 122 7400	Rundhovedbolt	1		
43	4130 121 8600	Skive	1		
44	4133 120 8701	Reguleringsventil	1		
	4133 007 1060	Sæt karburatordele	1	8, 9, 17, 18	

Gearhus, Kniv 420 mm

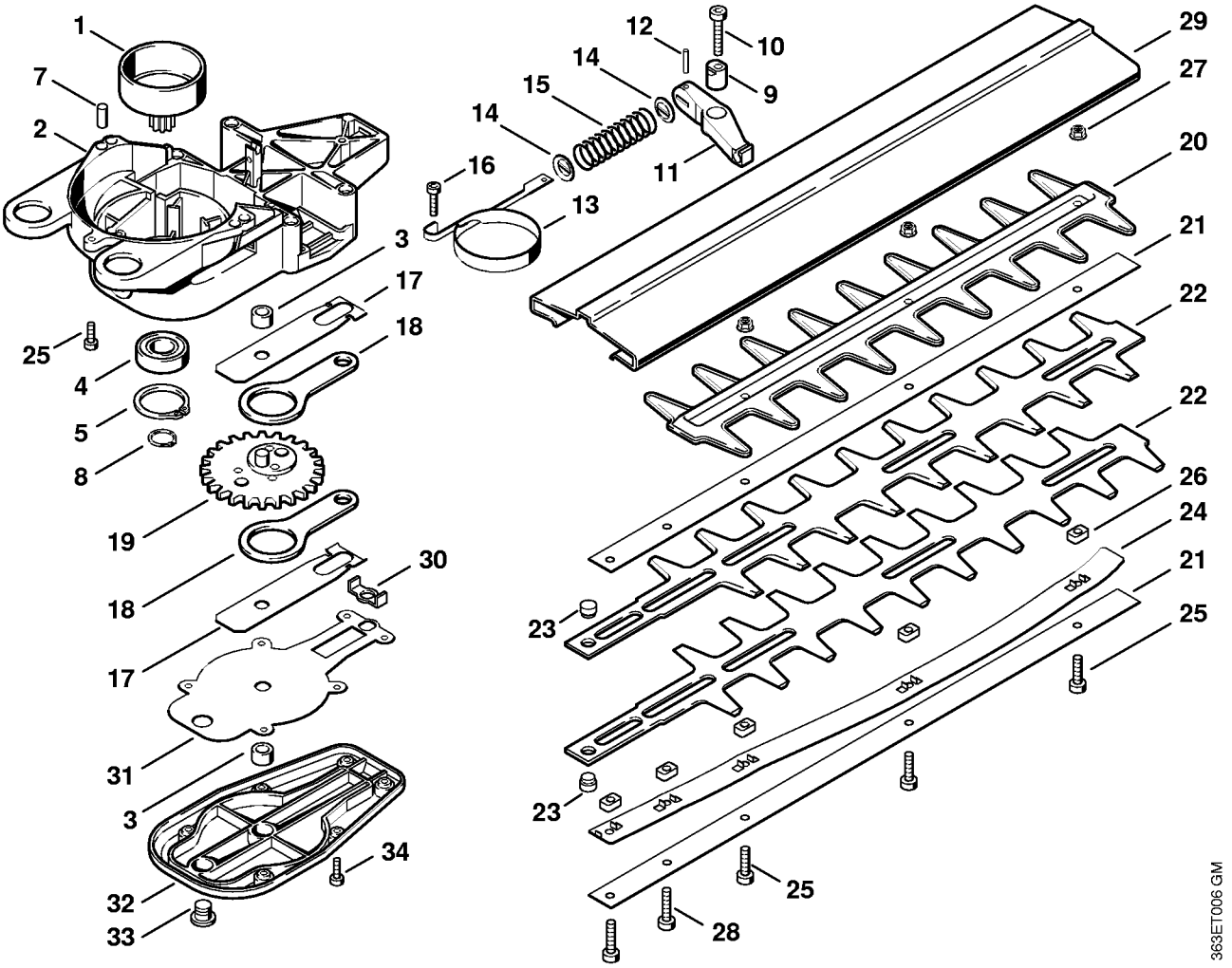

Gearhus, Kniv 420 mm

#	Delnummer	Beskrivelse	Mængde	Indeholder varer	Bemærkninger
1	4226 160 2900	Koblingstromle	1		
2	4226 640 0500	Gearhus	1	3 - 5	
3	4226 642 9700	Bøsning	2		
4	9503 003 5290	Kugleleje 6002-2RS	1		
5	9456 621 3600	Låsering 32x1,2	1		
7	9371 470 2580	Stift 5m6x14	2		
8	9455 621 1380	Låsering 14x1	1		
9	4226 642 9800	Excenterbøsning	1		
10	9022 371 1050	Skrue IS-M5x25	1		
11	4226 162 5001	Arm	1		
12	9381 651 1701	Stift 3m6x16	1		
13	4226 162 5400	Bremsebånd	1		
14	4226 162 8900	Skive	2		
15	0000 997 1600	Trykfjeder	1		
16	9022 313 0680	Cylinderskrue IS M4x16	1		
17	4230 642 4800	Startplade	2		
18	4230 642 6501	Plejlstang	2		
19	4226 640 7500	Tandhjul	1		
	4226 710 5931	Knivsæt 420 mm	1	20 - 29	
20	4226 792 9101	Skærebeskyttelse	1		
21	4226 641 4602	Styr 420 mm	2		
22	4226 710 6059	Kniv 420 mm	1	23	2 stk.
23	4226 713 6600	Bolt	2		
24	4226 713 1702	Fjederbånd 420 mm	1		
25	9022 341 0980	Cylinderskrue IS M5x16	6		
26	4226 648 6700	Slæde	6		
27	9220 260 0701	Sekskantmøtrik M5	3		

Gearhus, Kniv 420 mm

#	Delnummer	Beskrivelse	Mængde	Indeholder varer	Bemærkninger
28	9022 371 1020	Cylinderskrue IS M5x20	2		
29	4226 790 9103	Knivbeskytter 420 mm / 17"	1		
30	4226 649 0301	Pakning	1		
31	4226 649 0300	Pakning	1		
32	4226 640 5800	Geardæksel	1	3, 33	
33	4226 641 6500	Lukkeskrue	1		
34	9022 313 0680	Cylinderskrue IS M4x16	6		
	0781 120 1109	Multifedt (Tube 80 g)	1		

Kniv 550 mm, 700 mm, 1000 mm

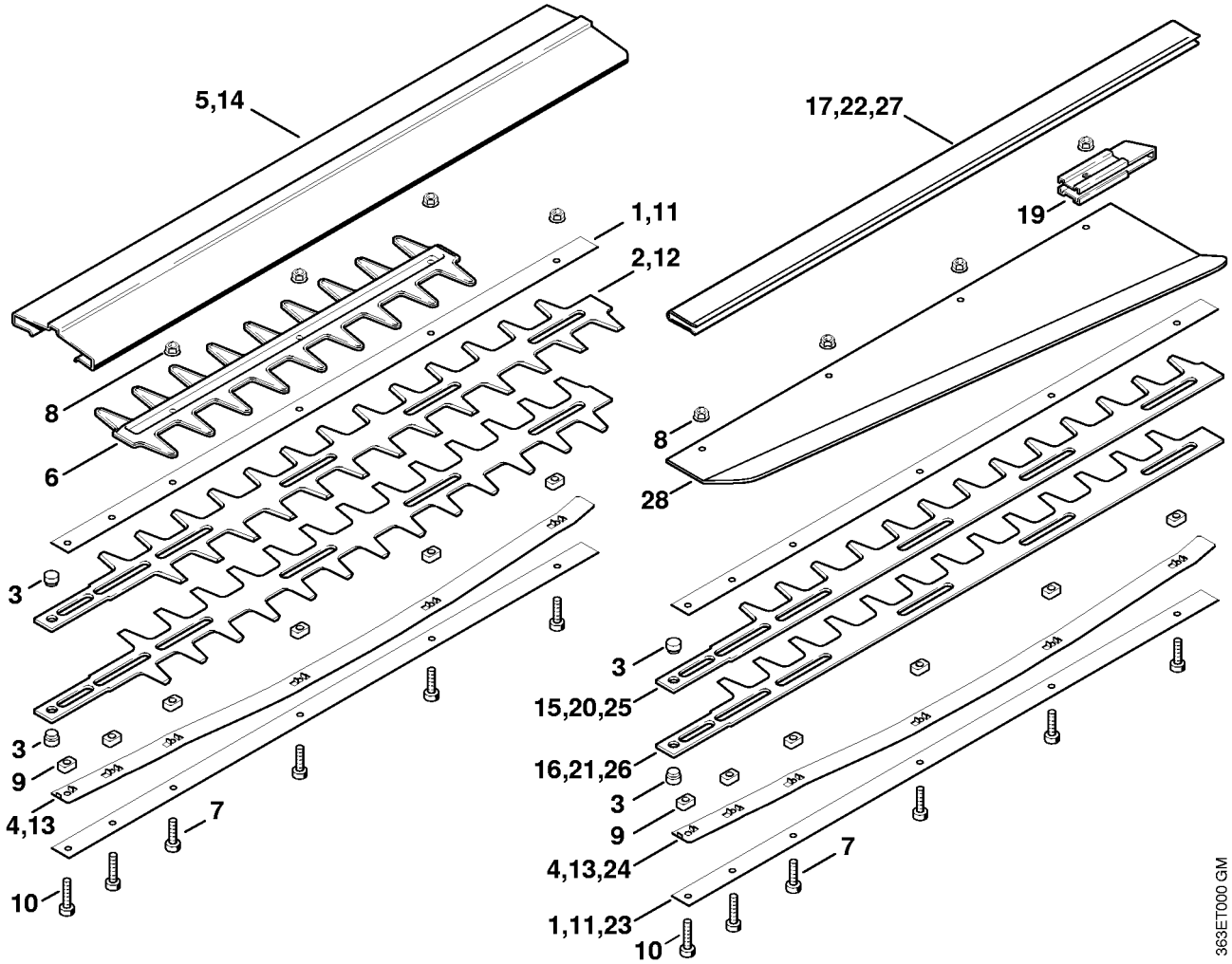

Kniv 550 mm, 700 mm, 1000 mm

#	Delnummer	Beskrivelse	Mængde	Indeholder varer	Bemærkninger
	4226 710 5901	Knivsæt 550 mm	1	1 - 10	
1	4226 641 4600	Føring 550 / 22”	2		
2	4226 710 6052	Kniv 550 mm	1	3	2 stk.
3	4226 713 6600	Bolt	2		
4	4226 713 1700	Fjederbånd 550 / 22"	1		
5	4226 790 9100	Knivbeskytter 550 mm / 22"	1		
6	4226 792 9101	Skærebeskyttelse	1		
7	9022 341 0980	Cylinderskrue IS M5x16	1		(Antal efter behov)
8	9220 260 0701	Sekskantmøtrik M5	1		(Antal efter behov)
9	4226 648 6700	Slæde	1		(Antal efter behov)
10	9022 371 1020	Cylinderskrue IS M5x20	2		
	4226 710 5941	Knivsæt 700 mm	1	3, 6 - 14	
11	4226 641 4601	Styr 700 mm	2		
12	4226 710 6057	Kniv 700 mm	1	3	2 stk.
13	4226 713 1701	Fjederbånd 700	1		
14	4226 790 9104	Knivbeskytter 700 mm / 28"	1		
	4226 710 5911	Knivsæt 550 mm	1	1, 3, 4, 7 - 10, 15 - 19	
	4226 710 6056	Kniv 550 mm	1	3, 15, 16	
15		Kniv 550 mm	1	3	
16		Kniv 550 mm	1	3	
17	4226 790 9101	Knivbeskytter 550 mm / 22"	1		
19	4226 792 9000	Styrebeskytter	1		
	4226 710 5921	Knivsæt 700 mm	1	3, 7 - 11, 13, 19 - 21	
	4226 710 6058	Kniv 700 mm	1	3, 20, 21	

Kniv 550 mm, 700 mm, 1000 mm

#	Delnummer	Beskrivelse	Mængde	Indeholder varer	Bemærkninger
20		Kniv 700 mm	1	3	
21		Kniv 700 mm	1	3	
22	4226 790 9102	Knivbeskytter 700 mm / 28"	1		
	4226 710 5951	Knivsæt 1000 mm	1	3, 7 - 9, 19, 23 - 27	
23	4226 641 4603	Styr 1000 mm	1		
24	4226 713 1703	Fjederbånd 1000 mm	1		
	4226 710 6060	Kniv 1000 mm / 40"	1	3, 25, 26	
25		Kniv 1000 mm / 40"	1	3	
26		Kniv 1000 mm / 40"	1	3	
27	4226 790 9105	Knivbeskytter 1000 mm / 40"	1		
28	4226 740 3350	Opsamlingsskinne 700 mm, 1000 mm	1	7, 8	

Betjeningsgreb HS 74

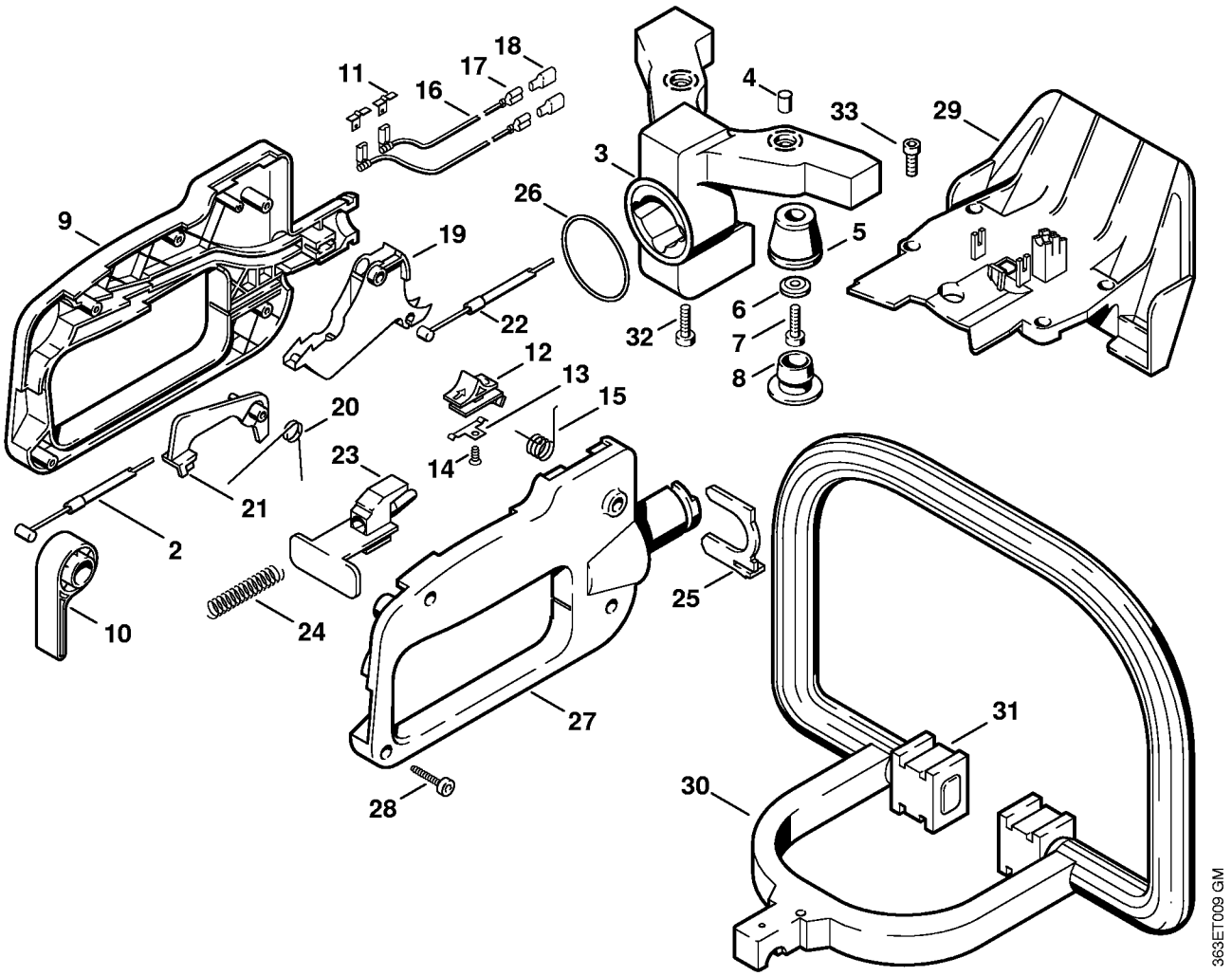

Betjeningsgreb HS 74

#	Delnummer	Beskrivelse	Mængde	Indeholder varer	Bemærkninger
2	4226 160 2501	Bremsetræk	1		
3	4226 790 3300	AV-holder	1	4	
4	4226 791 7200	Hylse	2		
5	4226 791 2805	Vibrationsdæmper	2		
6	4226 791 9700	Skive	2		
7	9022 341 1010	Skrue IS-M5x18	2		
8	4226 791 7300	Prop	2		
9	4226 791 0606	Venstre håndtagsdel	1		
10	4226 162 5000	Arm	1		
11	4226 182 3700	Indstikstunge	2		
12	4226 182 1700	Kombiskyder	1		
13	4226 182 3600	Kontaktfjeder	1		
14	9093 021 1760	Skrue 2,9x9,5	1		
15	0000 998 0806	Torsionsfjeder	1		
16	4226 440 1101	Kortslutningsledning 435 mm	2	17, 18	
	0751 010 1110	Ledning 10 m	1		
17	0751 030 8953	Stik 4,8-1	4		
18	0751 030 8470	Tylle	4		
19	4226 182 1000	Gasarm	1		
20	0000 998 1003	Torsionsfjeder	1		
21	4226 182 0800	Låsegreb	1		
22	4226 180 1101	Gaskabel	1		
23	4226 792 7100	Låseglider	1		
24	0000 997 0724	Trykfjeder	1		
25	4226 792 7300	Sikringsskyder	1		
26	9645 945 3902	O-ring 44x3	1		
27	4226 791 0602	Højre håndtagsdel	1		

Betjeningsgreb HS 74

#	Delnummer	Beskrivelse	Mængde	Indeholder varer	Bemærkninger
28	9074 478 3075	Cylinderskrue IS P4x19	4		
29	4226 792 9102	Håndbeskytter	1		
30	4226 791 1700	Håndtagsrør	1		
31	4226 792 9300	Gummidæmper	2		
32	9074 478 4135	Skrue IS P5x20	1		
33	9022 313 0680	Cylinderskrue IS M4x16	4		

false