GTA 26

Reservedelsliste
08.10.2026
Denmark, dansk

Indholdsfortegnelse

Reservedele fra Maskinnummer 929771306 2
Reservedele til Maskinnummer 929771305 4
Maskinnummer 6
Specialtilbehør 8
Hjælpe- og driftstoffer 10

Reservedele fra Maskinnummer 929771306

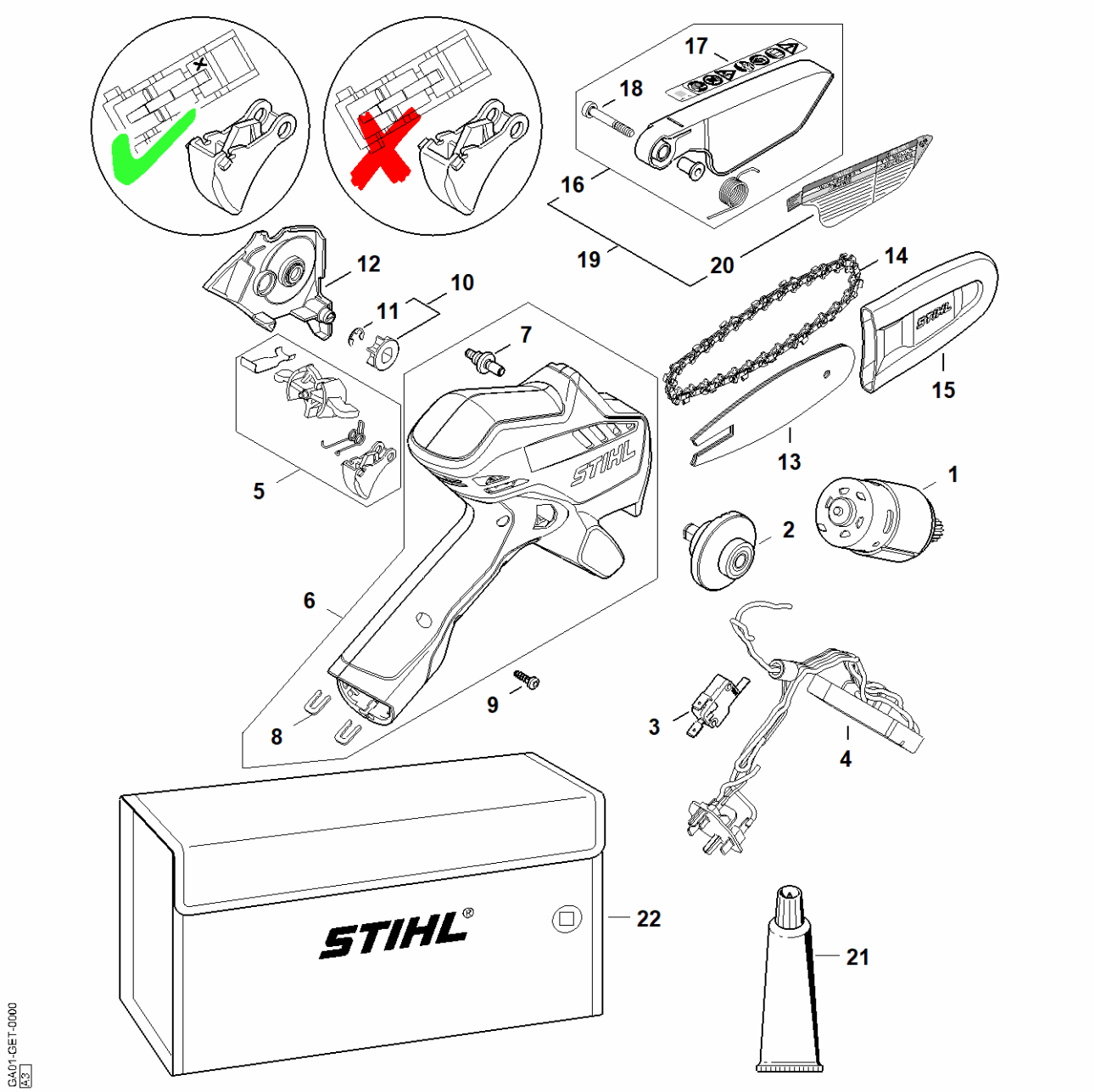

Reservedele fra Maskinnummer 929771306

#	Delnummer	Beskrivelse	Mængde	Indeholder varer	Bemærkninger
1	GA01 600 0205	Elmotor 8-10 V	1		
2	GA01 640 2200	Drivaksel	1		
3	GA01 435 0301	Afbryder	1		
4	GA01 430 1420	Elektronikmodul	1		
5	GA01 007 3802	Sæt med betjeningselementer	1		
6	GA01 790 1122	Håndtagsdel	1	7, 8	
7	GA01 182 6200	Kraveskrue	1		
8	HA03 431 0200	Klemme	2		
9	9104 003 3004	Skrue IS P4x14	9		
10	GA01 007 2600	Sæt ringkædedrev 1/4" Picco 6T	1	11	
11	9460 624 0600	Låseskive 6	1		
12	GA01 640 1700	Kædedrevsdæksel	1		
13	3007 003 0101	Sværd L 10cm/4" 1,1mm/0.043"	1		
14	3670 000 0028	71 PM3-3	1		
14	3670 006 0028	71 PM3-3	1		RUS
15	0000 792 9164	Sværdbeskytter	1		
16	GA01 710 7020	Beskyttelseshætte EU	1	17, 18	
17	GA01 967 7500	Advarselshenvisning	1		
18	9074 477 4148	Skrue IS-P5x34	1		
19	GA01 710 7022	Beskyttelseshætte CA	1	16 - 18, 20	
20	GA01 967 7502	Advarselshenvisning	1		
21	0781 120 1109	Multifedt (Tube 80 g)	1		
22	GA01 491 0100	Batteri taske	1		

Reservedele til Maskinnummer 929771305

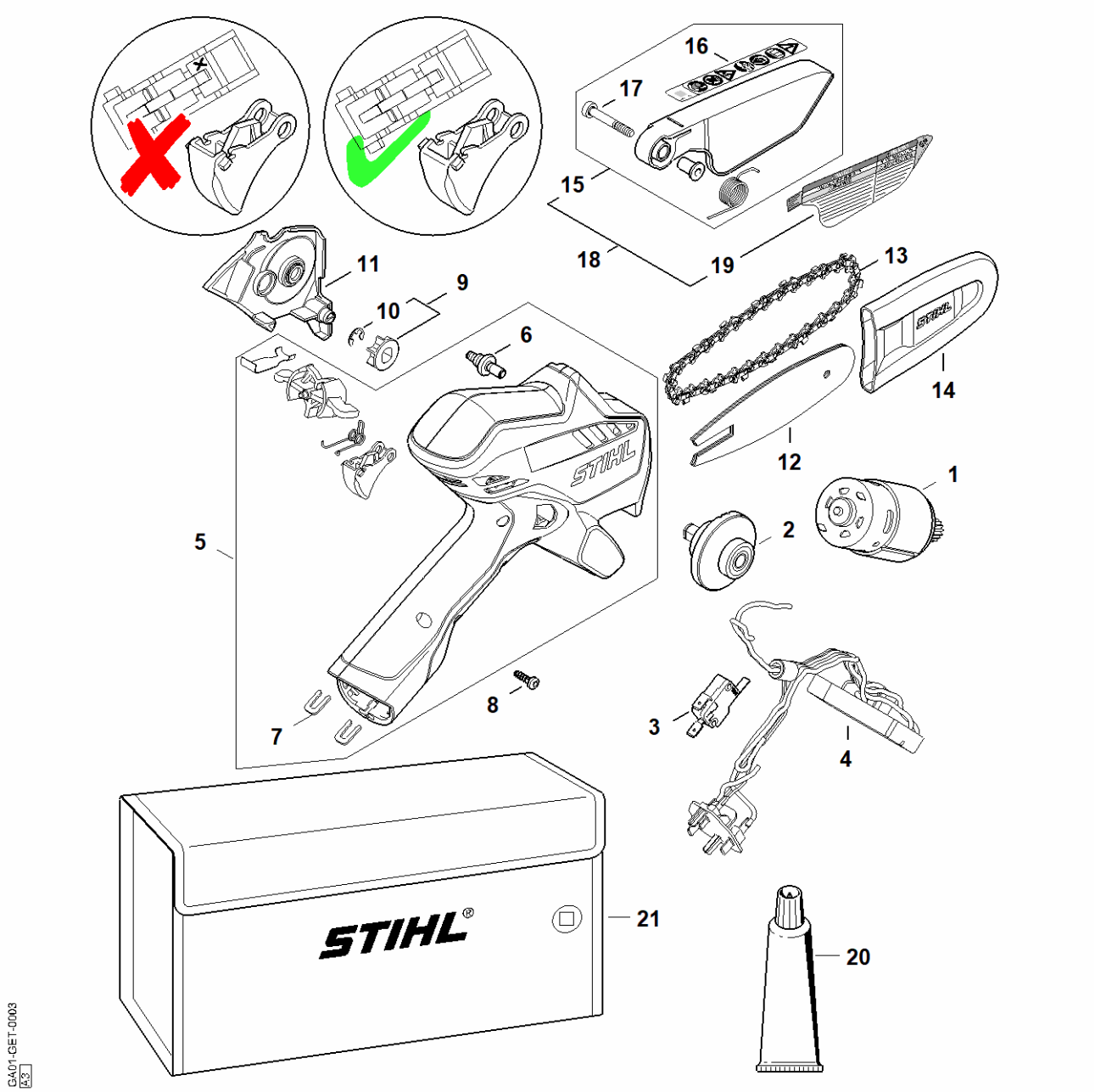

Reservedele til Maskinnummer 929771305

#	Delnummer	Beskrivelse	Mængde	Indeholder varer	Bemærkninger
1	GA01 600 0205	Elmotor 8-10 V	1		
2	GA01 640 2200	Drivaksel	1		
3	GA01 435 0301	Afbryder	1		
4	GA01 430 1420	Elektronikmodul	1		
5	GA01 007 4600	Sæt grebshus med betjeningselementer	1	6, 7	
6	GA01 182 6200	Kraveskrue	1		
7	HA03 431 0200	Klemme	1		
8	9104 003 3004	Skrue IS P4x14	9		
9	GA01 007 2600	Sæt ringkædedrev 1/4" Picco 6T	1	10	
10	9460 624 0600	Låseskive 6	1		
11	GA01 640 1700	Kædedrevsdæksel	1		
12	3007 003 0101	Sværd L 10cm/4" 1,1mm/0.043"	1		
13	3670 000 0028	71 PM3-3	1		
13	3670 006 0028	71 PM3-3	1		RUS
14	0000 792 9164	Sværdbeskytter	1		
15	GA01 710 7020	Beskyttelseshætte EU	1	16, 17	
16	GA01 967 7500	Advarselshenvisning	1		
17	9074 477 4148	Skrue IS-P5x34	1		
20	0781 120 1109	Multifedt (Tube 80 g)	1		
21	GA01 491 0100	Batteri taske	1		

Maskinnummer

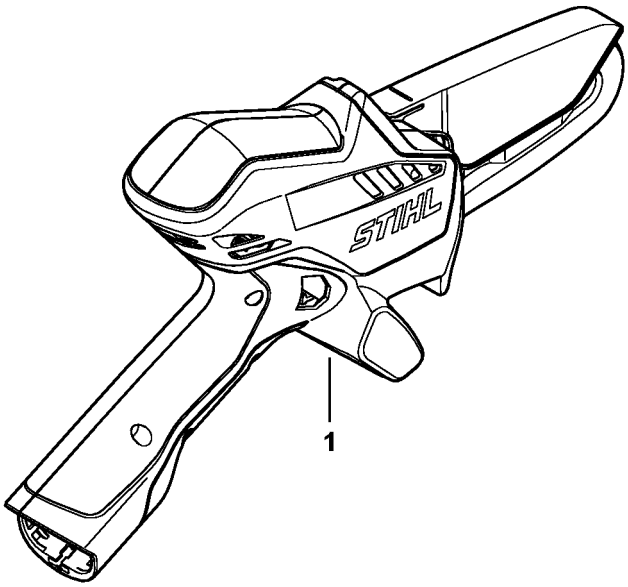

GA01-GET-0001-A0

Maskinnummer

#	Delnummer	Beskrivelse	Mængde	Indeholder varer	Bemærkninger
1		Maskinnummerets position	1		

Specialtilbehør

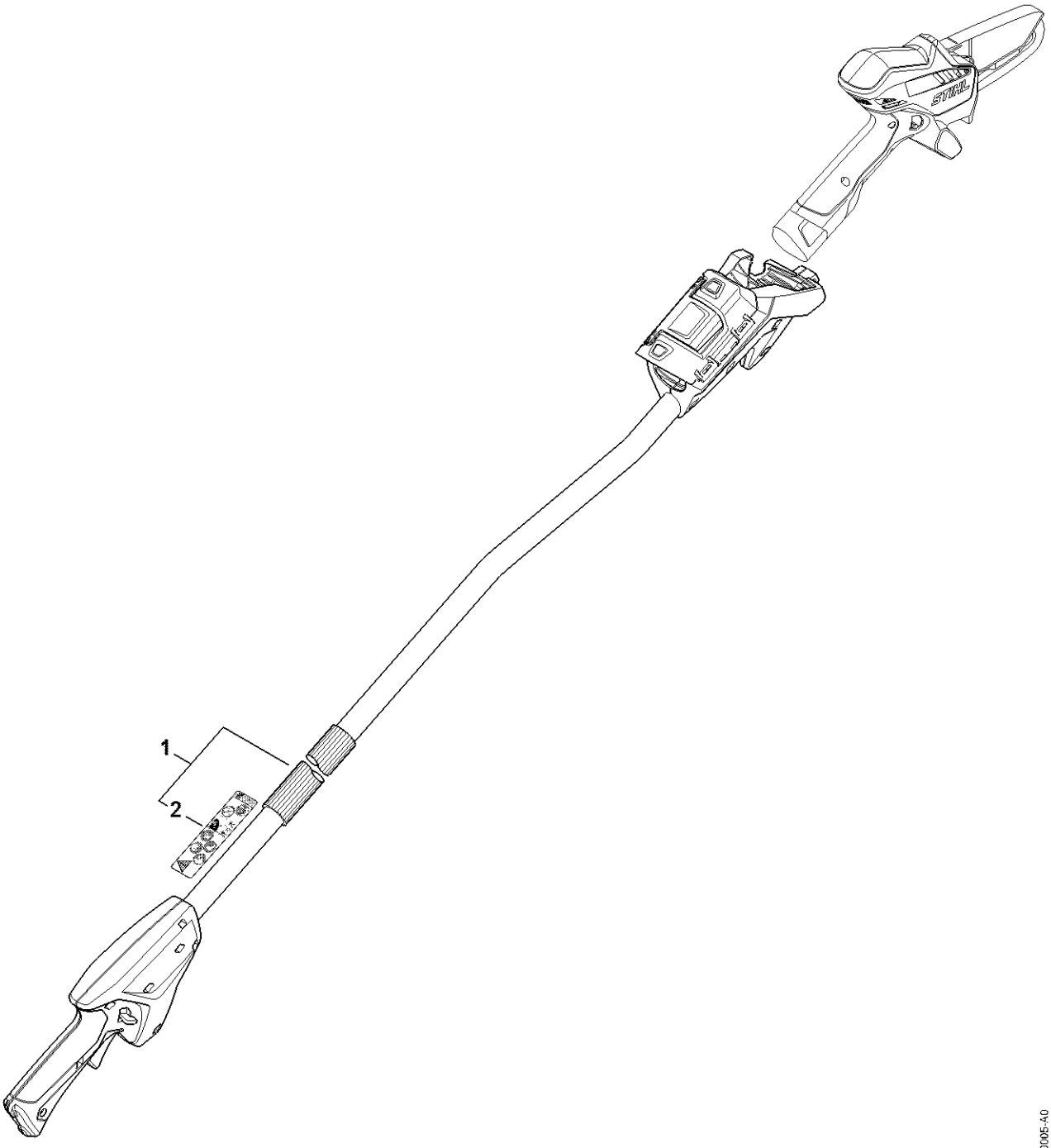

GA01-GET-0006-A0

Specialtilbehør

#	Delnummer	Beskrivelse	Mængde	Indeholder varer	Bemærkninger
1	GA01 820 5000	Forlænger GTA 26	1	2	
2	GA01 967 7200	Advarsel piktogram	1		

Hjælpe- og driftstoffer

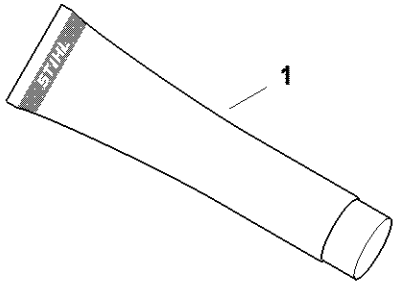

0000-GET-0157-A0

Hjælpe- og driftstoffer

#	Delnummer	Beskrivelse	Mængde	Indeholder varer	Bemærkninger
1	0781 120 1021	Multifunktionelt fedt (rør 40 g)	1		
1	0781 120 1021	Multifunktionelt fedt (rør 40 g)	1		
1	0781 120 1021	Multifunktionelt fedt (rør 40 g)	1		
1	0781 120 1021	Multifunktionelt fedt (rør 40 g)	1		
1	0781 120 1109	Multifedt (Tube 80 g)	1		
1	0781 120 1109	Multifedt (Tube 80 g)	1		
1	0781 120 1109	Multifedt (Tube 80 g)	1		
1	0781 120 1109	Multifedt (Tube 80 g)	1		
1	0781 120 1110	Universalfedt 225 g	1		
1	0781 120 1110	Universalfedt 225 g	1		
1	0781 120 1110	Universalfedt 225 g	1		
1	0781 120 1110	Universalfedt 225 g	1		
1	0781 516 1004	Electric Gear Grease 80 g	1		
1	0781 516 1004	Electric Gear Grease 80 g	1		

false