FS 200

Reservedelsliste
12.10.2026
Denmark, dansk

Indholdsfortegnelse

C - Krumtaphus, Cylinder FS 200, 200 R 2
F - Startanordning, tændingsanlæg # 809 249 646 (10.2016) 4
G - Lyddæmper, Hoved, Benzintank 7
H - Lyddæmper, Hoved, Benzintank # 809 249 646 (10.2016) 9
J - Karburatorhus, Luftfilter 12
K - Karburatorhus, Luftfilter # 809 249 646 (10.2016) 14
M - Karburator 4134/21, 4134/22, 4134/23 16
O - Karburator 4134/13, 4134/14, 4134/15 19
P - Karburator C1Q-S161, -S162, -S163, -S164, -S82, -S83, -S138, -S139 22
Q - Karburator C1Q-S51, C1Q-S36 (09.2003) 25
R - Karburator C1Q-S35 (19.98) 28
S - Koblingshus 31
U - Betjeningsgreb 33
W - Tohåndsgribebøjle, Betjeningsgreb 35
X - Tohåndsgreb 37
Y - Tohåndsgreb (09.2003) 39
Z - Rigrør 41
AA - Gear 43
AB - Gear 45
AC - Beskyttelse 47
AD - Transportbeskytter 49
AE - Bæresele, Værktøj, Specialtilbehør 51
AF - Maskinnummer 53
Hjælpe- og driftstoffer 55
A - Krumtaphus, Stempel 57
B - Kobling, Koblingshus 60
C - Tændingsanlæg 63
D - Karburator 66
E - Startanordning 69
F - Rigrør, Støtteror, Håndtagsrør 72
G - Rigrør, Støtteror, Håndtagsrør # X 12 817 754 (24.85) 75
H - Gear 77
I - Beskyttelse 79
J - Værktøj, Specialtilbehør 81
K - FS 202: Rigrør, Håndtagsrør 83

C - Krumtaphus, Cylinder FS 200, 200 R

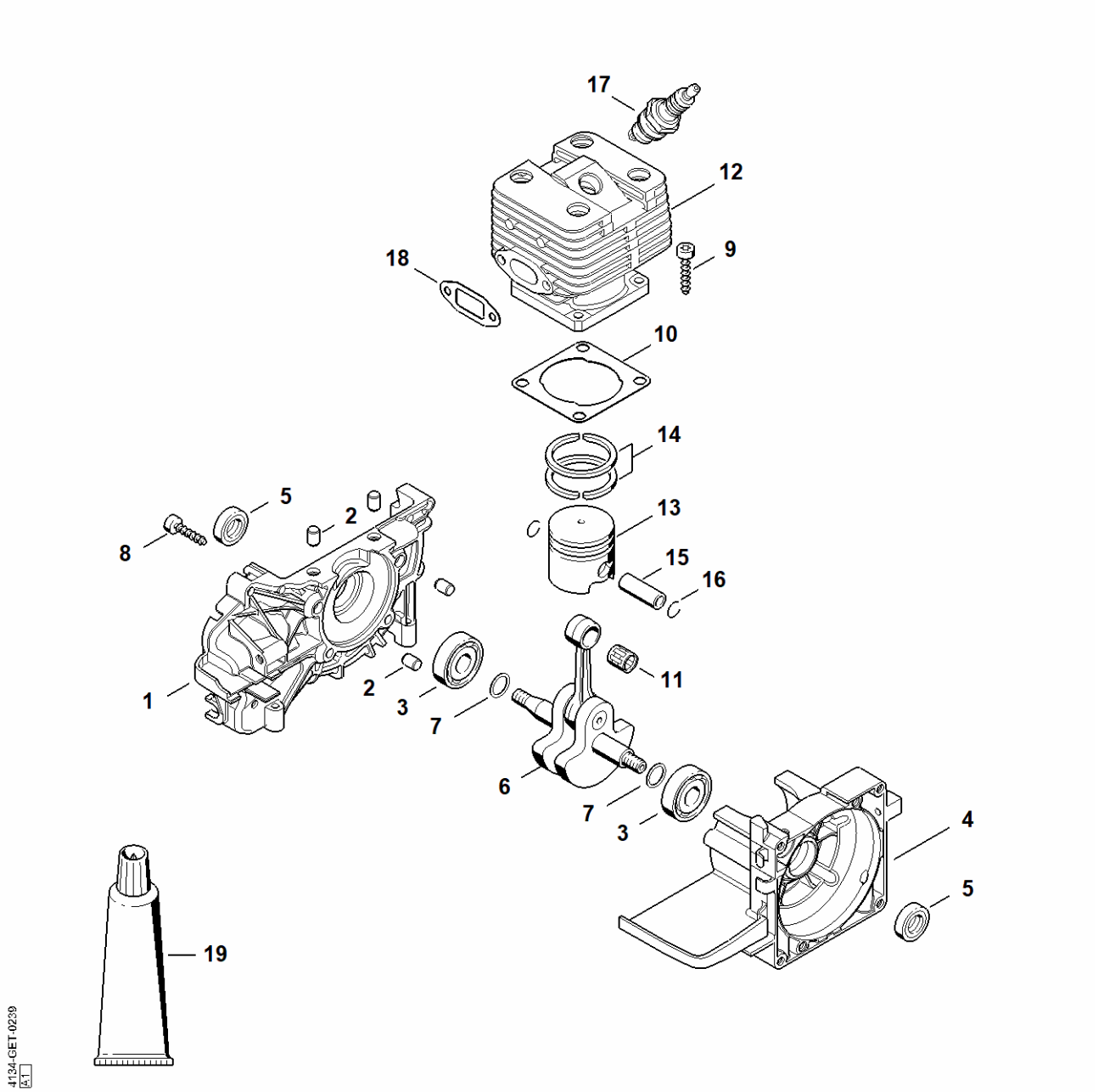

C - Krumtaphus, Cylinder FS 200, 200 R

#	Delnummer	Beskrivelse	Mængde	Indeholder varer	Bemærkninger
1	4134 020 2600	Krumtaphushalvdel	1	2, 3	
2	0000 988 8600	Hylse	4		
3	9503 003 0242	Kugleleje 6201	1		
4	4134 020 2900	Krumtaphushalvdel	1	3	
5	9640 003 1195	Simmerring BS12x22x5	2		
6	4134 030 0403	Krumtapsaksel	1	7	
7	4140 036 0300	Skive	2		
8	9075 478 4159	Skrue IS-D5x24	4		
9	9075 478 4175	Skrue IS-D5x28	4		
10	4134 029 2300	Cylinderpakning	1		
11	9512 003 2250	Nålekrans 10x13x12,5	1		
12	4134 020 1212	Cylinder med stempel Ø 38 mm	1	9, 13 - 16	
13	4134 030 2010	Stempel Ø 38 mm	1	14 - 16	
14	4119 034 3002	Stempelring Ø 38x1,5 mm	2		
15	4119 034 1500	Stempelbolt 10x6,5x28	1		
16	9463 650 1000	Fjederring C10	2		
17	0000 400 7000	Tændrør NGK BPMR7A	1		
17	0000 400 7029	Tændrør STIHL ZK C 14	1		
17	0000 400 7030	Tændrør STIHL ZK C 14, 40'er pakke	1		
18	4134 149 0600	Lyddæmperpakning	1		
19	0783 830 2000	Tætningsmiddel Dirko HT rød	1		
	4134 007 1050	Pakningssæt	1	5, 10, 18	

F - Startanordning, tændingsanlæg # 809 249 646 (10.2016)

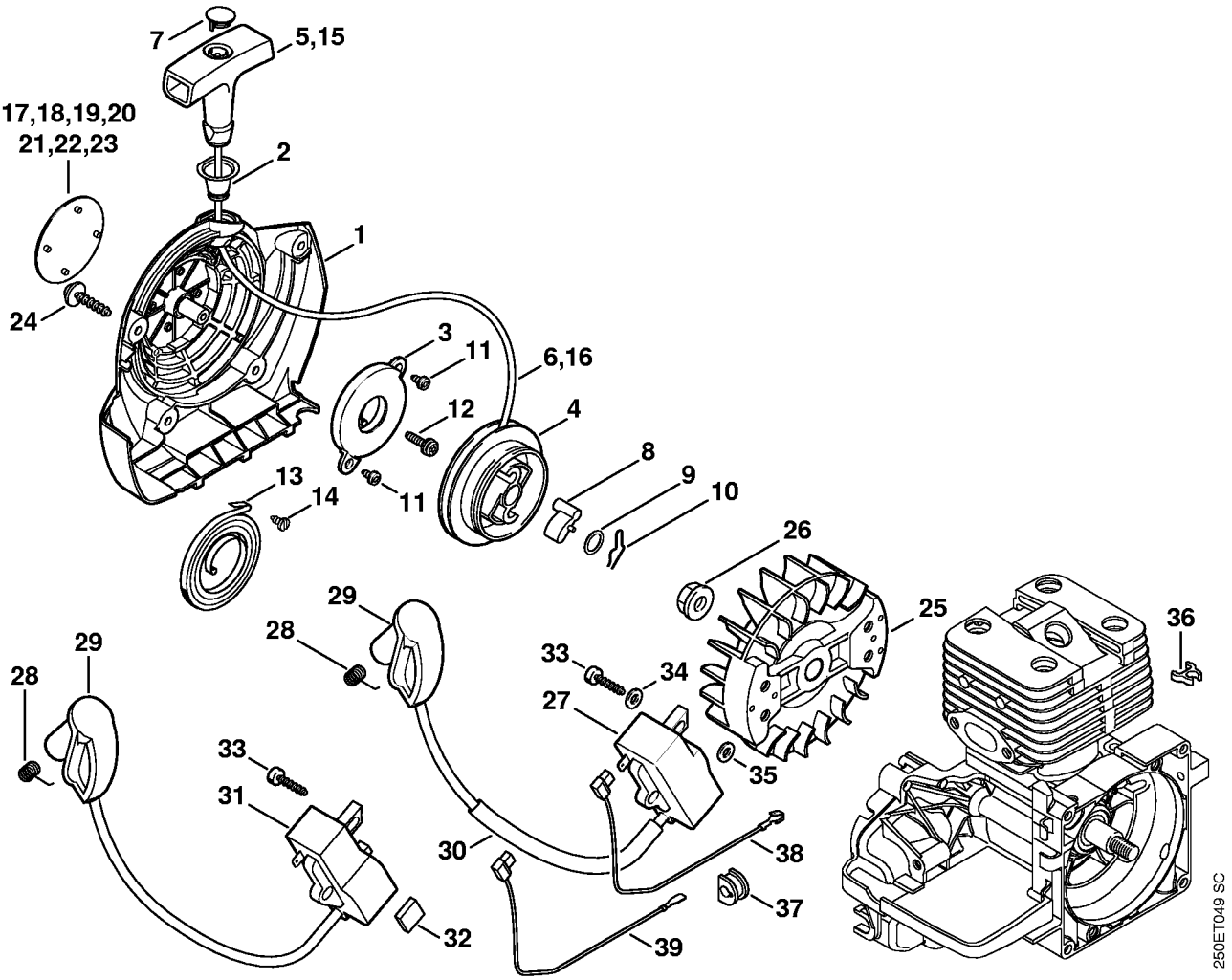

F - Startanordning, tændingsanlæg # 809 249 646 (10.2016)

#	Delnummer	Beskrivelse	Mængde	Indeholder varer	Bemærkninger
	4134 080 2101	Blæserhus med startanordning	1	1 - 12	
1	4134 080 1801	Blæserhus	1	2	
2	1110 084 9102	Bøsning	1		
3	4134 190 0601	Returfjeder	1		
4	4128 195 0400	Snorhjul	1		
5	0000 190 3405	Håndtag ElastoStart Ø 3 mm	1	6, 7	
6	0000 195 8203	Startsnor Ø 3x850 mm	1		
7	0000 195 7000	Kappe	1		
8	0000 195 7200	Startpal	1		
9	0000 958 0923	Skive	1		
10	1118 195 3500	Fjeder	1		
11	9104 003 0410	Skrue P3x6	2		
12	4223 084 5600	Notskrue	1		
13	4134 190 0600	Returfjeder	1		
14	9099 021 2330	Skrue 3,5x6,5	1		
15	0000 190 3400	Håndtag ElastoStart Ø 3 mm	1	7, 16	
16	0000 195 8200	Startsnor Ø 3x800 mm	1		
19	4134 967 1510	Typeskilt FS 200	1		
23	0000 967 1500	Firmamærke STIHL	1		
24	0000 951 1100	Skrue	4		
25	4134 400 1200	Svinghjul	1		
26	9220 260 1100	Møtrik M8-8	1		
27	4134 400 1301	Tændmodul	1	28 - 30	
28	0000 998 0604	Torsionsfjeder	1		
29	4128 405 1000	Tændkabelsko	1		
30	4137 442 0400	Isoleringsslange	1		
31	4134 400 1306	Tændmodul	1	28, 29	

F - Startanordning, tændingsanlæg # 809 249 646 (10.2016)

#	Delnummer	Beskrivelse	Mængde	Indeholder varer	Bemærkninger
32	4134 028 1300	Underlag 10x15x4	1		
33	9075 478 3022	Skrue IS-D4x20	2		
34	9291 021 0121	Skive A5,3	2		
35	9291 021 0121	Skive A5,3	2		
36	4134 448 1200	Kabelholder	1		
37	4134 432 9300	Gennemføring	1		
38	4134 440 1101	Kortslutningsledning	1		
39	4134 440 1100	Kortslutningsledning	1		

G - Lyddæmper, Hoved, Benzintank

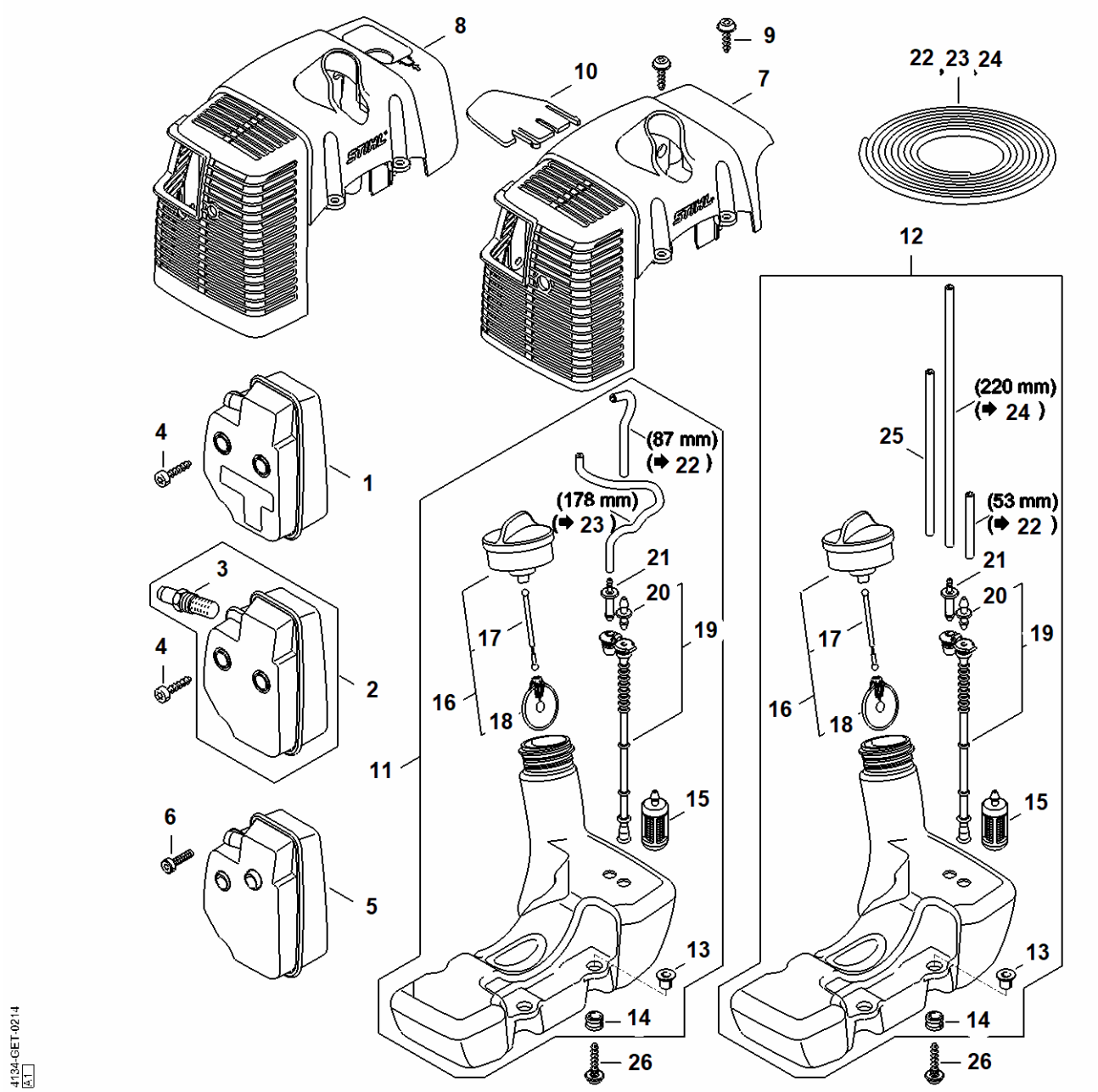

G - Lyddæmper, Hoved, Benzintank

#	Delnummer	Beskrivelse	Mængde	Indeholder varer	Bemærkninger
1	4134 140 0613	Lyddæmper	1		

H - Lyddæmper, Hoved, Benzintank # 809 249 646 (10.2016)

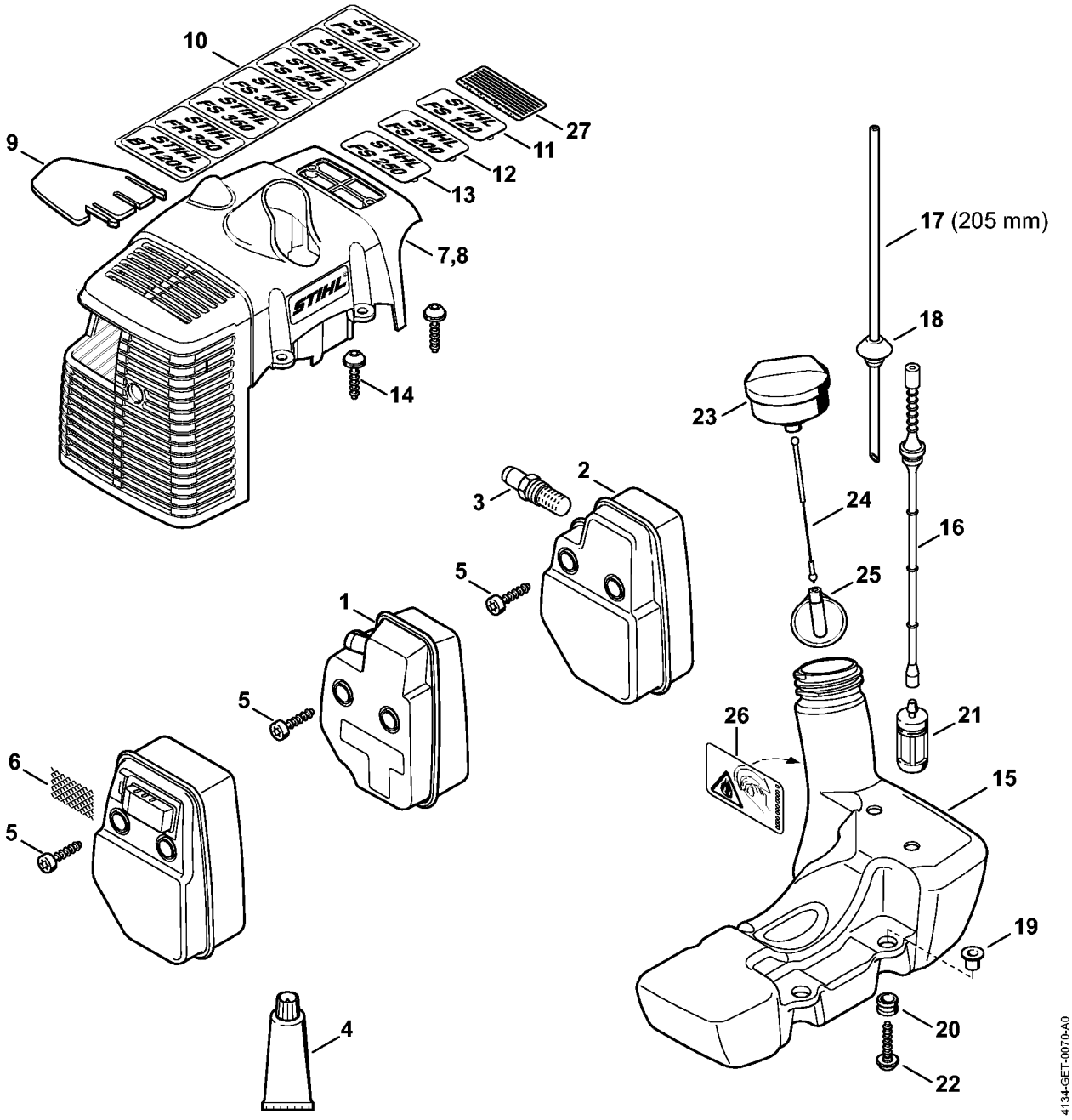

H - Lyddæmper, Hoved, Benzintank # 809 249 646 (10.2016)

#	Delnummer	Beskrivelse	Mængde	Indeholder varer	Bemærkninger
1	4134 140 0613	Lyddæmper	1		
	4134 140 0652	Lyddæmper Op til serienummer: 143491570	1	1, 5, 8, 10	
2	4134 140 0606	Lyddæmper	1	3	USA, AUS, CDN
3	4140 140 6900	Studs med gitter	1		USA, AUS, CDN
4	0783 830 2000	Tætningsmiddel Dirko HT rød	1		
5	9075 478 4159	Skrue IS-D5x24	3		
6	4134 141 9000	Gitter Op til serienummer: 143491570	1		USA, AUS, CDN
7	4134 084 0911	Hoved	1		
8	4134 080 1600	Hoved	1	10	
9	4134 084 6800	Afstandsstykke	1		USA, CDN, AUS, NZ
10	4134 967 1514	Typeskilt	1		
12	4134 967 1502	Typeskilt FS 200	1		
14	0000 951 1100	Skrue	2		
15	4134 350 0400	Benzintank	1	16 - 21	
16	4128 358 0800	Slange	1		
17	0000 930 2802	Slange 2,2x5,4 mm x 1 m, R1	1		
18	0000 989 0516	Gennemføring	1		
19	0000 351 3200	Hylse	4		
20	1125 084 8900	Gennemføring	4		
21	0000 350 3502	Sugehoved	1		
22	0000 951 1102	Skrue IS-D5x26	4		
23	4128 350 0505	Tanklåg	1	24, 25	
24	0000 350 0900	Snor	1		
25	0000 353 0800	Sikring mod tab	1		
26	0000 967 7239	Advarsel piktogram tankdæksel	1		USA, CDN

H - Lyddæmper, Hoved, Benzintank # 809 249 646 (10.2016)

#	Delnummer	Beskrivelse	Mængde	Indeholder varer	Bemærkninger
27	0000 967 4054	Advarselstegn Gnistbeskyttelsesgitter	1		USA

J - Karburatorhus, Luftfilter

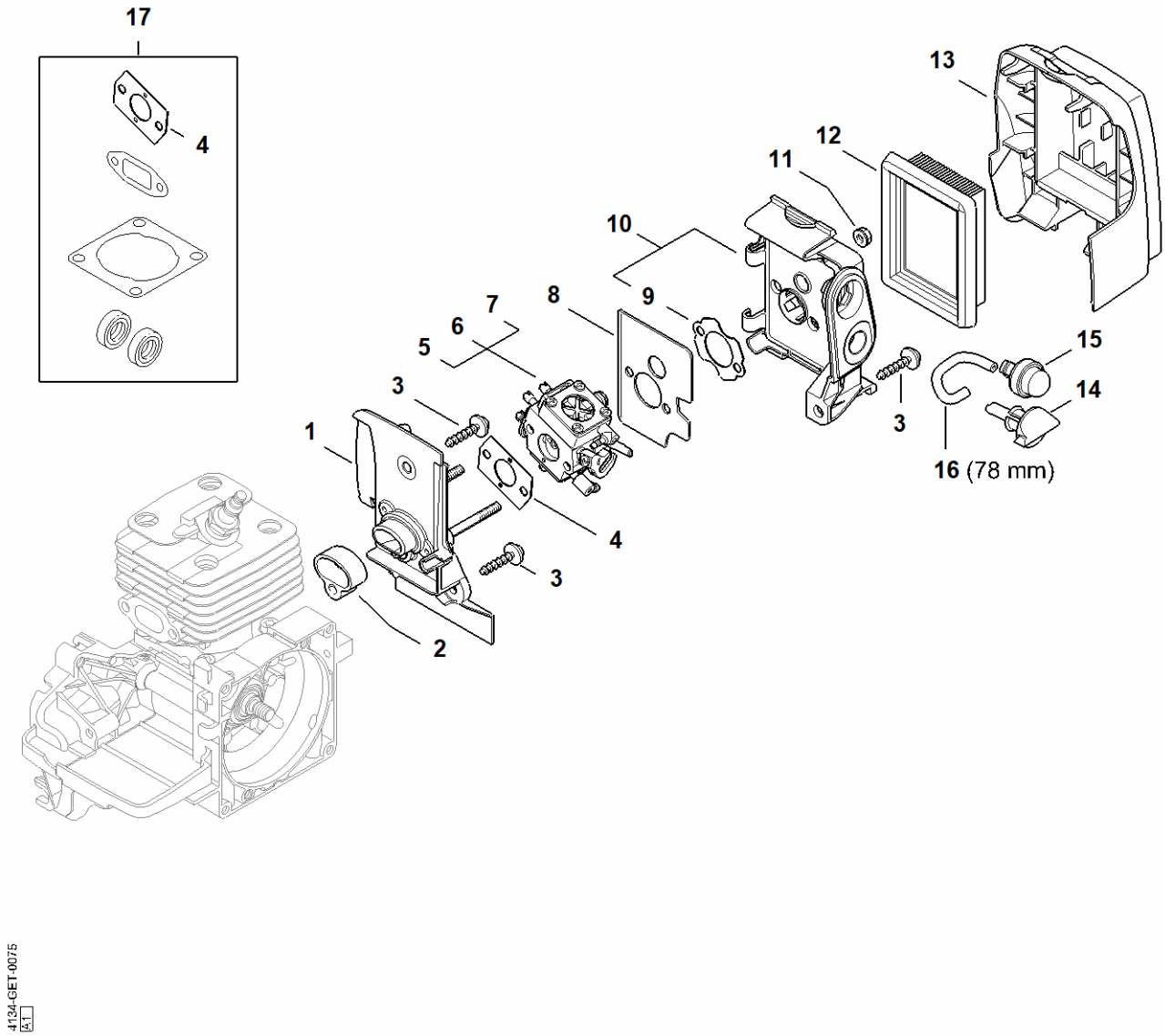

J - Karburatorhus, Luftfilter

#	Delnummer	Beskrivelse	Mængde	Indeholder varer	Bemærkninger
2	4134 129 3000	Pakningsring	1		
3	0000 951 1100	Skrue	4		
4	4134 129 0902	Pakning	1		
11	9216 261 0700	Sekskantmøtrik M5	2		
12	4134 141 0300	Luftfilter	1		
13	4134 141 0500	Filterdæksel	1		
14	4128 182 9500	Drejeknap	1		
15	0000 350 6201	Brændstofpumpe	1		

K - Karburatorhus, Luftfilter # 809 249 646 (10.2016)

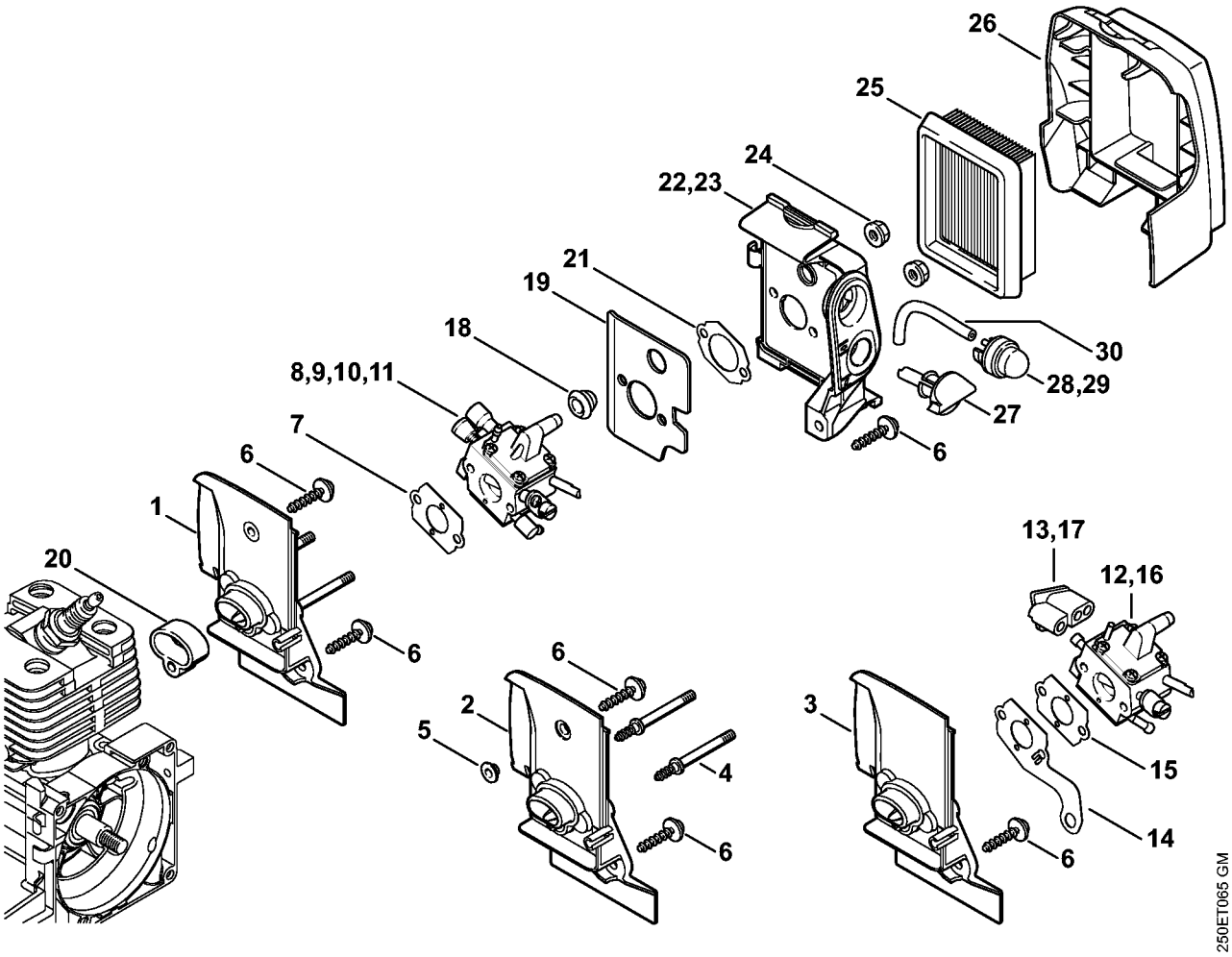

K - Karburatorhus, Luftfilter # 809 249 646 (10.2016)

#	Delnummer	Beskrivelse	Mængde	Indeholder varer	Bemærkninger
1	4134 120 0102	Karburatorhus	1		
4	4134 122 6601	Kraveskrue	2		
5	0000 963 1401	Bøsning	1		
6	0000 951 1100	Skrue	4		
7	4128 129 0900	Pakning	1		
9	4134 120 0653	Karburator C1Q-S162A	1	19	
15	4128 129 0900	Pakning	1		
16		Karburator C1Q-S35B	1		
18	4134 123 7500	Gennemføring	1		
19	4134 122 1801	Udstrålingsplade	1		
20	4134 129 3000	Pakningsring	1		
21	4134 129 0900	Pakning	1		
22	4134 140 2801	Filterhus	1	21	
24	9216 261 0700	Sekskantmøtrik M5	2		
25	4134 141 0300	Luftfilter	1		
26	4134 141 0500	Filterdæksel	1		
27	4128 182 9500	Drejeknap	1		
28	0000 350 6201	Brændstofpumpe	1		
29	4130 350 6200	Brændstofpumpe	1		
30		Slange 2,2x5,4x67 mm, R1	1		
	0000 930 2802	Slange 2,2x5,4 mm x 1 m, R1	1		
	4134 007 1050	Pakningssæt	1	7	

M - Karburator 4134/21, 4134/22, 4134/23

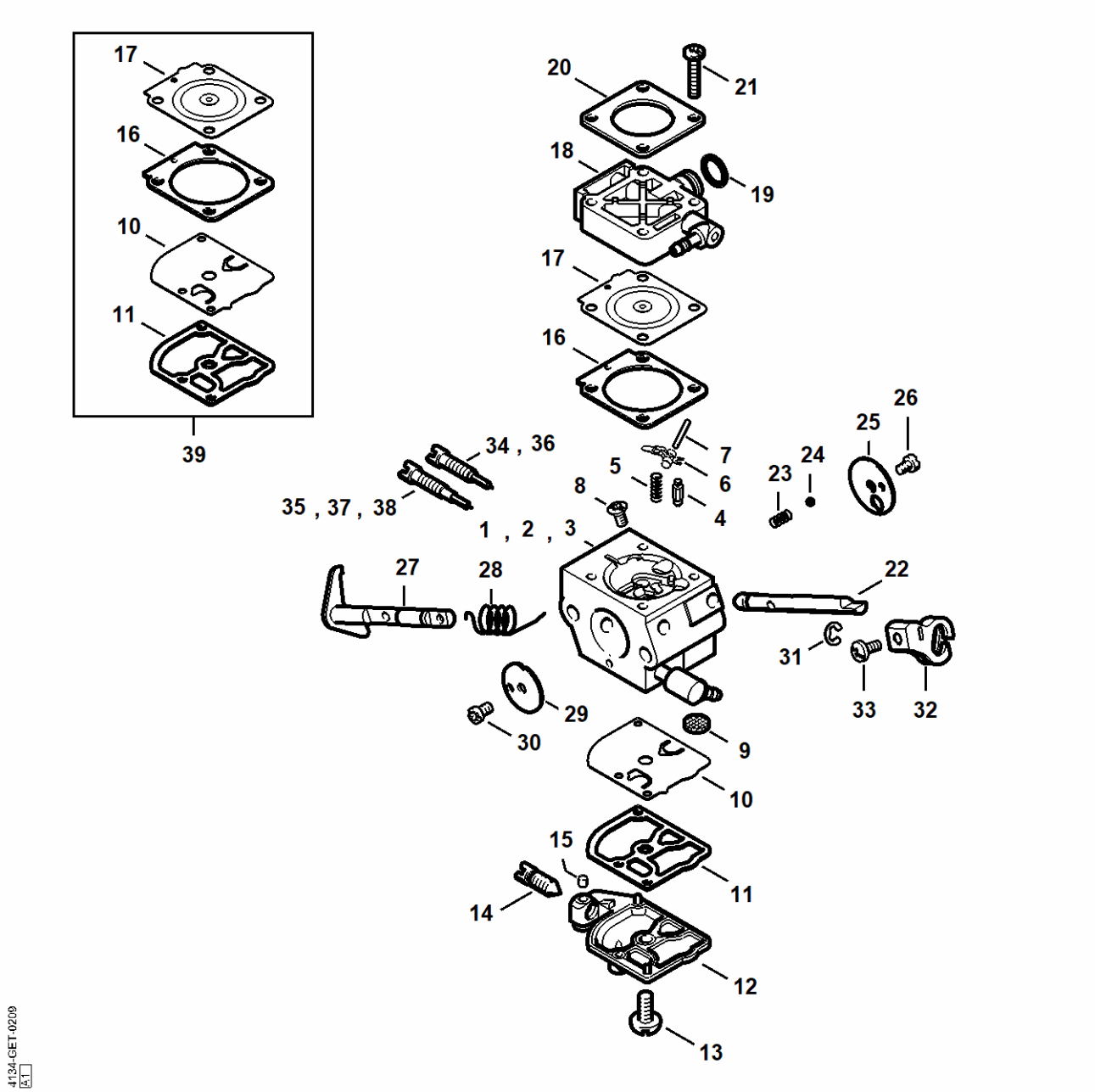

M - Karburator 4134/21, 4134/22, 4134/23

#	Delnummer	Beskrivelse	Mængde	Indeholder varer	Bemærkninger
5	4128 122 3000	Fjeder	1		
6	4229 121 5000	Indstrømningsreguleringsarm	1		
7	1120 121 9200	Aksel	1		
8	1120 122 6600	Kraveskrue	1		
9	1120 121 7800	Si	1		
10	1129 121 4800	Pumpemembran	1		
11	1123 129 0905	Pumpetætning	1		
12	4134 121 0802	Afslutningsdæksel	1		
13	1120 122 7800	Skrue m. linsehoved	1		
14	4134 122 6200	Tomgangshastighedsskrue	1		
15	1125 122 4200	Klemstykke	1		
16	4229 129 0901	Reguleringstætning	1		
17	4229 121 4700	Reguleringsmembran	1		
18	4134 120 2201	Flange	1		
19	9646 945 0490	O-ring 7x1,5	1		
20	4140 121 0800	Afslutningsdæksel	1		
21	4149 122 7100	Skrue	4		
22	4134 121 3000	Chokeraksel	1		
23	4119 122 3002	Fjeder	1		
24	4119 122 4200	Kugle	1		
25	4128 121 2900	Chokerspjæld	1		
26	1125 122 7403	Rundhovedbolt	1		
27	4134 120 7102	Spjældaksel med arm	1		
28	4137 122 3000	Fjeder	1		
29	4134 121 3302	Gasspjæld	1		
30	1120 122 7400	Rundhovedbolt	1		
31	1120 122 9000	Låsering	1		

M - Karburator 4134/21, 4134/22, 4134/23

#	Delnummer	Beskrivelse	Mængde	Indeholder varer	Bemærkninger
32	4134 121 3501	Drøvlingsarm	1		
33	4132 122 6600	Kraveskrue	1		

O - Karburator 4134/13, 4134/14, 4134/15

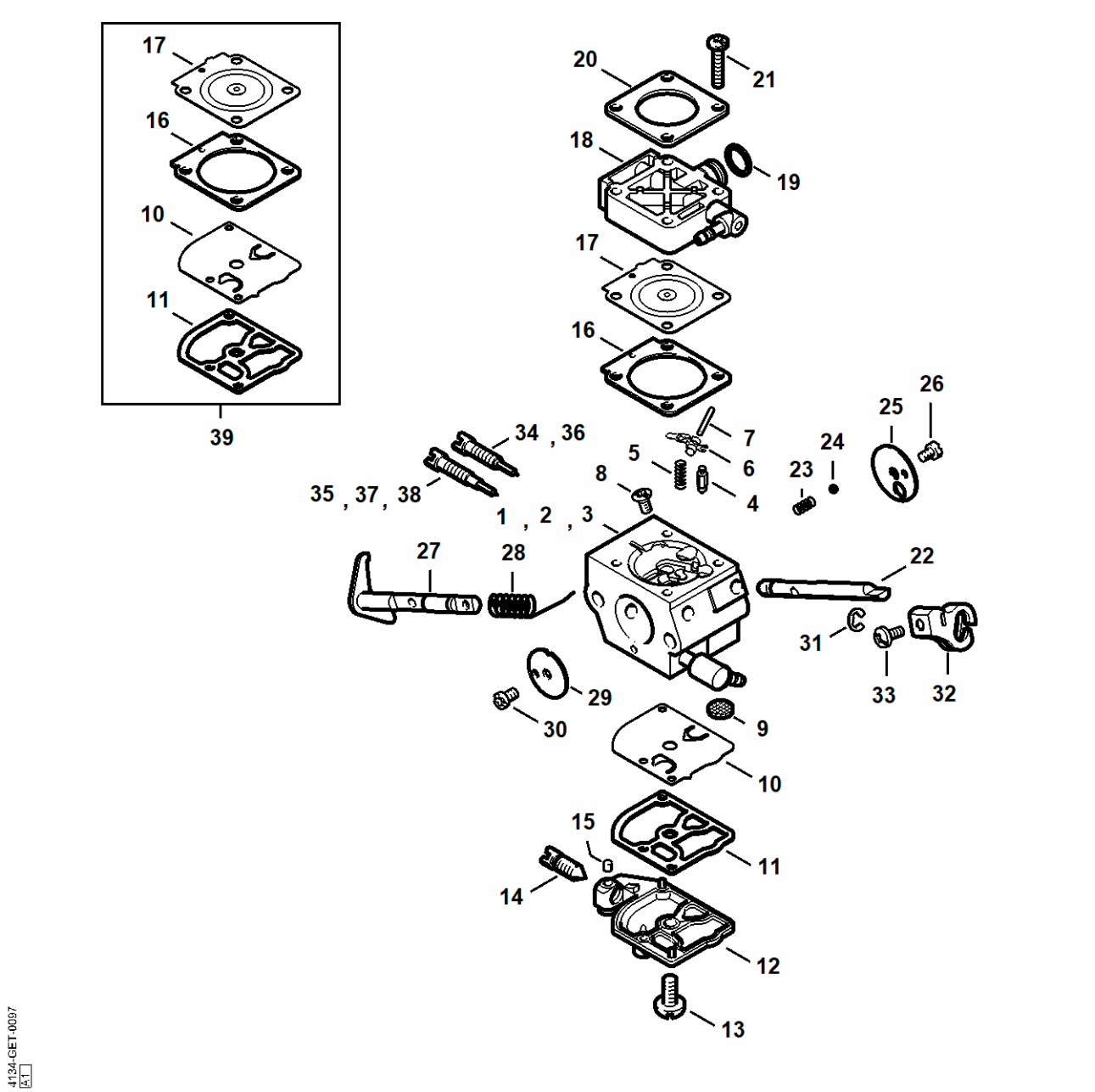

O - Karburator 4134/13, 4134/14, 4134/15

#	Delnummer	Beskrivelse	Mængde	Indeholder varer	Bemærkninger
5	4128 122 3000	Fjeder	1		
6	4229 121 5000	Indstrømningsreguleringsarm	1		
7	1120 121 9200	Aksel	1		
8	1120 122 6600	Kraveskrue	1		
9	1120 121 7800	Si	1		
10	1129 121 4800	Pumpemembran	1		
11	1123 129 0905	Pumpetætning	1		
12	4134 121 0802	Afslutningsdæksel	1		
13	1120 122 7800	Skrue m. linsehoved	1		
14	4134 122 6200	Tomgangshastighedsskrue	1		
15	1125 122 4200	Klemstykke	1		
16	4229 129 0901	Reguleringstætning	1		
17	4229 121 4700	Reguleringsmembran	1		
18	4134 120 2201	Flange	1		
19	9646 945 0490	O-ring 7x1,5	1		
20	4140 121 0800	Afslutningsdæksel	1		
21	4149 122 7100	Skrue	4		
22	4134 121 3000	Chokeraksel	1		
23	4119 122 3002	Fjeder	1		
24	4119 122 4200	Kugle	1		
25	4128 121 2900	Chokerspjæld	1		
26	1125 122 7403	Rundhovedbolt	1		
27	4134 120 7102	Spjældaksel med arm	1		
28	1123 122 3000	Fjeder	1		
29	4134 121 3302	Gasspjæld	1		
30	1120 122 7400	Rundhovedbolt	1		
31	1120 122 9000	Låsering	1		

O - Karburator 4134/13, 4134/14, 4134/15

#	Delnummer	Beskrivelse	Mængde	Indeholder varer	Bemærkninger
32	4134 121 3501	Drøvlingsarm	1		
33	4132 122 6600	Kraveskrue	1		

P - Karburator C1Q-S161, -S162, -S163, -S164, -S82, -S83, -S138, -S139

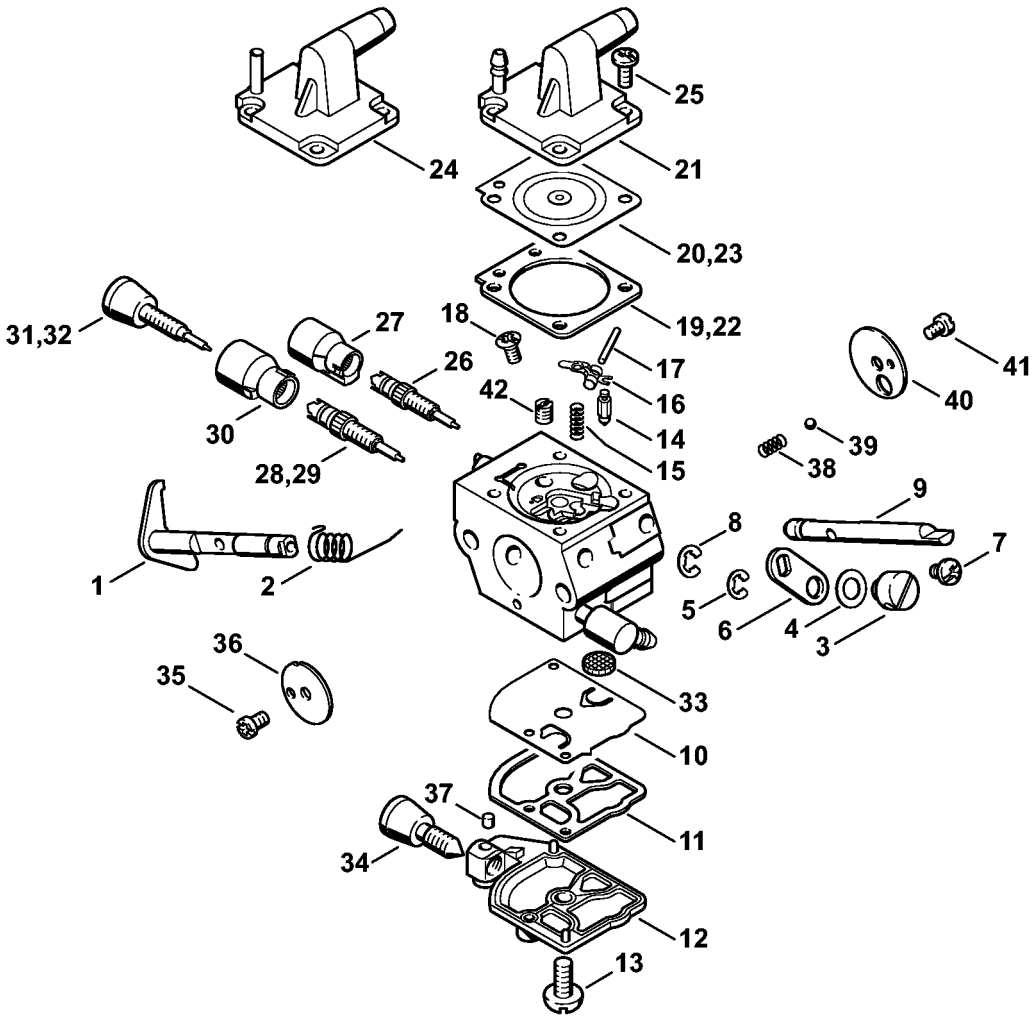

P - Karburator C1Q-S161, -S162, -S163, -S164, -S82, -S83, -S138, -S139

#	Delnummer	Beskrivelse	Mængde	Indeholder varer	Bemærkninger
	4134 120 0653	Karburator C1Q-S162A	1	1 - 21, 25 - 27, 29, 30, 33 - 42	
	4134 120 0604	Karburator C1Q-S83	1	1 - 18, 22 - 27, 32 - 42	
1	4134 120 7101	Spjældaksel med arm	1		
2	1123 122 3000	Fjeder	1		
3	4128 121 8901	Bolt	1		
4	4137 121 8600	Skive	1		
5	1120 122 9000	Låsering	1		
6	4134 123 7300	Arm	1		
7	9079 319 0280	Skrue M3x3,5	1		
8	1120 122 9000	Låsering	1		
9	4134 121 3000	Chokeraksel	1		
10	1129 121 4800	Pumpemembran	1		
11	1123 129 0905	Pumpetætning	1		
12	4134 121 0802	Afslutningsdæksel	1		
13	1120 122 7800	Skrue m. linsehoved	1		
14	Z000 018 Z000	Indsugningsnål	1		
15	1123 122 3001	Fjeder	1		
16	1125 121 5000	Indstrømningsreguleringsarm	1		
17	1120 121 9200	Aksel	1		
18	1120 122 6600	Kraveskrue	1		
19	4134 129 0901	Reguleringstætning	1		
20	4134 121 4701	Reguleringsmembran	1		
21	4134 121 0803	Afslutningsdæksel	1		
22	1129 129 0900	Reguleringstætning	1		
23	4129 121 4700	Reguleringsmembran	1		
24	4134 121 0801	Afslutningsdæksel	1		

P - Karburator C1Q-S161, -S162, -S163, -S164, -S82, -S83, -S138, -S139

#	Delnummer	Beskrivelse	Mængde	Indeholder varer	Bemærkninger
25	1120 122 6601	Kraveskrue	4		
26	4134 122 6701	Hovedskrue	1		
27	4229 121 2701	Kappe	1		
29	4134 120 6801	Tomgangsskrue	1	30	
30	Z010 061 Z013	Begrænserkappe	1		
32	4134 122 6802	Tomgangsskrue	1		
33	1123 121 7800	Si	1		
34	4180 122 6200	Tomgangshastighedsskrue	1		
35	1120 122 7400	Rundhovedbolt	1		
36	4134 121 3302	Gasspjæld	1		
37	1125 122 4200	Klemstykke	1		
38	4119 122 3002	Fjeder	1		
39	4119 122 4200	Kugle	1		
40	4128 121 2900	Chokerspjæld	1		
41	1125 122 7403	Rundhovedbolt	1		
42	1132 121 5640	Fast dyse 0.40	1		
	4128 007 1060	Sæt karburatordele	1	10, 11, 19, 20	
	1129 007 1062	Sæt karburatordele	1	10, 11, 22, 23	

Q - Karburator C1Q-S51, C1Q-S36 (09.2003)

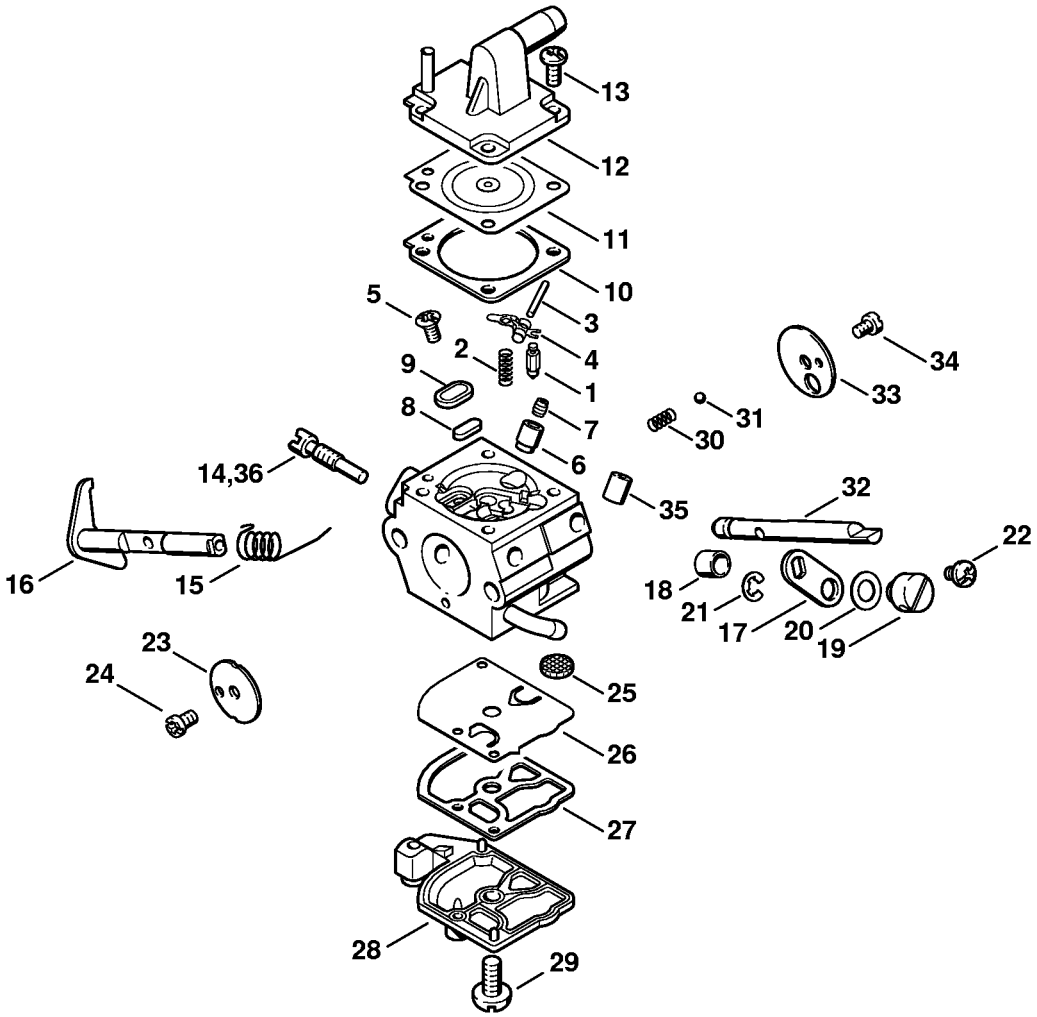

Q - Karburator C1Q-S51, C1Q-S36 (09.2003)

#	Delnummer	Beskrivelse	Mængde	Indeholder varer	Bemærkninger
	4134 120 0651	Karburator C1Q-S51C	1	1 - 34	
		Karburator C1Q-S36G	1	1 - 5, 8 - 35	
1	Z000 018 Z000	Indsugningsnål	1		
2	1120 122 3004	Fjeder	1		
3	1120 121 9200	Aksel	1		
4	1125 121 5000	Indstrømningsreguleringsarm	1		
5	1120 122 6600	Kraveskrue	1		
6	4137 122 5100	Udstrømningsventil	1		
7	1130 121 5601	Fast dyse 0.44	1		
8	4119 121 0700	Lukkeplade	1		
9	4129 121 0700	Lukkeplade	1		
10	4129 129 0902	Reguleringstætning	1		
11	0000 121 4700	Reguleringsmembran	1		
12	4134 121 0801	Afslutningsdæksel	1		
13	1120 122 6601	Kraveskrue	4		
14	1130 122 6300	Tomgangshastighedsskrue	1		
15	1123 122 3000	Fjeder	1		
16	4134 120 7100	Spjældaksel med arm	1		
17	4134 123 7300	Arm	1		
18	4134 122 5000	Afstandsmuffe	1		
19	4128 121 8900	Bolt	1		
20	4137 121 8600	Skive	1		
21	1120 122 9000	Låsering	1		
22	9079 319 0280	Skrue M3x3,5	1		
23	1123 121 3300	Gasspjæld	1		
24	1120 122 7400	Rundhovedbolt	1		
25	1123 121 7800	Si	1		

Q - Karburator C1Q-S51, C1Q-S36 (09.2003)

#	Delnummer	Beskrivelse	Mængde	Indeholder varer	Bemærkninger
26	1129 121 4800	Pumpemembran	1		
27	1123 129 0905	Pumpetætning	1		
28	4128 121 0800	Afslutningsdæksel	1		
29	1120 122 7800	Skrue m. linsehoved	1		
30	4119 122 3002	Fjeder	1		
31	4119 122 4200	Kugle	1		
32	4134 121 3000	Chokeraksel	1		
33	4128 121 2900	Chokerspjæld	1		
34	1125 122 7403	Rundhovedbolt	1		
35	4134 121 5402	Ventilmundstykke	1		
	4134 007 1060	Sæt karburatordele	1	1, 2, 4, 10, 11, 25 - 27	
36	4128 122 6300	Tomgangshastighedsskrue	1		

R - Karburator C1Q-S35 (19.98)

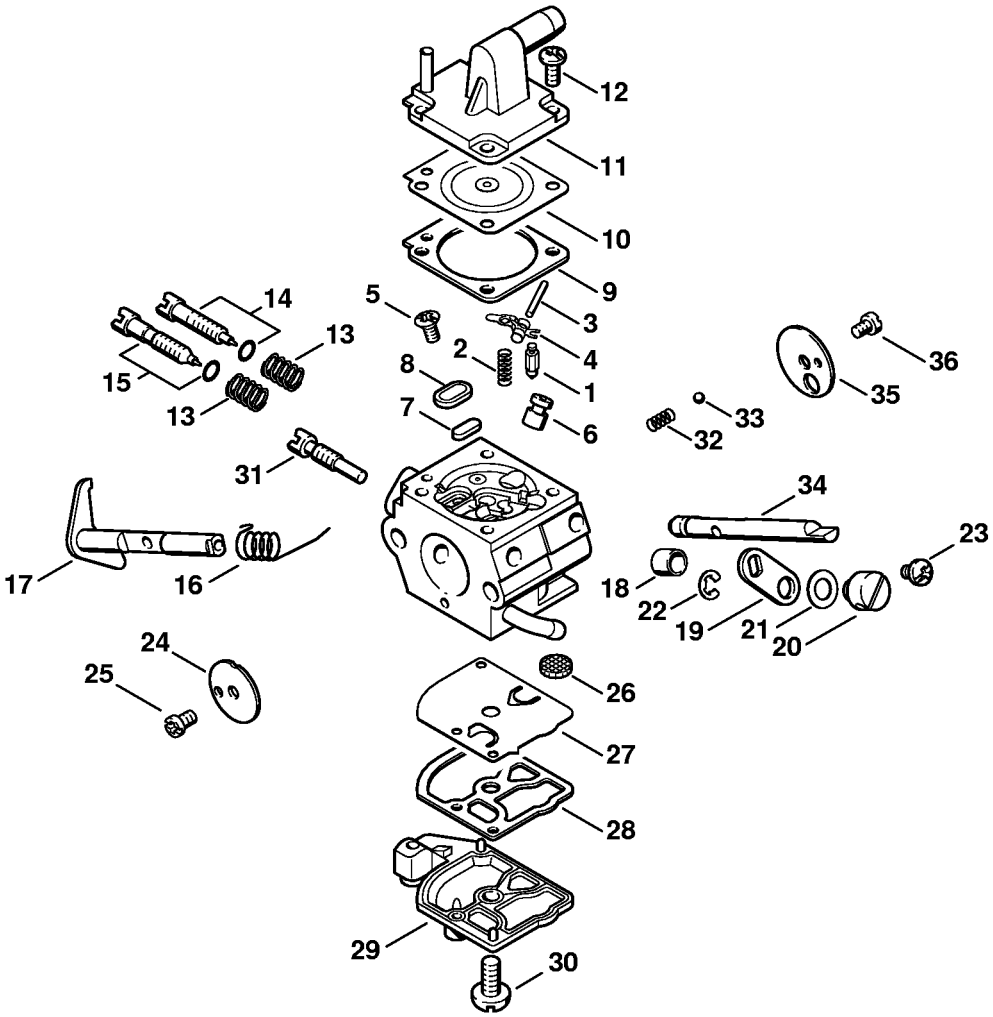

R - Karburator C1Q-S35 (19.98)

#	Delnummer	Beskrivelse	Mængde	Indeholder varer	Bemærkninger
		Karburator C1Q-S35B	1	1 - 36	
1	4116 121 5100	Indsugningsnål	1		
2	1120 122 3004	Fjeder	1		
3	1120 121 9200	Aksel	1		
4	1125 121 5000	Indstrømningsreguleringsarm	1		
5	1120 122 6600	Kraveskrue	1		
6	4132 121 5400	Ventilmundstykke	1		
7	1125 121 0700	Lukkeplade	1		
8	4129 121 0700	Lukkeplade	1		
9	4129 129 0902	Reguleringstætning	1		
10	4129 121 4700	Reguleringsmembran	1		
11	4134 121 0801	Afslutningsdæksel	1		
12	1120 122 6601	Kraveskrue	4		
13	1120 122 3005	Fjeder	2		
14	4128 122 6700	Hovedskrue	1		
15	4134 122 6800	Tomgangsskrue	1		
16	1123 122 3000	Fjeder	1		
17	4134 120 7100	Spjældaksel med arm	1		
18	4134 122 5000	Afstandsmuffe	1		
19	4134 123 7300	Arm	1		
20	4128 121 8900	Bolt	1		
21	4137 121 8600	Skive	1		
22	1120 122 9000	Låsering	1		
23	9079 319 0280	Skrue M3x3,5	1		
24	4134 121 3300	Gasspjæld	1		
25	1125 122 7403	Rundhovedbolt	1		
26	1123 121 7800	Si	1		

R - Karburator C1Q-S35 (19.98)

#	Delnummer	Beskrivelse	Mængde	Indeholder varer	Bemærkninger
27	1129 121 4800	Pumpemembran	1		
28	1123 129 0905	Pumpetætning	1		
29	4128 121 0800	Afslutningsdæksel	1		
30	1120 122 7800	Skrue m. linsehoved	1		
31	4128 122 6300	Tomgangshastighedsskrue	1		
32	4119 122 3002	Fjeder	1		
33	4119 122 4200	Kugle	1		
34	4134 121 3000	Chokeraksel	1		
35	4128 121 2900	Chokerspjæld	1		
36	1125 122 7403	Rundhovedbolt	1		
	4134 007 1060	Sæt karburatordele	1	1, 2, 4, 9, 10, 26 - 28	

S - Koblingshus

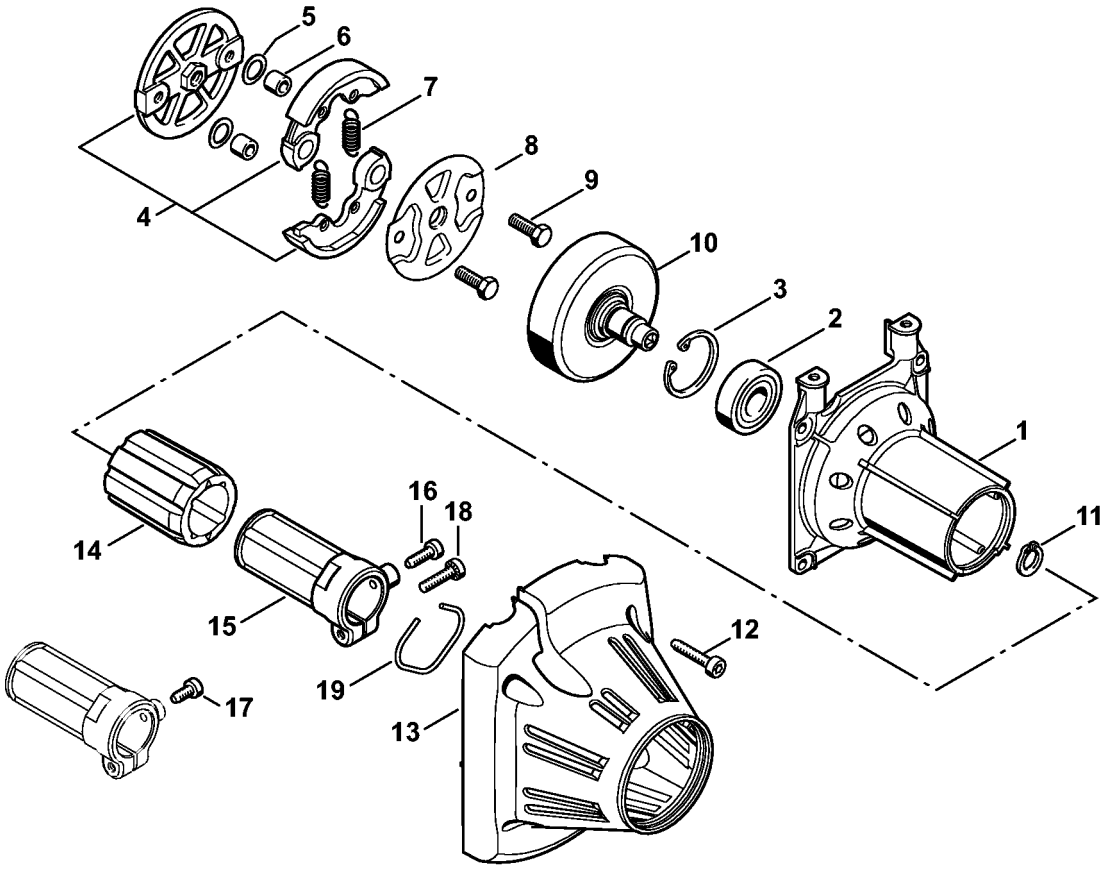

4134-GET-0094-A0

S - Koblingshus

#	Delnummer	Beskrivelse	Mængde	Indeholder varer	Bemærkninger
1	4134 160 0601	Koblingshus	1	2, 3	
2	9503 003 7450	Kugleleje 6202-2rs	1		
3	9456 621 3860	Låsering 35x1,5	1		
4	4128 160 2001	Kobling	1	5 - 9	
5	0000 958 1000	Skive 16x10x0,5	2		
6	0000 961 0608	Ring	2		
7	0000 997 5519	Trækfjeder	2		
8	4128 162 1000	Afskærmningsskive	1		
9	0000 951 0606	Sekskantskrue	2		
10	4134 160 2900	Koblingstromle	1		
11	9455 621 1520	Låsering 15x1	1		
12	9075 478 4175	Skrue IS-D5x28	4		
13	4134 160 0400	Koblingshætte	1		
14	4137 791 9300	Gummielement	1		
15	4137 790 7202	Hylse	1	16	
16	9075 478 4115	Skrue IS-D5x16	1		
17	9075 478 4095	Skrue IS-D5x12	1		
18	9022 371 1020	Cylinderskrue IS M5x20	1		
19	9457 621 4481	Låsering	1		

U - Betjeningsgreb

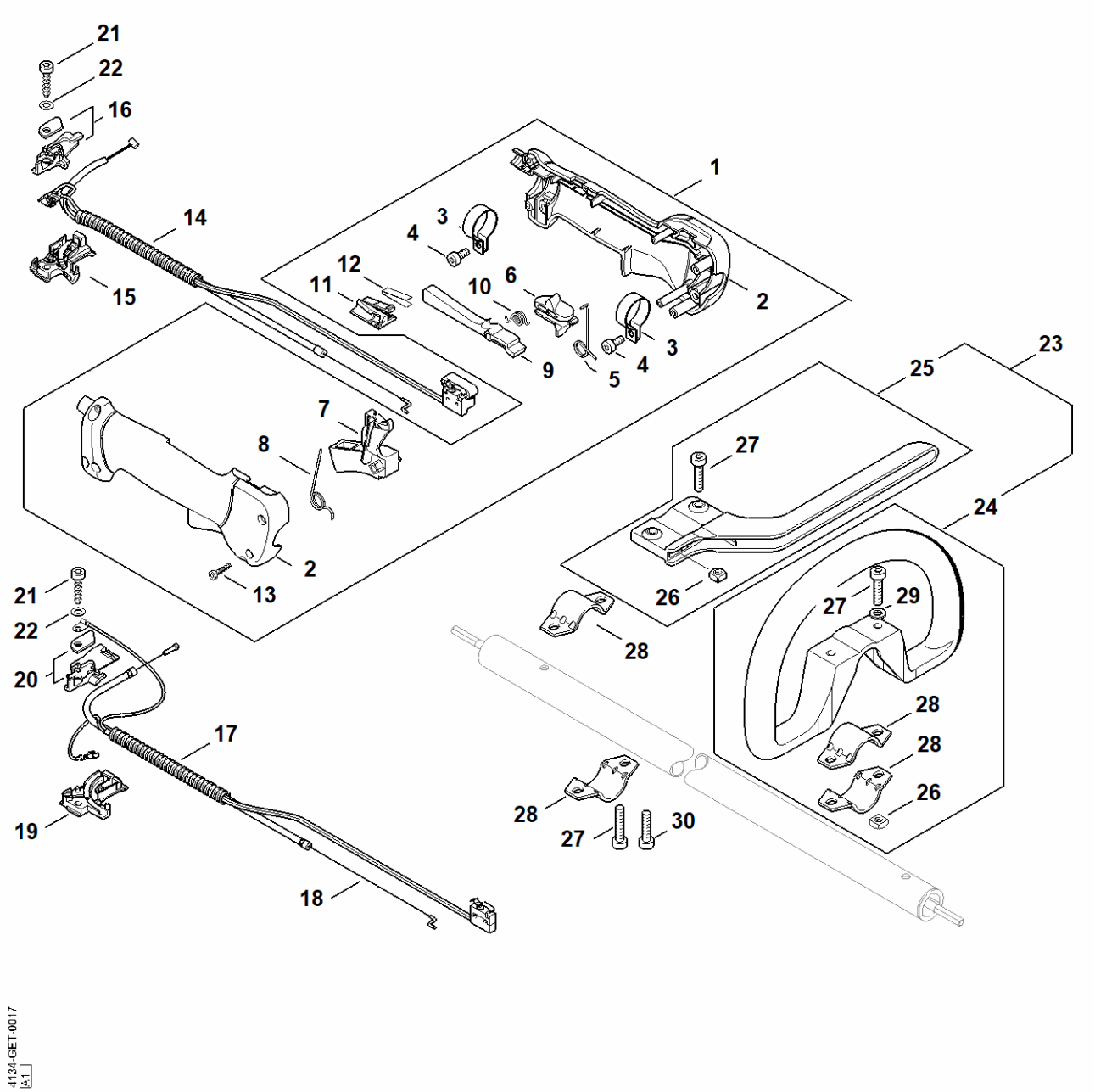

4134-GET-0017
A1

U - Betjeningsgreb

#	Delnummer	Beskrivelse	Mængde	Indeholder varer	Bemærkninger
1	4137 790 1307	Betjeningsgreb	1	2 - 13	
2	4137 790 0300	Håndtag	1		
3	4137 791 9400	Spændebånd	2		
4	9022 341 0960	Skrue IS-M5x12	2		
5	4137 182 4505	Torsionsfjeder	1		
6	4137 182 1701	Kombiskyder	1		
7	4137 182 1001	Gasarm	1		
8	4137 182 4504	Torsionsfjeder	1		
9	4137 182 0802	Låsegreb	1		
10	4128 182 4501	Torsionsfjeder	1		
11	4128 793 3000	Glider	1		
12	4128 791 3100	Fjeder	1		
13	9074 478 3025	Cylinderskrue IS P4x16	4		
19	4134 182 2104	Holder forneden	1		
20	4134 180 6702	Holder	1		
21	9075 478 4159	Skrue IS-D5x24	1		

W - Tohåndsgribebøjle, Betjeningsgreb

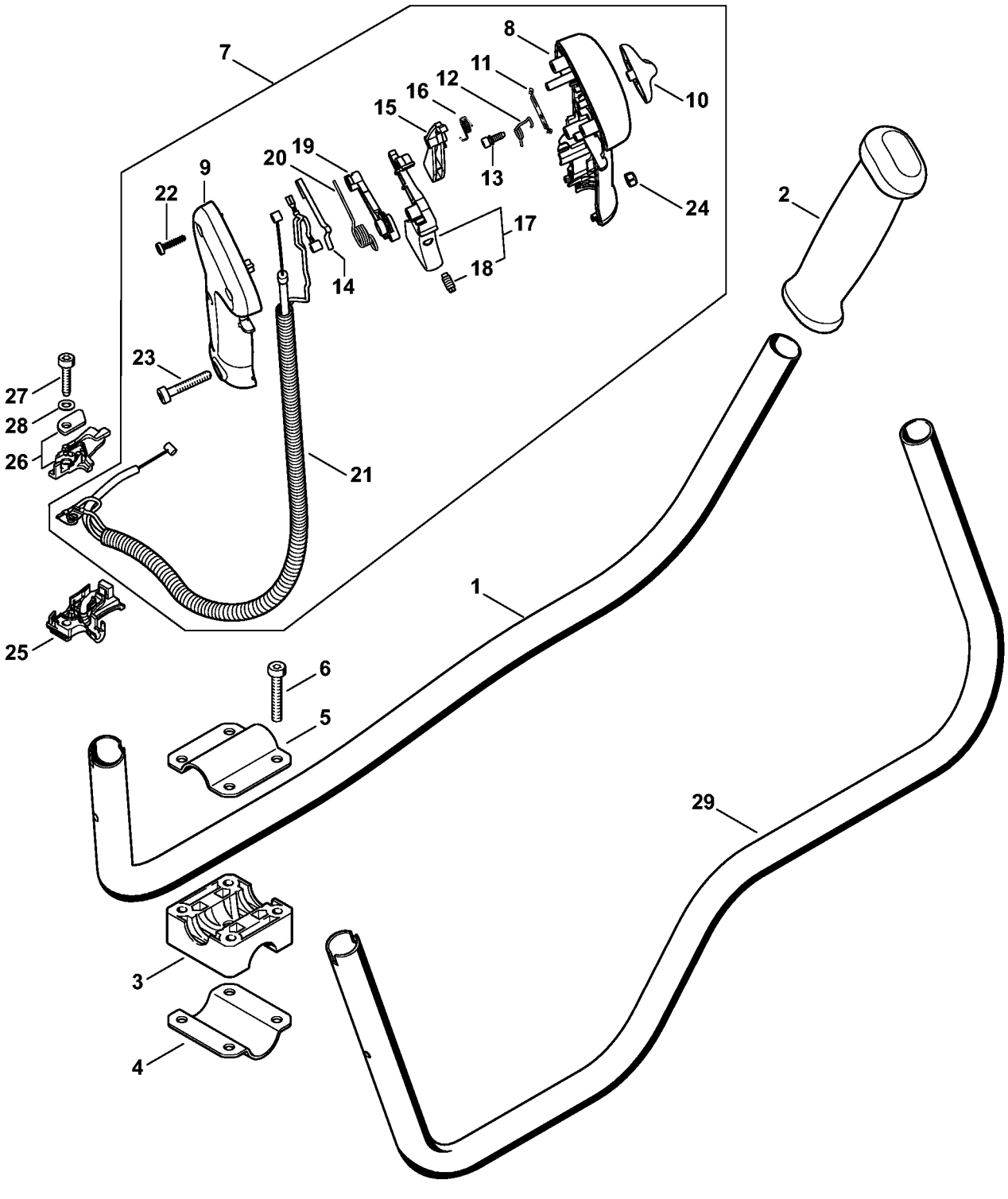

W - Tohåndsgribebøjle, Betjeningsgreb

#	Delnummer	Beskrivelse	Mængde	Indeholder varer	Bemærkninger
1	4134 790 1704	Håndtagsrør	1	2	
2	4128 791 0300	Venstre håndtag	1		
3	4137 791 6800	Klemstykke	1		
6	9022 341 1380	Skrue IS-M6x35	4		
27	9075 478 4159	Skrue IS-D5x24	1		
28	9291 021 0120	Skive 5,3	1		
29	4128 790 1701	Håndtagsrør	1	2	

X - Tohåndsgreb

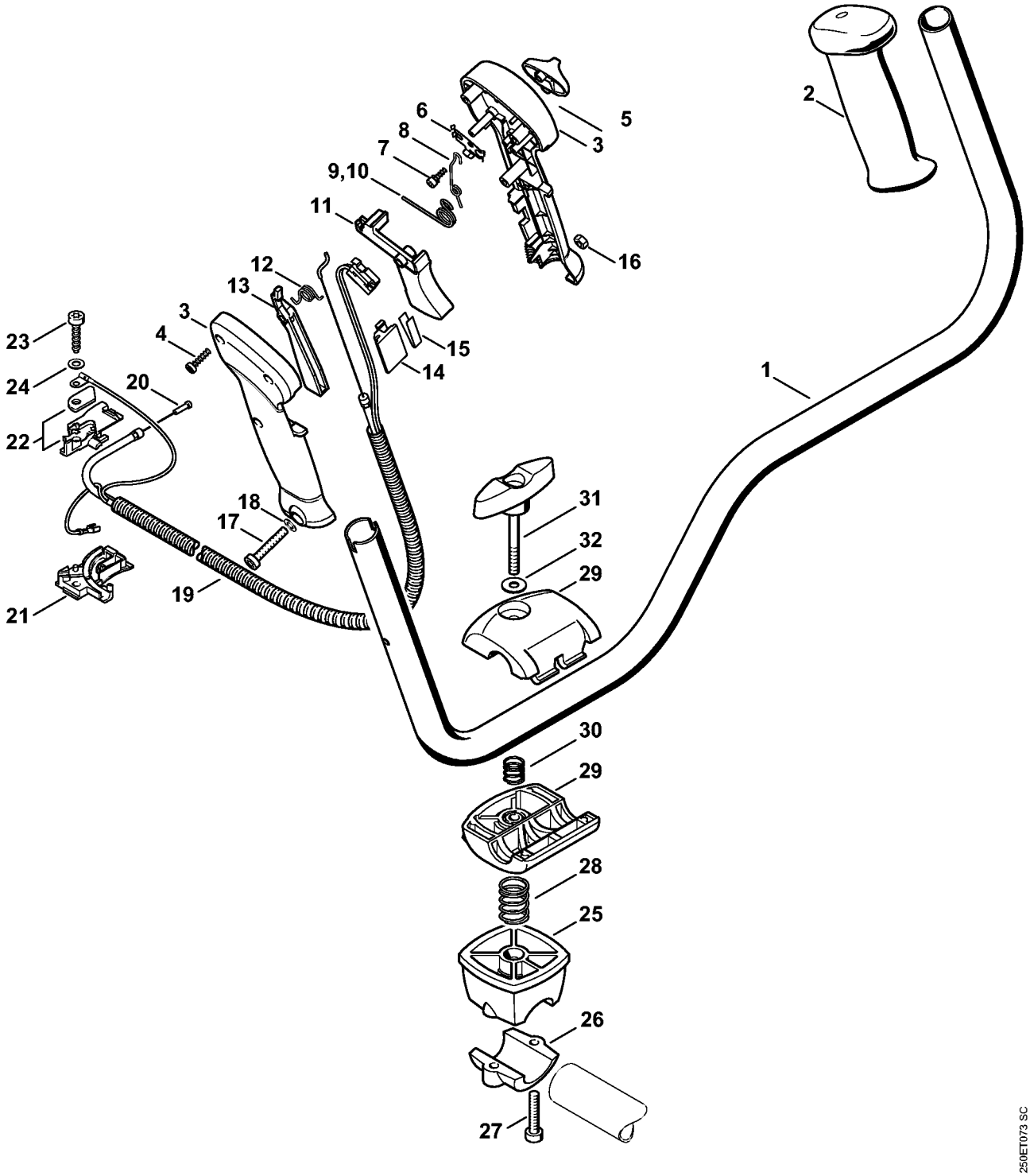

X - Tohåndsgreb

#	Delnummer	Beskrivelse	Mængde	Indeholder varer	Bemærkninger
1	4128 790 1701	Håndtagsrør	1	2	
2	4128 791 0300	Venstre håndtag	1		
4	9074 478 3025	Cylinderskrue IS P4x16	3		
5	4128 182 1700	Kombiskyder	1		
10	4128 182 4500	Torsionsfjeder	1		
12	4128 182 4501	Torsionsfjeder	1		
14	4128 793 3000	Glider	1		
15	4128 791 3100	Fjeder	1		
18	9291 021 0120	Skive 5,3	1		
19		Slange 765 mm	1		
20	4128 180 1112	Gaskabel	1	19	
20	4128 182 3203	Gaskabel	1	19	
21	4134 182 2104	Holder forneden	1		
22	4134 180 6702	Holder	1		
23	9075 478 4159	Skrue IS-D5x24	1		
24	9291 021 0120	Skive 5,3	1		
29	4134 790 3200	Holder til håndtagsrør	1		
25	4134 790 7600	Støtte	1		
26	4134 791 0900	Klemholder	1		
27	9022 341 1370	Cylinderskrue IS M6x30	2		
28	0000 997 1701	Trykfjeder	1		
26	4128 790 4800	Klemholder	1		
30	0000 997 1304	Trykfjeder	1		
31	4128 790 7501	Knebelskrue	1		
32	9291 021 0140	Skive 6,4	1		

Y - Tohåndsgreb (09.2003)

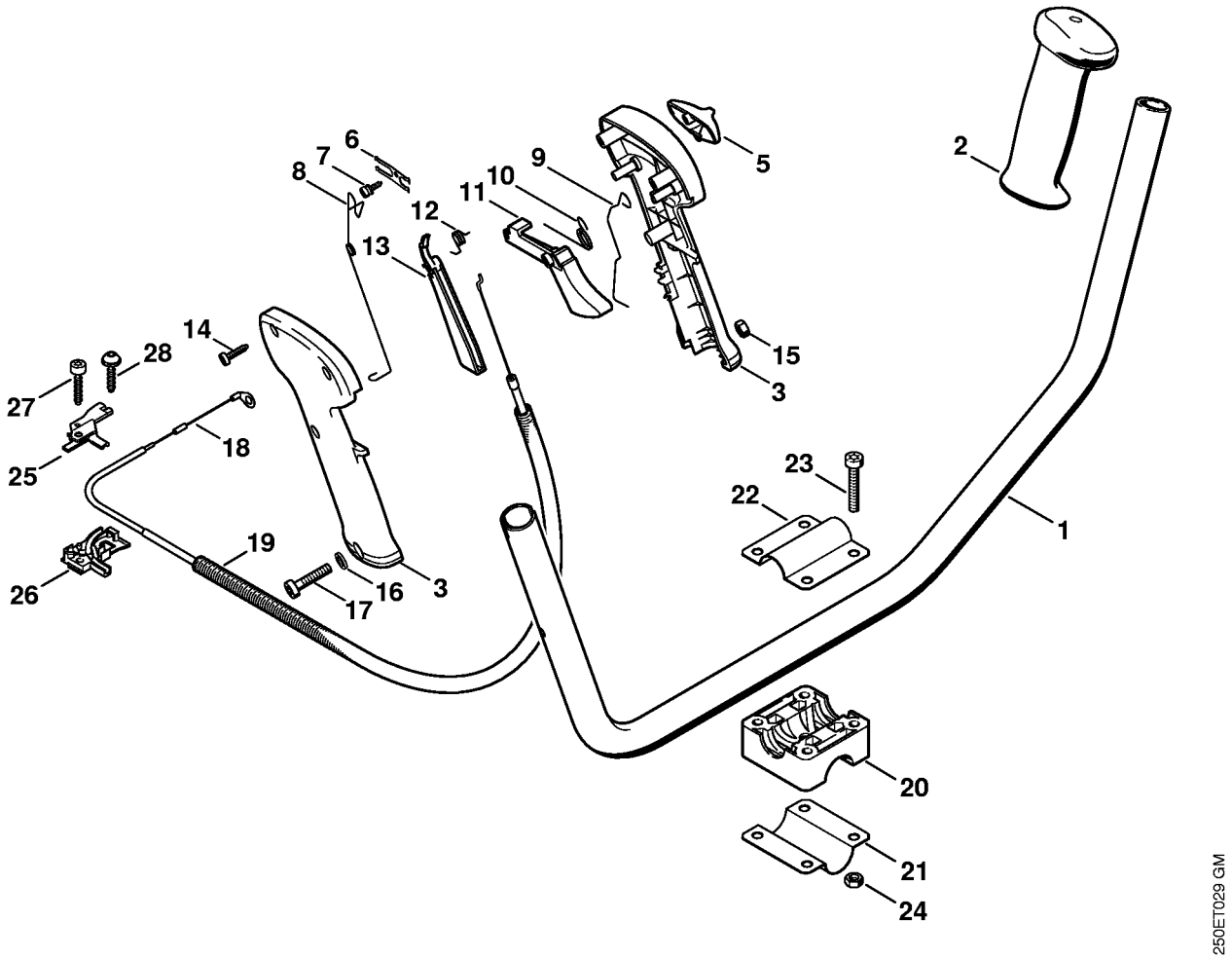

Y - Tohåndsgreb (09.2003)

#	Delnummer	Beskrivelse	Mængde	Indeholder varer	Bemærkninger
2	4128 791 0300	Venstre håndtag	1		
12	4128 182 4501	Torsionsfjeder	1		
14	9074 478 3025	Cylinderskrue IS P4x16	3		
16	9291 021 0120	Skive 5,3	1		
19		Slange 765 mm	1		
23	9022 341 1380	Skrue IS-M6x35	4		
27	9075 478 4159	Skrue IS-D5x24	1		
28	0000 951 1100	Skrue	1		

Z - Rigrør

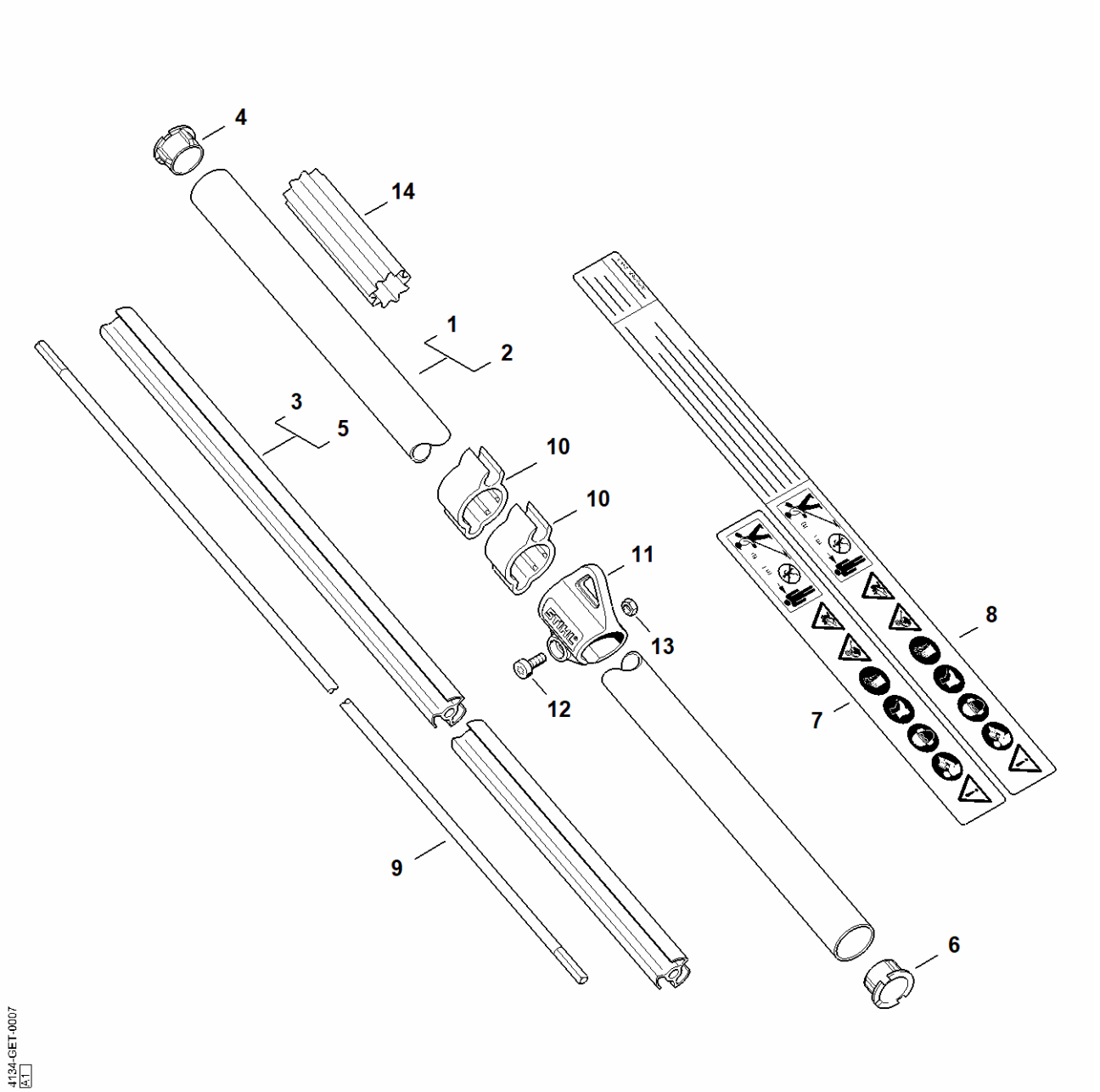

Z - Rigrør

#	Delnummer	Beskrivelse	Mængde	Indeholder varer	Bemærkninger
1	4137 710 7136	Rigrør ø 25,4 mm	1	3, 4, 7	
2	4137 710 7134	Rigrør komp. Ø 25,4 mm x 1,496 m	1	3, 4, 8	USA
3	4134 711 7303	Lejerør 1375 mm	1		
4	4137 711 2101	Prop	1		
5	4137 711 7300	Lejerør 1455 mm	1		
6	4137 711 2101	Prop	1		
7	0000 967 7253	Advarsel piktogram FS	1		
8	0000 967 7254	Advarsel piktogram FS	1		USA
9	4137 711 3200	Drivaksel	1		
10	0000 182 2100	Holder Ø 25,4 mm	2		
11	0000 790 8801	Bæreøsken	1	12, 13	
12	9022 341 0980	Cylinderskrue IS M5x16	1		
13	9210 261 0700	Møtrik M5	1		

AA - Gear

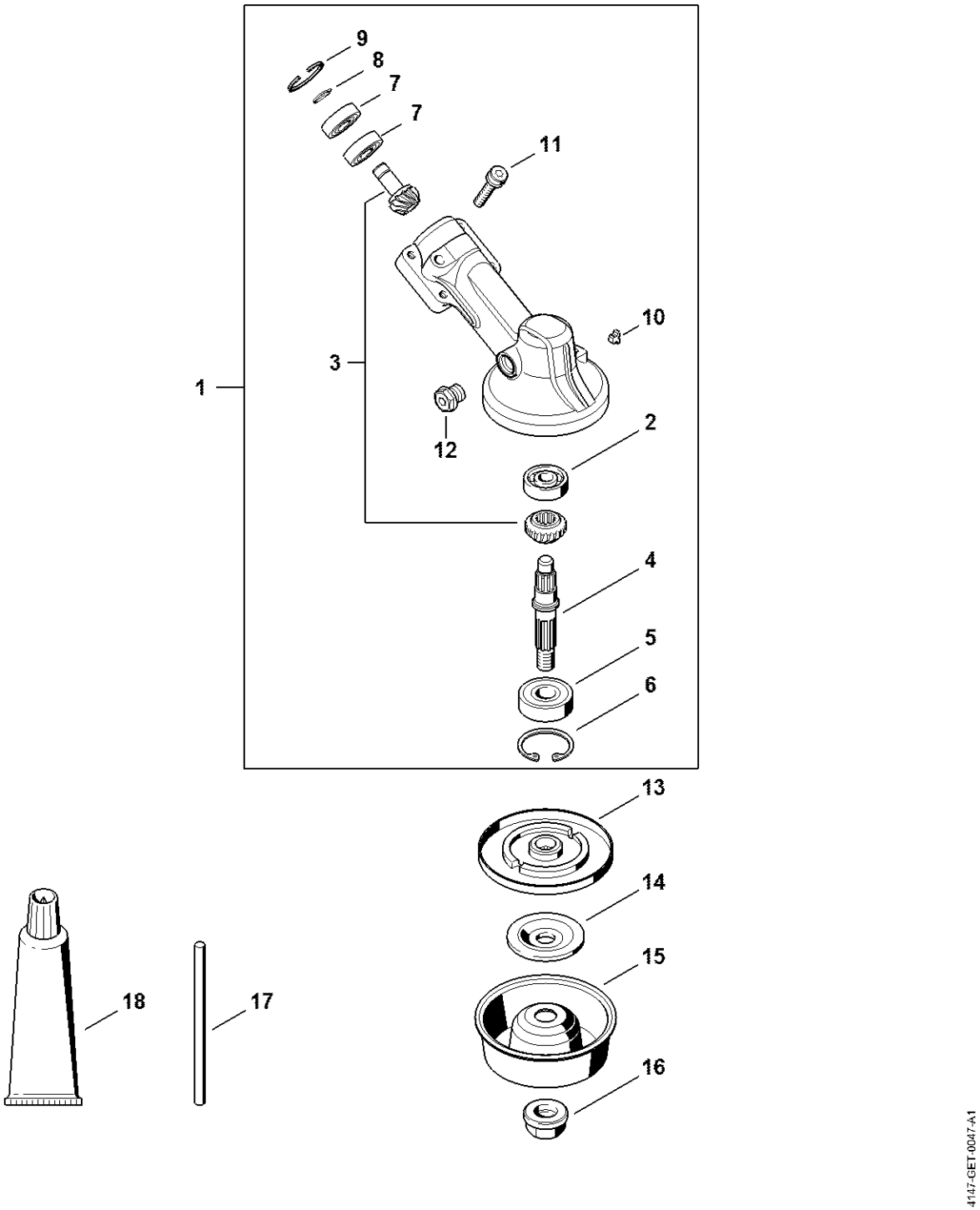

AA - Gear

#	Delnummer	Beskrivelse	Mængde	Indeholder varer	Bemærkninger
3	4180 640 7301	Drevsæt	1		
4	4180 642 0602	Udgangsaksel	1		
5	9503 003 6440	Kugleleje 6201-2RS	1		
6	9456 621 3600	Låsering 32x1,2	1		
7	9503 003 9853	Kugleleje 609-2Z	2		
8	9455 621 0750	Låsering 9x1	1		
9	9456 621 2660	Låsering 24x1,2	1		
10	4180 641 0800	Sikringsprop	1		
11	9022 341 1371	Skrue IS-M6x30	1		
12	4119 713 6500	Lukkeskrue	1		
13	4137 710 3800	Trykskive	1		
14	4130 713 1600	Trykskive	1		
15	4126 713 3100	Drejeskive	1		
16	4126 642 7600	Brystsikringsmøtrik M10x1 venstre	1		
17	4130 893 7800	Dorn	1		
18	0781 120 1117	Gearfedt (Tube 80 g)	1		

AB - Gear

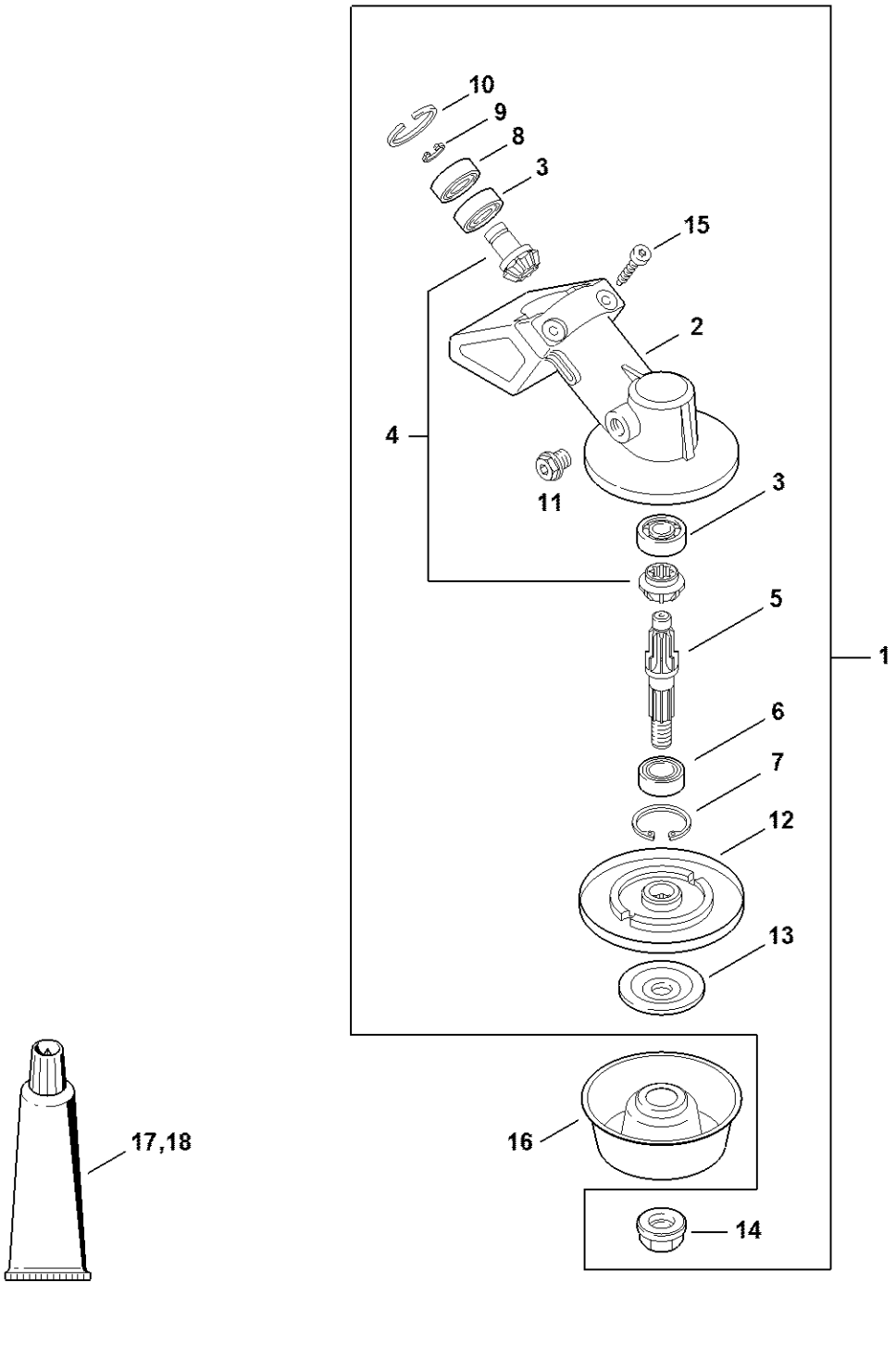

AB - Gear

#	Delnummer	Beskrivelse	Mængde	Indeholder varer	Bemærkninger
1	4137 640 0100	Gear	1	2 - 15	
2	4130 641 0305	Gearhus	1		
3	9503 003 9850	Kugleleje 609	2		
4	4130 640 7301	Tanddrev, sæt	1		
5	4130 642 0601	Udgangsaksel	1		
6	9503 003 5190	Kugleleje 6001-2RS	1		
7	9456 621 3100	Låsering 28x1,2	1		
8	9503 003 9853	Kugleleje 609-2Z	1		
9	9455 621 0750	Låsering 9x1	1		
10	9456 621 2660	Låsering 24x1,2	1		
11	4119 713 6500	Lukkeskrue	1		
12	4137 710 3800	Trykskive	1		
13	4130 713 1600	Trykskive	1		
14	4126 642 7600	Brystsikringsmøtrik M10x1 venstre	1		
15	9075 478 4159	Skrue IS-D5x24	2		
16	4126 713 3100	Drejeskive	1		
17	0781 120 1117	Gearfedt (Tube 80 g)	1		
18	0781 120 1118	Gearfedt 225 g	1		

AC - Beskyttelse

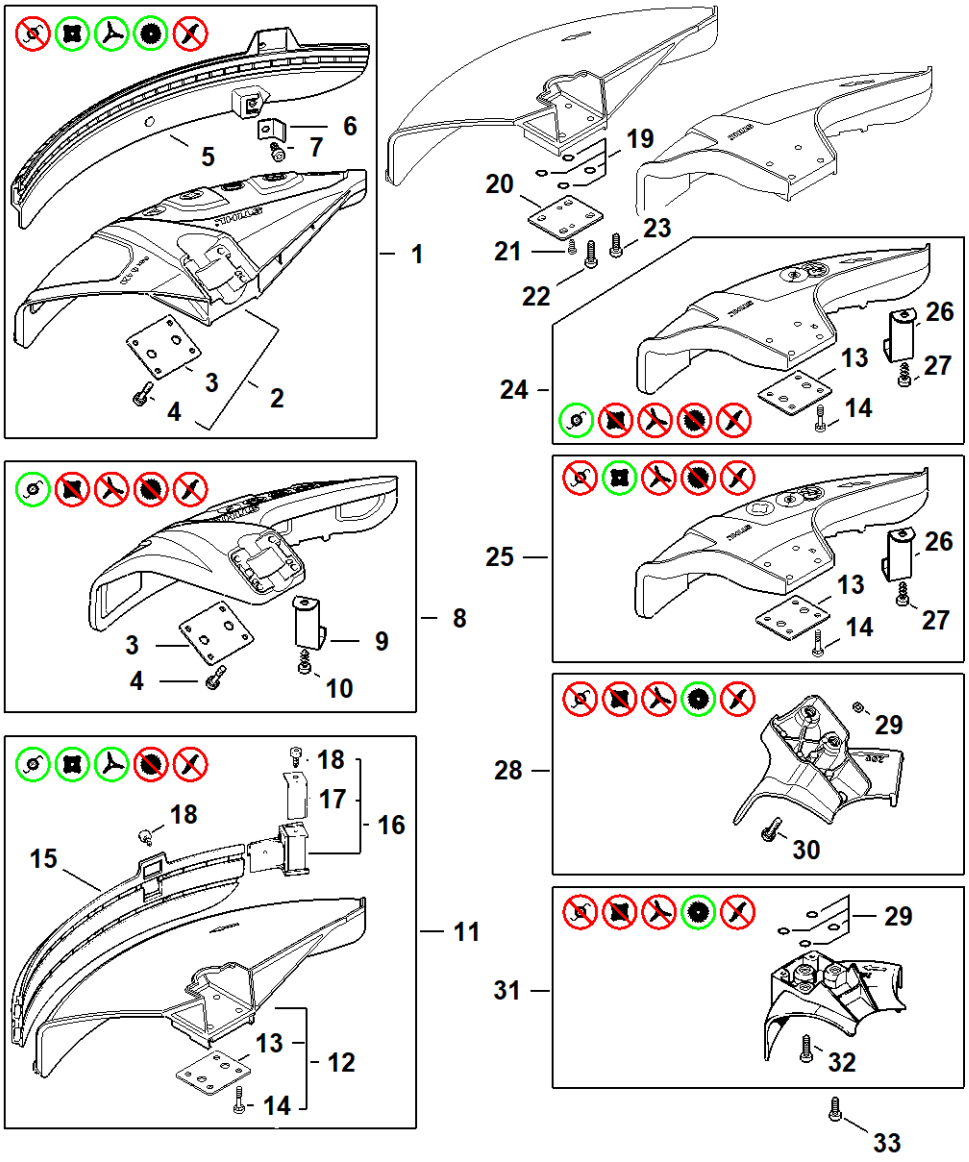

4134-GET-0208
A0

AC - Beskyttelse

#	Delnummer	Beskrivelse	Mængde	Indeholder varer	Bemærkninger
8	4180 007 1030	Afskærmningssæt	1	3, 4, 9, 10	
11	4119 007 1027	Afskærmningssæt	1	12 - 18	
12	4119 710 8103	Beskyttelse	1	13, 14	
13	0000 716 3101	Underlag	1		
14	9022 373 1025	Skrue IS-M5x23	4		
15	4119 716 3203	Skærm	1		
16	4119 710 6000	Afkorterkniv	1	17, 18	
17	4118 713 4105	Afkorterkniv	1		
18	9074 478 4125	Skrue IS-5x14	2		
19	0000 007 1300	Sæt O-ringe N 4x2-EPDM70	1		
20	0000 716 3100	Underlag	1		
21	9074 478 2970	Skrue IS-P4x10	2		
22	9022 371 1020	Cylinderskrue IS M5x20	4		
23	9022 341 0980	Cylinderskrue IS M5x16	4		
24	4133 007 1007	Afskærmningssæt	1	13, 14, 26, 27	
25	4133 007 1008	Afskærmningssæt	1	13, 14, 26, 27	AUS, NZ
26	4133 713 4110	Afkorterkniv	1		
27	9074 478 4405	Cylinderskrue IS P6x14	1		
29	0000 007 1300	Sæt O-ringe N 4x2-EPDM70	1		
30	9022 371 1020	Cylinderskrue IS M5x20	4		
31	4117 710 8200	Anslag Ø 200 mm	1	29, 32	
32	9022 371 1020	Cylinderskrue IS M5x20	3		
33	9022 341 0980	Cylinderskrue IS M5x16	3		

AD - Transportbeskytter

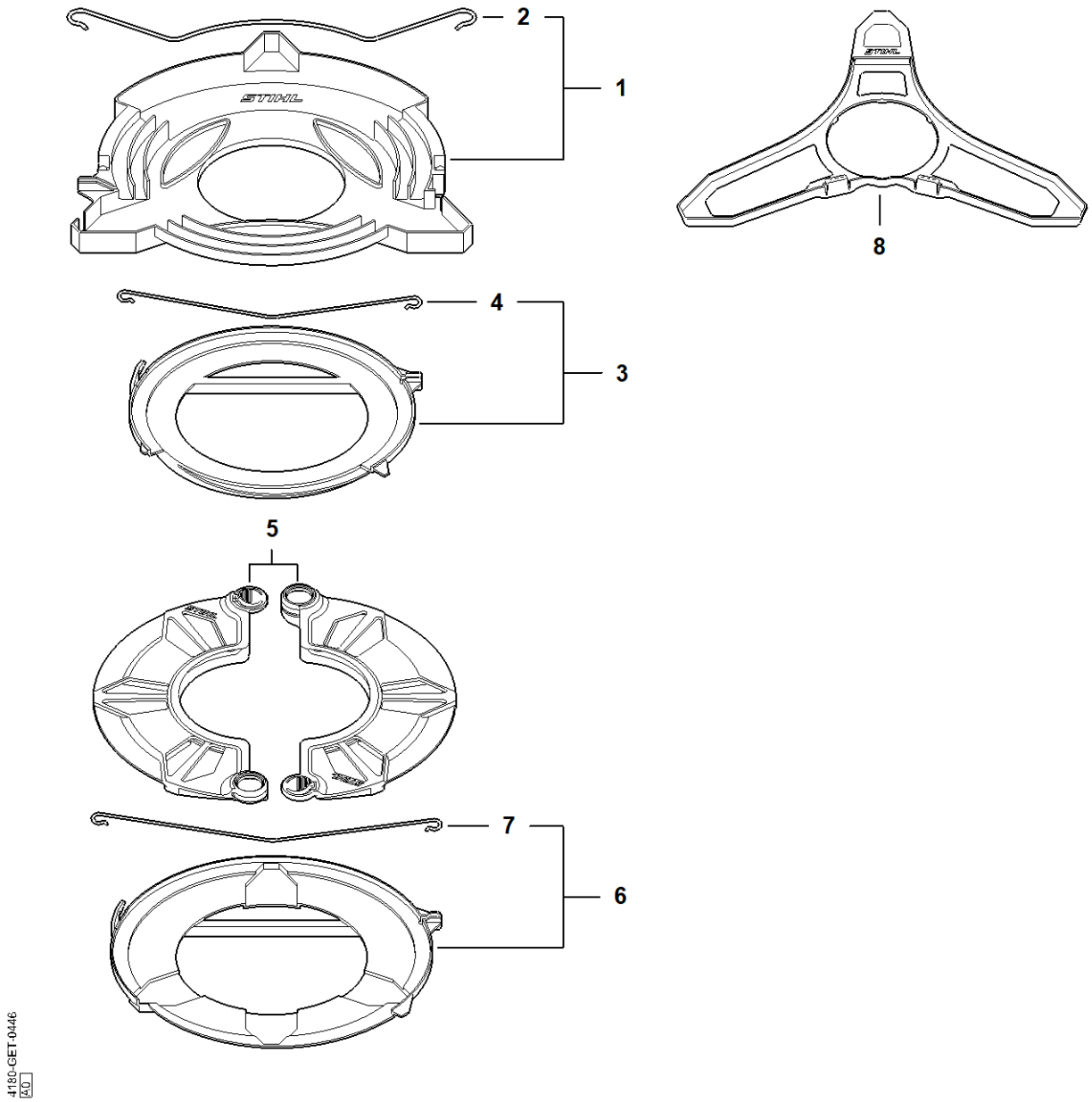

AD - Transportbeskytter

#	Delnummer	Beskrivelse	Mængde	Indeholder varer	Bemærkninger
1	4116 790 3901	Transportbeskytter Ø 350	1	2	
2	4116 792 4300	Spændebøjle	1		
3	4119 790 3901	Transportbeskytter Ø 225	1	4	
4	4119 792 4300	Spændebøjle	1		
5	0000 790 3901	Transportbeskytter	1		
6	4119 790 3906	Transportbeskytter Ø 260	1	7	
7	4119 792 4305	Spændebøjle	1		
8	4147 717 3000	Transportbeskytter	1		

AE - Bæresele, Værktøj, Specialtilbehør

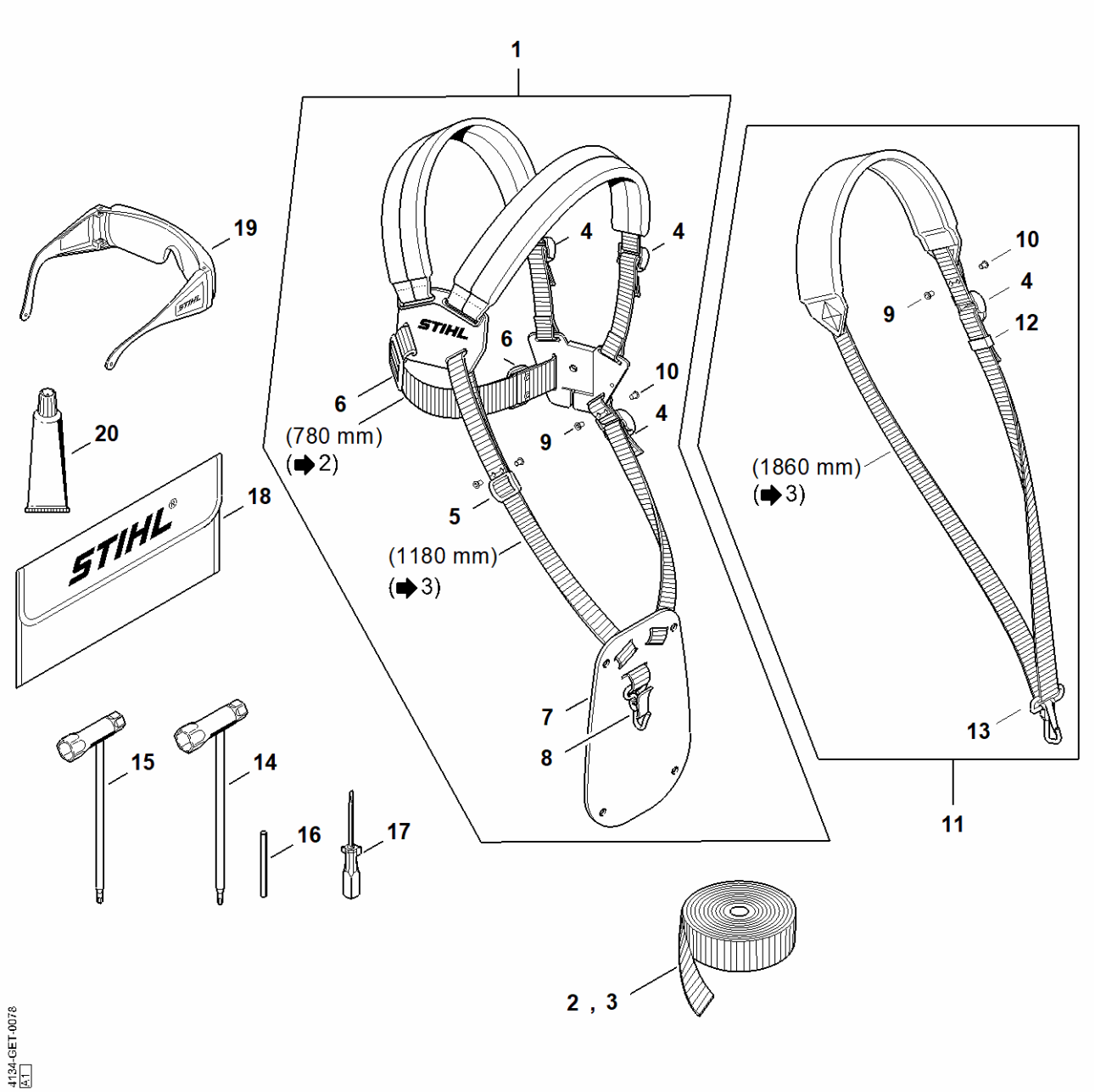

AE - Bæresele, Værktøj, Specialtilbehør

#	Delnummer	Beskrivelse	Mængde	Indeholder varer	Bemærkninger
1	4119 710 9001	Bæresele	1	4 - 10	
2	0000 930 2242	Sele 38 mm x 5 m	1		
3	0000 930 2241	Sele 25 mm x 10 m	1		
4	4203 792 7200	Spænde	3		
5	4119 718 6300	Glider	1		
6	4119 718 6310	Glider	2		
7	4119 718 7400	Beskyttelsesplade	1		
8	4147 710 6900	Karabinhage	1		
9	9408 021 4530	Nittedel AN4x8x6	1		(Antal efter behov)
10	9409 021 4420	Topdel 4x8	1		(Antal efter behov)
11	4119 710 9012	Bæresele	1	4, 9, 10, 12, 13	
12	4119 718 6320	Glider	1		
13	4119 710 6900	Karabinhage	1		
15	4128 890 3400	Kombinøgle	1		
16	4130 893 7800	Dorn	1		
17	0000 890 2300	Skruetrækker	1		
18	0000 891 0810	Værktøjstaske	1		
19	0000 884 0307	Beskyttelsesbriller	1		ikke til Argentina
20	0783 830 2000	Tætningsmiddel Dirko HT rød	1		

AF - Maskinnummer

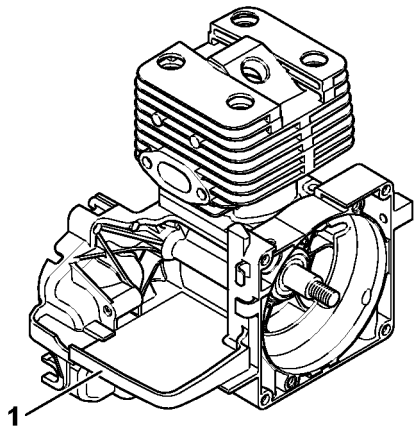

250ET071 SC

AF - Maskinnummer

#	Delnummer	Beskrivelse	Mængde	Indeholder varer	Bemærkninger
1		Maskinnummerets position	1		

Hjælpe- og driftstoffer

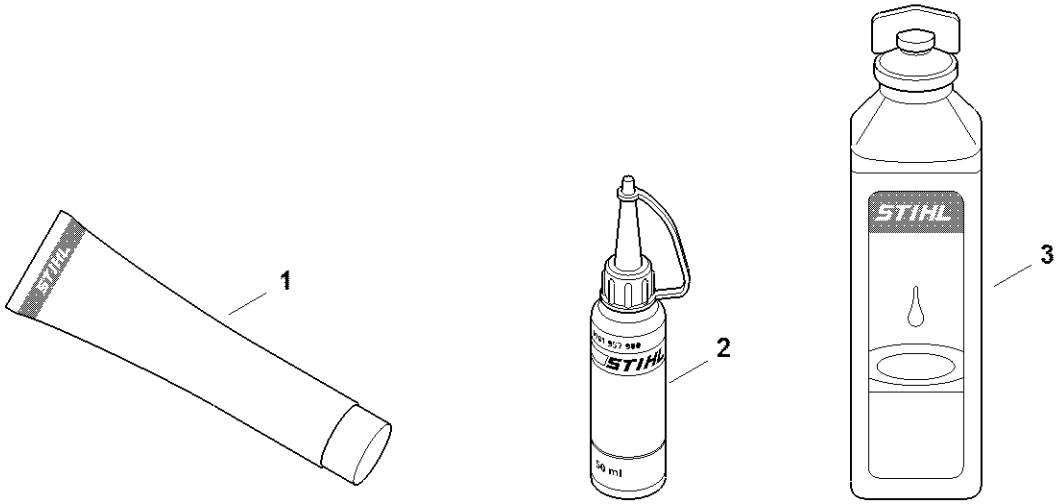

Hjælpe- og driftstoffer

#	Delnummer	Beskrivelse	Mængde	Indeholder varer	Bemærkninger
1	0781 120 1021	Multifunktionelt fedt (rør 40 g)	1		
1	0781 120 1021	Multifunktionelt fedt (rør 40 g)	1		
1	0781 120 1109	Multifedt (Tube 80 g)	1		
1	0781 120 1109	Multifedt (Tube 80 g)	1		
1	0781 120 1110	Universalfedt 225 g	1		
1	0781 120 1110	Universalfedt 225 g	1		
2	0781 957 9000	Smørevæske OH 723	1		
2	0781 957 9000	Smørevæske OH 723	1		
3	0781 319 8401	HP 100ml	1		
3	0781 319 8052	Totaktsolie 100 ml hp super	1		
3	0781 319 8060	Hp ultra motorolie 100 ml	1		

A - Krumtaphus, Stempel

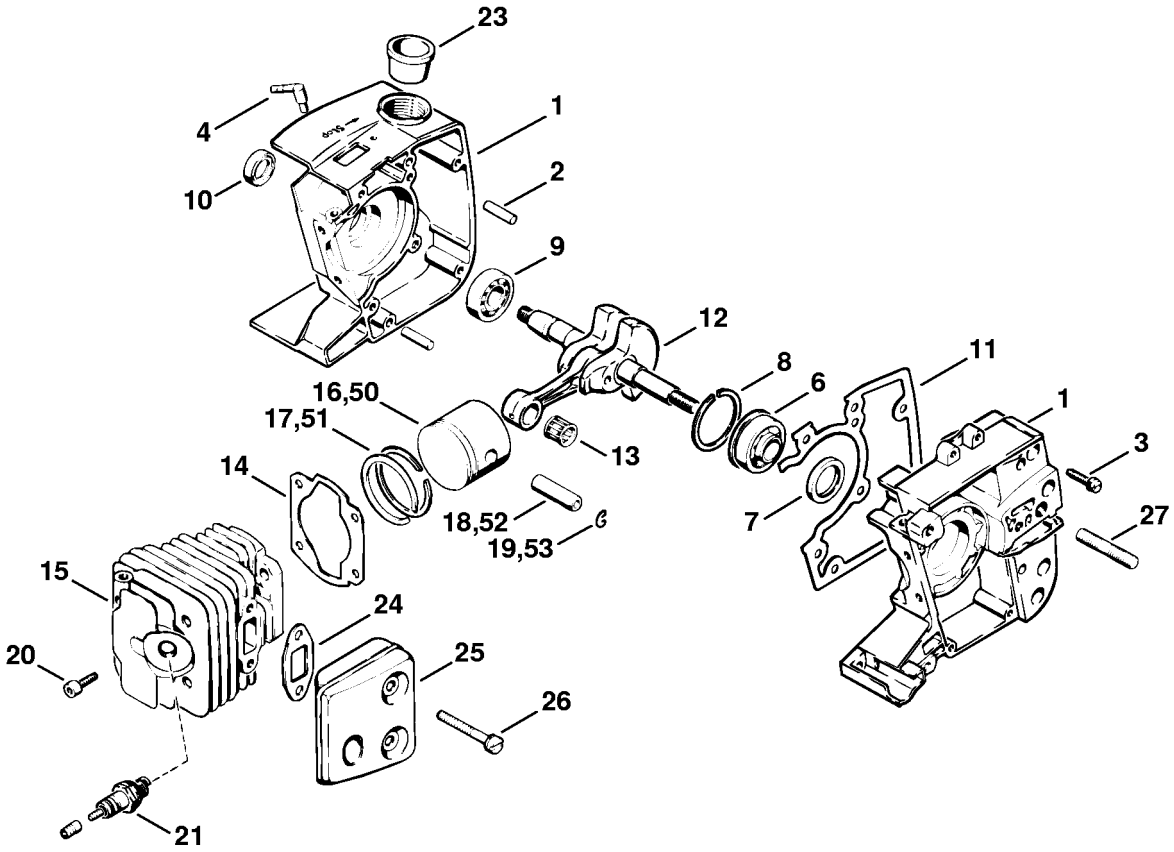

A - Krumtaphus, Stempel

#	Delnummer	Beskrivelse	Mængde	Indeholder varer	Bemærkninger
1	4109 020 2100	Krumtaphus	1	2 - 4	
2	9371 470 2610	Stift 5m6x18	2		
3	9048 216 1010	Skrue M5x18-Z1	6		
4	1110 122 3900	Vinkelstuds	1		
6	9523 003 4430	Kugleleje 12x32x13,5	1	7	
7	9640 003 1890	Simmerring BS17,8x26,2x3,6	1		
8	9459 620 2570	Fjederring 32	1		
9	9503 003 0210	Kugleleje 6001	1		
10	9640 003 1190	Simmerring BS12x20x5	1		
11	1114 029 0500	Pakning	1		
12	1114 030 0400	Krumtapsaksel	1		
13	9512 003 2040	Nålekrans 9x13x12,5	1		
14	1114 029 2310	Cylinderpakning	1		
15	1114 020 1200	Cylinder med stempel Ø 38 mm	1	16 - 19	
16	1114 030 2000	Stempel Ø 38 mm	1	17 - 19	
17	1114 034 3000	Stempelring Ø 38x1,5 mm	2		
18	1114 034 1500	Stempelbolt 9x5x30	1		
19	9462 650 0900	Fjederring A9x0,8	2		
20	9036 341 1010	Skrue M5x18-Z1	4		
21	0000 400 7000	Tændrør NGK BPMR7A	1		
21	0000 400 7029	Tændrør STIHL ZK C 14	1		
21	0000 400 7030	Tændrør STIHL ZK C 14, 40'er pakke	1		
23	9302 929 2110	Prop 21	1		
24	1114 149 0601	Lyddæmperpakning	1		
25	1114 140 0608	Lyddæmper	1		
26	9049 319 1090	Skrue M5x40-Z4	2		
27	9121 319 1830	Skrue M8x25	1		

A - Krumtaphus, Stempel

#	Delnummer	Beskrivelse	Mængde	Indeholder varer	Bemærkninger
50	1114 030 2010	Stempel Ø 40 mm Over serienummer: 006243891 Op til serienummer: 007977500	1	51 - 53	
51	4119 034 3003	Stempelring Ø 40x1,5 mm Over serienummer: 006243891 Op til serienummer: 007977500	2		
52	1114 034 1500	Stempelbolt 9x5x30 Over serienummer: 006243891 Op til serienummer: 007977500	1		
53	9462 650 0900	Fjederring A9x0,8 Over serienummer: 006243891 Op til serienummer: 007977500	2		

B - Kobling, Koblingshus

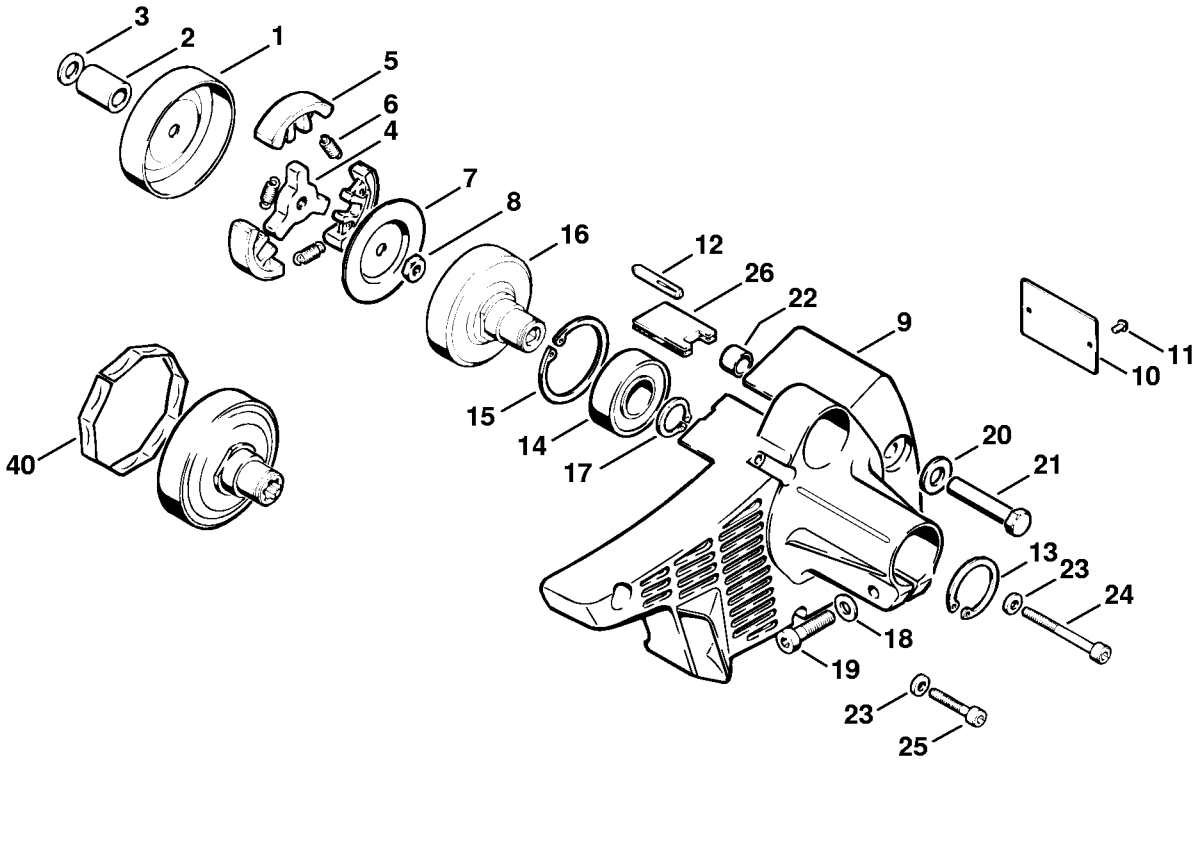

B - Kobling, Koblingshus

#	Delnummer	Beskrivelse	Mængde	Indeholder varer	Bemærkninger
1	4109 007 1001	Holdetromlesæt	1	2, 3	
2	4109 963 1800	Bøsning	1		
3	4109 958 1000	Skive	1		
	1114 160 2000	Kobling	1	4 - 6	
4	1114 162 3200	Medbringer	1		
5	1114 160 1500	Centrifugalvægt	3		
6	0000 997 5625	Trækfjeder	3		
7	1114 162 8901	Skive	1		
8	9211 260 1150	Møtrik M8x1LH-05	1		
9	4109 161 0500	Koblingshus	1		
10	4109 967 1502	Typeskilt FS 200 AVSE	1		
11	9441 065 1270	Kærvnagle 2,6x6	2		
12	0000 971 0609	Stift	2		
13	9456 621 3860	Låsering 35x1,5	1		
14	9503 003 7650	Kugleleje 6204-2RS	1		
15	9456 621 4910	Låsering 47x1,75	1		
16	4109 160 2906	Koblingstromle	1		
17	9456 621 2150	Låsering 20x1,2	1		
18	9291 021 0180	Skive 8,4	1		
19	9037 319 1860	Skrue M8x30	1		
20	9293 021 0210	Skive 11	1		
21	4206 664 1600	Møtrik til rigrør	1		
22	4206 708 9500	Slange 10x14x10 mm	1		
23	9291 021 0140	Skive 6,4	2		
24	9045 313 1440	Skrue M6x55	1		
25	9045 319 1370	Cylinderskrue M6x30	1		
26	4109 641 2500	Segment	1		

B - Kobling, Koblingshus

#	Delnummer	Beskrivelse	Mængde	Indeholder varer	Bemærkninger
40	4206 162 8100	Bølgefjeder Op til serienummer: 012817754	1		

C - Tændingsanlæg

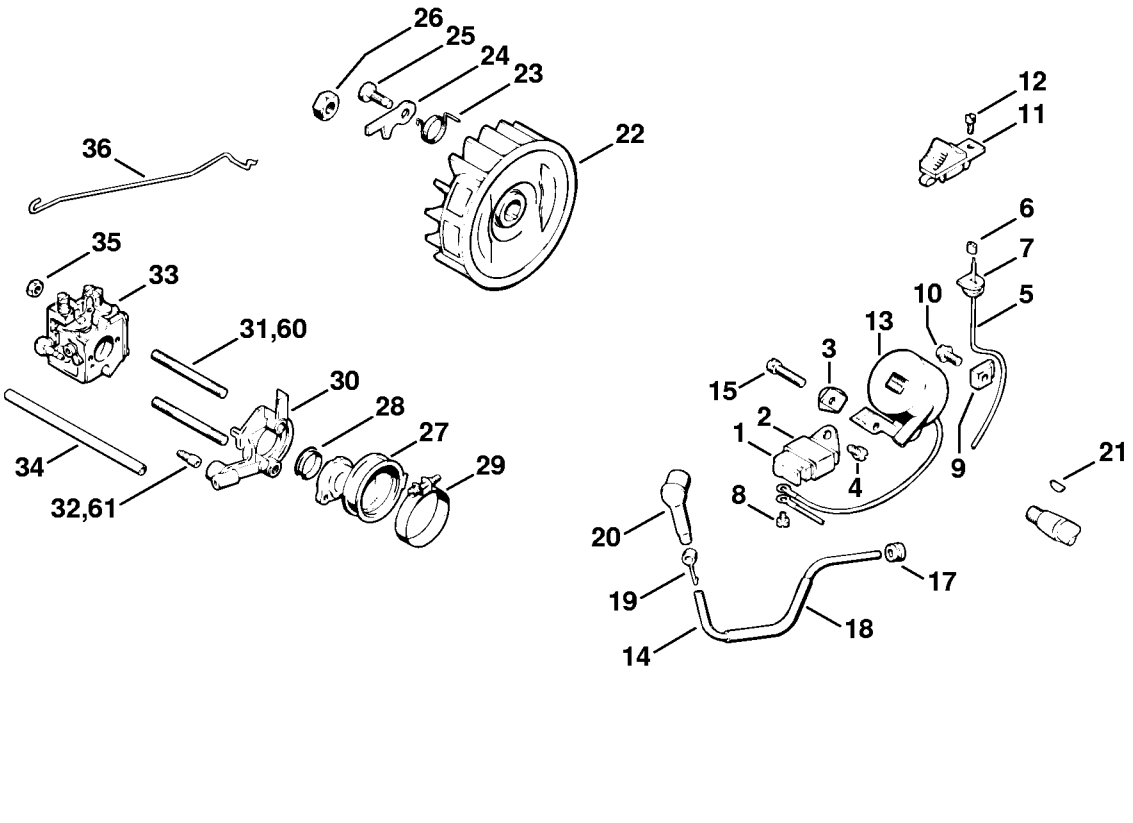

C - Tændingsanlæg

#	Delnummer	Beskrivelse	Mængde	Indeholder varer	Bemærkninger
1	1118 400 1001	Koblingsapparat	1		
2	1114 405 8800	Slange	1		
3	1114 405 1900	Holder	1		
4	9041 216 0610	Skrue M4x6	1		
5	1114 440 1106	Kortslutningsledning	1	6, 7	
6	1114 442 7000	Kontakthylse	1		
7	1114 405 0805	Gennemføring	1		
8	9041 216 0300	Skrue M3x4	1		
9	1114 448 1200	Kabelholder	1		
10	9021 319 0670	Skrue M4x14-z1	1		
11	1114 430 0200	Stopknap	1		
12	9039 488 0340	Skrue M3x8	1		
13	1114 404 3200	Tændspole	1	14	
14		Tændkabel 225 mm	1		
15	9048 319 0710	Skrue M4x20-Z4	2		
17	0000 989 0801	Regnbeskyttelsesmuffe	1		
18	1113 405 8800	Slange	1		
19	0000 998 0603	Torsionsfjeder	1		
20	1106 405 1000	Tændkabelsko	1		
21	9482 435 0030	Skivefjeder 2x3,7	1		
22	1114 400 1211	Svinghjul	1	23 - 25	
23	0000 998 1104	Torsionsfjeder	2		
24	1114 195 7200	Startpal	2		
25	1114 195 7800	Bolt	2		
26	9210 261 1140	Møtrik M8x1-10	1		
27	1114 141 2200	Manifold	1		
28	1114 141 1805	Hylse	1		

C - Tændingsanlæg

#	Delnummer	Beskrivelse	Mængde	Indeholder varer	Bemærkninger
29	9771 021 2580	Spændebånd 34x7	1		
30	1114 120 2201	Flange	1	31, 32	
31	0000 953 0806	Tapskrue M5x43	2		
32	0000 988 5204	Studs	1		
33	1114 120 0604	Karburator WT-15A	1		
34	1119 141 8600	Impulsslange 106 mm	1		
35	9210 260 0700	Sekskantmøtrik M5	2		
36	1114 182 1502	Gasstangsystem	1		
60	0000 953 0806	Tapskrue M5x43 Op til serienummer: 006757060	2		
61	0000 988 5204	Studs Op til serienummer: 006757060	1		

D - Karburator

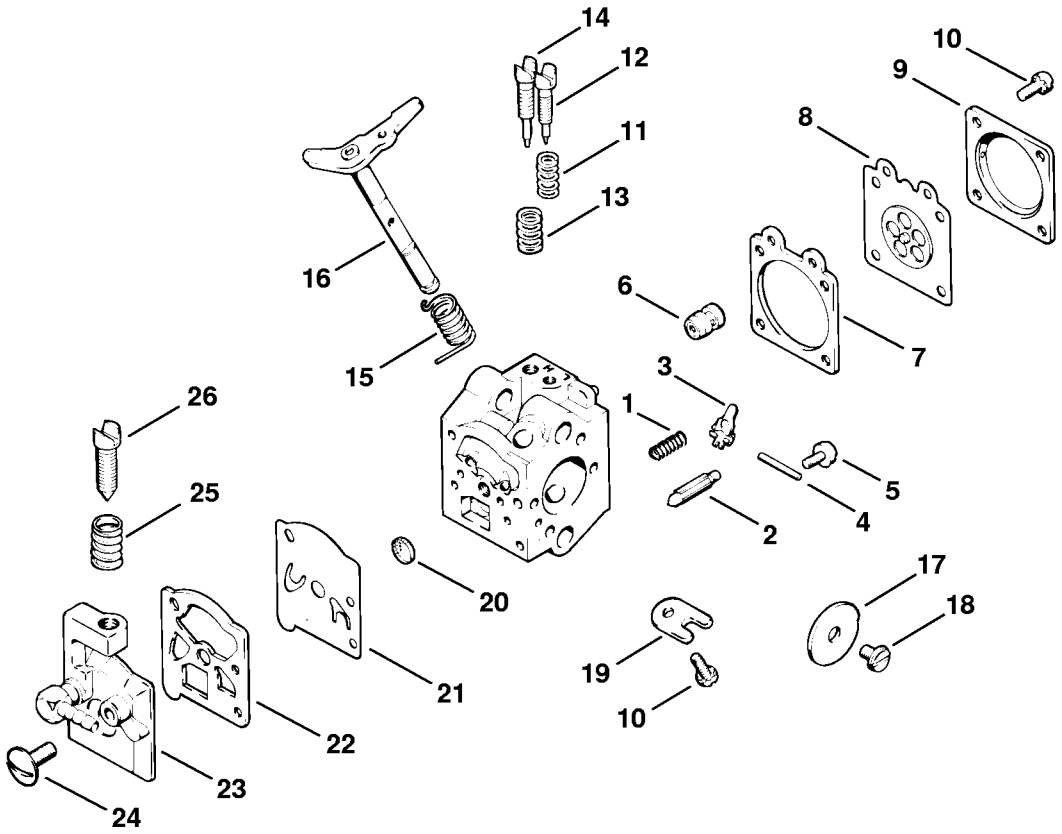

D - Karburator

#	Delnummer	Beskrivelse	Mængde	Indeholder varer	Bemærkninger
	1114 120 0604	Karburator WT-15A	1	1 - 26	
1	1114 122 3005	Fjeder	1		
2	1110 121 5100	Indsugningsnål	1		
3	1113 121 5000	Indstrømningsreguleringsarm	1		
4	1113 121 9200	Aksel	1		
5	1114 122 7400	Rundhovedbolt	1		
6	1120 121 5405	Ventilmundstykke	1		
7	1120 129 0900	Pakning	1		
8	1113 121 4705	Reguleringsmembran	1		
9	1114 121 0805	Afslutningsdæksel	1		
10	1106 122 7400	Rundhovedbolt	5		
11	1110 122 3030	Fjeder	1		
12	1120 122 6805	Tomgangsskrue	1		
13	1106 122 3000	Fjeder	1		
14	1120 122 6705	Hovedskrue	1		
15	1114 122 3200	Torsionsfjeder	1		
16	1114 120 7105	Spjældaksel med arm	1		
17	1114 121 3300	Gasspjæld	1		
18	1110 122 7400	Rundhovedbolt	1		
19	1110 122 9300	Klemme	1		
20	1114 121 7800	Si	1		
21	1120 121 4805	Pumpemembran	1		
22	1120 129 0905	Pakning	1		
23	1114 121 0812	Afslutningsdæksel	1		
24	1110 122 7800	Skrue m. linsehoved	1		
25	1116 122 3015	Fjeder	1		
26	1116 122 6200	Tomgangshastighedsskrue	1		

D - Karburator

#	Delnummer	Beskrivelse	Mængde	Indeholder varer	Bemærkninger
	1114 120 0601	Karburator WA-1D Op til serienummer: 006757060	1		
	1114 120 0602	Karburator WA-86D Op til serienummer: 006757060	1		

E - Startanordning

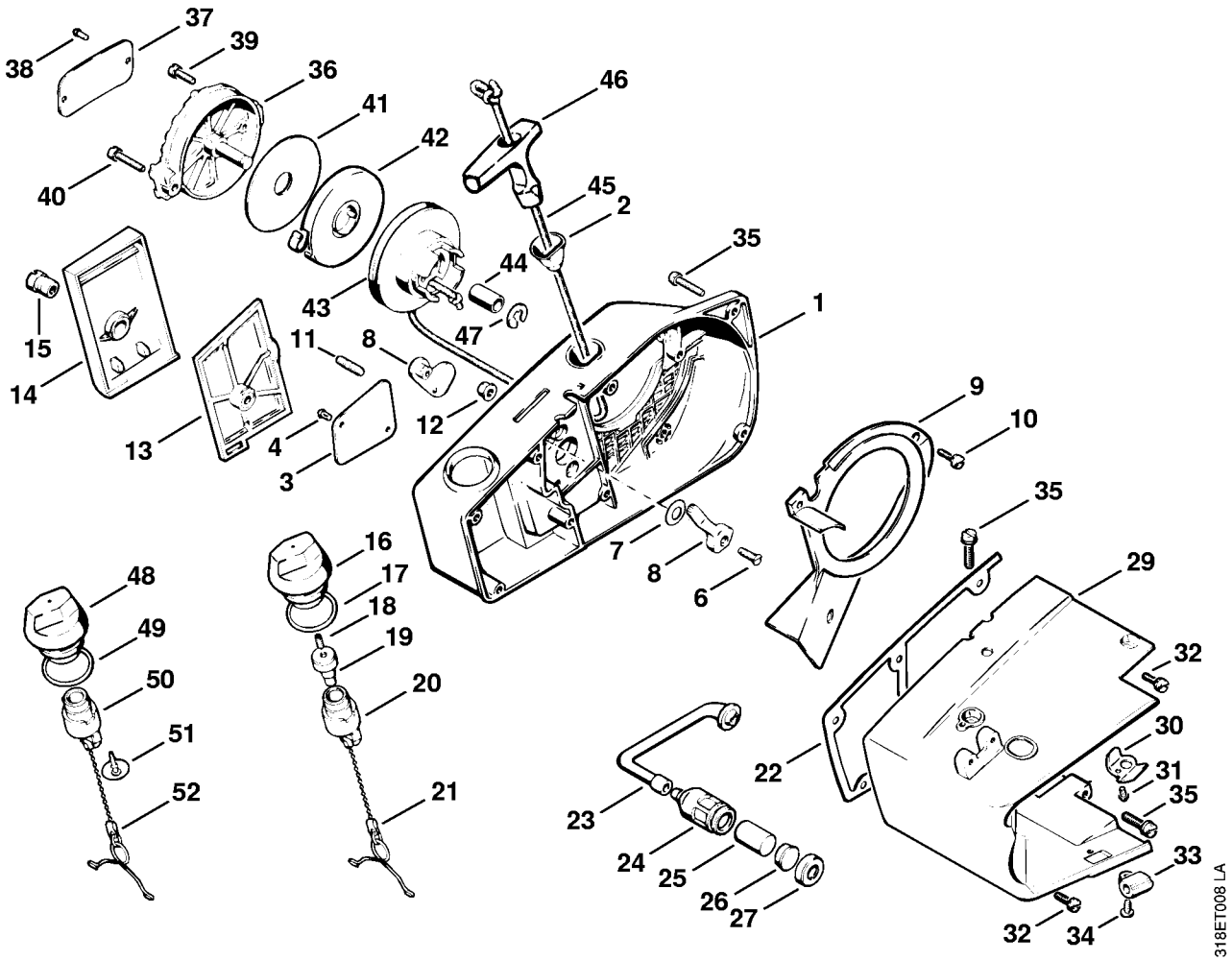

E - Startanordning

#	Delnummer	Beskrivelse	Mængde	Indeholder varer	Bemærkninger
1	1114 080 1803	Blæserhus	1	2	
2	1110 084 9102	Bøsning	1		
3	4109 967 1501	Typeskilt FS 200 AVSE	1		
4	9441 065 1270	Kærvnagle 2,6x6	2		
6	9097 021 2400	Skrue 3,5x13	1		
7	9322 630 0180	Fjederskive 8	1		
8	1114 007 1006	Chokerspjældsæt	1		
9	1114 084 7800	Segment	1		
10	9048 319 0660	Skrue M4x12-Z4	3		
11	0000 953 0800	Tapskrue	1		
12	9216 261 0700	Sekskantmøtrik M5	2		
13	1114 120 1600	Luftfilter	1		
14	1114 141 0510	Filterdæksel	1		
15	1114 141 8300	Kærvmøtrik	1		
16	1114 350 0501	Tanklåg	1	17 - 21	
17	9645 945 2620	O-ring 23x2,5	1		
18	0000 951 5800	Gevindtap	1		
19	1110 353 8100	Indsats	1		
20	1110 353 2108	Ventillegeme	1		
21	1117 350 0905	Sikring mod tab	1		
22	1114 359 0700	Pakning	1		
23	1114 358 7700	Slange	1		
24	1115 350 3503	Sugehoved	1	25 - 27	
25	1110 358 1800	Filter	1		
26	1115 358 8200	Vægt	1		
27	1115 358 2500	Kappe	1		
29	1114 350 0801	Tankhus	1	30, 31	

E - Startanordning

#	Delnummer	Beskrivelse	Mængde	Indeholder varer	Bemærkninger
30	1114 353 2200	Isoleringsplade	1		
31	9441 065 1270	Kærvnagle 2,6x6	1		
32	9048 319 0660	Skrue M4x12-Z4	5		
33	1114 432 9205	Holder	1		
34	9099 021 2360	Skrue 3,5x9,5	1		
35	9048 216 1010	Skrue M5x18-Z1	5		
36	1114 190 0400	Startdæksel	1	37, 38	
37	0000 967 2020	Firmamærke STIHL	1		
38	0000 974 1000	Rundhovednitte 3x6	2		
39	9048 319 0660	Skrue M4x12-Z4	1		
40	9048 319 0710	Skrue M4x20-Z4	1		
41	1114 195 9000	Skive	1		
42	1114 190 0600	Returfjeder	1		
43	1114 190 1005	Snorhjul	1	44	
44	0000 963 1001	Bøsning	1		
45	1113 195 8200	Startsnor Ø 3,5x960 mm	1		
46	1121 195 3400	Håndtag	1		
47	9460 624 0700	Låseskive 7	1		
		Specialtilbehør	1		
48	1114 350 0500	Tanklåg	1	49 - 52	
49	9645 945 2620	O-ring 23x2,5	1		
50	1110 353 2108	Ventillegeme	1		
51	1110 353 1600	Ventil	1		
52	1117 350 0905	Sikring mod tab	1		

F - Rigrør, Støtteror, Håndtagsrør

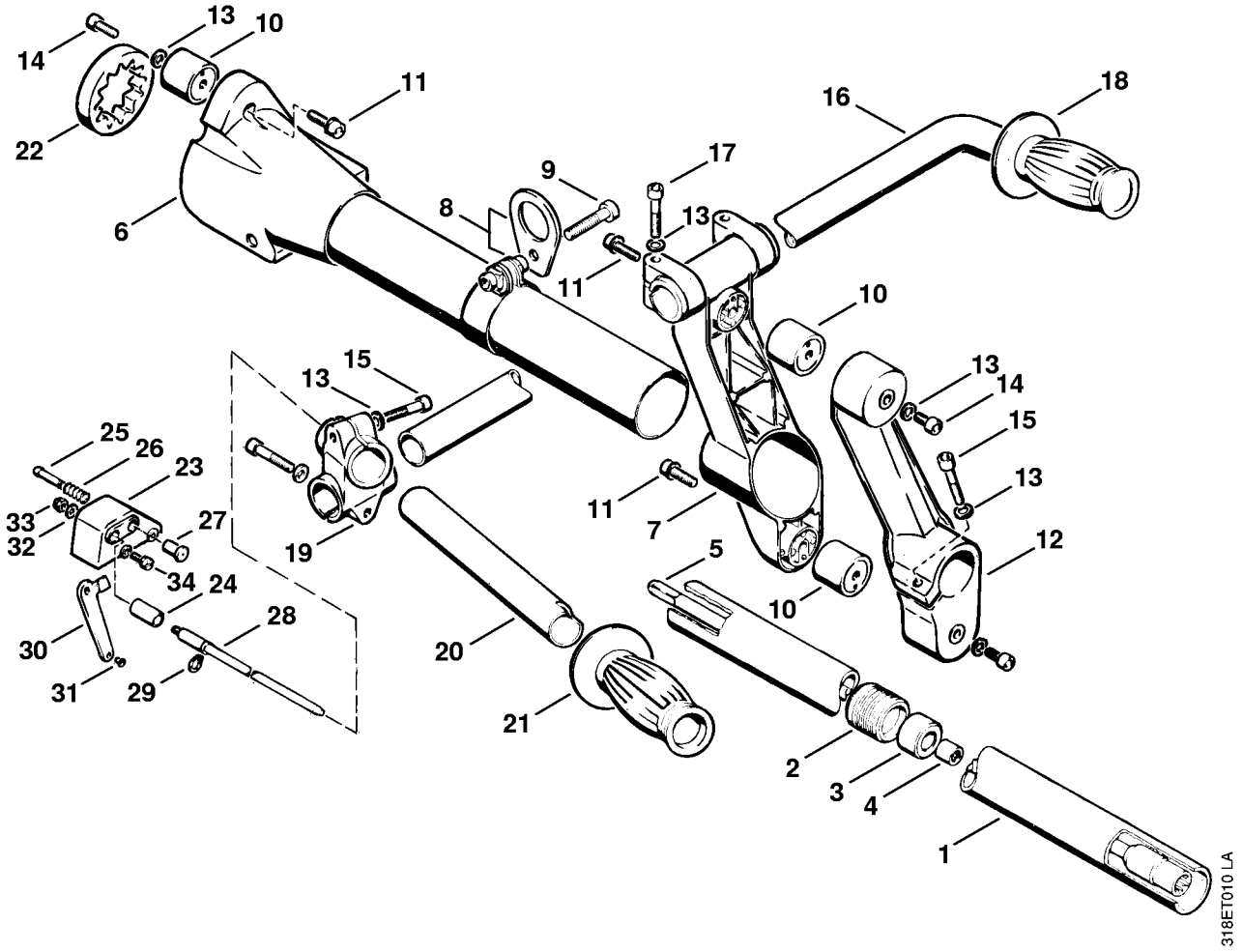

F - Rigrør, Støtteror, Håndtagsrør

#	Delnummer	Beskrivelse	Mængde	Indeholder varer	Bemærkninger
1	4110 710 7101	Rigrør Ø 35 mm	1	2 - 4	
2	4104 711 8200	Gummibøsning	5		
3	4110 711 8803	Bøsning	5		
4	9513 003 2050	Nålebøsning 9x13x12	5		
5	4110 710 3201	Drivaksel	1		
6	4109 790 4300	Støtteror	1	7	
7	4110 791 6815	Klemstykke	1		
8	4110 710 6705	Spændebånd	1	9	
9	9037 319 1880	Skrue M8x35	1		
10	4110 790 9900	Vibrationsdæmper	3		
11	9036 341 1320	Skrue M6x20	3		
12	4110 791 6800	Klemstykke	1		
13	9291 021 0140	Skive 6,4	8		
14	9045 319 1260	Skrue M6x12	3		
15	9045 319 1370	Cylinderskrue M6x30	3		
16	4110 791 2715	Rør	1		
17	9045 319 1380	Skrue M6x35	2		
18	4110 791 2200	Gummigreb	1		
19	4110 791 6820	Klemstykke	1		
20	4110 791 2705	Rør	1		
21	4110 791 2205	Gummigreb	1		
22	4110 790 9910	Vibrationsdæmper	1		
23	4109 180 6602	Adapter	1	24	
24	0000 963 1011	Bøsning	1		
25	1113 182 8900	Bolt	1		
26	0000 997 0603	Trykfjeder	1		
27	1113 182 9305	Startgasknap	1		

F - Rigrør, Støtteror, Håndtagsrør

#	Delnummer	Beskrivelse	Mængde	Indeholder varer	Bemærkninger
28	4108 180 1800	Gasaktivering	1	29	
29	9455 621 0570	Låsering 8x0,8	1		
30	4109 180 1500	Gasarm	1	31	
31	9415 415 2240	Nitte 3x0,3x5	1		
32	9291 021 0100	Skive 4,3	1		
33	9214 320 0600	Låsemøtrik V M4-8	1		
34	9048 319 0660	Skrue M4x12-Z4	2		

G - Rigrør, Støtteror, Håndtagsrør # X 12 817 754 (24.85)

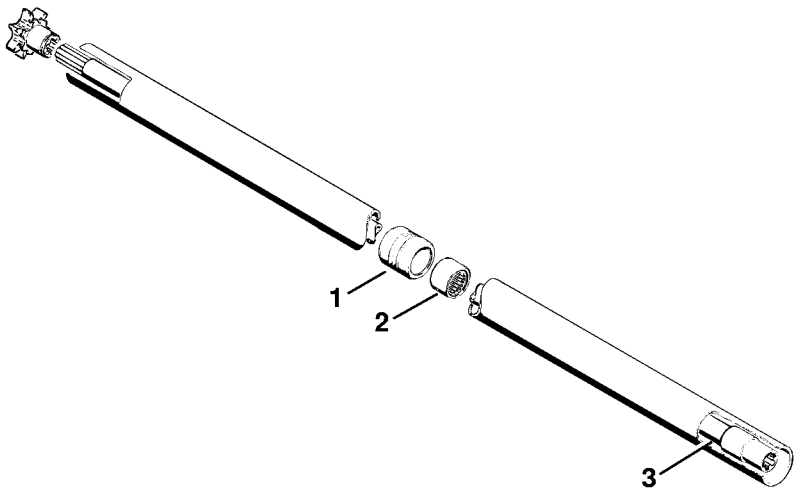

315ET000 SC

G - Rigrør, Støtteror, Håndtagsrør # X 12 817 754 (24.85)

#	Delnummer	Beskrivelse	Mængde	Indeholder varer	Bemærkninger
1	4104 711 8200	Gummibøsning Op til serienummer: 012817754	3		
2	9513 003 4660	Nålebøsning 20x26x16 Op til serienummer: 012817754	3		
3	4110 710 3390	Drivrør Op til serienummer: 012817754	1		

H - Gear

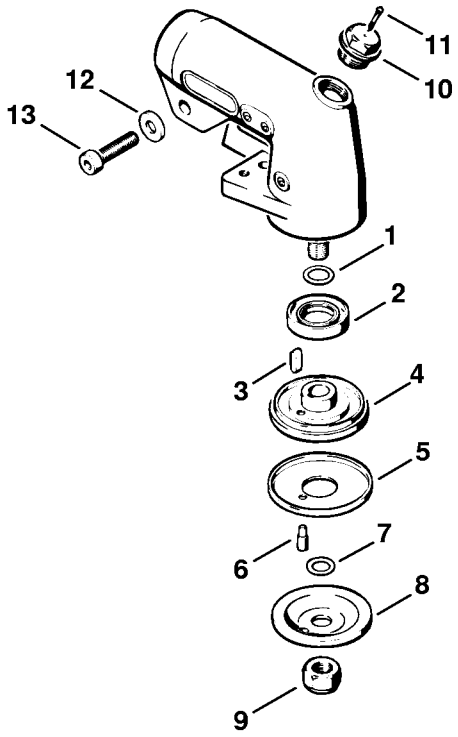

318ET012 LA

H - Gear

#	Delnummer	Beskrivelse	Mængde	Indeholder varer	Bemærkninger
	4110 640 0100	Gear	1	1 - 13	
1	9645 945 1390	Rund pakning 14x2,5	1		
2	9640 003 2260	Simmerring BS20x42x7	1		
3	9470 435 0510	Pasfjeder 4x4x10	1		
4	4110 710 3800	Trykskive	1	5, 6	
5	4110 717 2800	Skærmplade	1		
6	0000 973 2043	Bolt	1		
7	9646 945 0780	O-ring 9x2,5	1		
8	4110 713 1600	Trykskive	1		
9	9214 320 1470	Låsemøtrik V M12x1,5LH	1		
10	4104 710 3900	Låseskrue	1	11	
11	9395 021 0760	Split 1,6x8	1		
12	9291 021 0180	Skive 8,4	1		
13	9037 319 1860	Skrue M8x30	1		

I - Beskyttelse

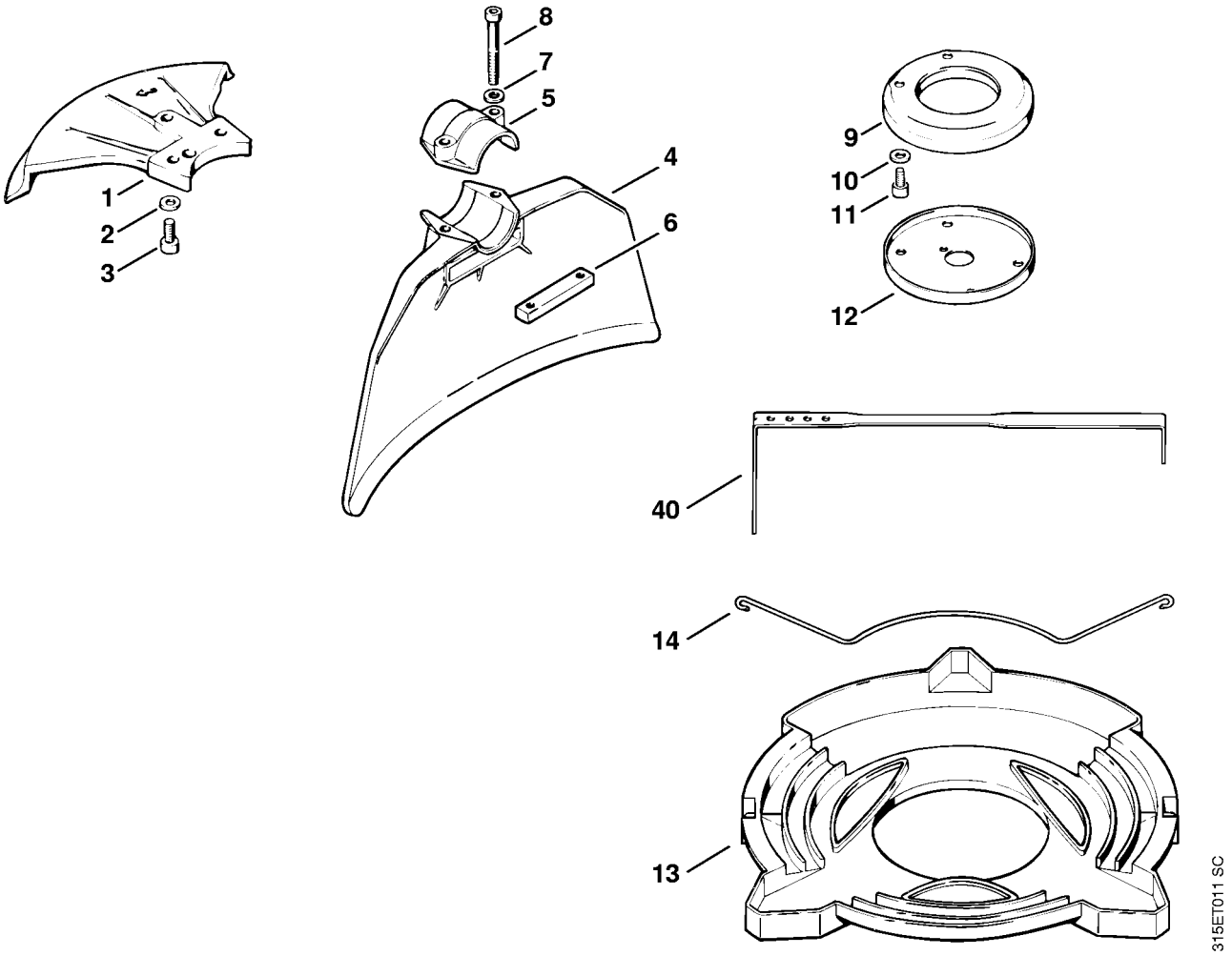

I - Beskyttelse

#	Delnummer	Beskrivelse	Mængde	Indeholder varer	Bemærkninger
1	4110 710 8200	Anslag	1	2, 3	
2	9291 021 0140	Skive 6,4	3		
3	9045 319 1280	Skrue M6x16	3		
	4110 710 7001	Beskyttelseshætte	1	4 - 8	
4	4110 713 2601	Beskyttelseshætte	1		
5	4110 716 6501	Klemstykke	1		
6	4110 716 2900	Liste	1		
7	9291 021 0140	Skive 6,4	2		
8	9045 319 1430	Skrue M6x50	2		
	4110 007 1007	Tilbygningssæt opspolingsbeskytter	1	9 - 12	
9	4110 710 2700	Opspolingsbeskytter	1		
10	9291 021 0140	Skive 6,4	2		
11	9045 319 1280	Skrue M6x16	2		
12	4110 717 2801	Skærmplade	1		
13	4116 790 3901	Transportbeskytter Ø 350	1	14	
14	4116 792 4300	Spændebøjle	1		
40	4000 792 4200	Spændebånd	1		

J - Værktøj, Specialtilbehør

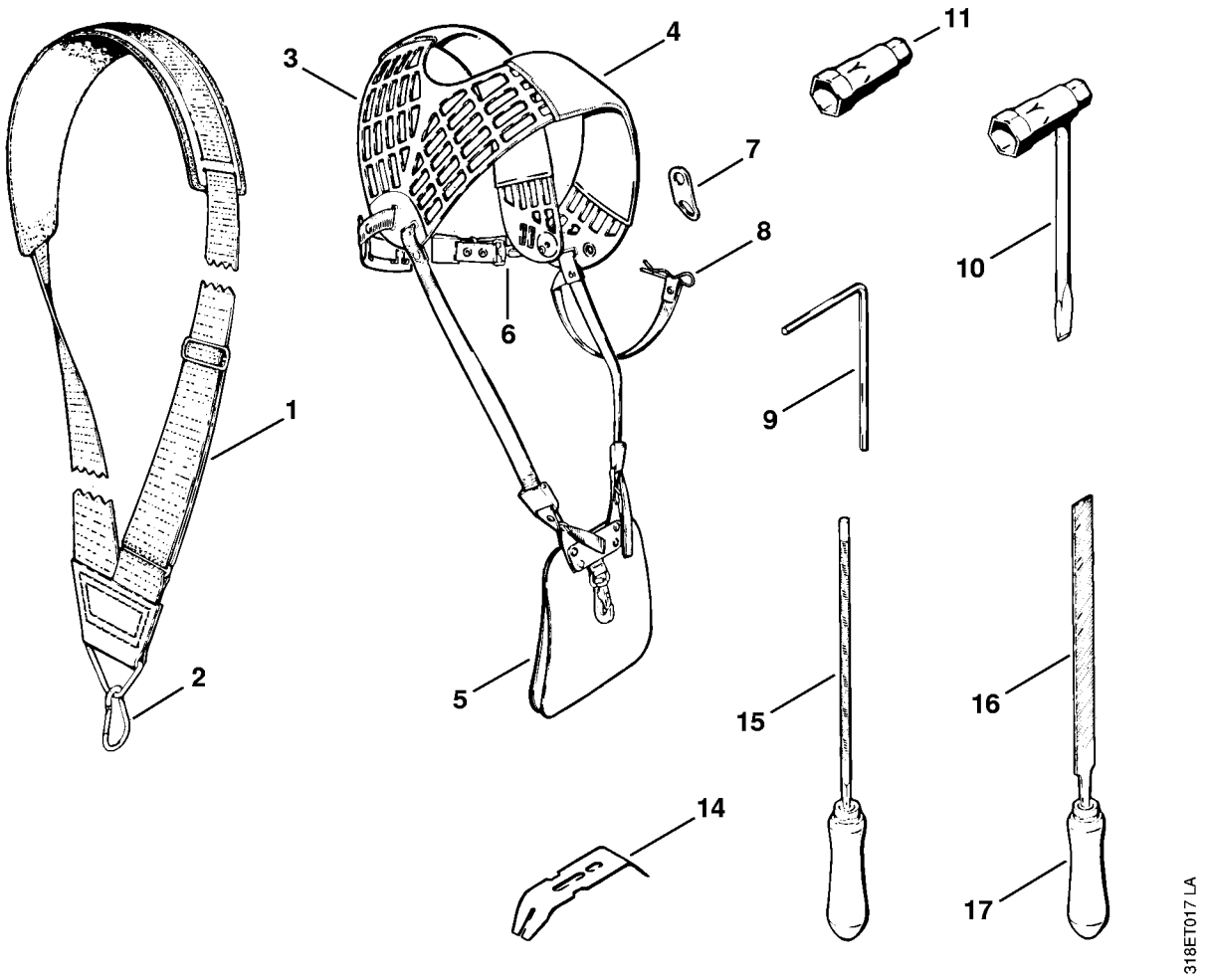

J - Værktøj, Specialtilbehør

#	Delnummer	Beskrivelse	Mængde	Indeholder varer	Bemærkninger
1	4104 710 9000	Bæresele	1	2	
2	4101 718 6900	Karabinhage	1		
3	4108 710 9001	Bæresele til Pant	1	4 - 8	
4	4108 718 6400	Skulderpolstring	2		
5	4108 718 6401	Støttepude	1		
6	4108 718 6800	Krog med rem og lås	1		
7	4108 718 7200	Lask	1		
8	9340 003 0300	Fjedersplit 2,5x65	1		
	0000 884 0307	Beskyttelsesbriller	1		
		Værktøjer	1		
	0000 891 0810	Værktøjstaske	1		
9	0812 260 1008	Skruetrækker 5	1		
10	1114 890 3401	Kombinøgle	1		
11	4109 893 5600	Indsats	1		
	4110 890 1401	Slibeværktøjssæt	1	14 - 17	
14	4110 893 4000	Filelære	1		
15	0811 411 8108	Rundfil Ø 5,5x200 mm	1		
16	0814 212 3310	Fladfil 200-3	1		
17	0811 490 7860	Filegreb A100	2		
	1114 007 1050	Pakningssæt	1		
	1114 007 1060	Sæt karburatordele	1		
	0000 930 2206	Tændkabel 30,4 m	1		
	0000 930 2207	Slange 3,1x5,7 mm x 3 m, R5	1		
	0000 930 2203	Startsnor Ø 3,5 mm x 30,5 m	1		
	0000 930 2212	Startsnor Ø 3,5 mm x 60,8 m	1		

K - FS 202: Rigrør, Håndtagsrør

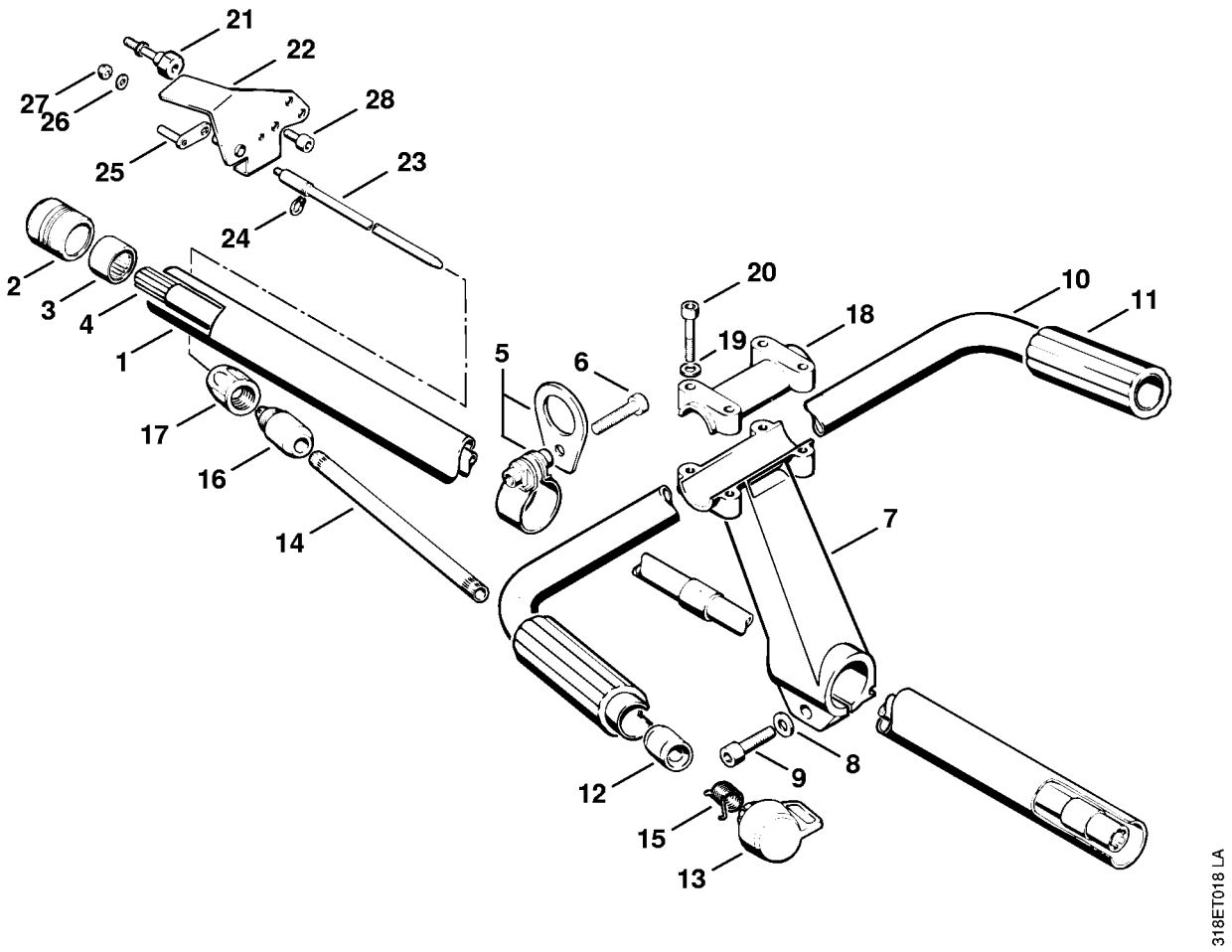

K - FS 202: Rigrør, Håndtagsrør

#	Delnummer	Beskrivelse	Mængde	Indeholder varer	Bemærkninger
1	4110 710 7190	Rigrør Ø 35 mm	1	2, 3	
2	4104 711 8200	Gummibøsning	3		
3	9513 003 4660	Nålebøsning 20x26x16	3		
	0000 967 3541	Henvisningsskilt	1		USA
4	4110 710 3390	Drivrør	1		
5	4109 710 6705	Spændebånd	1	6	
6	9037 319 1880	Skrue M8x35	1		
7	4111 791 6800	Klemstykke	1		
8	9291 021 0180	Skive 8,4	1		
9	9037 319 1860	Skrue M8x30	1		
10	4111 790 1700	Håndtagsrør FS 202	1	11, 12	
11	4106 791 2000	Gribestykke	2		
12	4111 711 8800	Lejebøsning	1		
13	4110 182 1000	Gasarm	1		
14	4110 791 2710	Rør	1		
15	0000 998 1106	Torsionsfjeder	1		
16	4110 711 8800	Lejebøsning	1		
17	4110 716 9300	Ring	1		
18	4111 791 6805	Klemstykke	1		
19	9291 021 0140	Skive 6,4	4		
20	9045 319 1380	Skrue M6x35	4		
21	4109 791 6100	Kraveskrue	1		
22	4109 180 6601	Adapter	1		
23	4108 180 1800	Gasaktivering	1	24	
24	9455 621 0570	Låsering 8x0,8	1		
25	4108 120 8300	Arm	1		
26	9291 021 0100	Skive 4,3	1		

K - FS 202: Rigrør, Håndtagsrør

#	Delnummer	Beskrivelse	Mængde	Indeholder varer	Bemærkninger
27	9214 320 0600	Låsemøtrik V M4-8	1		
28	9045 319 1260	Skrue M6x12	1		

false