FS 130

Reservedelsliste
12.10.2026
Denmark, dansk

Indholdsfortegnelse

A - Cylinder, Bundkar 2
B - Ventilstyring 4
C - Startanordning, Benzintank 6
D - Lyddæmper, Luftfilter 9
E - Tændingsanlæg 12
F - Kobling, Blæserhus 14
G - Karburator C1Q-S173, C1Q-S130, C1Q-S175, C1Q-S132 16
H - Karburator C1Q-S98, C1Q-S114 (44.2008) 19
J - Tohåndsgreb 22
K - Rigrør 25
L - Gear 27
N - Beskyttelse 29
M - Transportbeskytter 31
O - Værktøj, Specialtilbehør 33
P - Drev Ø 43 mm 35
Q - Maskinnummer 38
Hjælpe- og driftstoffer 40

A - Cylinder, Bundkar

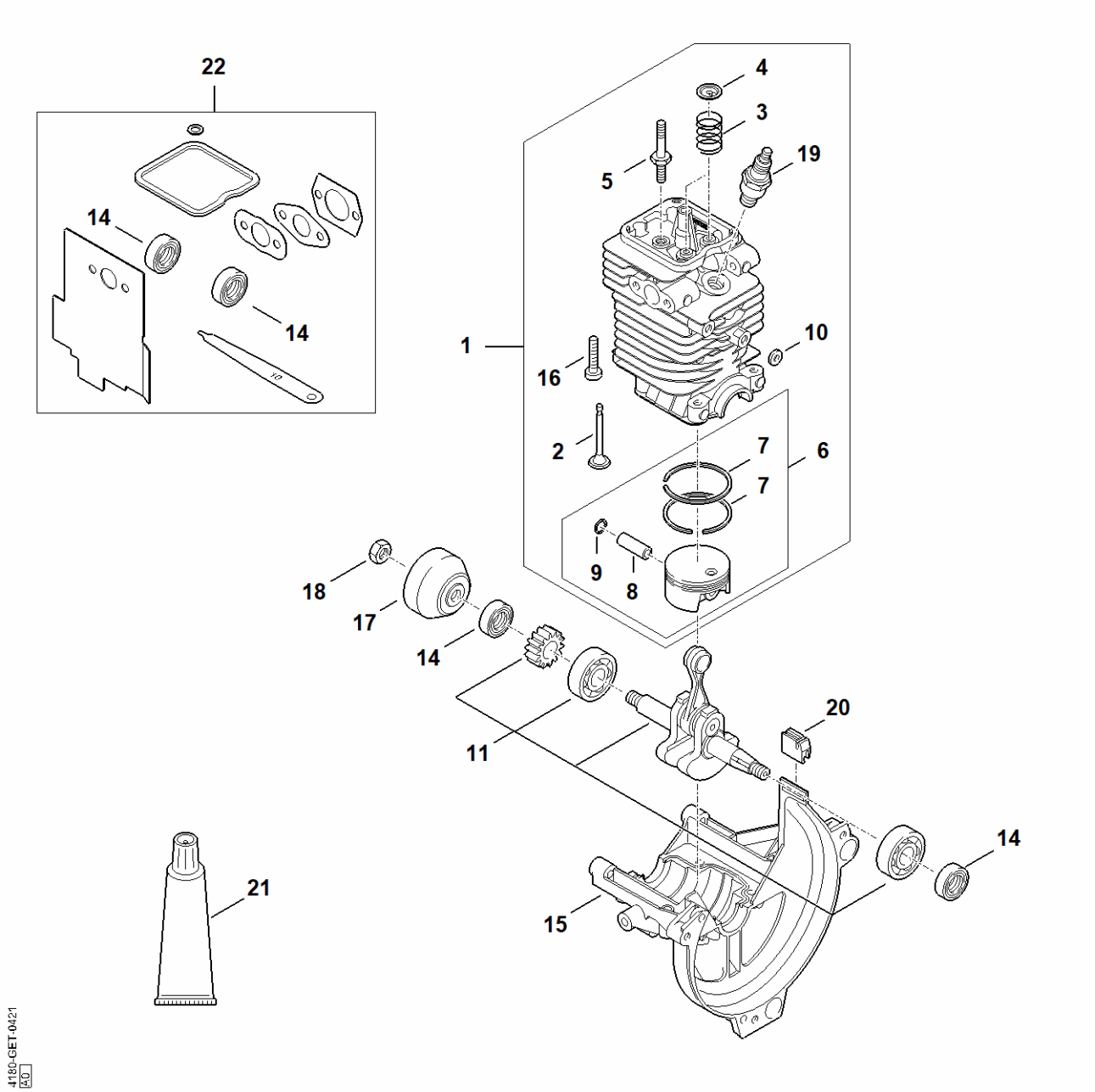

A - Cylinder, Bundkar

#	Delnummer	Beskrivelse	Mængde	Indeholder varer	Bemærkninger
1	4180 020 1206	Cylinder med stempel Ø 43 mm	1	2 - 10, 16	
2	4180 025 2003	Ventil	2		
3	4180 025 1600	Ventilfjeder	2		
4	4180 025 3000	Fjederskive	2		
5	4180 038 1700	Kraveskrue M5	2		
6	4180 030 2003	Stempel Ø 43 mm	1	7 - 9	
7	4180 034 3001	Stempelring Ø 43x1,2 mm	2		
8	4180 034 1501	Stempelbolt 9x5x26	1		
9	9463 650 0900	Fjederring C9x0,8	2		
10	4180 404 9300	Skive	2		
11	4180 030 0411	Krumtapsaksel	1		
14	9639 003 1231	Simmerring AS12x22x7	2		
15	4180 021 2500	Bundkar	1		
16	9075 478 4159	Skrue IS-D5x24	4		
17	4223 195 0600	Starthjul	1		
18	9210 261 1140	Møtrik M8x1-10	1		
19	0000 400 7011	Tændrør NGK CMR6H	1		
20	4180 182 0700	Gennemføring	1		
21	0783 830 2000	Tætningsmiddel Dirko HT rød	1		
22	4180 007 1015	Pakningssæt	1	14	

B - Ventilstyring

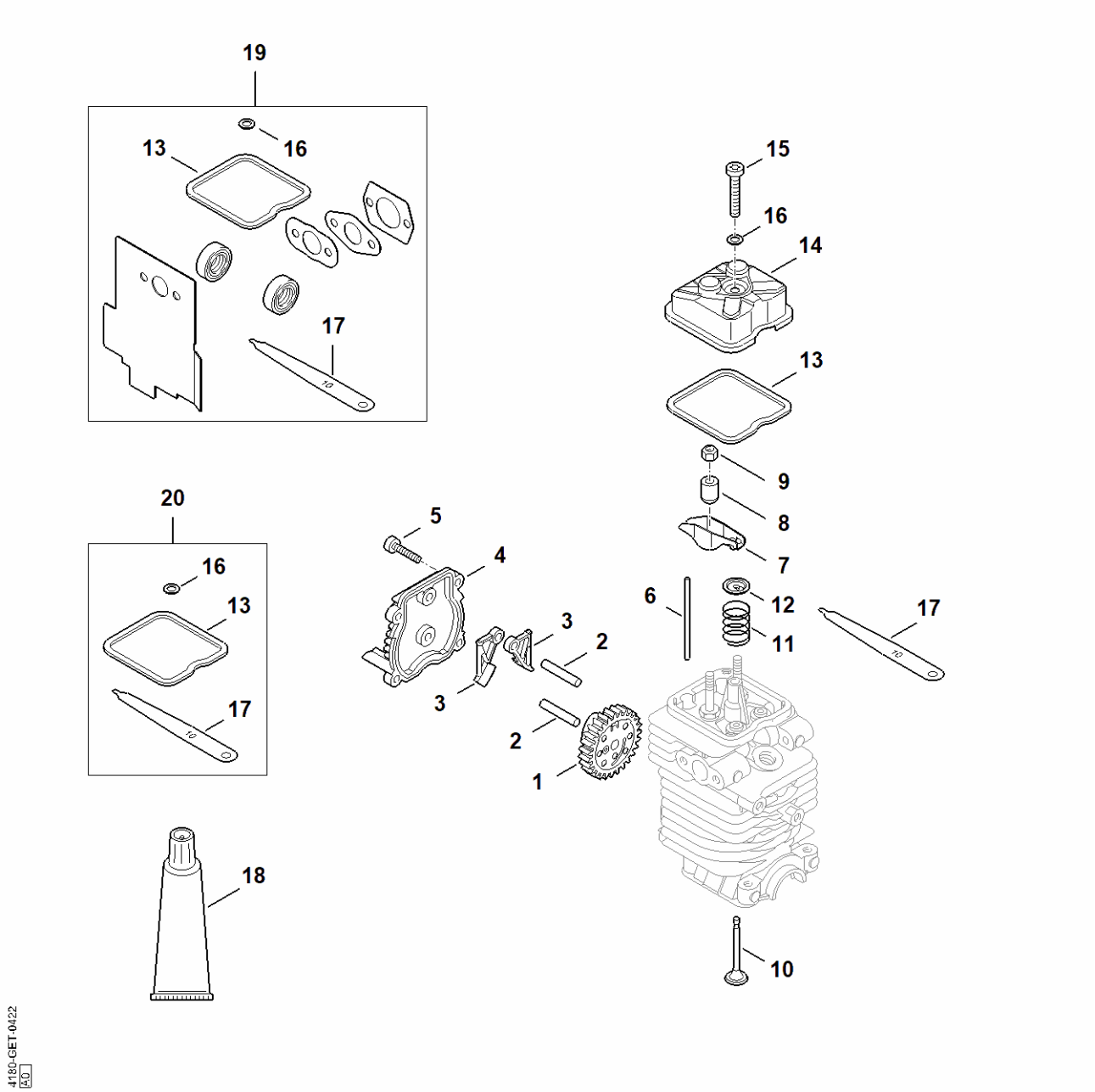

B - Ventilstyring

#	Delnummer	Beskrivelse	Mængde	Indeholder varer	Bemærkninger
1	4180 030 1800	Knasthjul	1		
2	4180 038 0803	Bolt	2		
3	4180 038 1900	Slæbearm	2		
4	4180 038 1300	Dæksel	1		
5	9075 478 3018	Skrue IS-D4x18	4		
6	4180 038 2600	Stødstang	2		
7	4282 038 1000	Vippearm	2		
8	4180 038 2000	Hylse	2		
9	4180 038 2700	Låsemøtrik M5	2		
10	4180 025 2003	Ventil	2		
11	4180 025 1600	Ventilfjeder	2		
12	4180 025 3000	Fjederskive	2		
13	4180 029 0500	Pakning	1		
14	4180 025 1100	Ventildæksel	1		
15	9022 346 1070	Skrue IS-M5x30x22	1		
16	9636 815 0270	Pakningsring 5x9x1	1		
17	4180 893 6400	Indstillingslære	1		
18	0783 830 2000	Tætningsmiddel Dirko HT rød	1		
19	4180 007 1015	Pakningssæt	1	13, 16, 17	
20	4180 007 1005	Sæt t. indstilling af ventilspillerum	1	13, 16, 17	

C - Startanordning, Benzintank

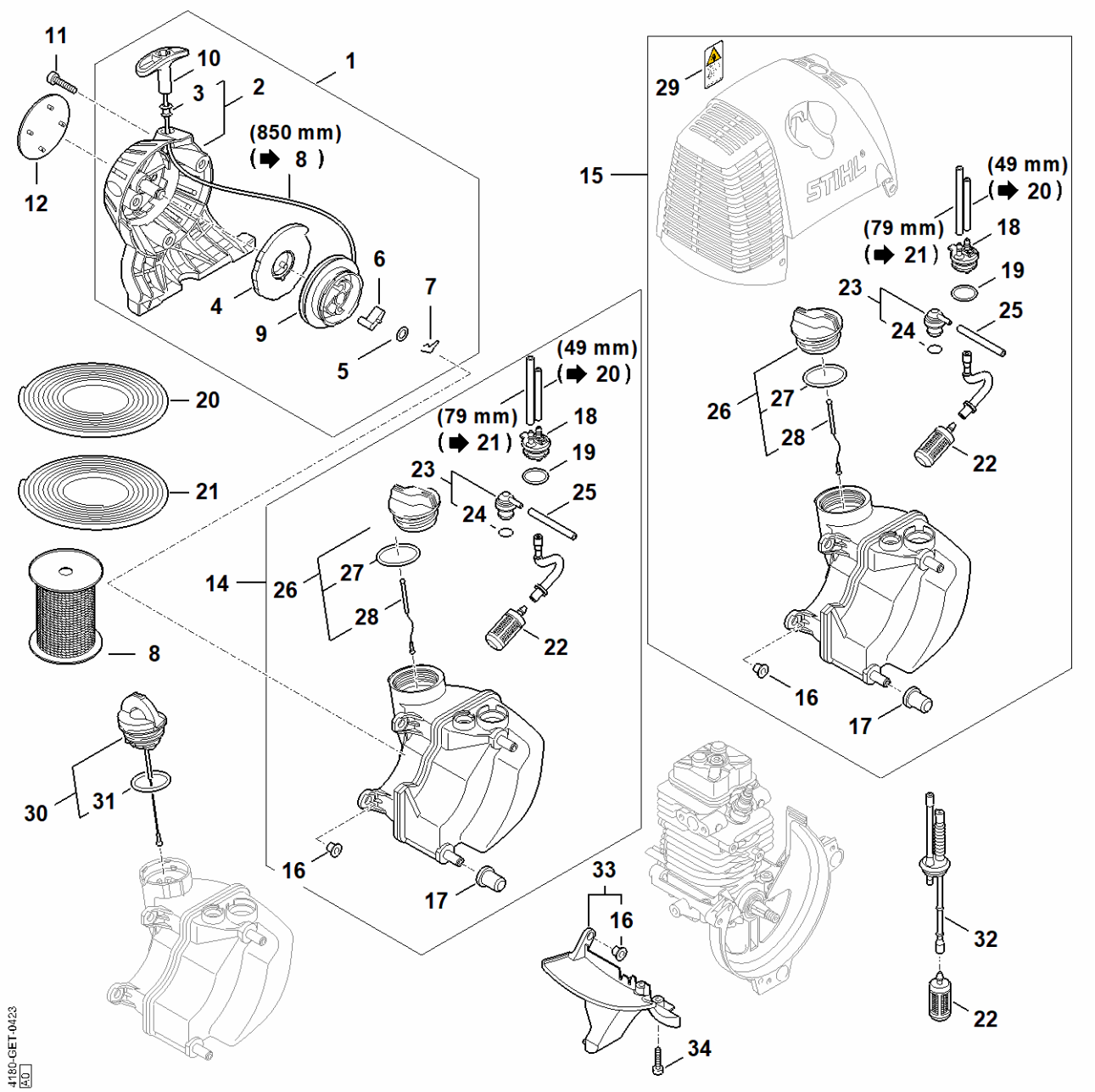

C - Startanordning, Benzintank

#	Delnummer	Beskrivelse	Mængde	Indeholder varer	Bemærkninger
1	4180 190 4000	Startanordning	1	2 - 10	
2	4180 190 0400	Startdæksel	1	3	
3	9416 868 6650	Nitte BK6,5x0,5x8,8	1		
4	4180 190 0600	Returfjeder	1		
5	0000 958 0923	Skive	1		
6	4116 195 7200	Startpal	1		
7	1118 195 3500	Fjeder	1		
8	0000 195 8203	Startsnor Ø 3x850 mm	1		
8	0000 930 2208	Startsnor Ø 3 mm x 30,5 m	1		
8	0000 930 2211	Startsnor Ø 3 mm x 60,8 m	1		
9	4128 195 0400	Snorhjul	1		
10	4140 195 3400	Håndtag	1		
11	9075 478 4159	Skrue IS-D5x24	3		
12	4180 967 1519	Typeskilt FS 130	1		
14	4180 350 0418	Benzintank	1	16 - 28	
15	4180 350 0419	Benzintank	1	16 - 29	USA
16	9991 003 5087	Hylse 7,5x6,8	3		
17	4180 352 8100	Indlæg	2		
18	4180 350 1402	Forbindelsesstykke	1	19, 21	
19		O-ring	1		
20	0000 937 5004	Slange 3,1 x 5,7mm 1m lang	1		
21	0000 930 2803	Slange 3,1x5,7 mm x 1 m, R3	1		
21	0712 923 8004	Slange 3,1x5,7 mm x 10 m, R3	1		
21		Slange	1		
22	0000 350 3502	Sugehoved	1		
23	0000 350 5807	Tankventilation	1	24	
24		O-ring	1		

C - Startanordning, Benzintank

#	Delnummer	Beskrivelse	Mængde	Indeholder varer	Bemærkninger
25	4119 141 8600	Slange	1		
26	0000 350 0527	Tanklåg	1	27, 28	
27	9645 951 3890	O-ring 35x3-FPM 80	1		
28	0000 350 0900	Snor	1		
29	0000 967 7236	Advarsel piktogram tankdæksel	1		USA
30	0000 350 0533	Tanklåg	1	31	
31	9645 948 7734	O-ring 25x3,5	1		
32	4140 358 7702	Slange	1		
33	4180 350 6501	Afskærmning	1	16	
34	9075 478 3018	Skrue IS-D4x18	2		

D - Lyddæmper, Luftfilter

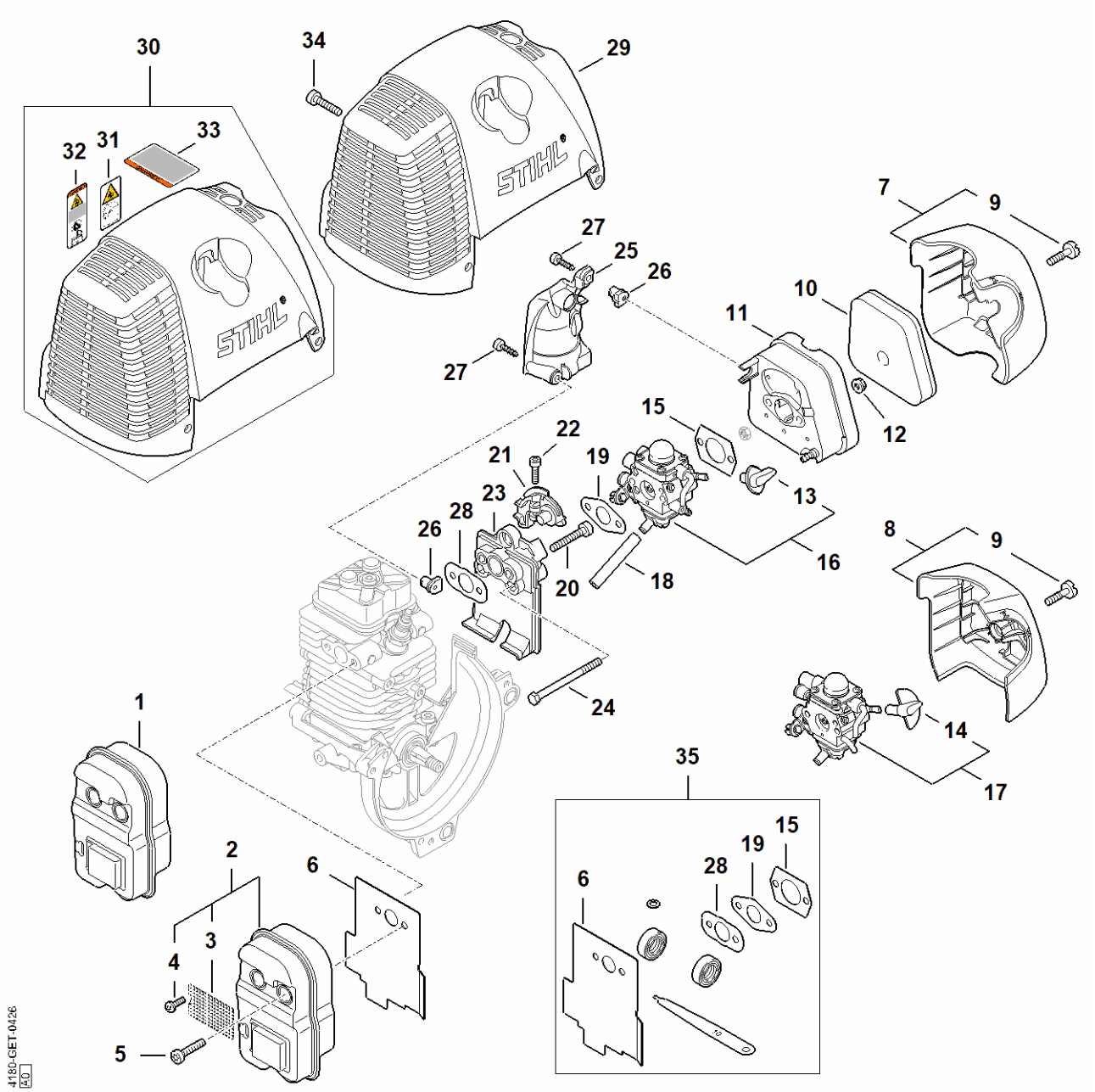

D - Lyddæmper, Luftfilter

#	Delnummer	Beskrivelse	Mængde	Indeholder varer	Bemærkninger
1	4180 140 0603	Lyddæmper	1		
2	4180 140 0602	Lyddæmper	1	3, 4	USA
3	4180 141 9001	Gitter	1		USA
4	9039 448 0656	Skrue M4x9,6	1		USA
5	9075 478 4159	Skrue IS-D5x24	3		
6	4180 149 0600	Lyddæmperpakning	1		
7	4180 140 1007	Filterdæksel	1	9	
8	4180 140 1001	Filterdæksel	1	9	
9		Cylinderskrue IS M5x21	1		
10	4180 120 1800	Filter	1		
11	4180 140 2804	Filterhus	1		
12	9216 261 0700	Sekskantmøtrik M5	2		
13	4180 182 9502	Drejeknap	1		
14	4180 182 9501	Drejeknap	1		
15	4114 149 1205	Pakning	1		
16	4180 120 0610	Karburator C1Q-S173A	1	13	
17	4180 120 0601	Karburator C1Q-S98D	1	14	
16	4180 120 0612	Karburator C1Q-S175A	1	13	BR
17	4180 120 0605	Karburator C1Q-S114B	1	14	BR
18	4180 141 8601	Impulsslange	1		
19	4180 129 0905	Pakning	1		
20	9075 478 4167	Skrue IS-D5x32	2		
21	4180 182 7601	Spændestykke	1		
22	9022 313 0680	Cylinderskrue IS M4x16	1		
23	4180 121 1604	Mellemflange	1		
24	9007 319 1135	Skrue M5x65	2		
25	4180 123 0600	Afskærmning	1		

D - Lyddæmper, Luftfilter

#	Delnummer	Beskrivelse	Mængde	Indeholder varer	Bemærkninger
26	9286 929 0030	Påsætningsmøtrik 40x2,5x5	2		
27	9074 478 3025	Cylinderskrue IS P4x16	2		
28	4180 129 0904	Pakning	1		
29	4180 080 1600	Hoved	1		
30	4180 080 1605	Hoved	1	31 - 33	USA
31	0000 967 7236	Advarsel piktogram tankdæksel	1		USA
32	0000 967 7240	Advarsel piktogram tankdæksel	1		USA
33	0000 967 4066	Advarselstegn Gnistbeskyttelsesgitter	1		USA
34	9075 478 4159	Skrue IS-D5x24	3		
35	4180 007 1015	Pakningssæt	1	6, 15, 19, 28	

E - Tændingsanlæg

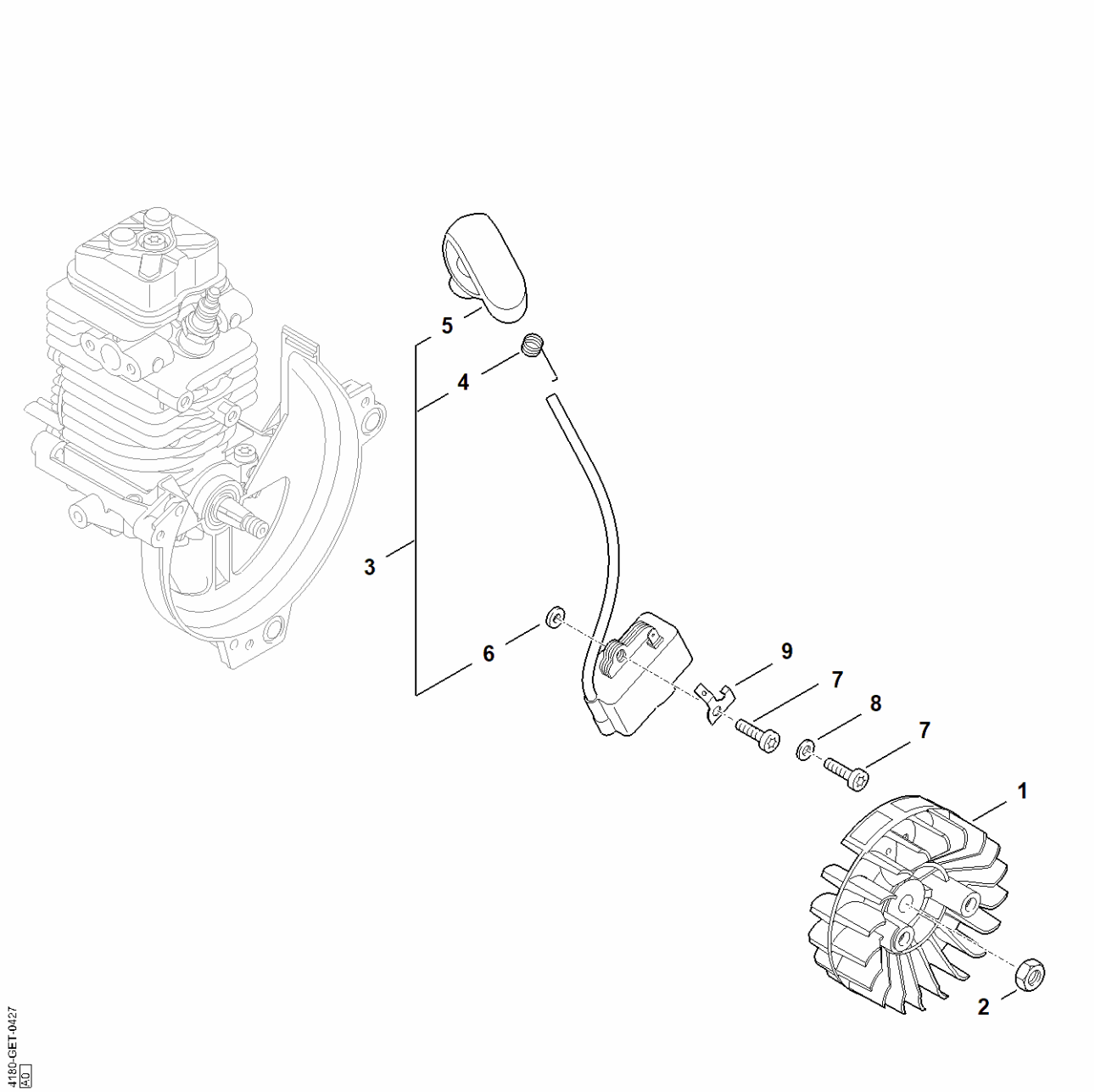

E - Tændingsanlæg

#	Delnummer	Beskrivelse	Mængde	Indeholder varer	Bemærkninger
1	4180 400 1200	Svinghjul	1		
2	9210 261 1140	Møtrik M8x1-10	1		
3	4180 400 1308	Tændmodul	1	4 - 6	
4	0000 998 0604	Torsionsfjeder	1		
5	4180 405 1000	Tændkabelsko	1		
6	4180 404 9300	Skive	2		
7	9075 478 3018	Skrue IS-D4x18	2		
8	9291 021 0100	Skive 4,3	1		
9	4180 431 2100	Indstikstunge	1		

F - Kobling, Blæserhus

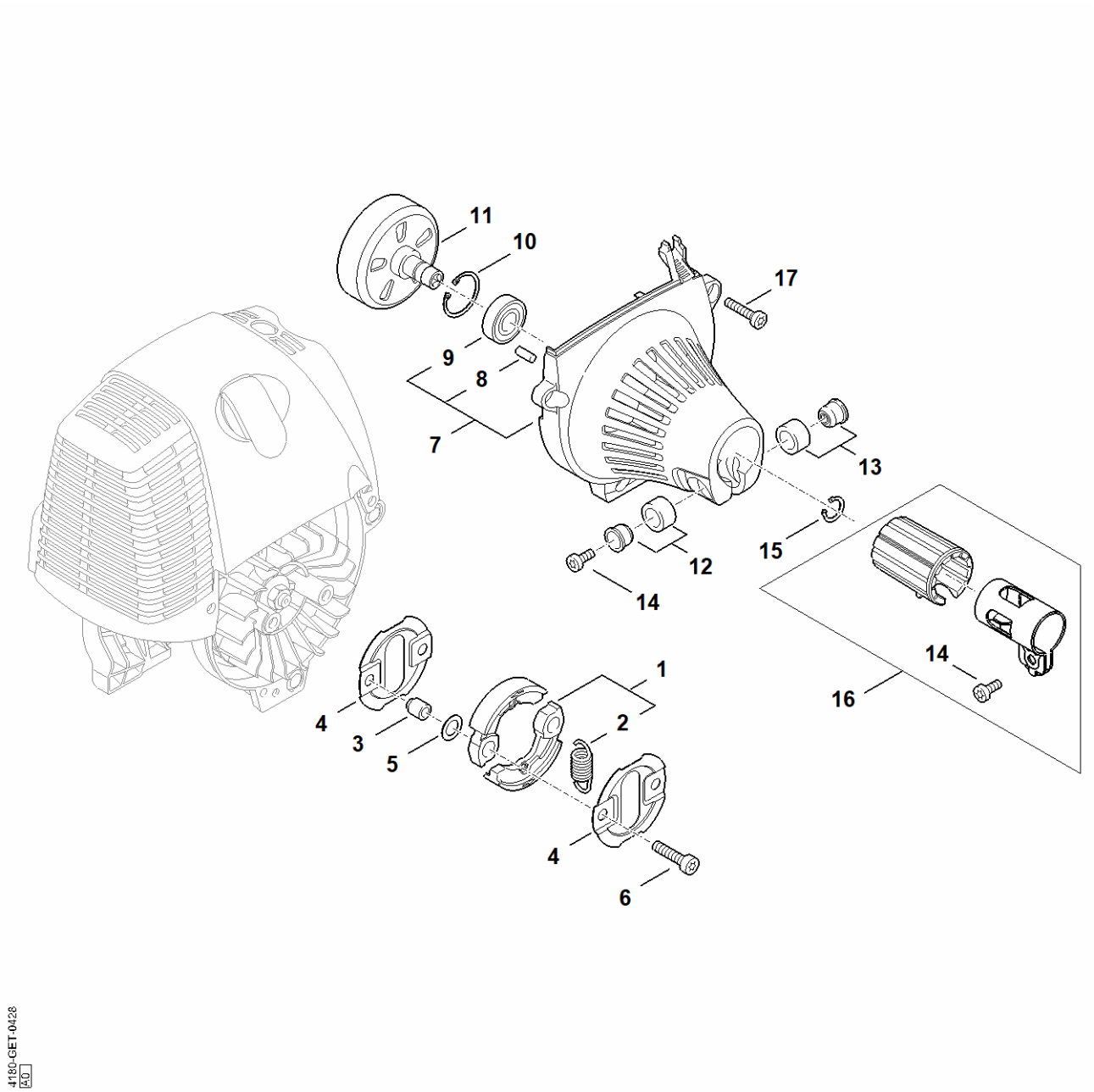

F - Kobling, Blæserhus

#	Delnummer	Beskrivelse	Mængde	Indeholder varer	Bemærkninger
1	4180 160 2000	Kobling	1	2	
2	0000 997 5902	Trækfjeder	1		
3	0000 961 0601	Ring	2		
4	4180 162 1000	Afskærmningsskive	2		
5	0000 958 1000	Skive 16x10x0,5	2		
6	9022 341 1350	Skrue IS-M6x25	2		
7	4180 080 1800	Blæserhus	1	8 - 10	
8	9371 470 2570	Stift 5m6x12	2		
9	9503 003 6440	Kugleleje 6201-2RS	1		
10	9456 621 3600	Låsering 32x1,2	1		
11	4180 160 2900	Koblingstromle	1		
12	4180 790 7205	Hylse	1		
13	4180 790 7200	Hylse	1		
14	9022 341 0980	Cylinderskrue IS M5x16	1		
15	9455 621 1130	Låsering 12x1	1		
16	4180 790 4700	Spændebånd	1	14	
17	9075 478 4159	Skrue IS-D5x24	3		

G - Karburator C1Q-S173, C1Q-S130, C1Q-S175, C1Q-S132

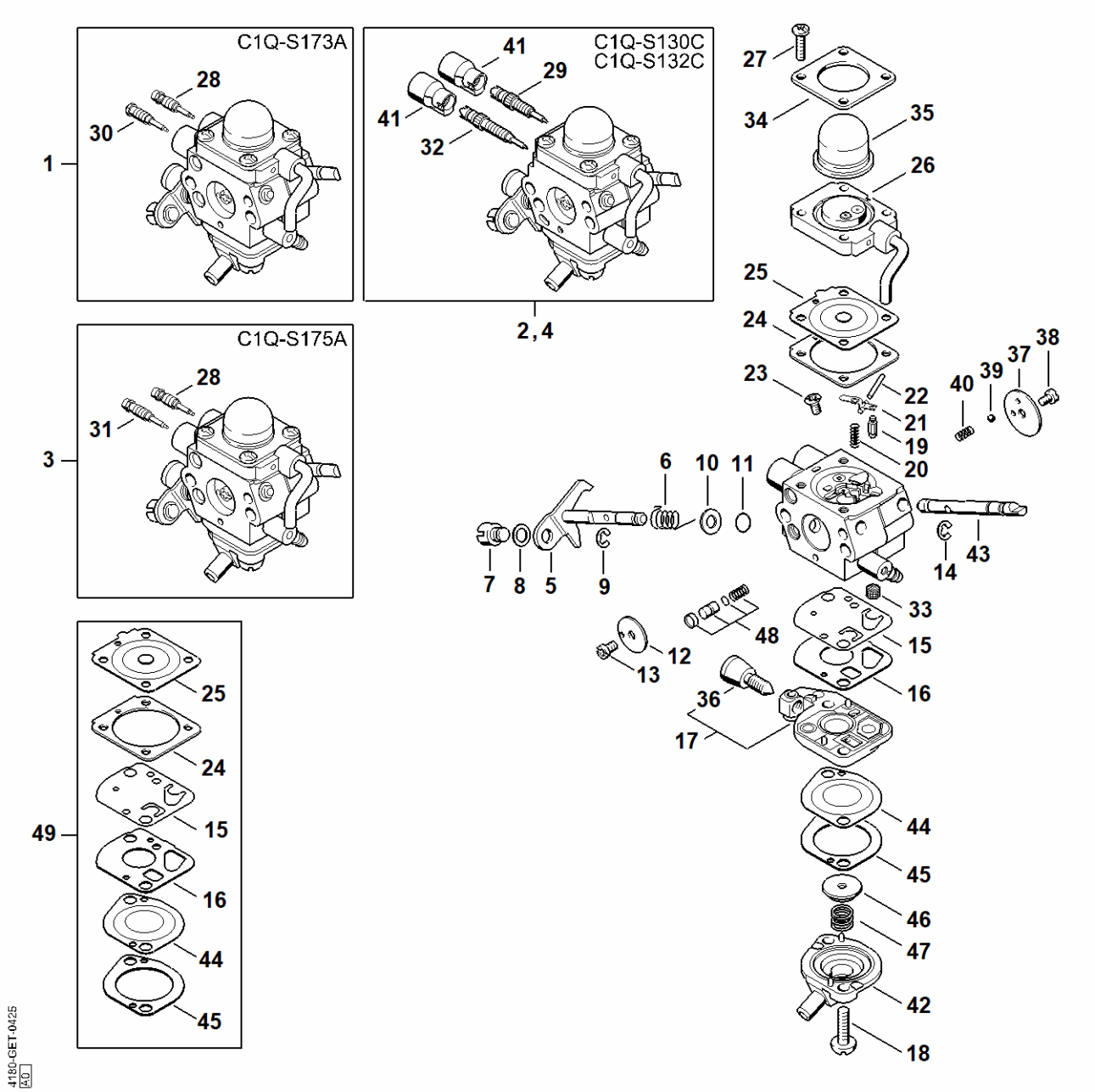

G - Karburator C1Q-S173, C1Q-S130, C1Q-S175, C1Q-S132

#	Delnummer	Beskrivelse	Mængde	Indeholder varer	Bemærkninger
1	4180 120 0610	Karburator C1Q-S173A	1	5 - 28, 30, 33 - 40, 42 - 48	
2	4180 120 0607	Karburator C1Q-S130C	1	5 - 27, 29, 32 - 48	
3	4180 120 0612	Karburator C1Q-S175A	1	5 - 28, 31, 33 - 40, 42 - 48	BR
4	4180 120 0609	Karburator C1Q-S132C	1	5 - 27, 29, 32 - 48	BR
5	4180 120 7106	Spjældaksel med arm	1		
6	4180 122 3004	Fjeder	1		
7	4180 121 8900	Bolt	1		
8	4137 121 8600	Skive	1		
9	1120 122 9000	Låsering	1		
10	4180 121 8601	Skive	1		
11	4180 122 3601	Pakningsring	1		
12	4180 121 3301	Gasspjæld	1		
13	1125 122 7403	Rundhovedbolt	1		
14	1125 122 9001	Låseskive	1		
15	4180 121 4800	Pumpemembran	1		
16	4180 129 0901	Pumpetætning	1		
17	4180 120 2601	Pumpedæksel	1	36	
18	4180 122 7101	Skrue	2		
19	Z000 018 Z000	Indsugningsnål	1		
20	1123 122 3001	Fjeder	1		
21	1125 121 5000	Indstrømningsreguleringsarm	1		
22	1120 121 9200	Aksel	1		
23	1120 122 6600	Kraveskrue	1		
24	4229 129 0901	Reguleringstætning	1		
25	4314 121 4700	Reguleringsmembran	1		
26	4180 120 2206	Flange	1		

G - Karburator C1Q-S173, C1Q-S130, C1Q-S175, C1Q-S132

#	Delnummer	Beskrivelse	Mængde	Indeholder varer	Bemærkninger
27	4226 122 7100	Skrue	4		
28	4180 122 6703	Hovedskrue	1		
29	4180 122 6700	Hovedskrue	1		
30	Z000 031 Z089	Tomgangsskrue	1		
31	4282 122 6801	Tomgangsskrue	1		
32	4180 122 6801	Tomgangsskrue	1		
33	1120 121 7800	Si	1		
34	4140 121 0800	Afslutningsdæksel	1		
35	4226 121 2700	Kappe	1		
36	4180 122 6200	Tomgangshastighedsskrue	1		
37	4128 121 2900	Chokerspjæld	1		
38	1125 122 7403	Rundhovedbolt	1		
39	4119 122 4200	Kugle	1		
40	4119 122 3002	Fjeder	1		
41	4229 121 2701	Kappe	2		
42	4180 121 0801	Afslutningsdæksel	1		
43	4180 121 3004	Chokeraksel	1		
44	4180 121 4801	Pumpemembran	1		
45	4180 129 0903	Pumpetætning	1		
46	4180 121 8600	Skive	1		
47	4180 122 3001	Fjeder	1		
48	4180 120 9703	Pumpestempelsæt	1		
49	4180 007 1061	Sæt karburatordele	1	15, 16, 24, 25, 44, 45	

H - Karburator C1Q-S98, C1Q-S114 (44.2008)

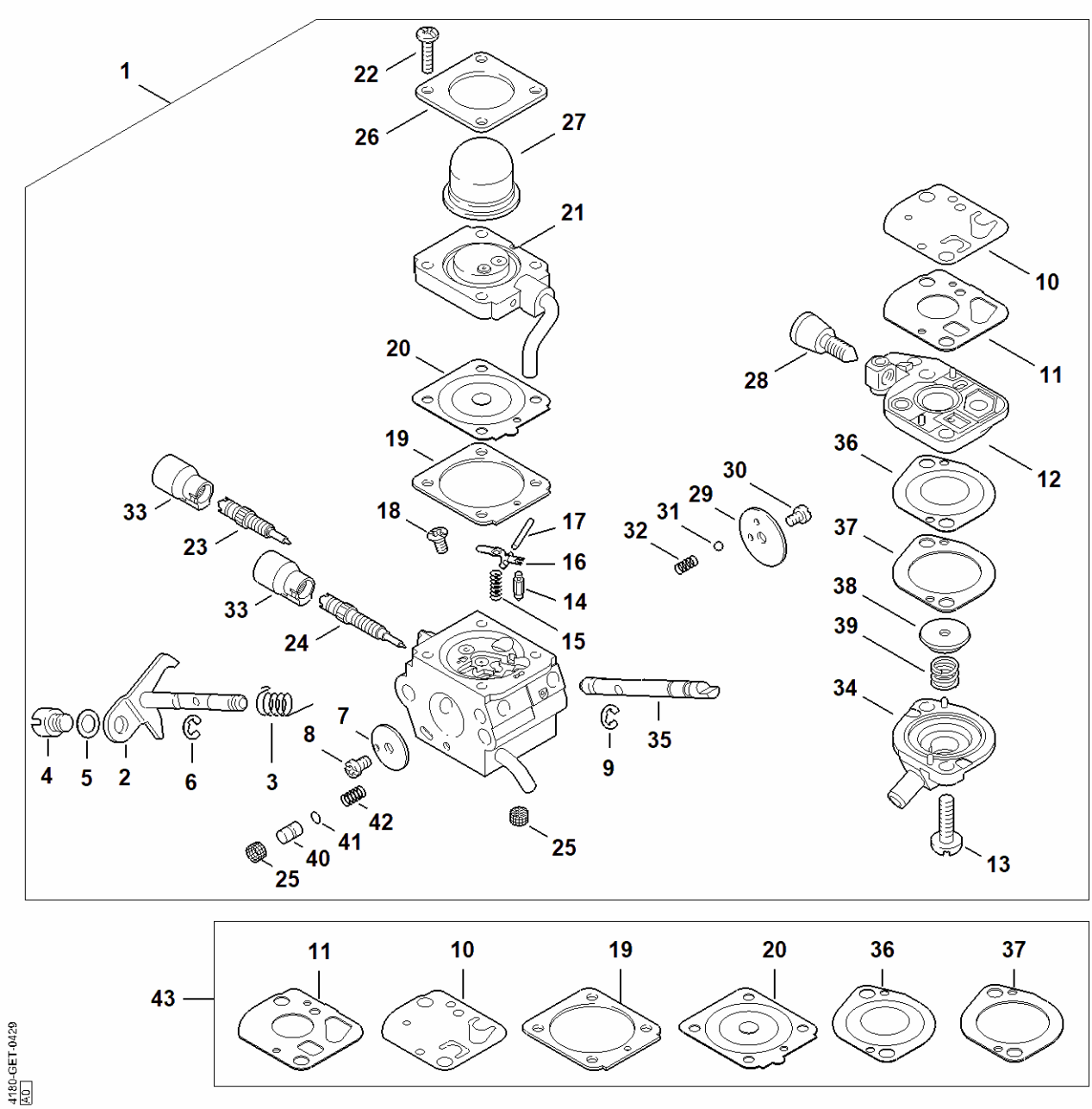

H - Karburator C1Q-S98, C1Q-S114 (44.2008)

#	Delnummer	Beskrivelse	Mængde	Indeholder varer	Bemærkninger
1	4180 120 0601	Karburator C1Q-S98D	1	2 - 42	
1	4180 120 0605	Karburator C1Q-S114B	1	2 - 42	BR
2	4180 120 7101	Spjældaksel med arm	1		
3	4180 122 3000	Fjeder	1		
4	4128 121 8901	Bolt	1		
5	4137 121 8600	Skive	1		
6	1120 122 9000	Låsering	1		
7	4180 121 3301	Gasspjæld	1		
8	1125 122 7403	Rundhovedbolt	1		
9	1125 122 9001	Låseskive	1		
10	4180 121 4800	Pumpemembran	1		
11	4180 129 0901	Pumpetætning	1		
12	4180 120 2600	Pumpedæksel	1	28	
12	4180 120 2601	Pumpedæksel	1	28	BR
13	4180 122 7101	Skrue	2		
14	Z000 018 Z000	Indsugningsnål	1		
15	1123 122 3001	Fjeder	1		
16	1125 121 5000	Indstrømningsreguleringsarm	1		
17	1120 121 9200	Aksel	1		
18	1120 122 6600	Kraveskrue	1		
19	4229 129 0901	Reguleringstætning	1		
20	4314 121 4700	Reguleringsmembran	1		
21	4180 120 2206	Flange	1		
22	4226 122 7100	Skrue	4		
23	4180 122 6700	Hovedskrue	1		
24	4180 122 6801	Tomgangsskrue	1		
25	1120 121 7800	Si	2		

H - Karburator C1Q-S98, C1Q-S114 (44.2008)

#	Delnummer	Beskrivelse	Mængde	Indeholder varer	Bemærkninger
26	4140 121 0800	Afslutningsdæksel	1		
27	4226 121 2700	Kappe	1		
28	4180 122 6200	Tomgangshastighedsskrue	1		
29	4128 121 2900	Chokerspjæld	1		
30	1125 122 7403	Rundhovedbolt	1		
31	4119 122 4200	Kugle	1		
32	4119 122 3002	Fjeder	1		
33	4229 121 2701	Kappe	2		
34	4180 121 0801	Afslutningsdæksel	1		
35	4180 121 3001	Chokeraksel	1		
36	4180 121 4801	Pumpemembran	1		
37	4180 129 0903	Pumpetætning	1		
38	4180 121 8600	Skive	1		
39	4180 122 3001	Fjeder	1		
40	4180 121 5802	Pumpestempel	1		
41	Z000 956 Z003	FKM O-ring	1		
42	4180 122 3003	Fjeder	1		
43	4180 007 1061	Sæt karburatordele	1	10, 11, 19, 20, 36, 37	

J - Tohåndsgreb

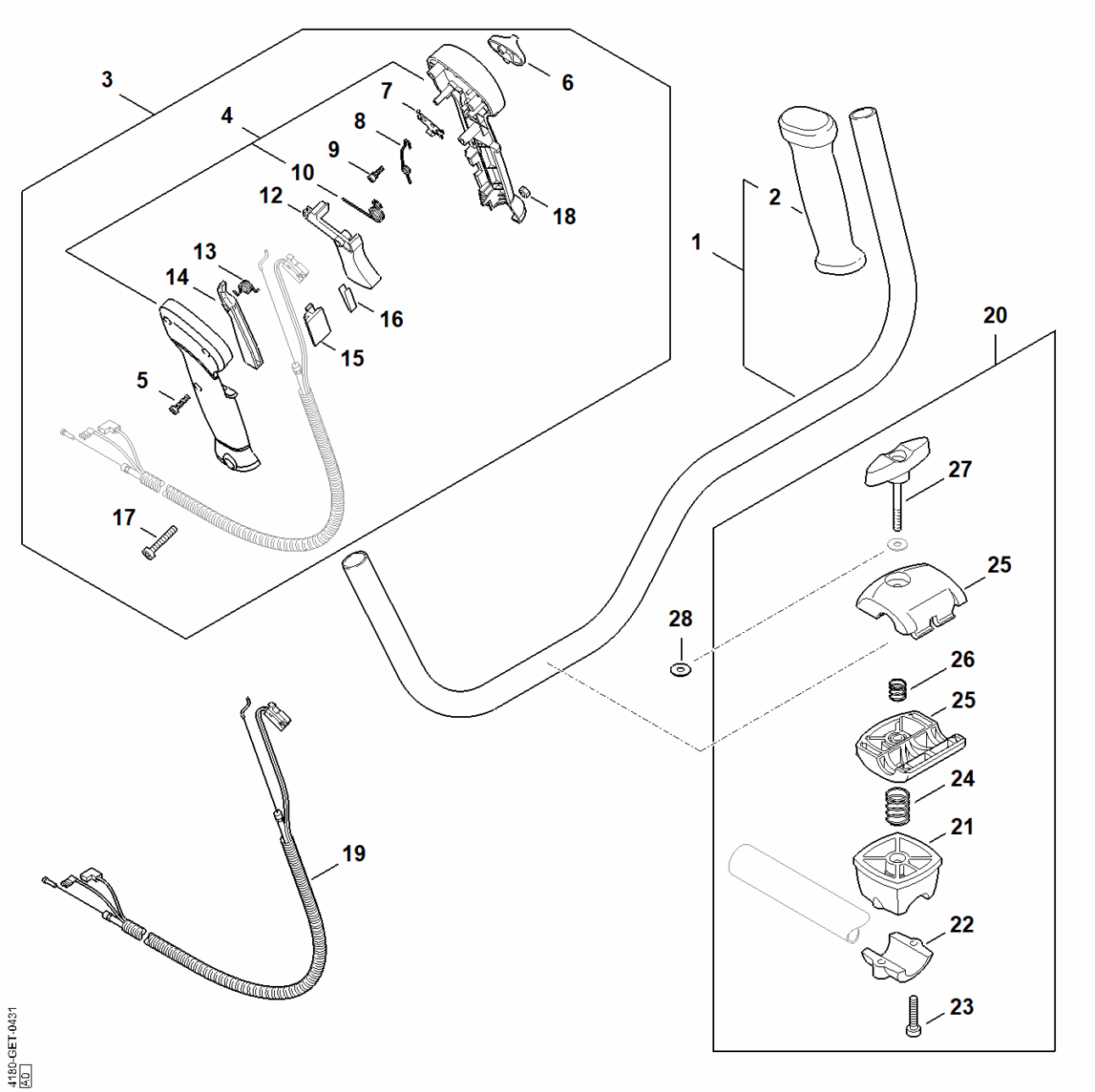

J - Tohåndsgreb

#	Delnummer	Beskrivelse	Mængde	Indeholder varer	Bemærkninger
1	4128 790 1701	Håndtagsrør	1	2	
2	4128 791 0300	Venstre håndtag	1		
3	4128 790 1309	Betjeningsgreb	1	4 - 10, 12 - 18	
4	4128 790 0304	Højre håndtag	1	10	
5	9074 478 3025	Cylinderskrue IS P4x16	3		
6	4128 182 1700	Kombiskyder	1		
7	4128 182 4201	Indgrebsfjeder	1		
8	4128 182 4502	Torsionsfjeder	1		
9	4128 182 6200	Kraveskrue	1		
10	4128 182 4504	Torsionsfjeder	1		
10	4128 182 4500	Torsionsfjeder	1		
12	4128 182 1000	Gasarm	1		
13	4128 182 4501	Torsionsfjeder	1		
14	4128 182 0800	Låsegreb	1		
15	4128 793 3000	Glider	1		
16	4128 791 3100	Fjeder	1		
17	9022 346 1070	Skrue IS-M5x30x22	1		
18	9214 320 0700	Låsemøtrik M5	1		
19	4180 180 1151	Gaskabel	1		
20	4134 790 3200	Holder til håndtagsrør	1	21 - 27	
21	4134 790 7600	Støtte	1		
22	4134 791 0900	Klemholder	1		
23	9022 341 1370	Cylinderskrue IS M6x30	2		
24	0000 997 1701	Trykfjeder	1		
25	4128 790 4800	Klemholder	1		
26	0000 997 1304	Trykfjeder	1		
27	4128 790 7501	Knebelskrue	1		

J - Tohåndsgreb

#	Delnummer	Beskrivelse	Mængde	Indeholder varer	Bemærkninger
28	9291 021 0140	Skive 6,4	1		

K - Rigrør

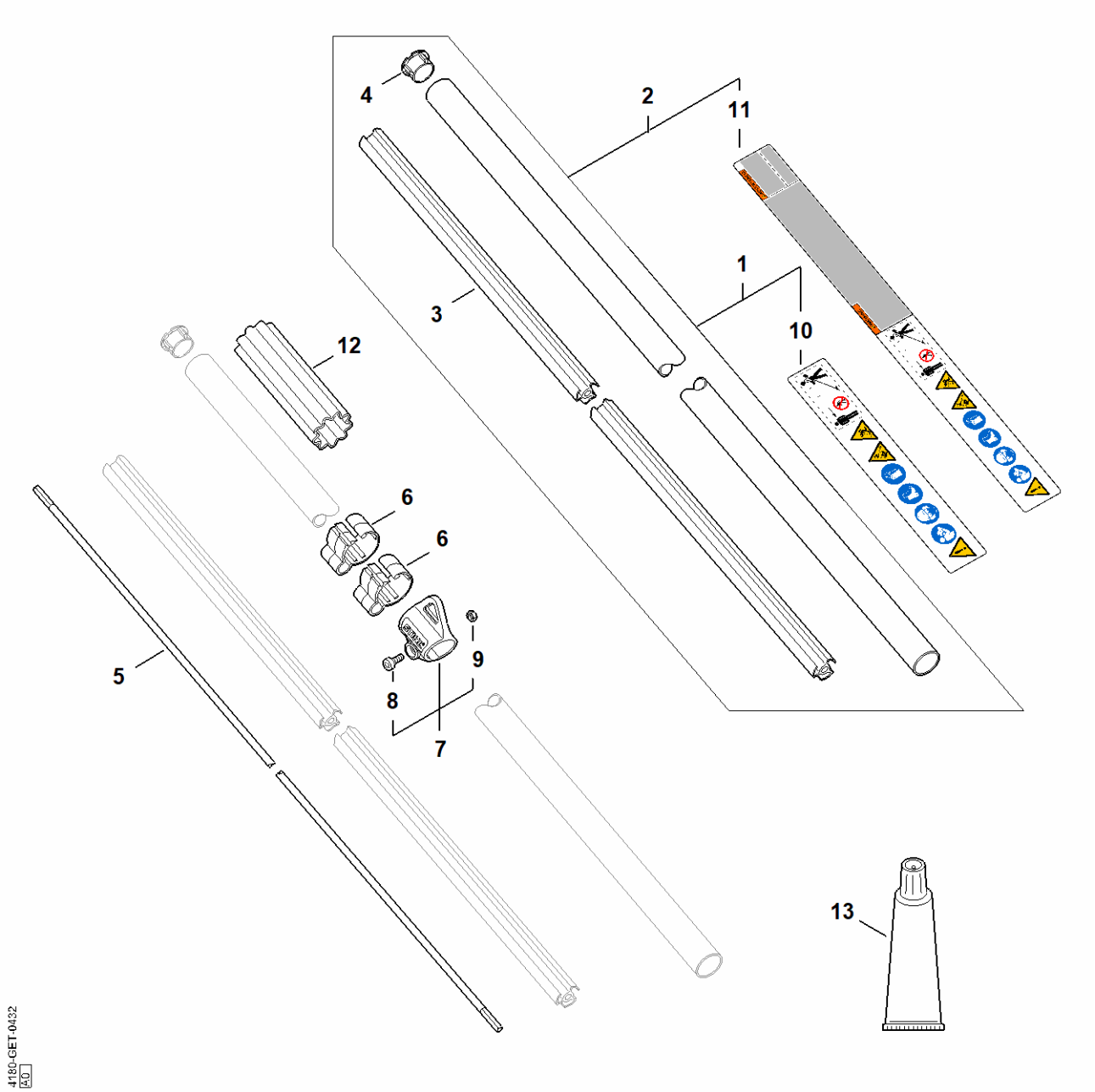

K - Rigrør

#	Delnummer	Beskrivelse	Mængde	Indeholder varer	Bemærkninger
1	4137 710 7136	Rigrør ø 25,4 mm	1	3, 4, 10	
2	4137 710 7134	Rigrør komp. Ø 25,4 mm x 1,496 m	1	3, 4, 11	USA
3	4134 711 7303	Lejerør 1375 mm	1		
4	4137 711 2101	Prop	1		
5	4137 711 3200	Drivaksel	1		
6	0000 182 2100	Holder Ø 25,4 mm	2		
7	0000 790 8801	Bæreøsken	1	8, 9	
8	9022 341 0980	Cylinderskrue IS M5x16	1		
9	9210 261 0700	Møtrik M5	1		
10	0000 967 7253	Advarsel piktogram FS	1		
11	0000 967 7254	Advarsel piktogram FS	1		USA
13	0781 120 1110	Universalfedt 225 g	1		

L - Gear

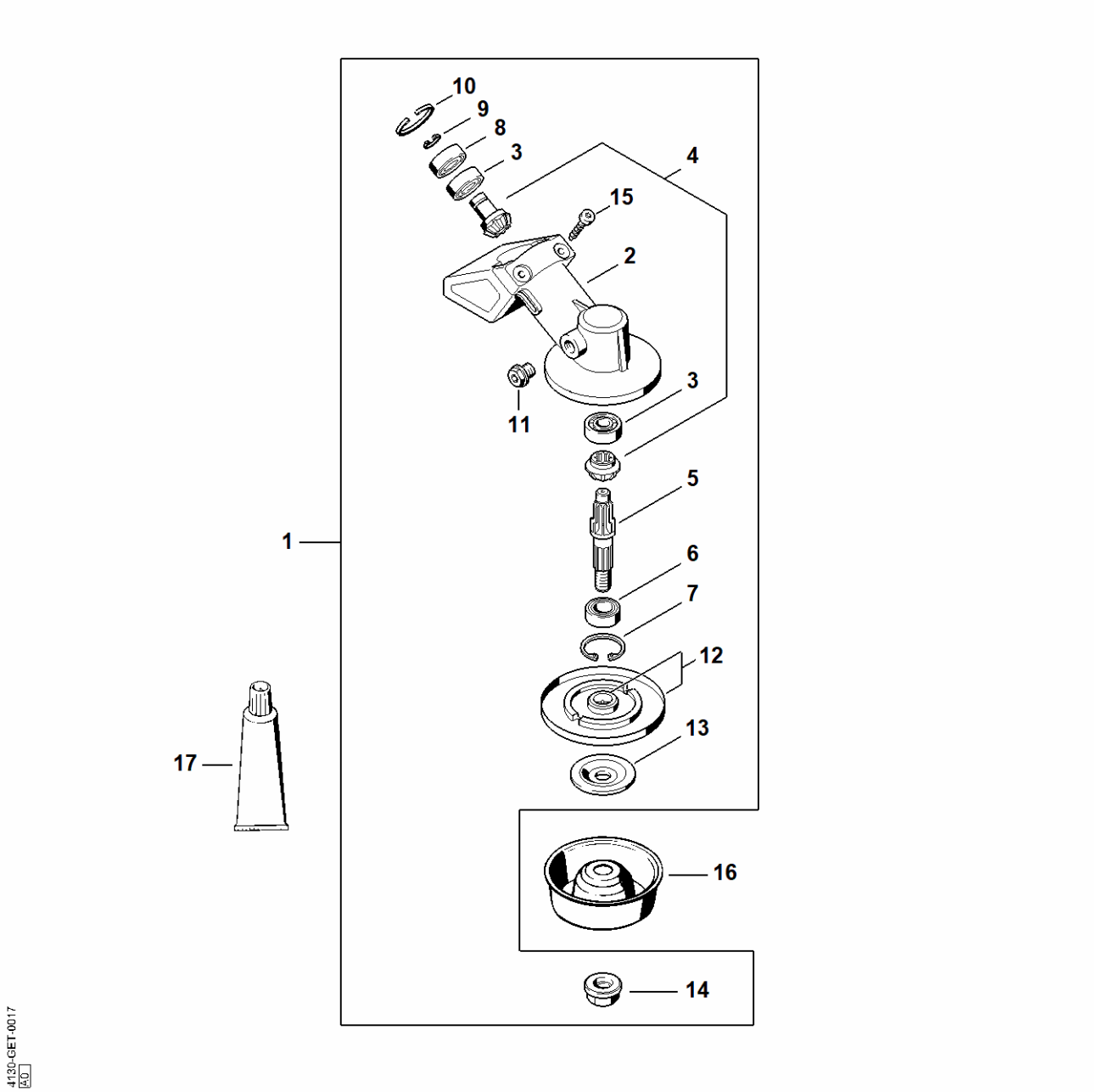

L - Gear

#	Delnummer	Beskrivelse	Mængde	Indeholder varer	Bemærkninger
1	4137 640 0100	Gear	1	2 - 15	
2	4130 641 0305	Gearhus	1		
3	9503 003 9850	Kugleleje 609	2		
4	4130 640 7301	Tanddrev, sæt	1		
5	4130 642 0601	Udgangsaksel	1		
6	9503 003 5190	Kugleleje 6001-2RS	1		
7	9456 621 3100	Låsering 28x1,2	1		
8	9503 003 9853	Kugleleje 609-2Z	1		
9	9455 621 0750	Låsering 9x1	1		
10	9456 621 2660	Låsering 24x1,2	1		
11	4119 713 6500	Lukkeskrue	1		
12	4137 710 3800	Trykskive	1		
13	4130 713 1600	Trykskive	1		
14	4126 642 7600	Brystsikringsmøtrik M10x1 venstre	1		
15	9075 478 4159	Skrue IS-D5x24	2		
16	4126 713 3100	Drejeskive	1		
17	0781 120 1117	Gearfedt (Tube 80 g)	1		
17	0781 120 1118	Gearfedt 225 g	1		

N - Beskyttelse

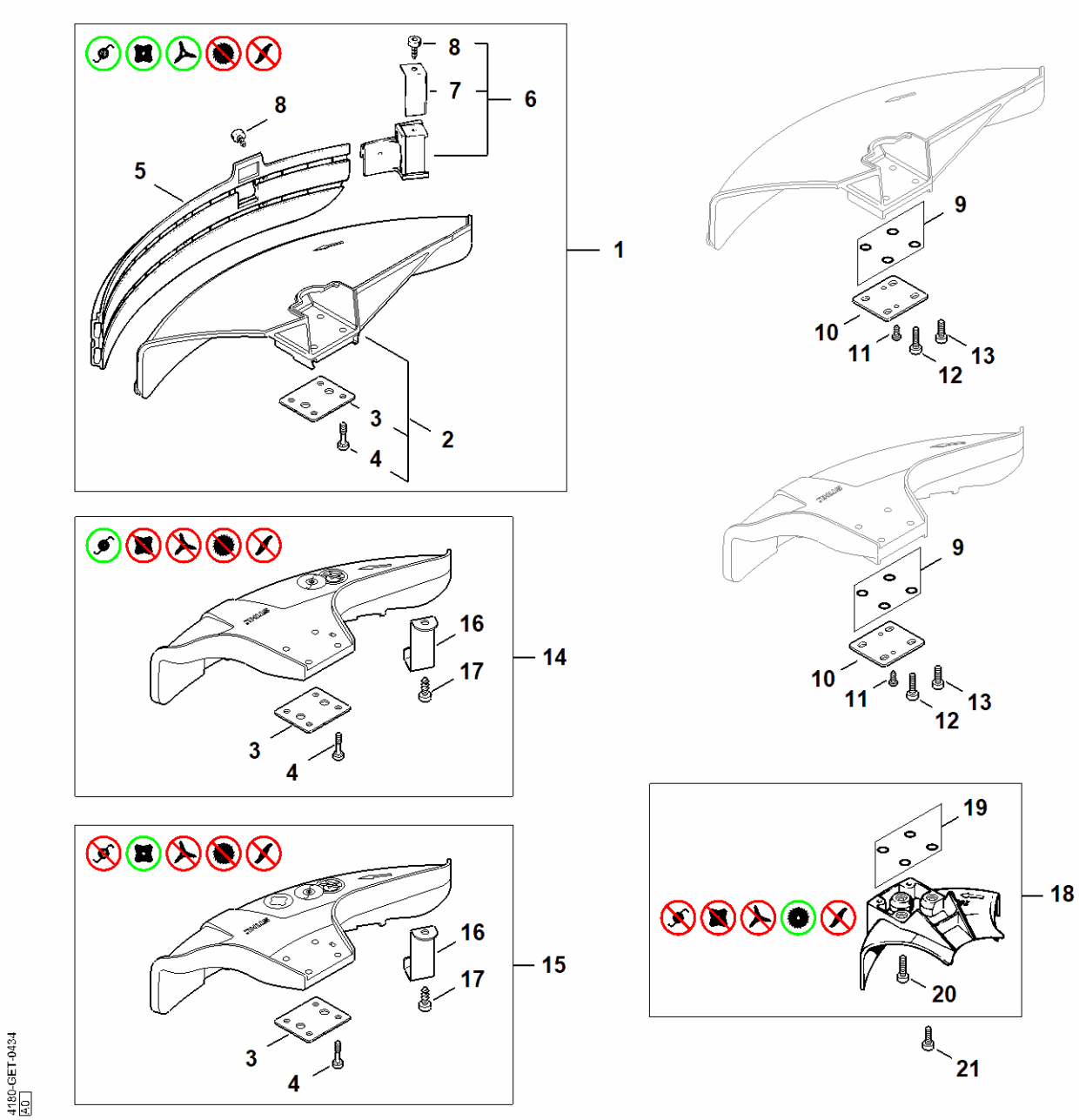

N - Beskyttelse

#	Delnummer	Beskrivelse	Mængde	Indeholder varer	Bemærkninger
1	4119 007 1027	Afskærmningssæt	1	2 - 8	
2	4119 710 8103	Beskyttelse	1	3, 4	
3	0000 716 3101	Underlag	1		
4	9022 373 1025	Skrue IS-M5x23	4		
5	4119 716 3203	Skærm	1		
6	4119 710 6000	Afkorterkniv	1	7, 8	
7	4118 713 4105	Afkorterkniv	1		
8	9074 478 4125	Skrue IS-5x14	2		
9	0000 007 1300	Sæt O-ringe N 4x2-EPDM70	1		
10	0000 716 3100	Underlag	1		
11	9074 478 2970	Skrue IS-P4x10	2		
12	9022 371 1020	Cylinderskrue IS M5x20	4		
13	9022 341 0980	Cylinderskrue IS M5x16	4		
14	4133 007 1007	Afskærmningssæt	1	3, 4, 16, 17	
15	4133 007 1008	Afskærmningssæt	1	3, 4, 16, 17	AUS, NZ
16	4133 713 4110	Afkorterkniv	1		
17	9074 478 4405	Cylinderskrue IS P6x14	1		
18	4117 710 8200	Anslag Ø 200 mm	1	19, 20	
19	0000 007 1300	Sæt O-ringe N 4x2-EPDM70	1		
20	9022 371 1020	Cylinderskrue IS M5x20	3		
21	9022 341 0980	Cylinderskrue IS M5x16	3		

M - Transportbeskytter

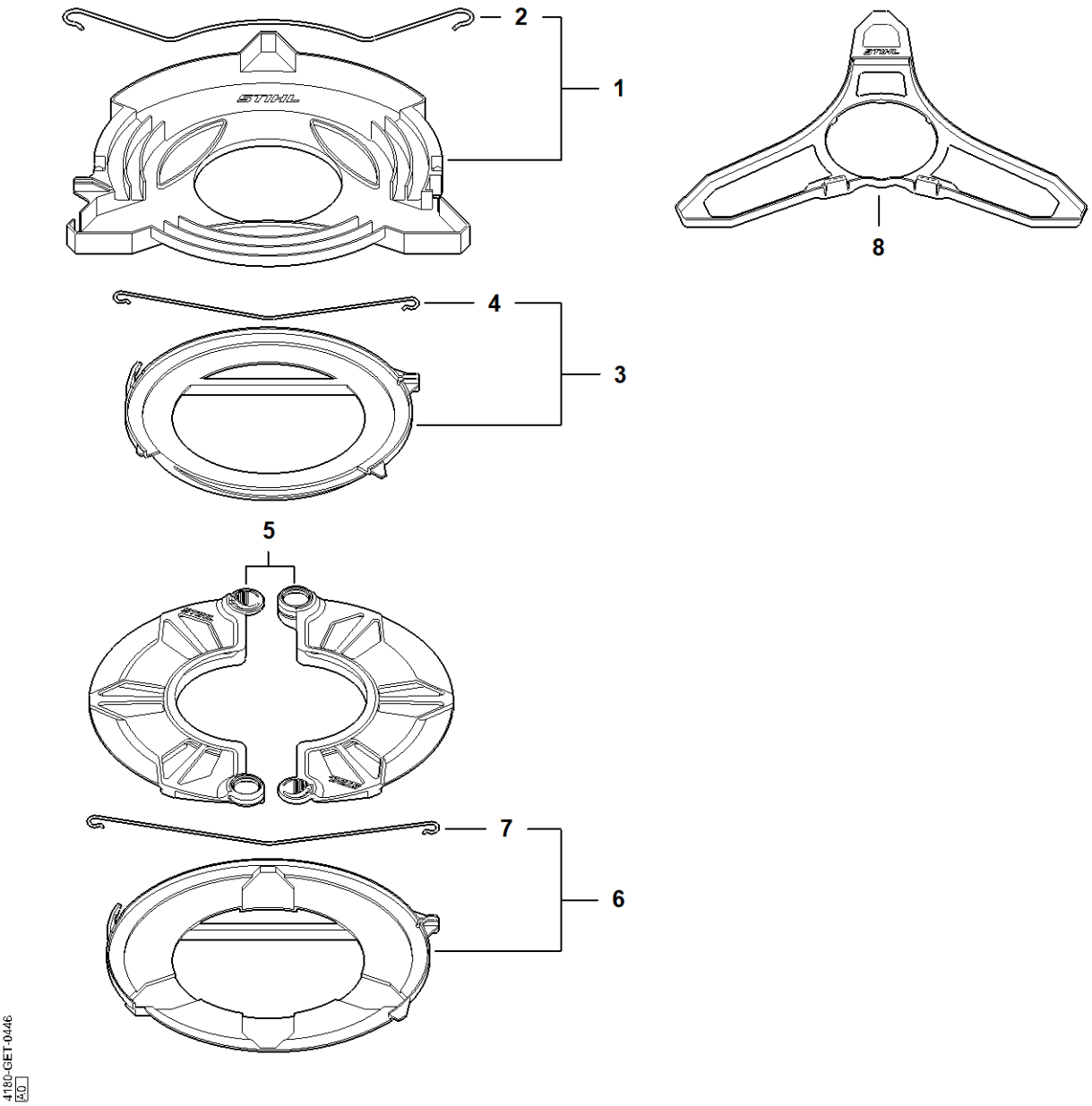

M - Transportbeskytter

#	Delnummer	Beskrivelse	Mængde	Indeholder varer	Bemærkninger
1	4116 790 3901	Transportbeskytter Ø 350	1	2	
2	4116 792 4300	Spændebøjle	1		
3	4119 790 3901	Transportbeskytter Ø 225	1	4	
4	4119 792 4300	Spændebøjle	1		
5	0000 790 3901	Transportbeskytter	1		
6	4119 790 3906	Transportbeskytter Ø 260	1	7	
7	4119 792 4305	Spændebøjle	1		
8	4147 717 3000	Transportbeskytter	1		

O - Værktøj, Specialtilbehør

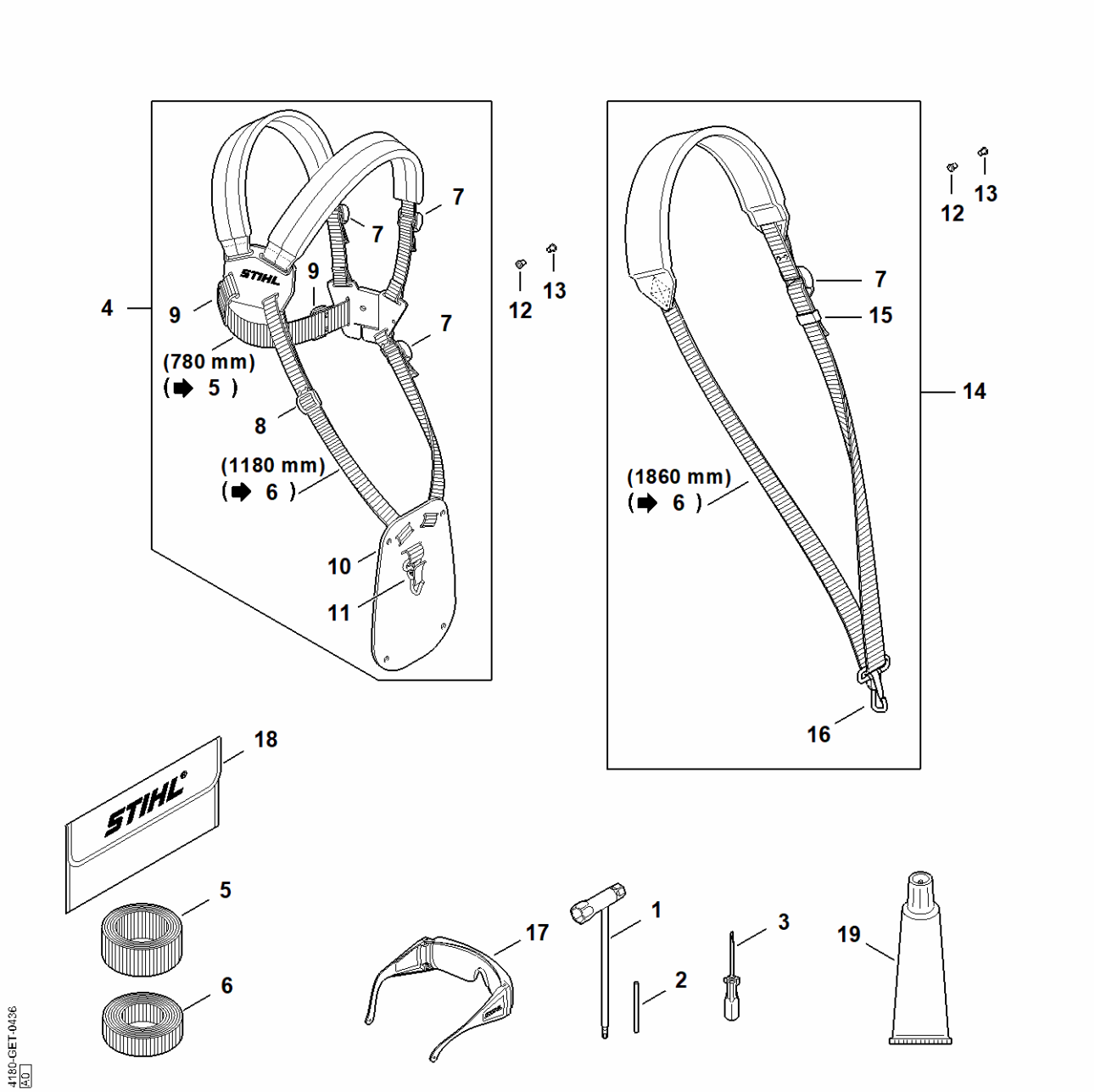

O - Værktøj, Specialtilbehør

#	Delnummer	Beskrivelse	Mængde	Indeholder varer	Bemærkninger
1	4180 890 3400	Kombinøgle	1		
2	4130 893 7800	Dorn	1		
3	0000 890 2300	Skruetrækker	1		
4	4119 710 9001	Bæresele	1	5 - 11	
5	0000 930 2242	Sele 38 mm x 5 m	1		
6	0000 930 2241	Sele 25 mm x 10 m	1		
7	4203 792 7200	Spænde	3		
8	4119 718 6300	Glider	1		
9	4119 718 6310	Glider	2		
10	4119 718 7400	Beskyttelsesplade	1		
11	4147 710 6900	Karabinhage	1		
12	9408 021 4530	Nittedel AN4x8x6	1		(Antal efter behov)
13	9409 021 4420	Topdel 4x8	1		(Antal efter behov)
14	4119 710 9012	Bæresele	1	6, 7, 15, 16	
15	4119 718 6320	Glider	1		
16	4119 710 6900	Karabinhage	1		
17	0000 884 0307	Beskyttelsesbriller	1		ikke til Argentina
18	0000 891 0810	Værktøjstaske	1		
19	0783 830 2000	Tætningsmiddel Dirko HT rød	1		

P - Drev Ø 43 mm

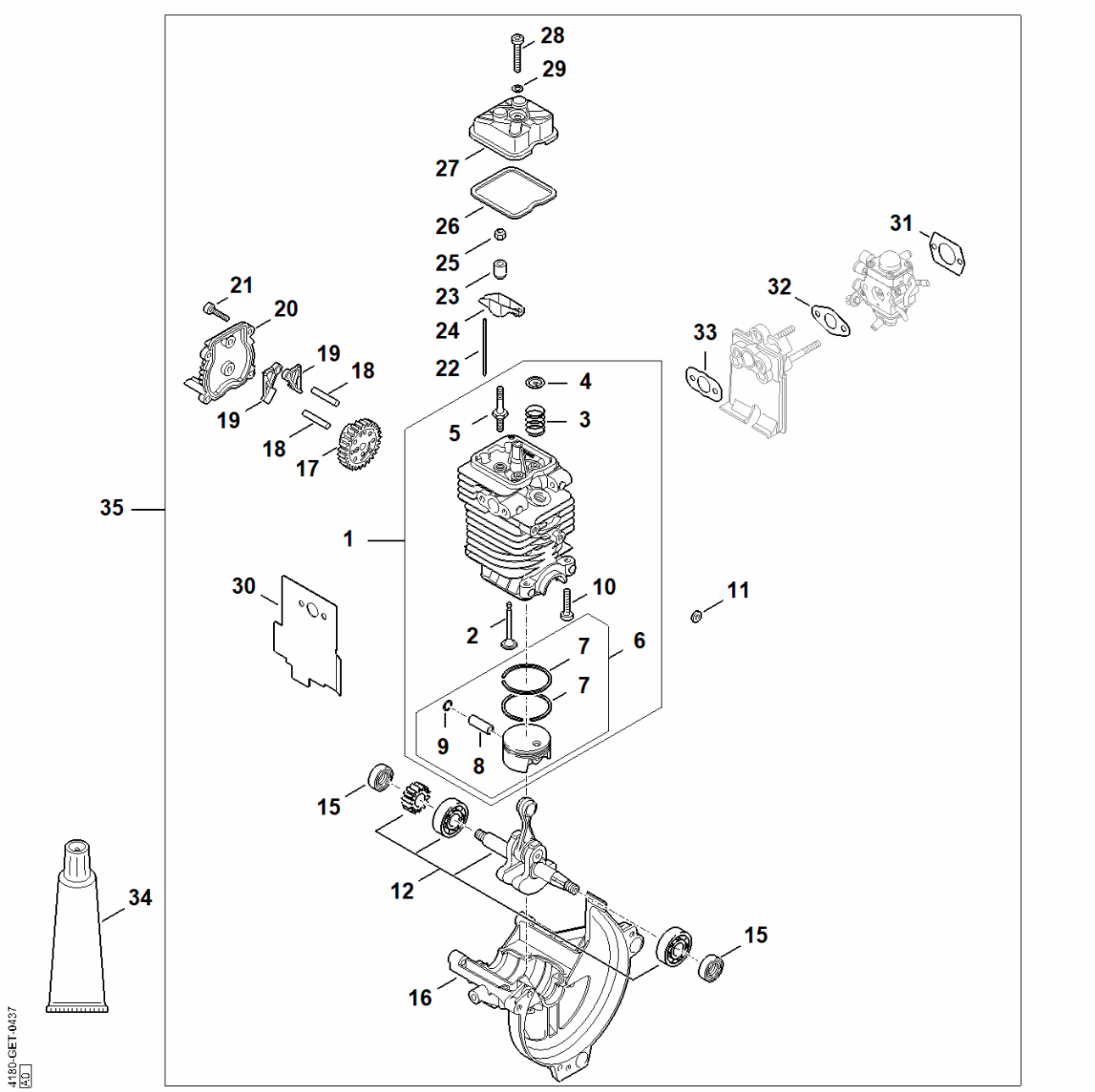
28
29
27
26
25
23
24
22
21
20
19
18
19
18
17
4
5
3
35
1
30
10
11
2
7
6
7
9
8
15
12
15
16
34
31
32
33
4180-GET-0437
A0

P - Drev Ø 43 mm

#	Delnummer	Beskrivelse	Mængde	Indeholder varer	Bemærkninger
35	4180 020 0201	Drev Ø 43 mm	1	1 - 33	
1	4180 020 1206	Cylinder med stempel Ø 43 mm	1	2 - 10	
2	4180 025 2003	Ventil	2		
3	4180 025 1600	Ventilfjeder	2		
4	4180 025 3000	Fjederskive	2		
5	4180 038 1700	Kraveskrue M5	2		
6	4180 030 2003	Stempel Ø 43 mm	1	7 - 9	
7	4180 034 3001	Stempelring Ø 43x1,2 mm	2		
8	4180 034 1501	Stempelbolt 9x5x26	1		
9	9463 650 0900	Fjederring C9x0,8	2		
10	9075 478 4159	Skrue IS-D5x24	4		
11	4180 404 9300	Skive	2		
12	4180 030 0411	Krumtapsaksel	1		
15	9639 003 1231	Simmerring AS12x22x7	2		
16	4180 021 2500	Bundkar	1		
17	4180 030 1800	Knasthjul	1		
18	4180 038 0803	Bolt	2		
19	4180 038 1900	Slæbearm	2		
20	4180 038 1300	Dæksel	1		
21	9075 478 3018	Skrue IS-D4x18	4		
22	4180 038 2600	Stødstang	2		
23	4282 038 1000	Vippearm	2		
24	4180 038 2000	Hylse	2		
25	4180 038 2700	Låsemøtrik M5	2		
26	4180 029 0500	Pakning	1		
27	4180 025 1100	Ventildæksel	1		
28	9022 346 1070	Skrue IS-M5x30x22	1		

P - Drev Ø 43 mm

#	Delnummer	Beskrivelse	Mængde	Indeholder varer	Bemærkninger
29	9636 815 0270	Pakningsring 5x9x1	1		
30	4180 149 0600	Lyddæmperpakning	1		
31	4114 149 1205	Pakning	1		
32	4180 129 0905	Pakning	1		
33	4180 129 0904	Pakning	1		
34	0783 830 2000	Tætningsmiddel Dirko HT rød	1		

Q - Maskinnummer

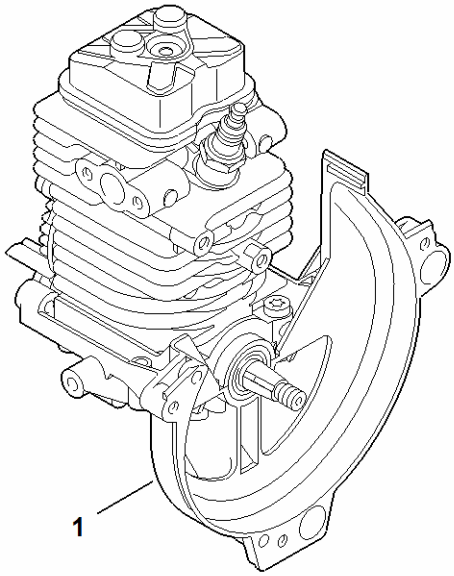

4180-GET-0438
A0

Q - Maskinnummer

#	Delnummer	Beskrivelse	Mængde	Indeholder varer	Bemærkninger
1		Maskinnummerets position	1		

Hjælpe- og driftstoffer

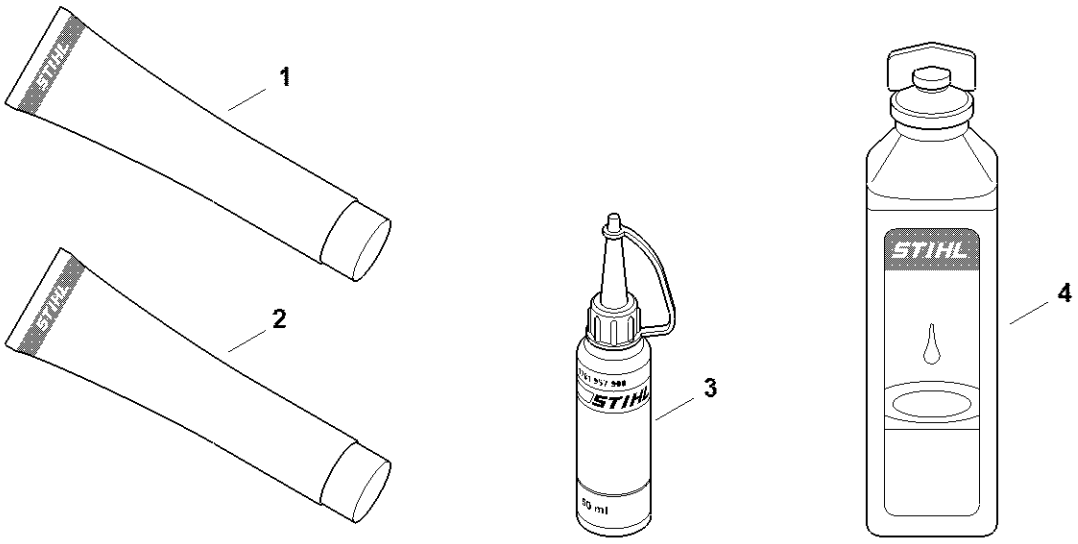

0000-GET-0169-A0

Hjælpe- og driftstoffer

#	Delnummer	Beskrivelse	Mængde	Indeholder varer	Bemærkninger
1	0781 120 1021	Multifunktionelt fedt (rør 40 g)	1		
1	0781 120 1021	Multifunktionelt fedt (rør 40 g)	1		
1	0781 120 1109	Multifedt (Tube 80 g)	1		
1	0781 120 1109	Multifedt (Tube 80 g)	1		
1	0781 120 1110	Universalfedt 225 g	1		
1	0781 120 1110	Universalfedt 225 g	1		
2	0783 830 2000	Tætningsmiddel Dirko HT rød	1		
2	0783 830 2000	Tætningsmiddel Dirko HT rød	1		
3	0781 957 9000	Smørevæske OH 723	1		
3	0781 957 9000	Smørevæske OH 723	1		
4	0781 319 8401	HP 100ml	1		
4	0781 319 8052	Totaktsolie 100 ml hp super	1		
4	0781 319 8060	Hp ultra motorolie 100 ml	1		

false