2026-11-03

Jonsered FR 2312 MA



CONTROLS – 2

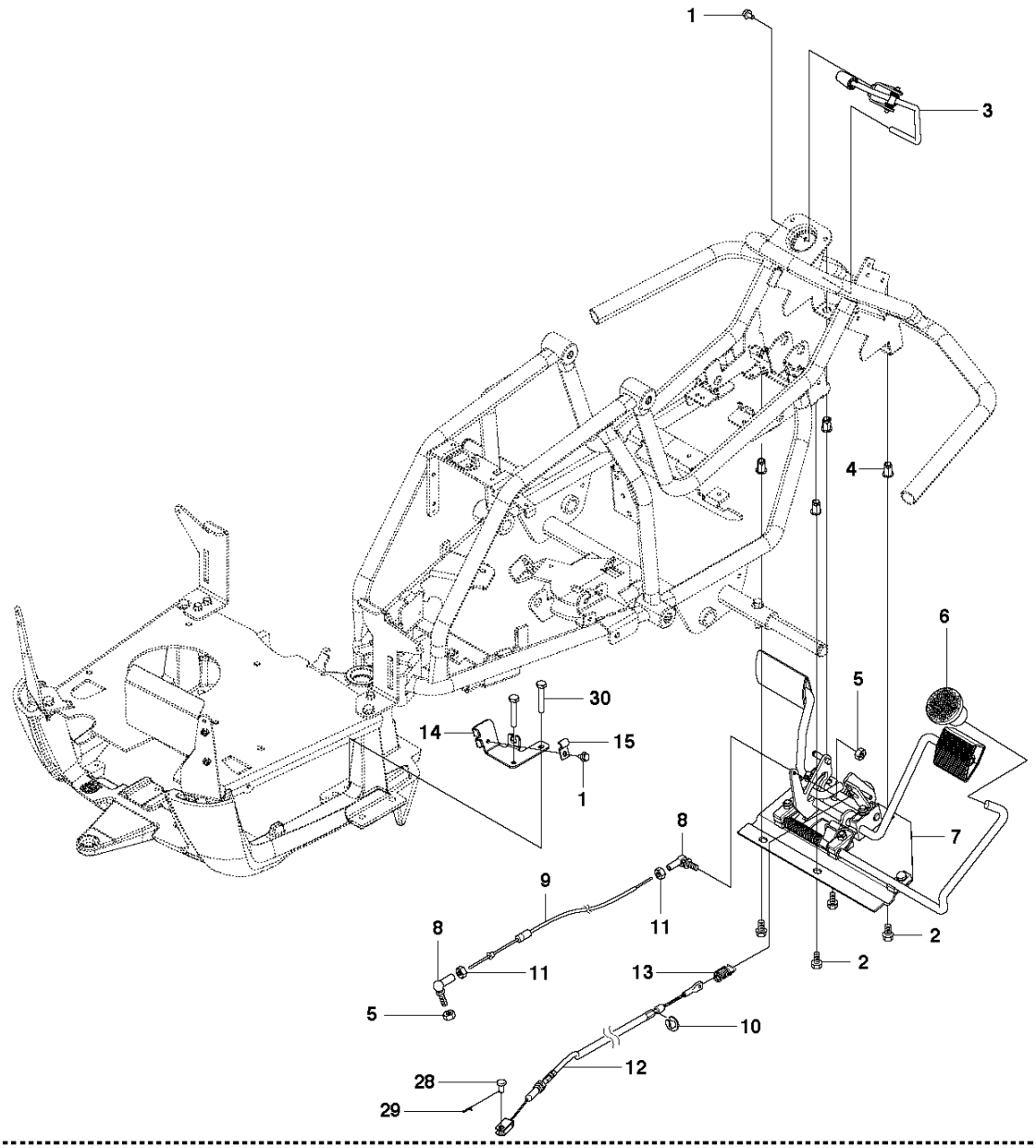

PEDALS

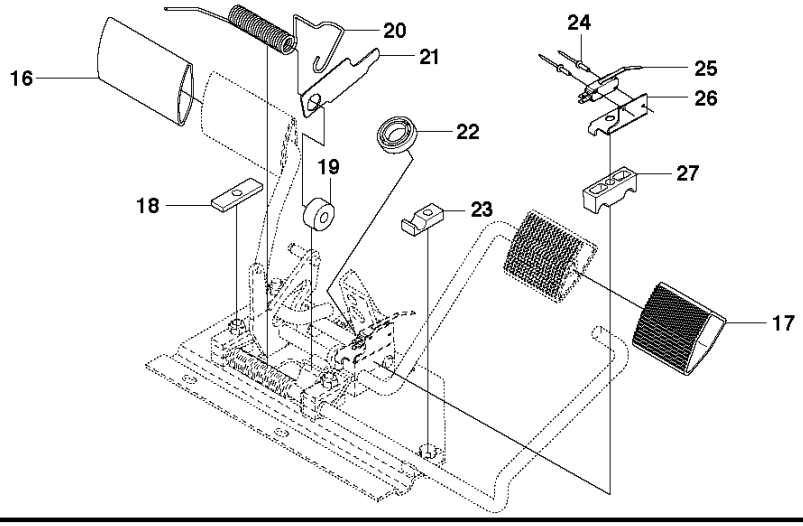

Reference	Artikelnummer	Varenavn	Antal	Kommentar
1	725236461	SKRUE EHHFT	7	
2	506570103	SKRUE EHHFM	5	
3	523346001	SPÆRREHÆVEARM	1	
4	506916201	MØTRIK	4	
5	731231401	HEXAGON NUT	2	
6	535473701	KNOP	1	
7	597935401	PEDALPLAD KPL	1	
8	506557301	KUGLELED	2	
9	574411105	RELÆ	1	
10	735310920	LÅSRING	1	
11	732211401	LOCK NUT	2	
12	578360602	BREMSE WIRE	1	
13	575355201	FJEDER	1	
14	581663301	FÆSTE	1	
15	506566501	KLEMME	2	
16	535478802	PEDALGUMMI	1	

17	535478801	PEDALGUMMI	1
18	535481001	FORSTÆRKNINGSPLADE	3
19	535480201	RULLE	1
20	535480701	FJEDER	1
21	535480601	BESKYTTELSESPLADE	1
22	738210204	KUGLELEJE	1
23	535480901	LEJEBLOK	5
24	544440701	RIVET	2
25	574316101	AFBRYDER	1
26	544415701	FÆSTE	1
27	535480801	LEJEBLOK	4
28	721839901	PIND	1
29	721615201	SPLIT PIN	1
30	725236871	SKRUE EHHM	2

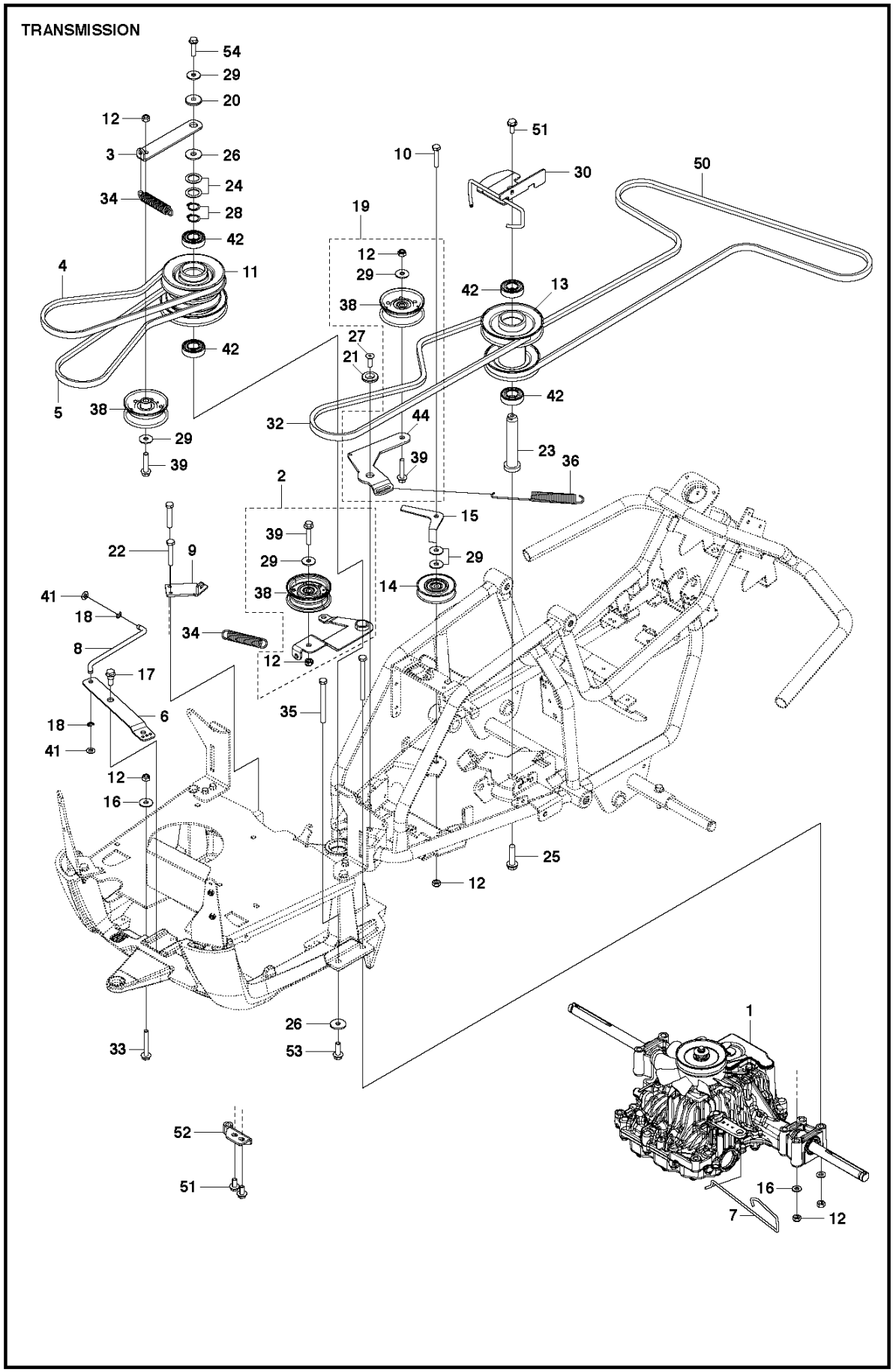
TRANSMISSION
54
29
20
12
3
26
24
34
28
42
4
11
42
5
38
29
39
10
51
30
50
19
12
29
38
42
13
27
21
42
32
44
39
23
36
2
15
39
29
29
22
9
38
14
41
18
34
8
12
17
6
35
18
41
12
16
25
12
26
33
53
1
52
51
16
7
12

Reference	Artikelnummer	Varenavn	Antal	Kommentar
1	585235201	HYDROSTAT	1	
2	574411901	FÆSTE	1	
3	522831601	FÆSTE	1	
4	589561701	REM	1	
5	589562201	REM	1	
6	580277801	STAG	1	
7	580374901	ARM	1	
8	580291101	LED	1	
9	581638201	FÆSTE	1	
10	725245751	SCREW	1	
11	525403901	REMSKIVE	1	
12	732211801	LOCK NUT	5	
13	574259501	REMSKIVE	1	
14	506946901	REMSKIVE	1	
15	577418501	FÆSTE	1	
16	734116401	SKIVE	4	

17	506597401	SKRUE EHHFM	1
18	735311020	LÅSRING	2
19	522603301	REMSTRAMMER	1
20	574874101	SKIVE	1
21	581765201	SKIVE	1
22	725236871	SKRUE EHHM	2
23	574259801	AKSEL	1
24	506504805	SKIVE	2
25	506675402	SKRUE EHHFM	1
26	544221601	SKIVE	1
27	725645301	SKRUE IHCSFM	1
28	735312200	SPORRING	2
29	734116441	SKIVE	4
30	577592101	FÆSTE	1
32	589532801	REM	1
33	506570107	SKRUE EHHFM	1
34	574506101	FJEDER	2
35	504628201	SKRUE EHHM	4

36	575567202	FJEDER	1
38	539919078	REMSKIVE	3
39	725245951	SKRUE EHHM	3
41	735585201	SKIVE	2
42	738210404	KUGLELEJE	4
44	522602901	REMSTRAMMER	1
50	589531401	REM	1
51	506570103	SKRUE EHHFM	3
52	581755101	FÆSTE	1
53	577216501	SCREW	1
54	506570106	SKRUE EHHFM	1

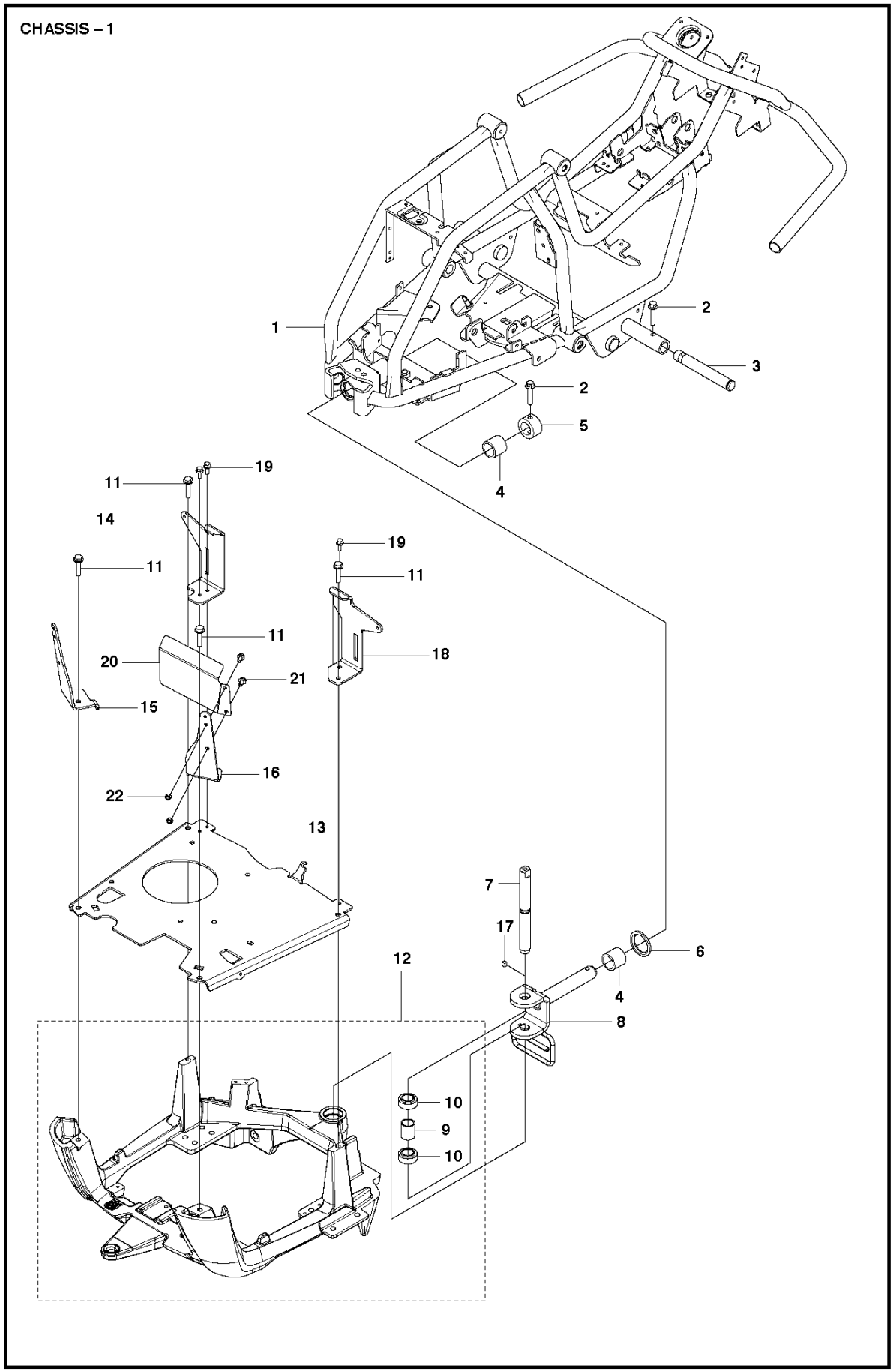
CHASSIS – 1
1
2
3
2
5
4
19
11
14
19
11
11
18
20
21
15
16
22
13
7
17
6
12
4
8
10
9
10

Reference	Artikelnummer	Varenavn	Antal	Kommentar
1	581274102	RAMME	1	
2	725245961	SKRUE EHHFT	3	
3	535470802	HJULAKSEL	2	
4	506986101	LEJE	2	
5	522425201	STOPBØSNING	1	
6	522425301	AFSTANDSSKIVE	1	
7	579720401	AKSEL	1	
8	580267401	SVINGAKSEL	1	
9	522424501	MUFFE	1	
10	574368501	LEJE	2	
11	506570106	SKRUE EHHFM	4	
12	590268202	FRAME ASSY	1	
13	581550902	FÆSTE	1	
14	581613501	FÆSTE	1	
15	581613601	FÆSTE	1	
16	581613602	FÆSTE	1	

17	577708901	TAST	1
18	584899201	FÆSTE	1
19	725236861	SKRUE EHHFT	3
20	585022601	VARMESKJOLD	1
21	535475212	SKRUE EHHFM	2
22	732211601	LOCK NUT	2

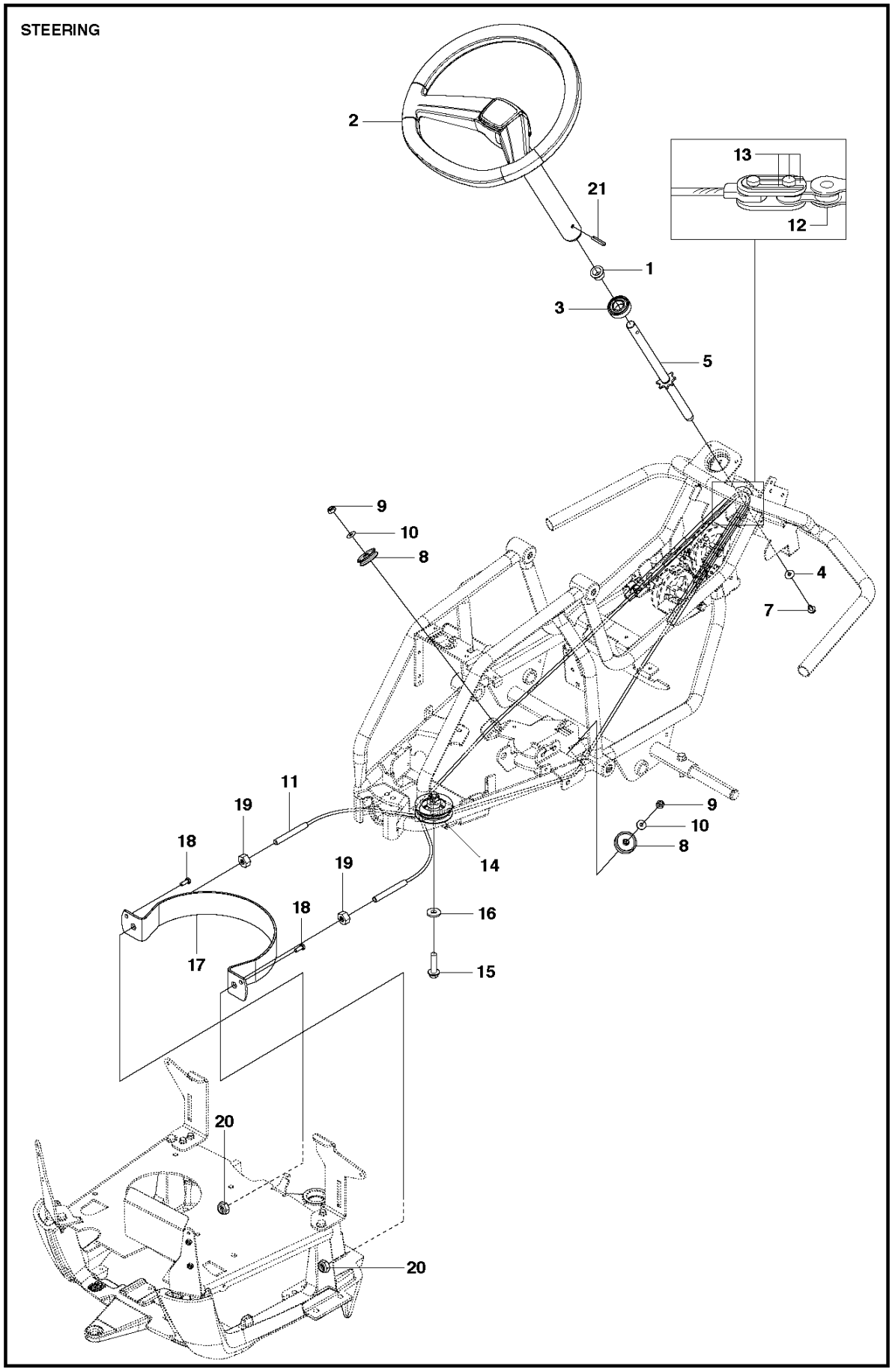
STEERING
2
13
21
12
1
3
5
9
10
8
4
7
11
19
18
19
18
14
16
17
15
9
10
8
20
20

Reference	Artikelnummer	Varenavn	Antal	Kommentar
1	506887801	AFSTANDSSKIVE	1	
2	581193702	STYRESYSTEM	1	
3	738210404	KUGLELEJE	1	
4	734115441	SKIVE	1	
5	575632401	RATAKSEL	1	
7	535475212	SKRUE EHHFM	1	
8	581158201	REMSKIVE	2	
9	732211801	LOCK NUT	2	
10	734116401	SKIVE	2	
11	577199901	KABLAGE KPL	2	
12	506554601	KÆDE	1	
13	506554701	SAMMENKOPLING	2	
14	576492502	REMSKIVE	1	
15	506675402	SKRUE EHHFM	1	
16	734117441	SKIVE	1	
17	525404301	STYRESKINNE	1	

18	725236861	SKRUE EHHFT	2
19	731232051	HEXAGON NUT	2
20	732212051	MØTRIK	2
21	721434701	FJEDERSTIFT	1

CONTROLS – 1

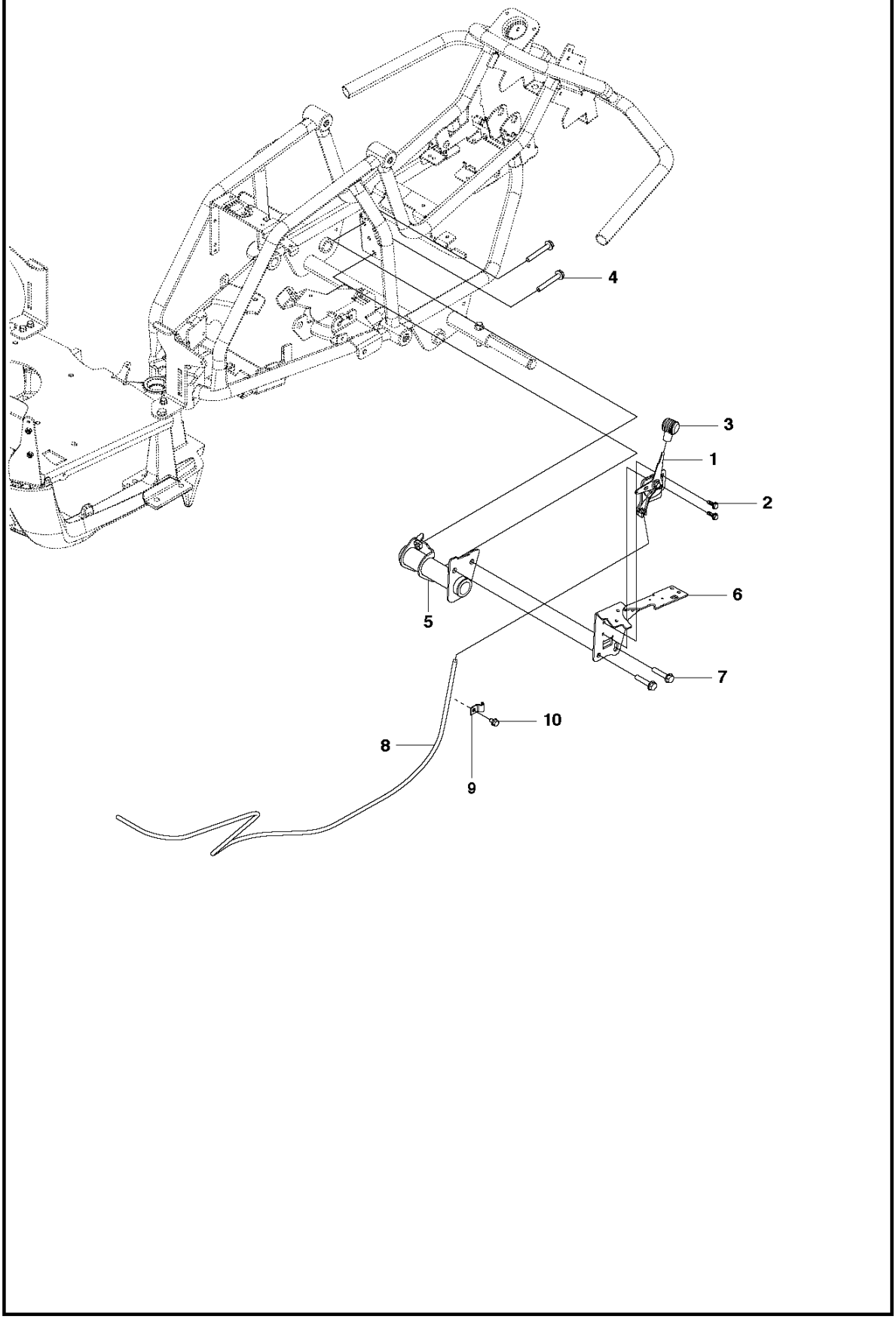

Reference	Artikelnummer	Varenavn	Antal	Kommentar
1	522505901	GASREGULATOR	1	
2	506570104	SKRUE EHHFM	2	
3	506889101	KNOP	1	
4	725246071	SKRUE EHHM	2	
5	574369701	FÆSTE	1	
6	575240301	PLADE	1	
7	506570103	SKRUE EHHFM	2	
8	544301704	KABEL	1	
9	506566501	KLEMME	1	
10	725236461	SKRUE EHHFT	1	

WHEELS & TIRES

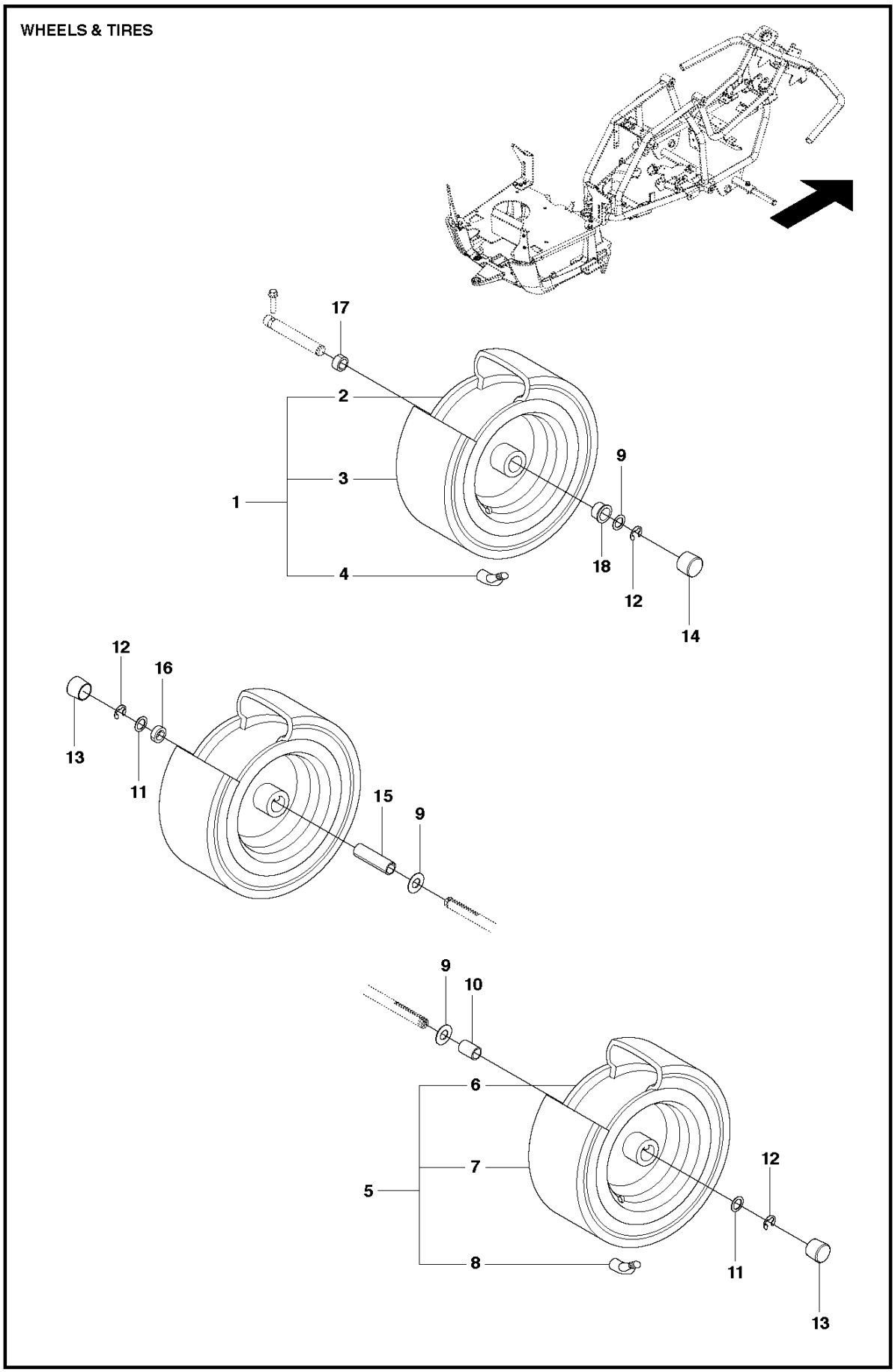

Reference	Artikelnummer	Varenavn	Antal	Kommentar
1	576885001	HJUL	2	
2	573981601	FÆLG	1	
3	576949301	DÆK	1	
4	523034701	VENTIL	1	
5	576885101	HJUL	2	
6	573981501	FÆLG	1	
7	576949301	DÆK	1	
8	523034701	VENTIL	1	
9	506504805	SKIVE	4	
10	506596203	AFSTANDSBØSNING	1	
11	506504803	SKIVE	2	
12	506899001	LÅSRING	4	
13	577772901	NAVKAPSEL	2	
14	577892501	NAVKAPSEL	2	
15	506596213	AFSTANDSBØSNING	1	
16	575292702	AFSTANDSBØSNING	1	

17	580408901	AFSTANDSBØSNING	2
18	574671701	LEJE	2

CHASSIS – 2

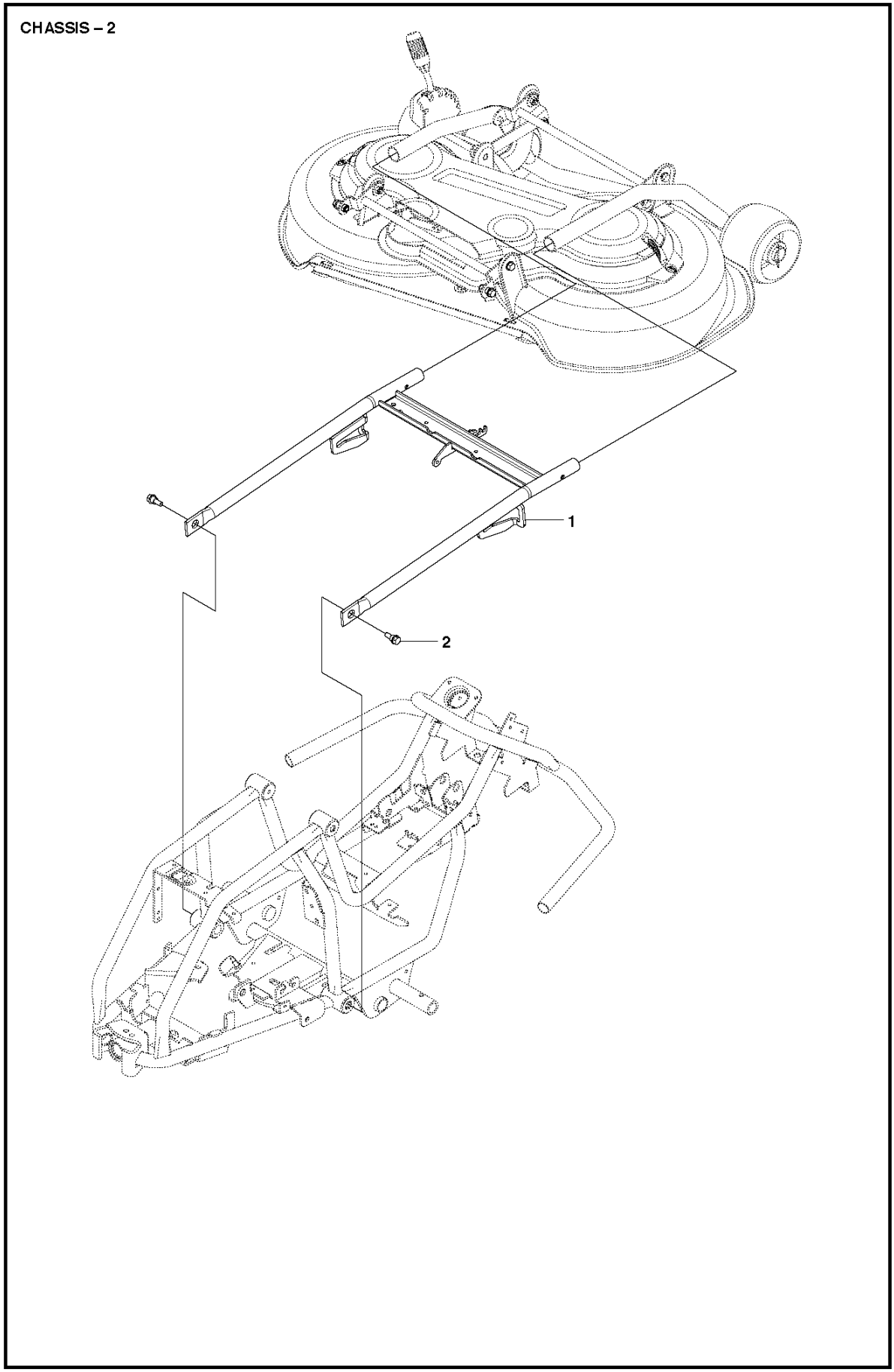

Reference	Artikelnummer	Varenavn	Antal	Kommentar
1	584833003	REDSKABSRAMME	1	
2	506895801	COLLAR SCREW	2	

ELECTRICAL

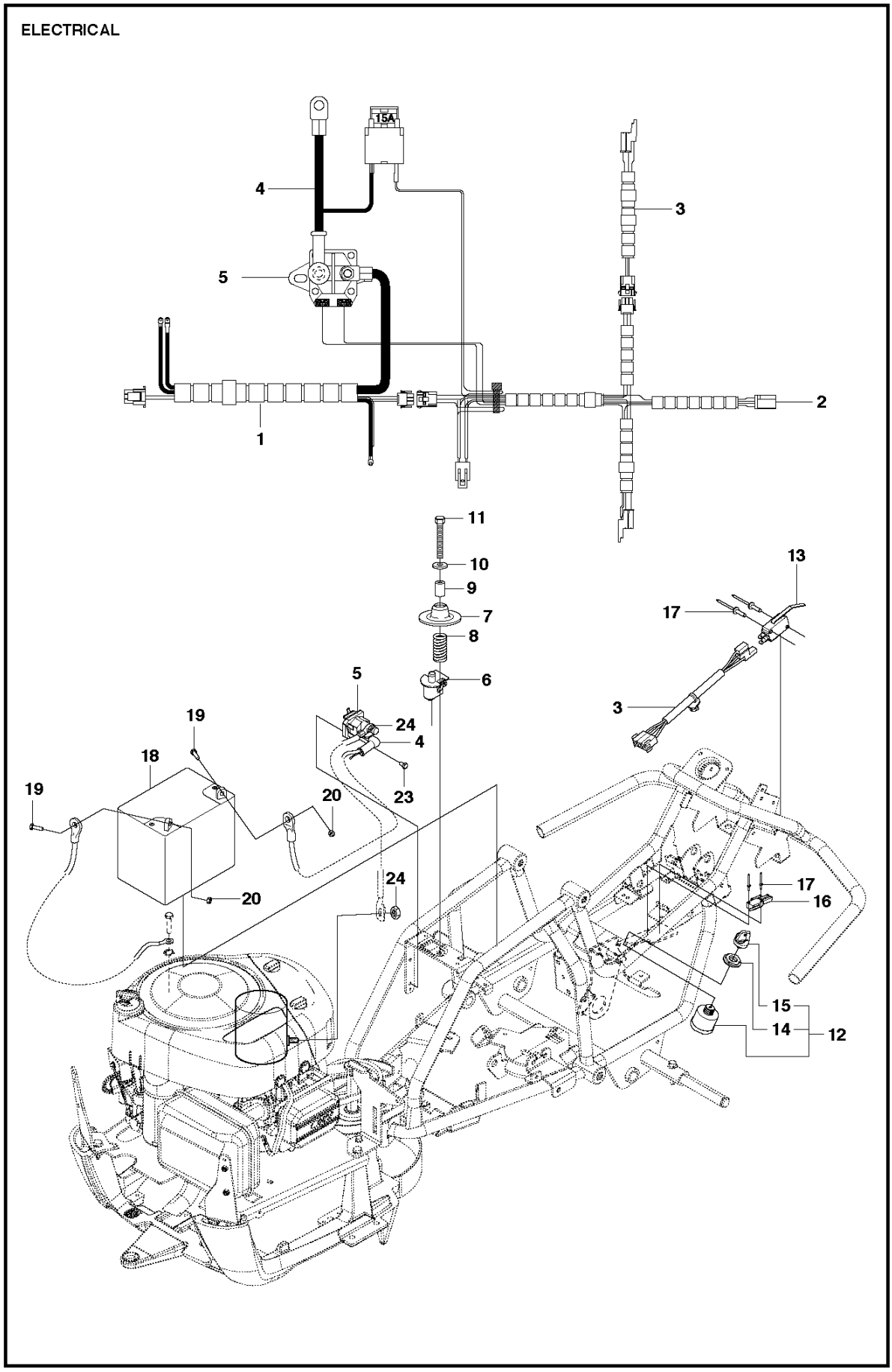

Reference	Artikelnummer	Varenavn	Antal	Kommentar
1	581972401	LEDNING	1	
2	574269501	LEDNING	1	
3	574269601	LEDNING	1	
4	574269801	KABEL	1	
5	544439801	RELAY	1	
6	506909601	AFBRYDER	1	
7	506909701	FJEDERSKIVE	1	
8	544441201	FJEDER	1	
9	506909902	AFSTANDSRØR	1	
10	734116401	SKIVE	1	
11	725246051	SKRUE EHHM	1	
12	544442101	TÆNDINGSLÅS	1	
13	544415901	AFBRYDER	1	
14	544442301	MØTRIK	1	
15	544442401	STARTNØGLE	1	
16	574316101	AFBRYDER	1	

17	544440701	RIVET	2
18	574397201	BATTERI	1
19	522622101	SKRUE EHHM	2
20	522624301	MØTRIK	2
23	725236461	SKRUE EHHFT	1
24	506899801	MØTRIK	3

SEAT

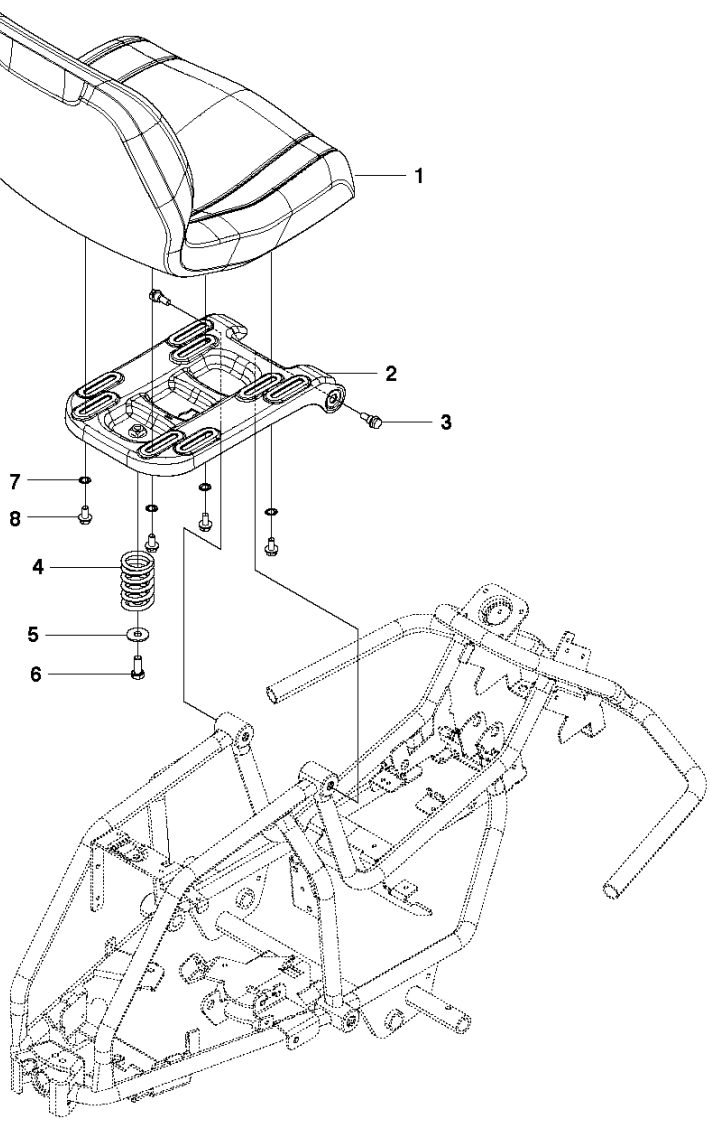

Reference	Artikelnummer	Varenavn	Antal	Kommentar
1	576376401	SÆDE	1	
2	581041502	SÆDEFÆSTE	1	
3	506597401	SKRUE EHHFM	2	
4	506915301	TRYKFJEDER	1	
5	734117441	SKIVE	1	
6	725249371	SKRUE EHHM	1	
7	735216400	LÅSESKIVE	4	
8	506570103	SKRUE EHHFM	4	

ENGINE

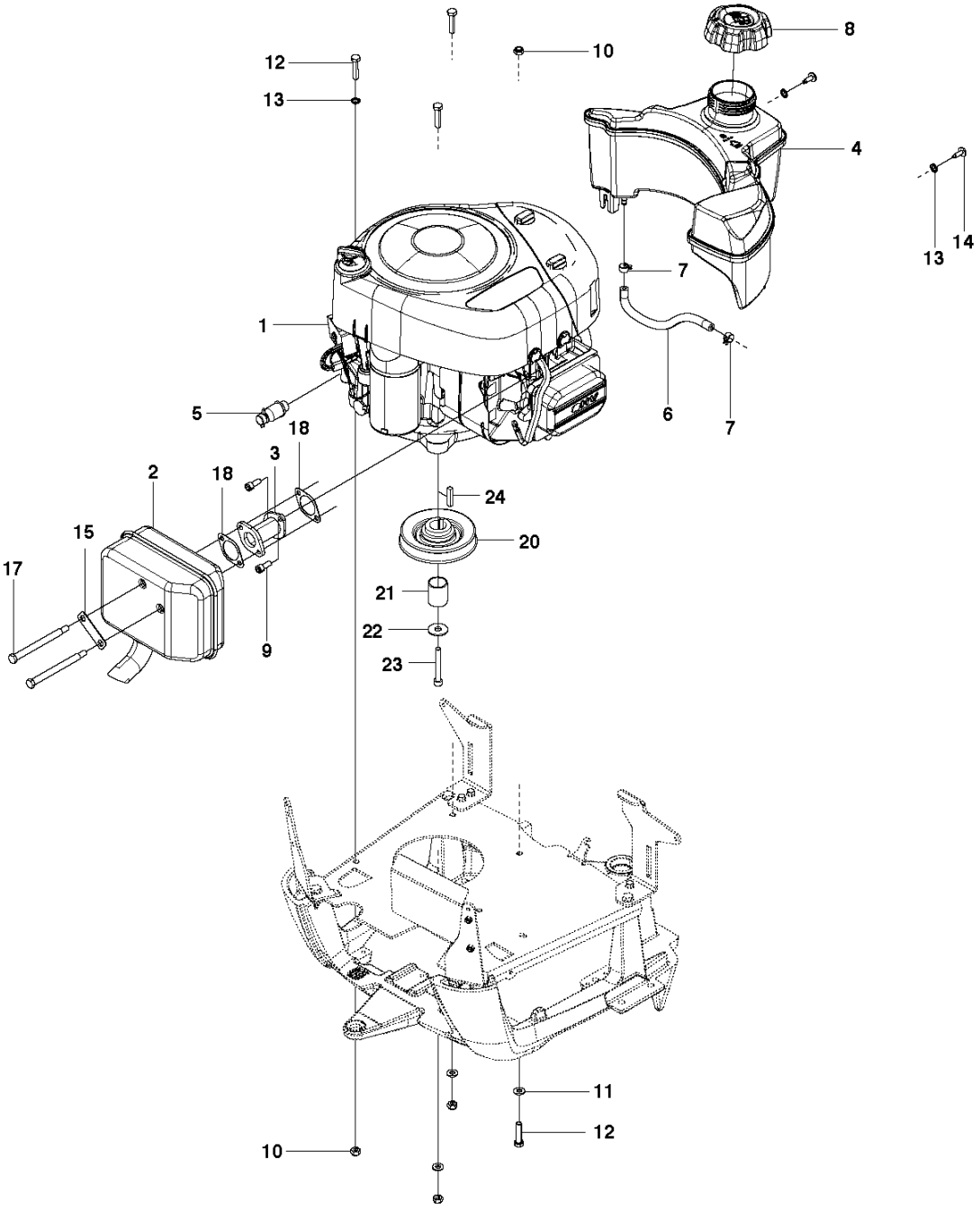

Reference	Artikelnummer	Varenavn	Antal	Kommentar
1	584872401	MOTOR	1	
2	584244301	LYDDÆMPER KPL	1	
3	584805101	MELLEMSTYKKE	1	
4	581614301	BENZINTANK	1	
5	532428287	PROP	1	
6	504800015	BENZINSLANGE	1	
7	535469701	HOSE BRACE	2	
8	584248701	HAT	1	
9	506556301	SCREW UNC	2	
10	732211801	LOCK NUT	4	
11	734116401	SKIVE	3	
12	725245751	SCREW	4	
13	735216400	LÅSESKIVE	3	
14	544400401	SCREW	2	
15	578259301	SKIVE	3	
17	578259101	COLLAR SCREW	2	

18	506914501	PAKNING	2
20	522827601	REMSKIVE	1
21	574412001	RØR	1
22	506597501	SKIVE	1
23	506556002	SCREW UNC	1
24	506555902	KILE	1

DECALS

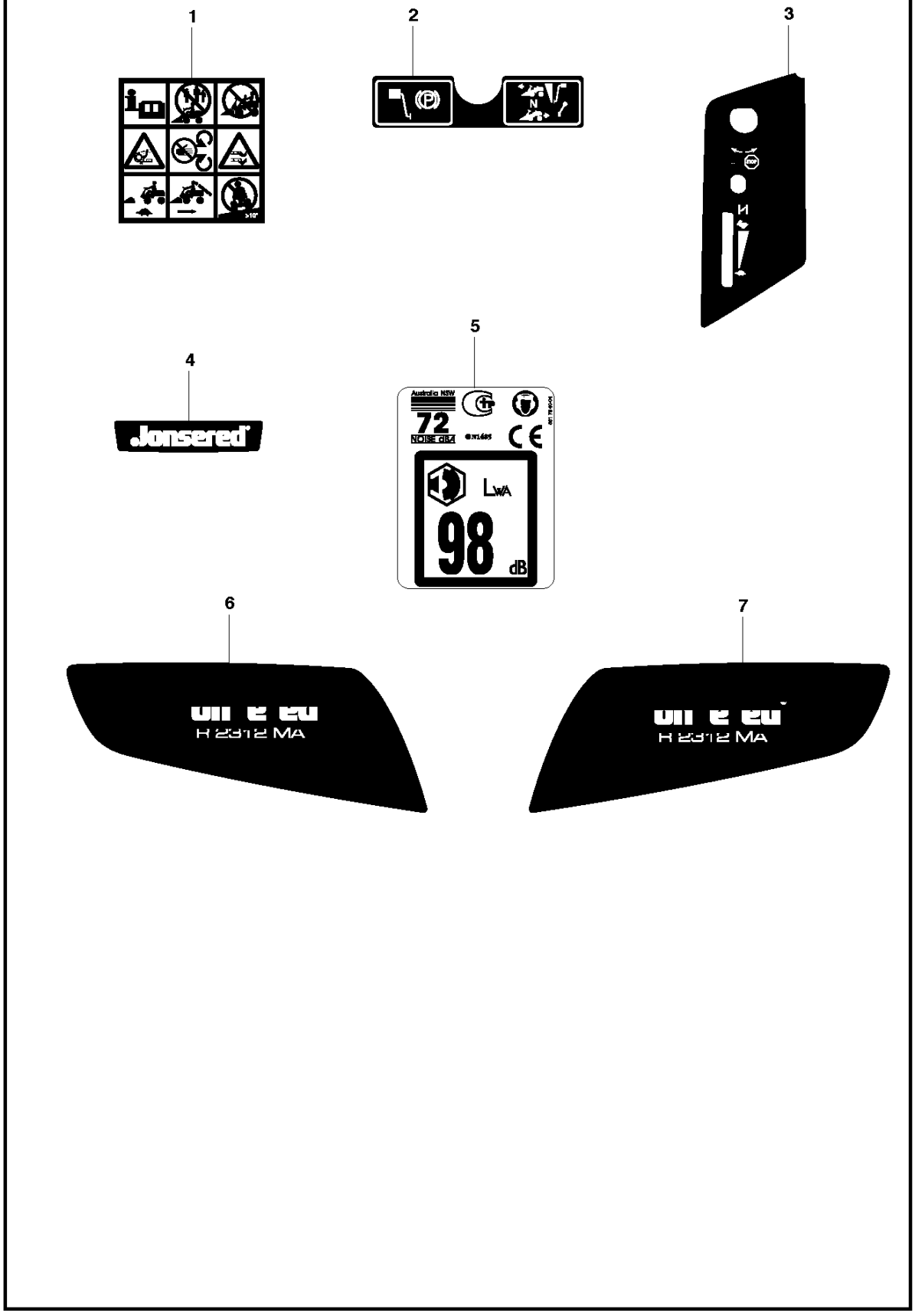

Reference	Artikelnummer	Varenavn	Antal	Kommentar
1	574854803	MÆRKAT	1	
2	574854601	MÆRKAT	1	
3	576951901	MÆRKAT	1	
4	576951801	MÆRKAT	1	
5	581784004	MÆRKAT	1	
6	584919901	MÆRKAT	1	
7	584919902	MÆRKAT	1	

COVER – 1

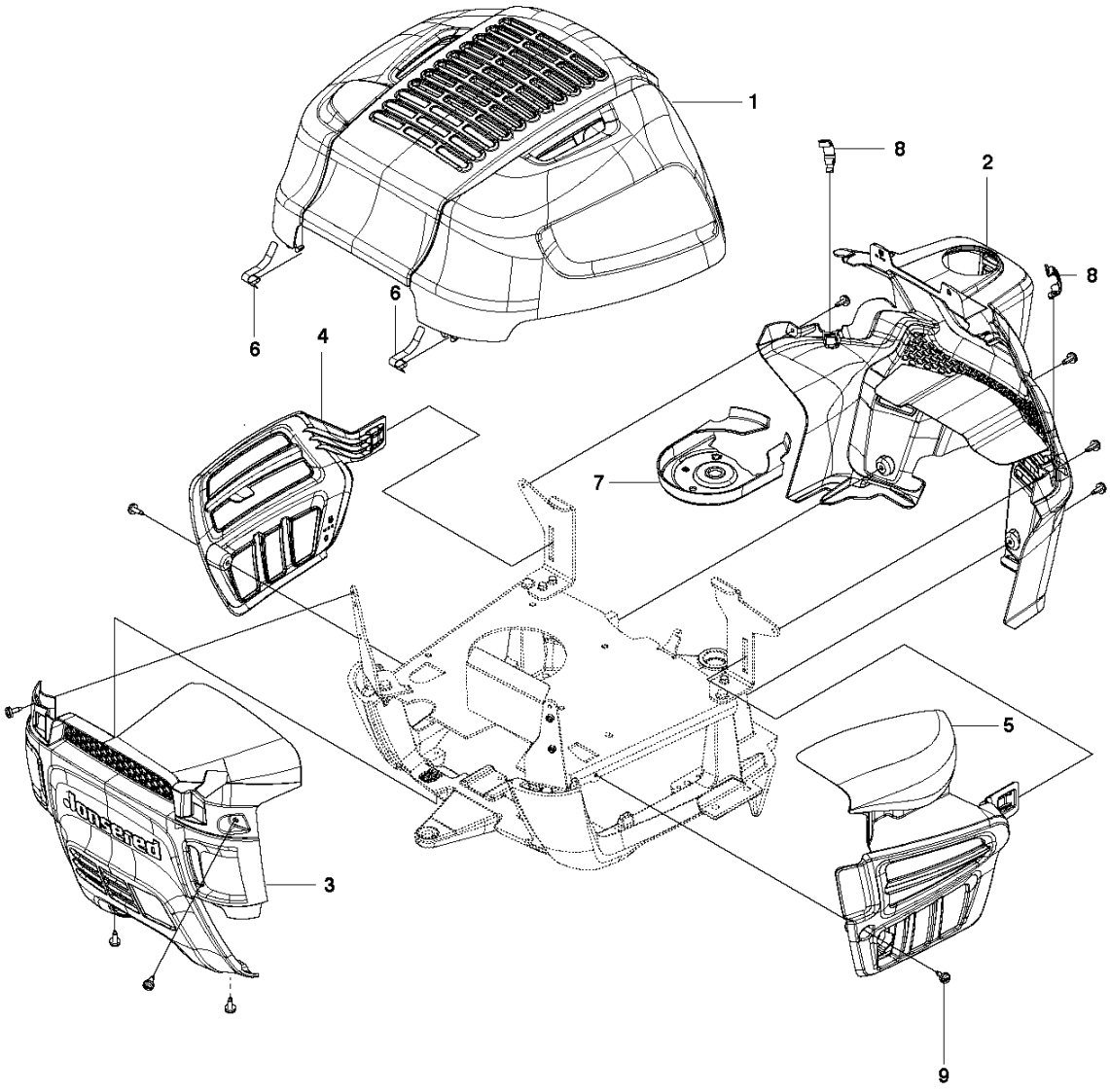

Reference	Artikelnummer	Varenavn	Antal	Kommentar
1	584819001	DÆKSEL	1	
2	581613402	DÆKSEL	1	
3	584819301	DÆKSEL	1	
4	581614202	DÆKSEL	1	
5	584263102	DÆKSEL	1	
6	584926701	FJEDER	2	
7	522508102	DÆKSEL	1	
8	503894704	SNAPLÅS	2	
9	544400501	SCREW	8	

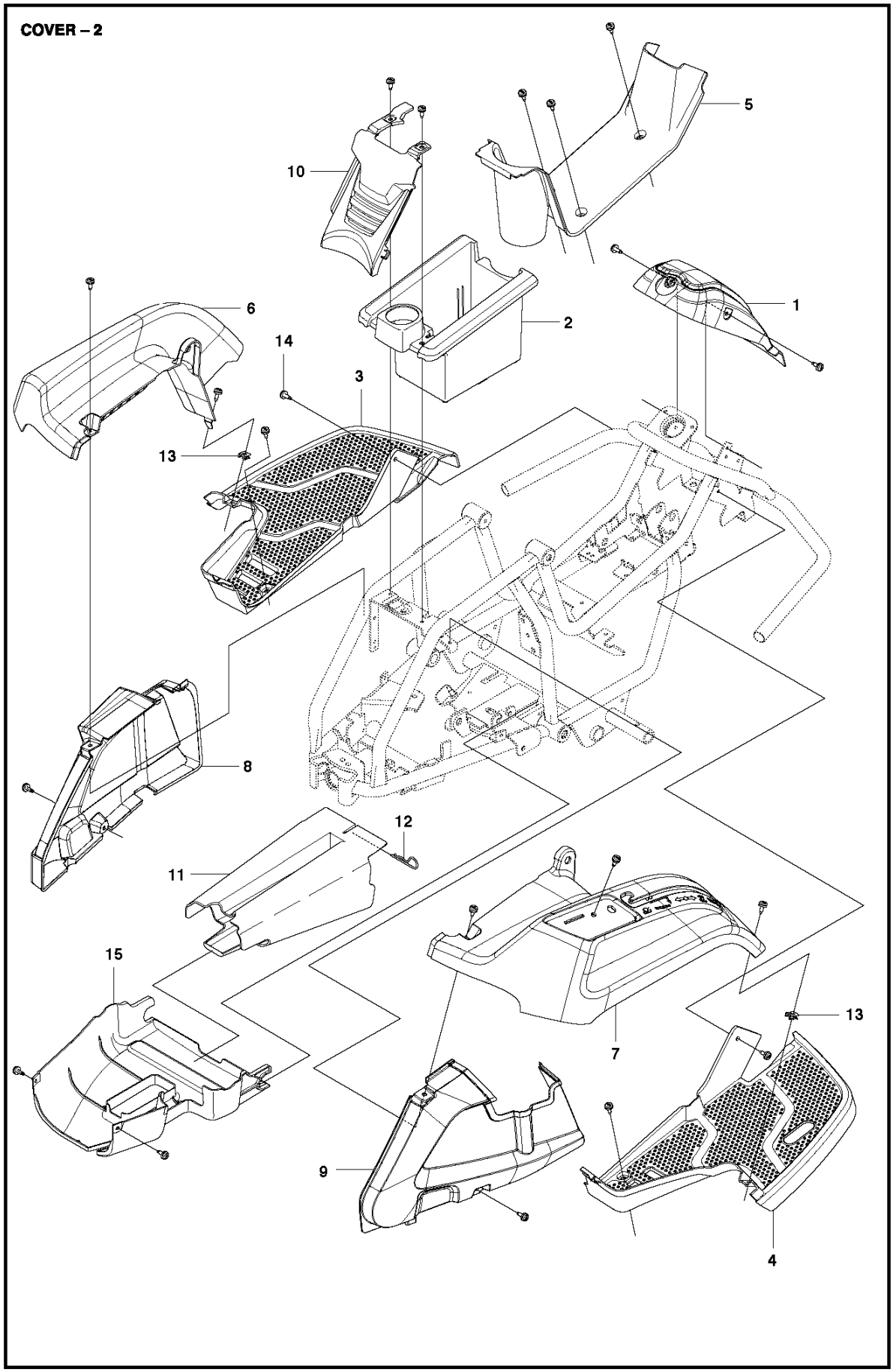
COVER – 2
5
10
1
2
6
14
3
13
8
12
11
15
13
7
9
4

Reference	Artikelnummer	Varenavn	Antal	Kommentar
1	576376701	DÆKSEL	1	
2	525477802	BATTERISKUFFE	1	
3	521889102	FOOT PLATE	1	
4	521889203	FOOT PLATE	1	
5	522601802	DÆKSEL	1	
6	576376101	DÆKSEL	1	
7	576376001	DÆKSEL	1	
8	585619802	DÆKSEL	1	
9	585620102	DÆKSEL	1	
10	525477902	DÆKSEL	1	
11	525396102	DÆKSEL	1	
12	721680251	SPRING COTTER	1	
13	535429101	FJEDERMØTRIK	2	
14	544400501	SCREW	20	
15	575751402	DÆKSEL	1	

CUTTING DECK

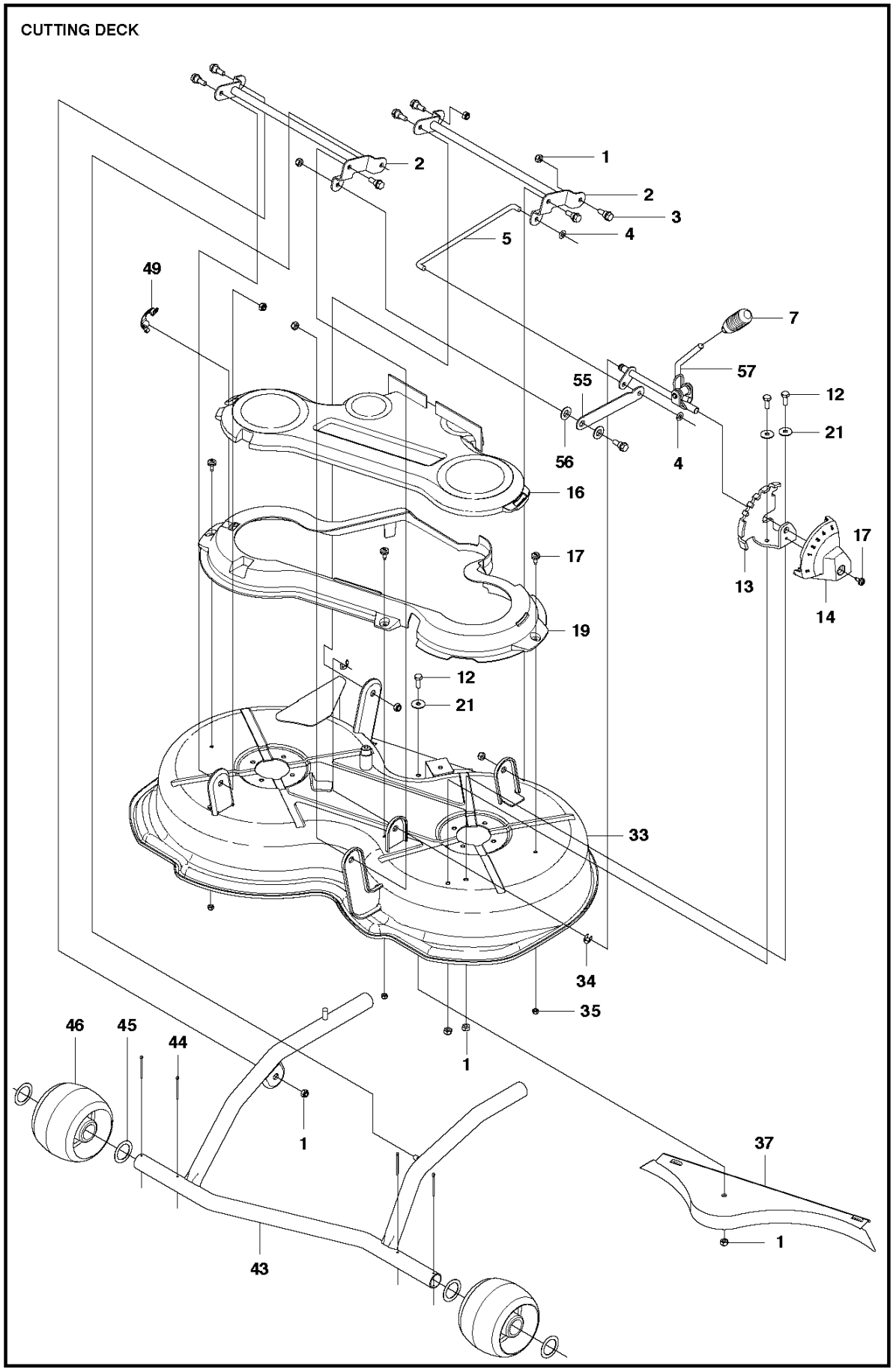

Reference	Artikelnummer	Varenavn	Antal	Kommentar
1	586147002	KLIPPKÅPA	1	Complete, Not shown
1	732211801	LOCK NUT	16	
2	522450902	CROSS BAR	2	
3	506597401	SKRUE EHHFM	8	
4	735585200	SKIVE	2	
5	522602301	LED	1	
7	574328801	HÅNDTAG	1	
12	725245171	SKRUE EHHM	7	
13	522523201	FÆSTE	1	
14	573971802	DÆKSEL	1	
16	574172102	DÆKSEL	1	
17	544400501	SCREW	4	
19	574172002	DÆKSEL	1	
21	734116541	SKIVE	5	
33	586147002	KLIPPKÅPA	1	Complete, Not shown
34	735311520	LÅSRING	2	

35	732211601	LOCK NUT	3
37	574041702	PROP	1
43	522451902	REDSKABSRAMME	1
44	721618701	SPLIT PIN	4
45	574264501	SKIVE	4
46	522735901	HJUL	2
49	503894704	SNAPLÅS	1
55	525855701	ARM	1
56	734116541	SKIVE	3
57	575802101	SPAK KPL.	1

CUTTING DECK

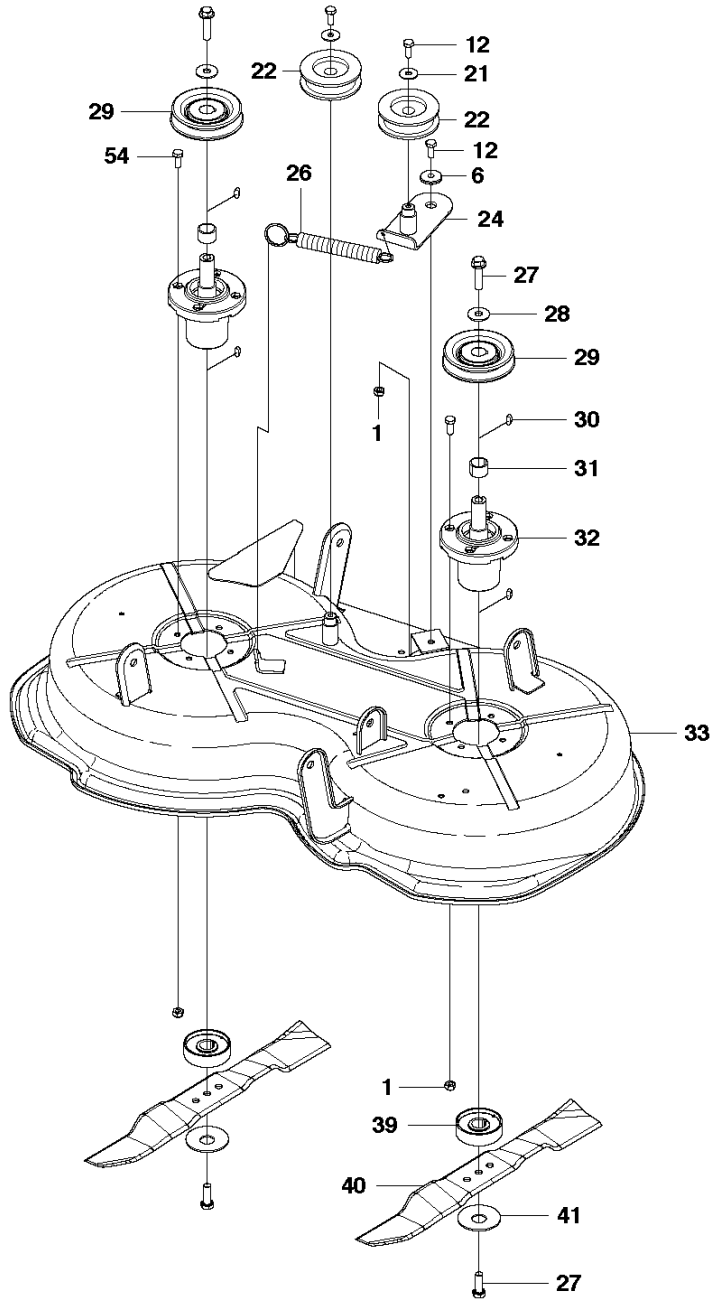

Reference	Artikelnummer	Varenavn	Antal	Kommentar
1	586147002	KLIPPKÅPA	1	Complete, Not shown
1	732211801	LOCK NUT	16	
6	506918702	SKIVE	1	
12	725245371	SKRUE EHHM	7	
21	734116441	SKIVE	5	
22	506793202	REMSPÆNDERHJUL	2	
23	574510001	MÆRKAT	2	
24	573969501	REMSTRAMMER	1	
26	584298801	FJEDER	1	
27	506675402	SKRUE EHHFM	4	
28	734117441	SKIVE	2	
29	574460701	REMSKIVE	2	
30	506533501	PARALLELNØGLE	4	
31	573966501	RØR	2	
32	573968602	LEJEHUS KPL.	2	
33	581061102	KLIPPKÅPA	1	

39	581249701	ADAPTER	2
40	581083501	KNIV	2
41	506792303	KNIFE PLATE	2
54	725245171	SKRUE EHHM	8

LIFTING SYSTEM

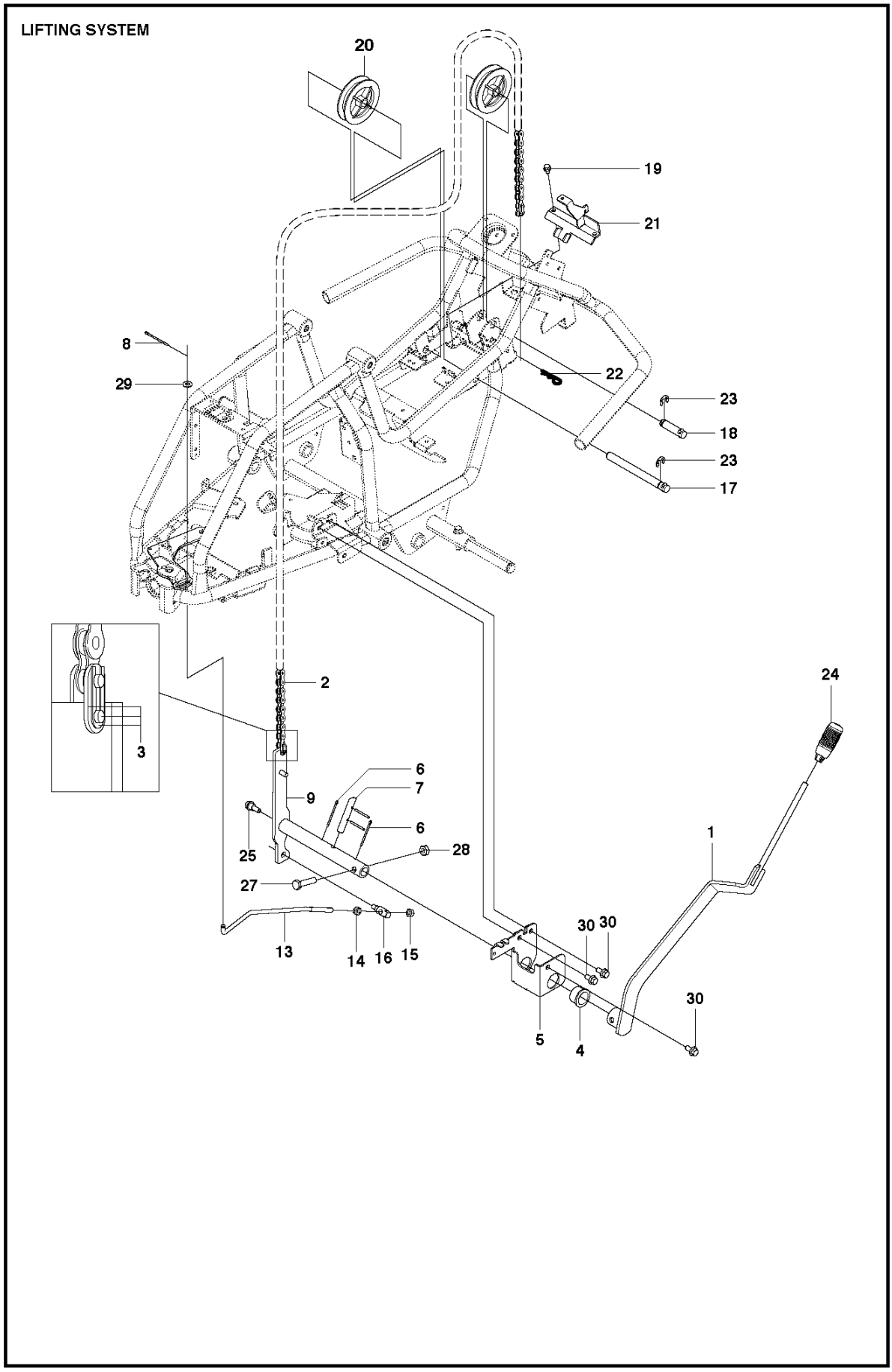

Reference	Artikelnummer	Varenavn	Antal	Kommentar
1	580389001	SPAK KPL.	1	
2	506554611	KÆDE	1	
3	506554701	SAMMENKOPLING	1	
4	506556501	LEJE	1	
5	525404701	FÆSTE	1	
6	721618701	SPLIT PIN	1	
7	525406601	PENNE	1	
8	721618301	SPLIT PIN	2	
9	522560202	SPAK KPL.	1	
13	522560101	LED	1	
14	731231801	HEXAGON NUT	1	
15	732211801	LOCK NUT	1	
16	525491301	LED	1	
17	525404401	AKSEL	1	
18	525404501	AKSEL	1	
19	725236461	SKRUE EHHFT	2	

20	506905601	OFFSET PULLEY	2
21	574315801	FÆSTE	1
22	721680251	SPRING COTTER	1
23	735311820	LÅSRING	2
24	506542002	HÅNDTAG	1
25	506597401	SKRUE EHHFM	1
27	725250051	SKRUE EHHM	1
28	732212051	MØTRIK	1
29	734116401	SKIVE	1
30	506570103	SKRUE EHHFM	3