2026-11-03

Jonsered FR 2218 FA



SEAT, TS2500

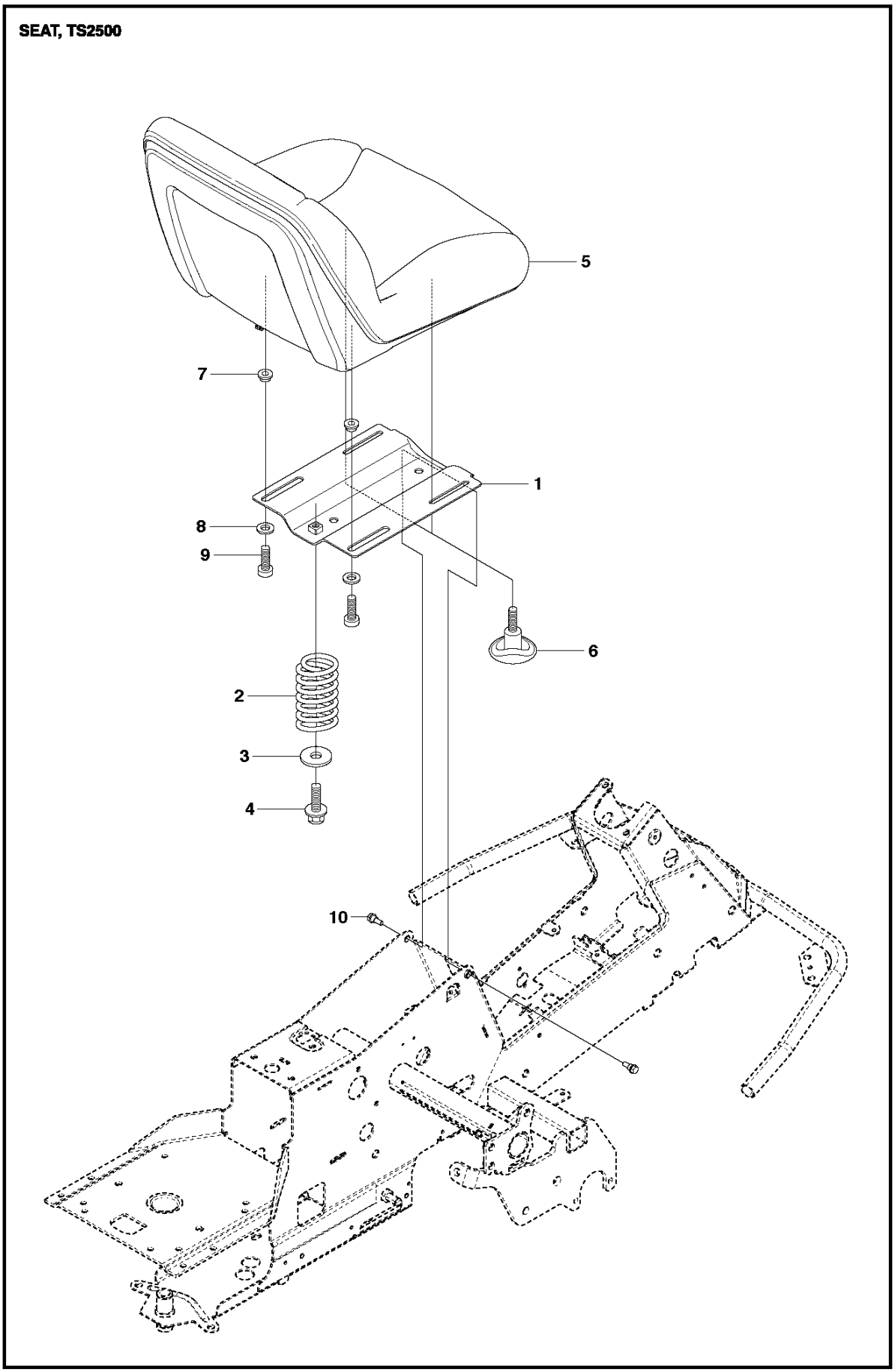

Reference	Artikelnummer	Varenavn	Antal	Kommentar
1	573995004	SÆDEFÆSTE	1	
2	506915301	TRYKFJEDER	1	
3	734117441	SKIVE	1	
4	725249371	SKRUE EHHM	1	
5	502609701	SÆDE	1	
6	506565501	JUSTERVRED	2	
7	506565301	BUSHING	2	
8	734116441	SKIVE	2	
9	506556301	SCREW UNC	2	
10	506597401	SKRUE EHHFM	2	

FUEL SYSTEM

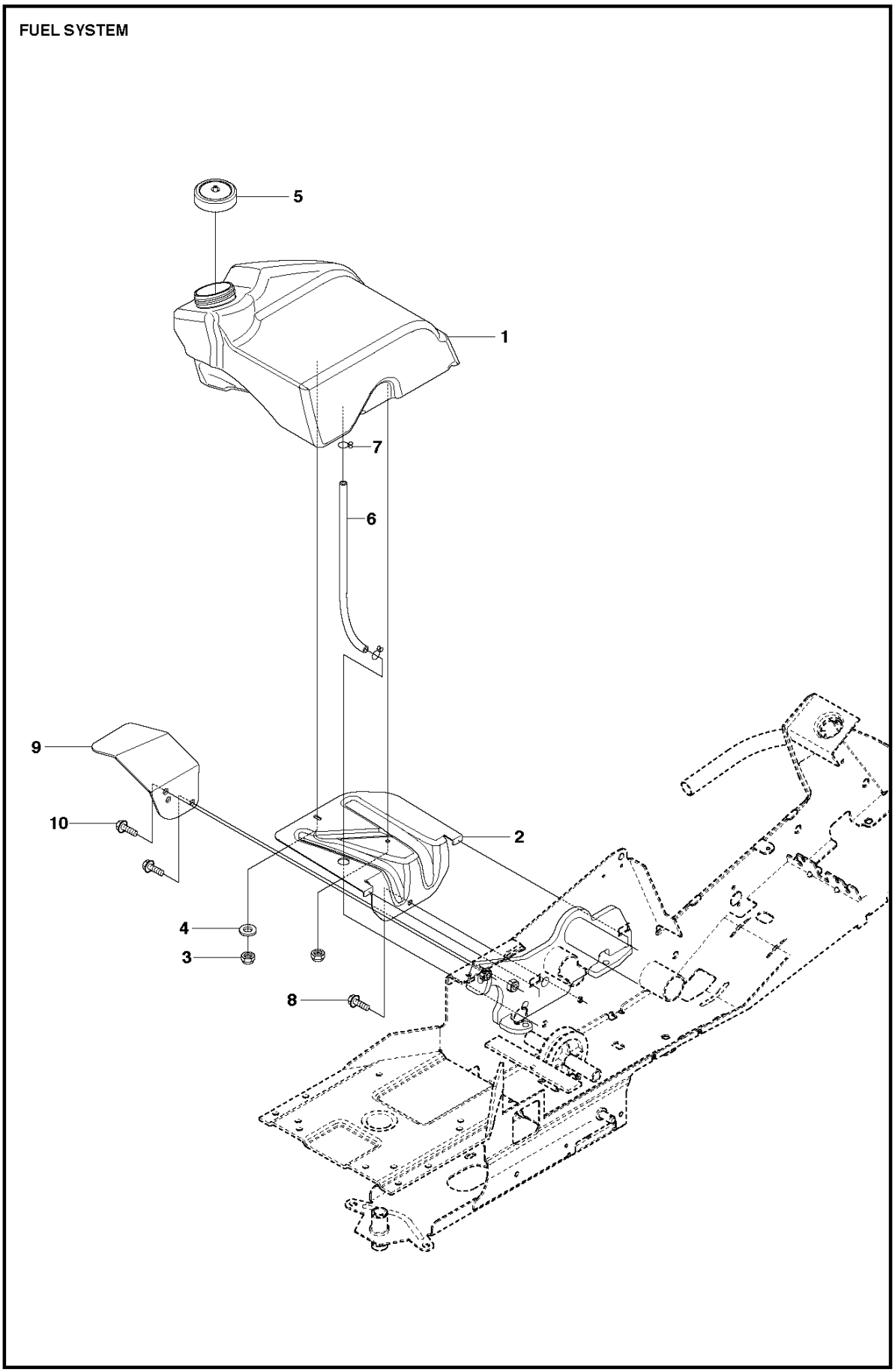

Reference	Artikelnummer	Varenavn	Antal	Kommentar
1	504059901	BENZINTANK	1	
2	544329301	FÆSTE	1	
3	732211601	LOCK NUT	2	
4	734115601	SKIVE	1	
5	506673301	TANKDÆKSEL KPL	1	
6	504800007	BENZINSLANGE	1	
7	535469701	HOSE BRACE	2	
8	725236461	SKRUE EHHFT	1	
9	504556601	STØTTE	1	
10	725249371	SKRUE EHHM	2	

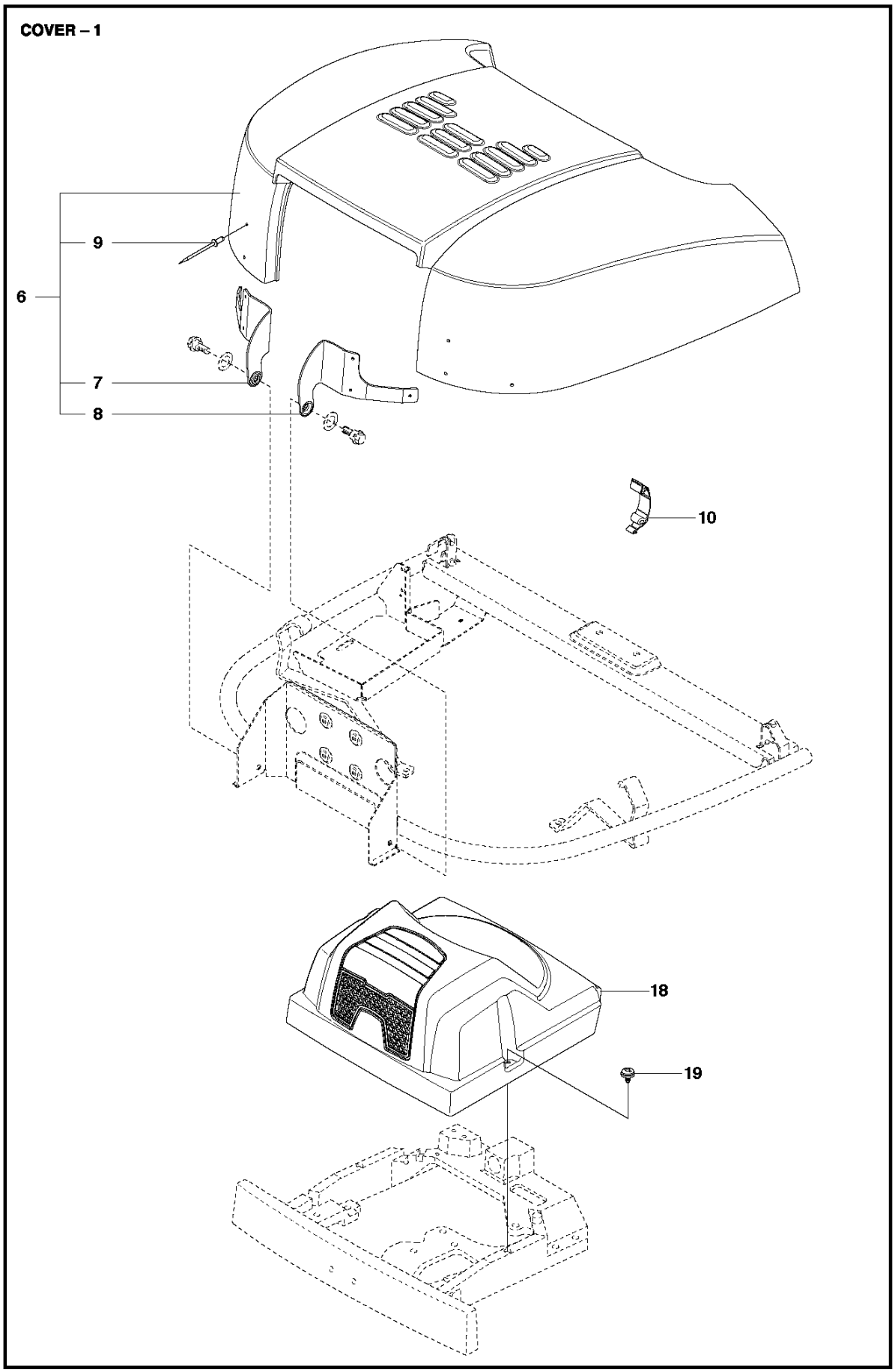
COVER – 1
9
6
7
8
10
18
19

Reference	Artikelnummer	Varenavn	Antal	Kommentar
6	535419004	MOTORKAPPE KPL	1	
7	535419901	HÆNGSEL	1	
8	535419902	HÆNGSEL	1	
9	722795402	RIVET	6	
10	503894702	SNAPLÅS	1	
18	578261202	AFDÆKNING	1	
19	574856201	SCREW	2	

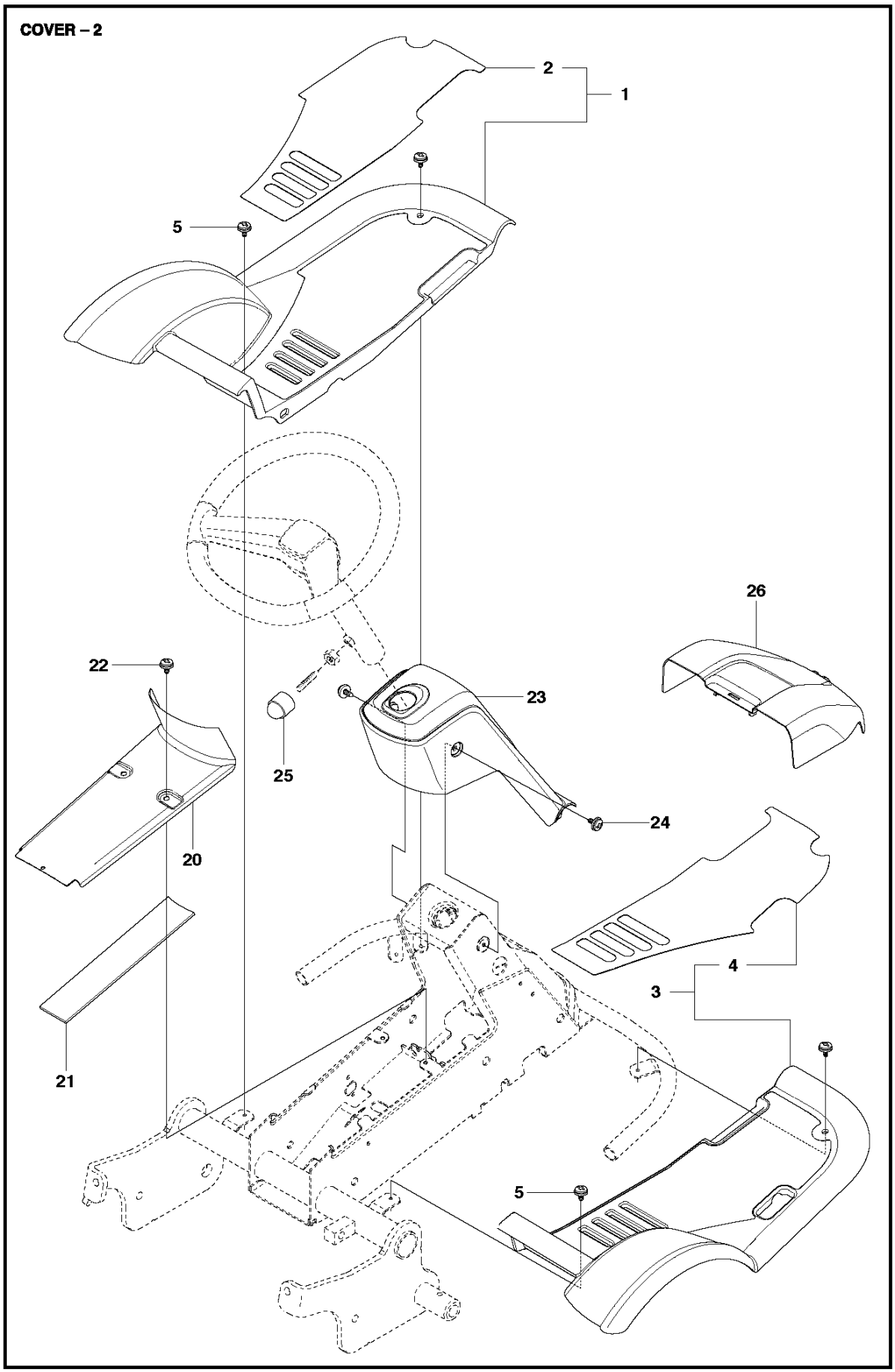
COVER – 2
2
1
5
26
22
23
25
24
20
4
3
21
5

Reference	Artikelnummer	Varenavn	Antal	Kommentar
1	504059201	FOOT PLATE	1	
2	504060201	MÅTTE	1	
3	504059302	FOOT PLATE	1	
4	504060203	MÅTTE	1	
5	544400501	SCREW	4	
20	544239202	DÆKSEL	1	
21	544427501	MÅTTE	1	
22	544400501	SCREW	2	
23	504060101	DÆKSEL	1	
24	544400501	SCREW	2	
25	544433202	BESKYTTELSESKAPPE	1	
26	525562402	AGGREGATKAPPE	1	

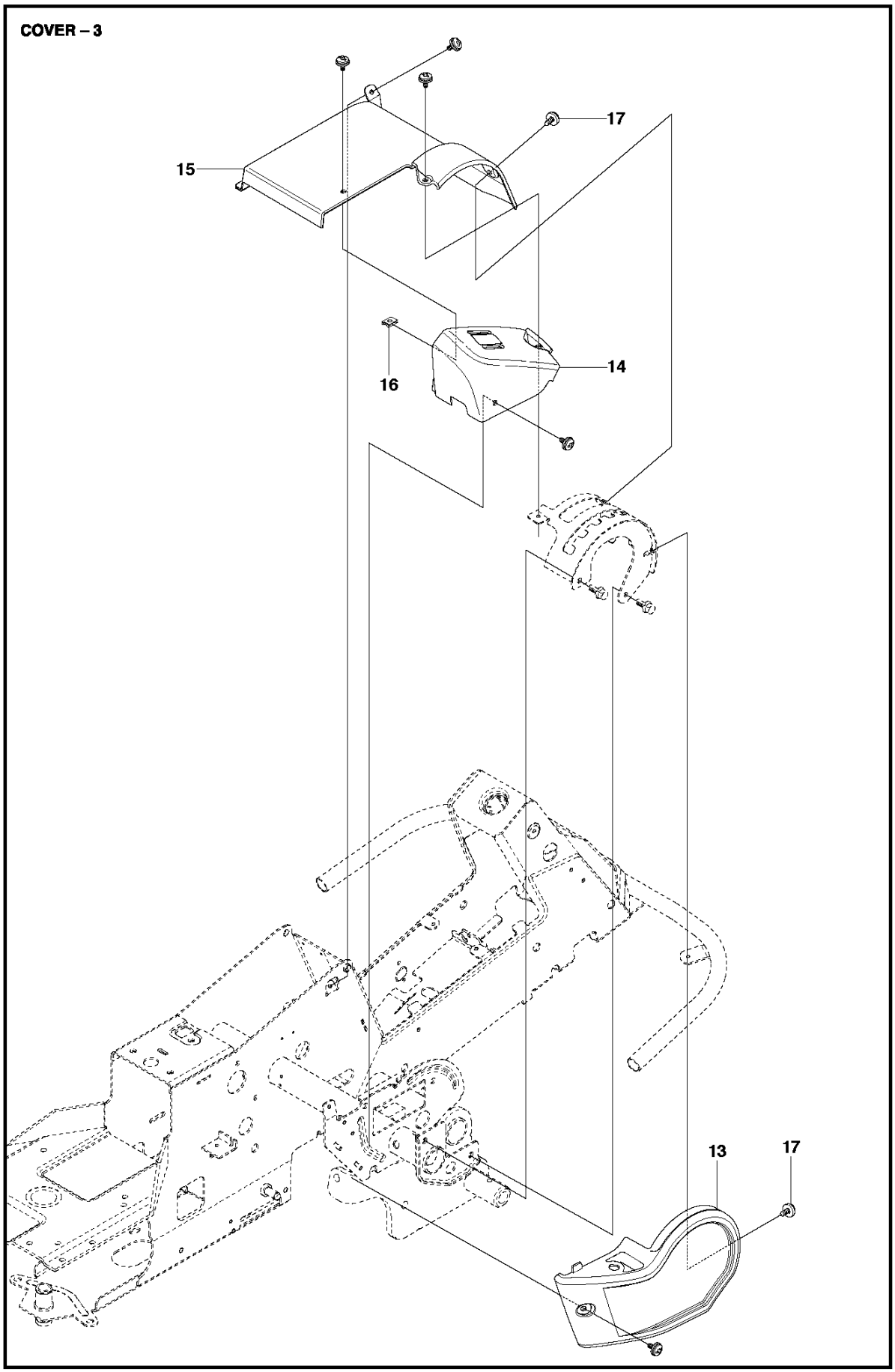
COVER – 3
15
17
16
14
13
17

Reference	Artikelnummer	Varenavn	Antal	Kommentar
13	504059501	RELÆDÆKSEL	1	
14	504059702	RELÆDÆKSEL	1	
15	504059802	DÆKSEL	1	
16	535429101	FJEDERMØTRIK	1	
17	544400501	SCREW	7	

HEIGHT ADJUSTMENT

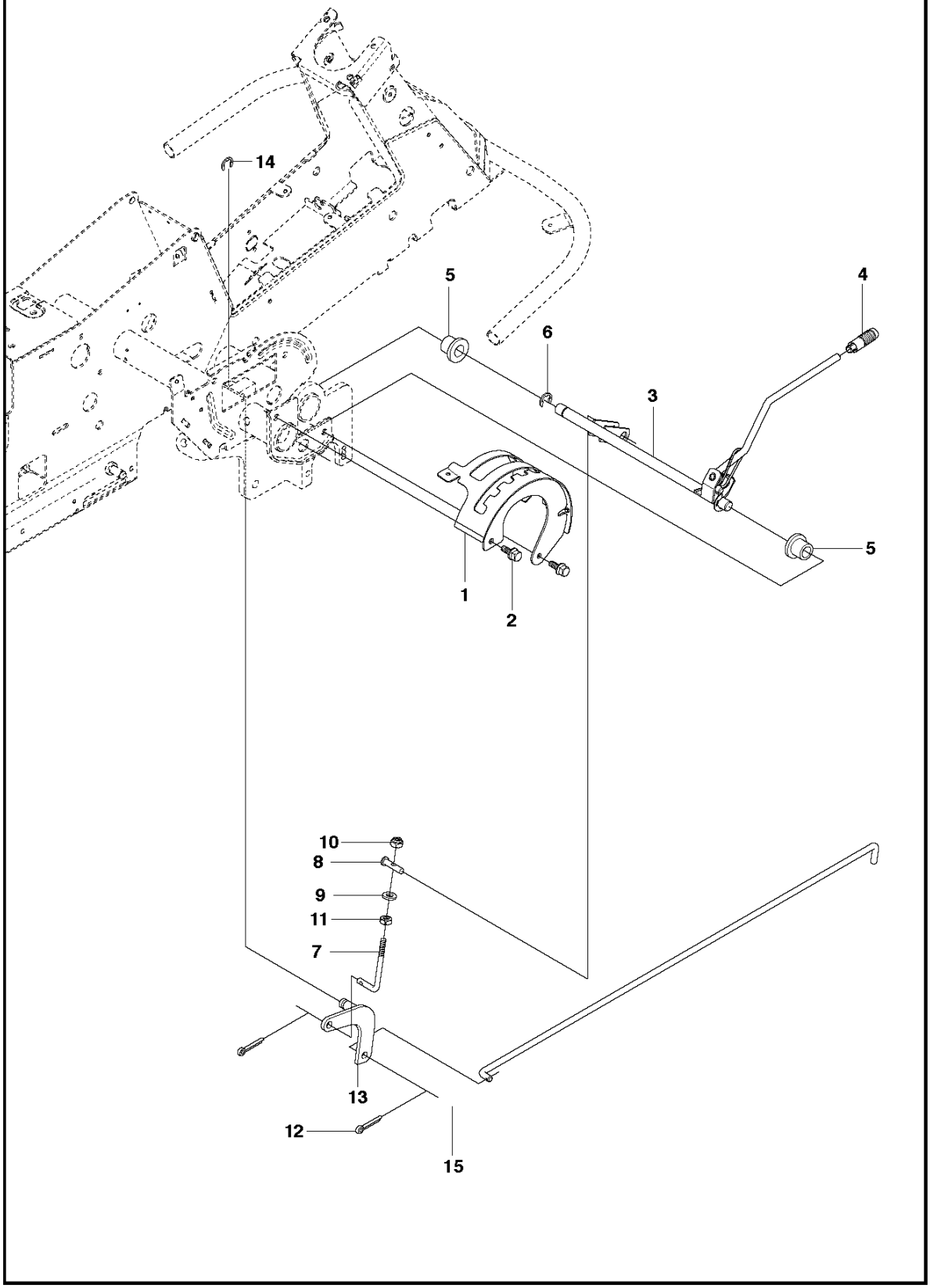

Reference	Artikelnummer	Varenavn	Antal	Kommentar
1	535501402	KONSOL	1	
2	506570103	SKRUE EHHFM	2	
3	504734501	JUSTERING	1	
4	506542002	HÅNDTAG	1	
5	506554301	LEJE	2	
6	735312220	LÅSRING	1	
7	506908201	HEIGHT ROD	1	
8	506784601	PENNE	1	
9	734117201	SKIVE	1	
10	732211801	LOCK NUT	1	
11	731231801	HEXAGON NUT	1	
12	721618301	SPLIT PIN	2	
13	578040701	LED	1	
14	735312220	LÅSRING	1	
15	523114501	KOBLINGSSTANG	1	

MOWER LIFT

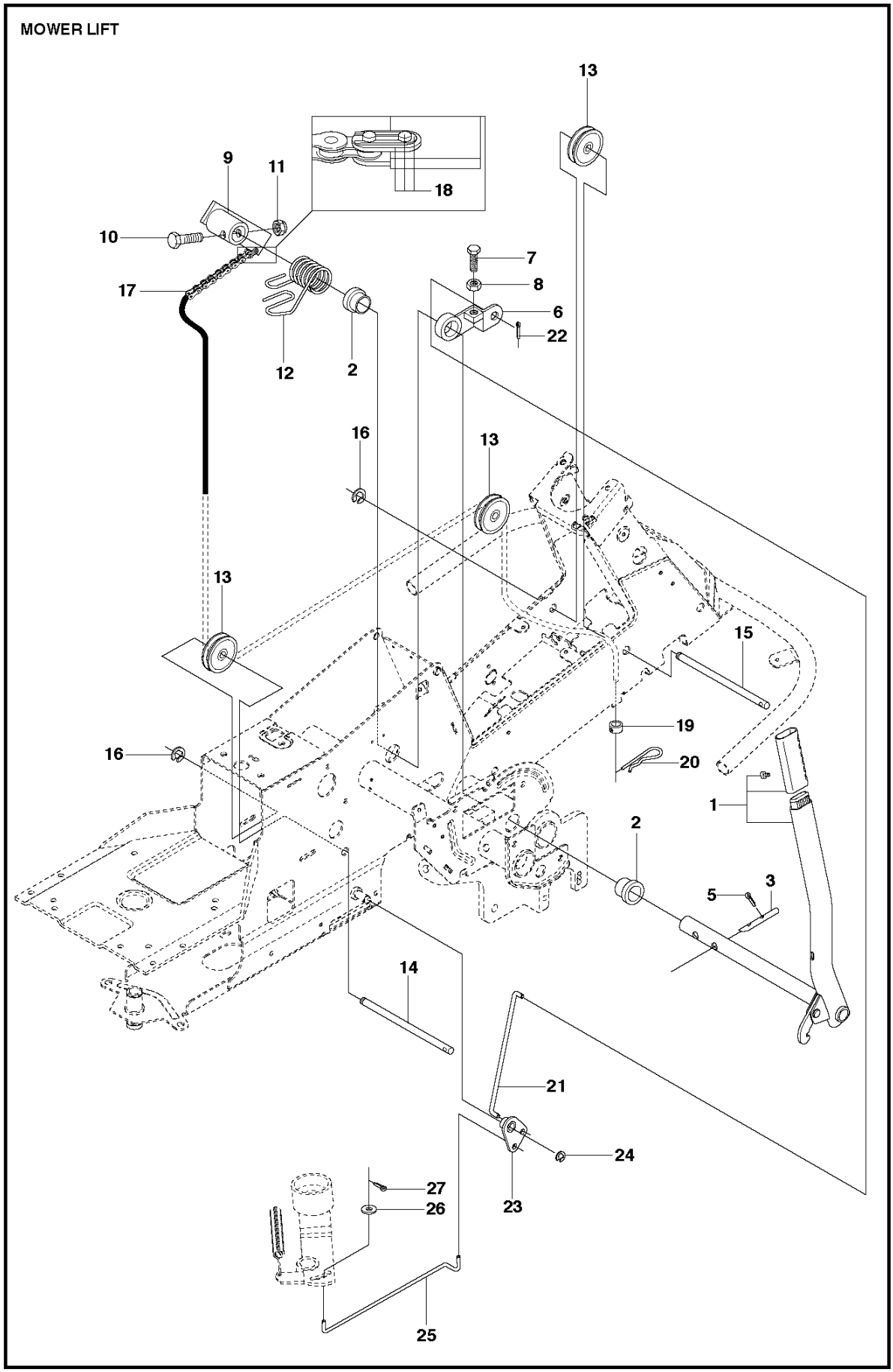
13
9
11
18
10
7
8
17
6
22
12
2
16
13
13
15
19
16
20
1
2
5
3
14
21
24
27
26
23
25

Reference	Artikelnummer	Varenavn	Antal	Kommentar
1	501018602	LØFTEHÅNDTAG KPL	1	
2	506556501	LEJE	2	
3	525406601	PENNE	1	
5	721618301	SPLIT PIN	1	
6	506784301	LÆNK	1	
7	725249751	SCREW	1	
8	731232051	HEXAGON NUT	1	
9	544433601	LØFTEARM	1	
10	725254251	SKRUE EHHM	1	
11	732252201	FLANGELÅSEMØTRIK	1	
12	506916801	FJEDER	1	
13	506905601	OFFSET PULLEY	2	
14	506905701	AKSEL	1	
15	506905702	AKSEL	1	
16	735311820	LÅSRING	2	
17	506554607	KÆDE	1	

18	506554701	SAMMENKOPLING	1
19	544934201	KÆDESTOP	1
20	506966601	HAIR PIN COTTER	1
21	544456901	KOBLINGSSTANG	1
22	721618301	SPLIT PIN	1
23	544378601	LED	1
24	735311420	LÅSRING	1
25	544448801	KOBLINGSSTANG	1
26	734116441	SKIVE	1
27	721618301	SPLIT PIN	1

CHASSIS

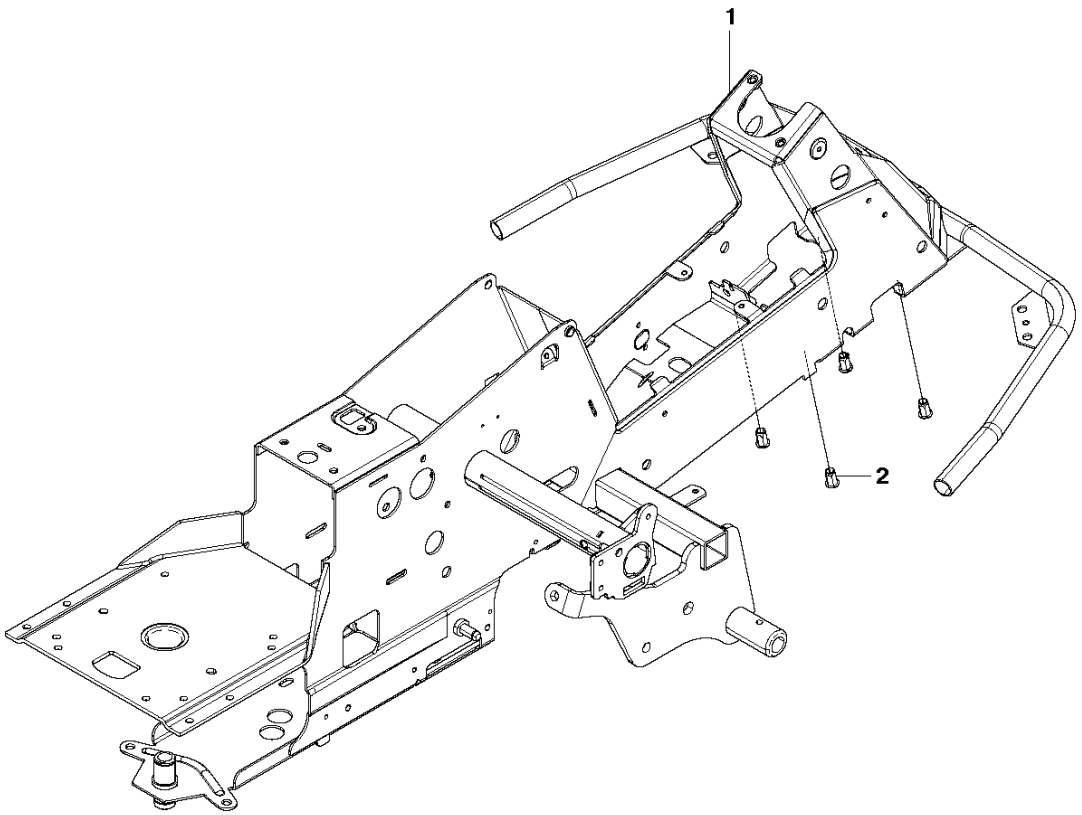

Reference	Artikelnummer	Varenavn	Antal	Kommentar
1	577939002	CHASSIS	1	
2	506916201	MØTRIK	4	

TRANSMISSION

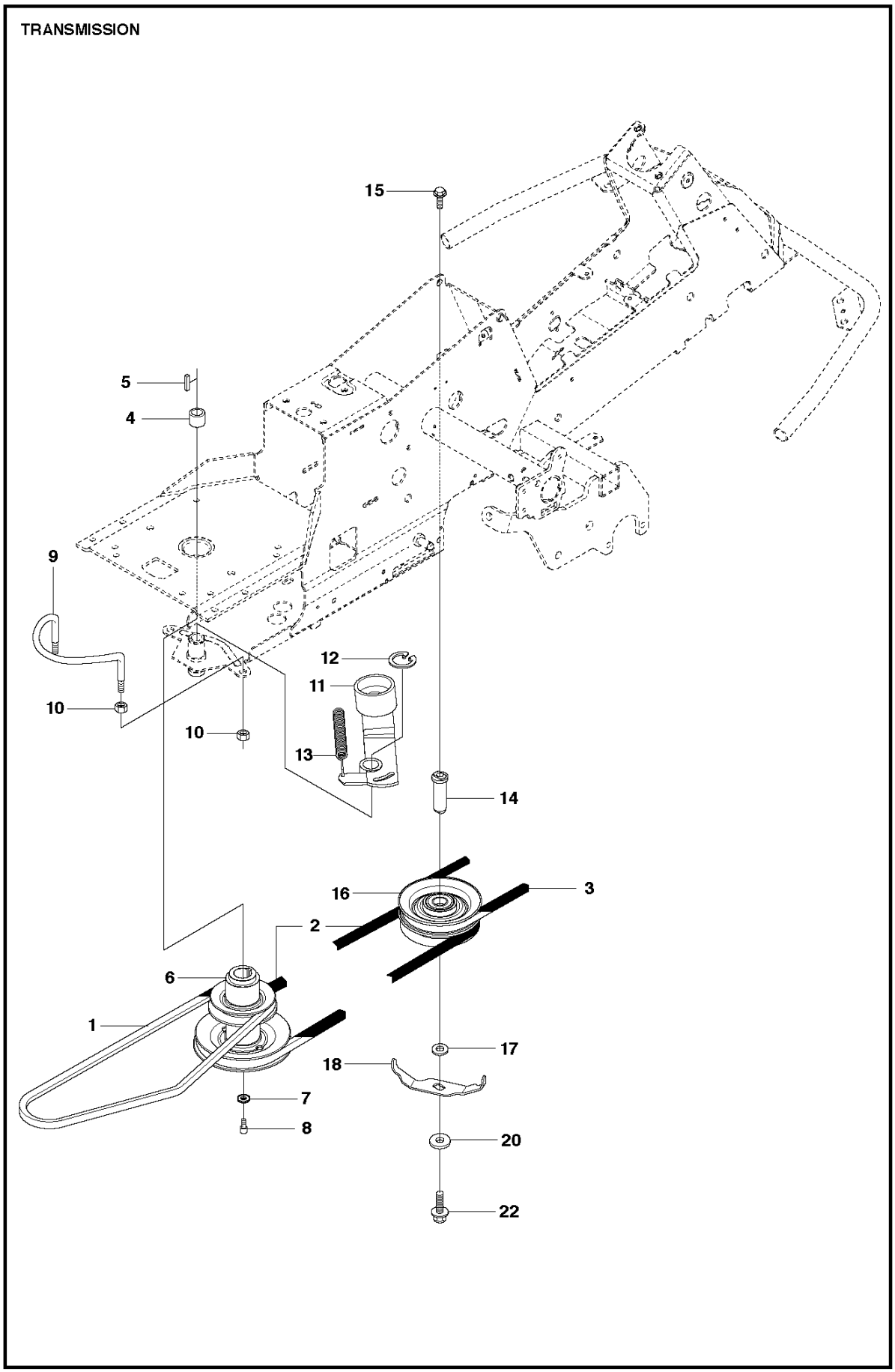

Reference	Artikelnummer	Varenavn	Antal	Kommentar
1	589531201	REM	1	
2	589530401	REM	1	
3	594978001	REM	1	
4	506509201	AFSTANDSBØSNING	1	
5	506555901	KILE	1	
6	535482401	REMSKIVE	1	
7	506597501	SKIVE	1	
8	506556002	SCREW UNC	1	
9	506664501	REMFØRER	1	
10	731232051	HEXAGON NUT	4	
11	535484401	REMSPÆNDER KPL	1	
12	735312600	SPORRING	1	
13	506665601	FJEDER	1	
14	544426101	AKSEL	1	
15	506675402	SKRUE EHHFM	1	
16	535482201	REMSKIVE	1	

17	506775701	SKIVE	1
18	544405301	REMFØRER	1
20	506597501	SKIVE	1
22	506570105	SKRUE EHHFM	1

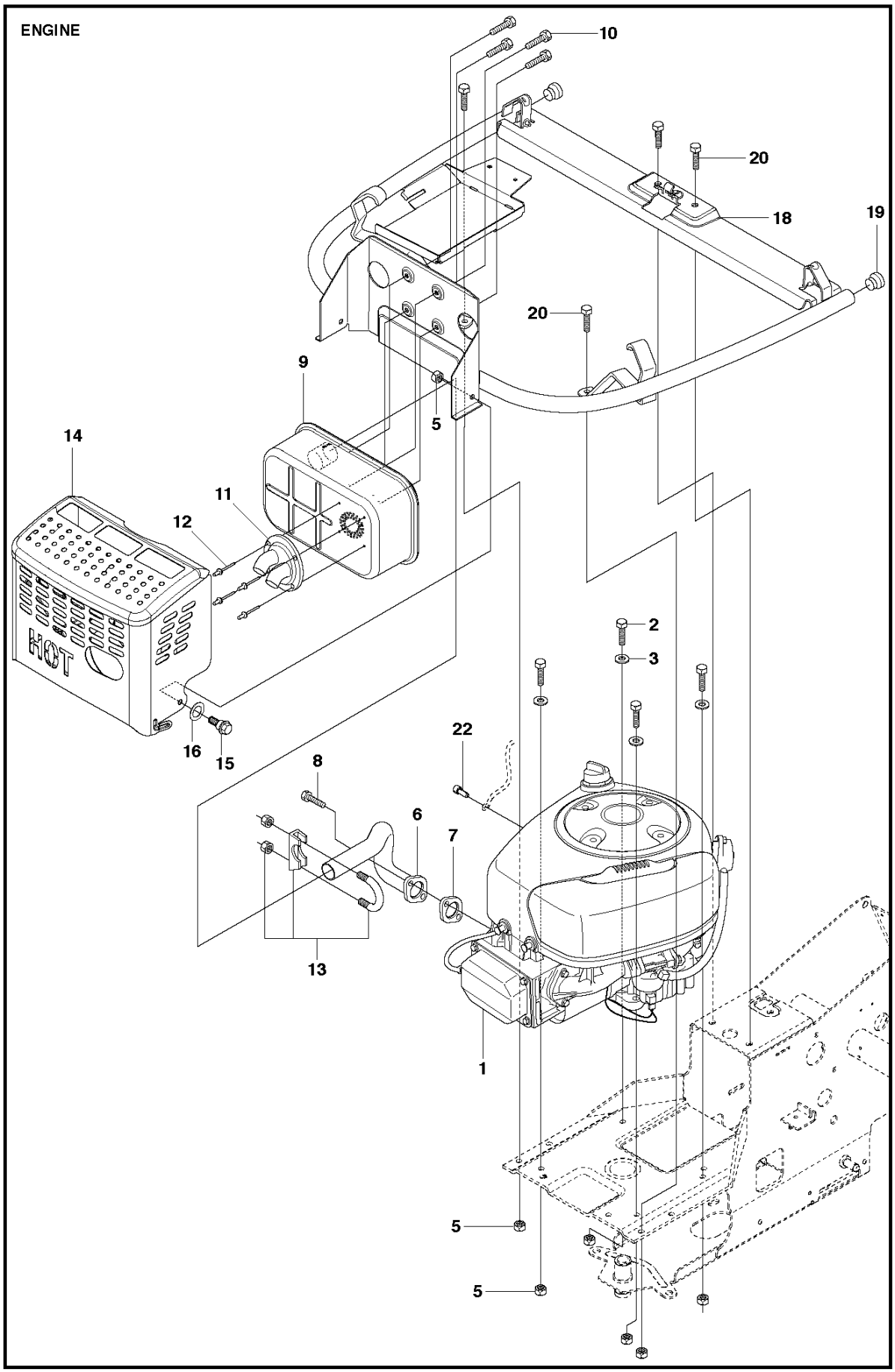
ENGINE
10
20
18
19
20
9
5
14
11
12
HOT
2
3
22
8
6
7
13
16
15
1
5
5

Reference	Artikelnummer	Varenavn	Antal	Kommentar
1	577343601	MOTOR	1	
2	725245751	SCREW	4	
3	734116401	SKIVE	4	
5	732211801	LOCK NUT	8	
6	580661302	UDSTØDNINGSRØR	1	
7	506914501	PAKNING	1	
8	506556301	SCREW UNC	2	
9	535400801	LYDDÆMPER KPL	1	
10	725236861	SKRUE EHHFT	4	
11	506827901	DEFLEKTOR	1	
12	722792309	RIVET	4	
13	506668401	CLAMP ASSY	1	
14	581627701	VARMESKJOLD	1	
15	506597401	SKRUE EHHFM	2	
16	506839401	FJEDERSKIVE	2	
18	578784701	MOTORRAMMA	1	

19	506810101	PROP	2
20	506570104	SKRUE EHHFM	4
22	506556302	SCREW UNC	1

CHASSIS, REAR – 1

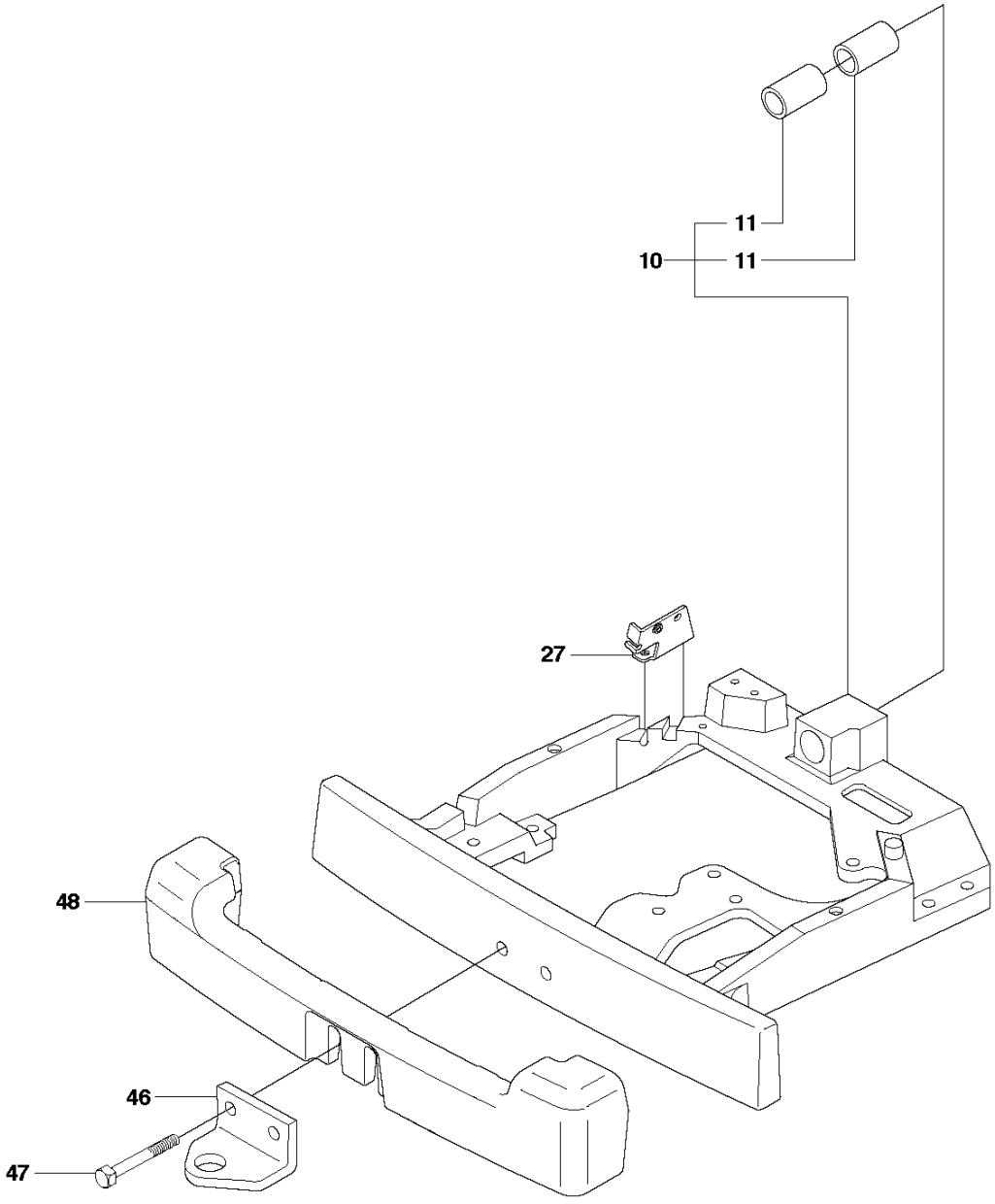

Reference	Artikelnummer	Varenavn	Antal	Kommentar
10	535406002	FÆSTE	1	
11	506986102	LEJE	2	
27	506987701	FÆSTE	1	
46	506889901	KROG	1	
47	725250051	SKRUE EHHM	2	
48	544039603	MODVÆGT	1	

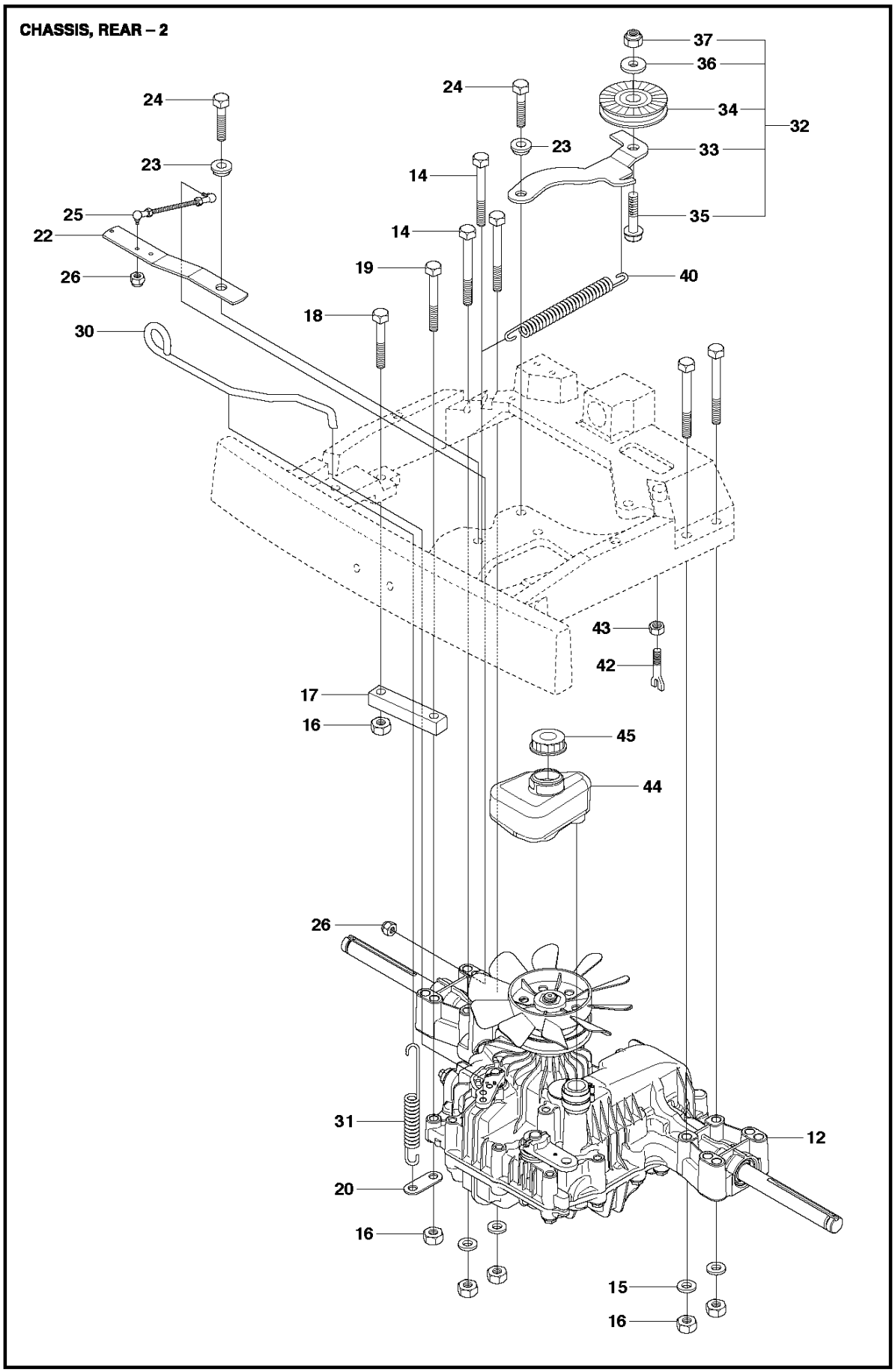
CHASSIS, REAR – 2
37
36
24
24
34
32
23
33
23
14
25
35
14
22
19
40
26
18
30
43
42
17
16
45
44
26
31
12
20
16
15
16

Reference	Artikelnummer	Varenavn	Antal	Kommentar
12	506986301	HYDROSTAT	1	
14	725246751	SKRUE EHHM	5	
15	734116401	SKIVE	4	
16	731231801	HEXAGON NUT	6	
17	506987201	MOMENTFÄSTE	1	
18	725245951	SKRUE EHHM	1	
19	725246251	SKRUE EHHM	1	
20	506599301	LED	1	
22	506987403	HÆVEARM	1	
23	506918702	SKIVE	2	
24	725245151	SCREW	2	
25	506987501	JUSTERSTANG	1	
26	732211401	LOCK NUT	2	
30	506988201	FRIKOPPLINGSSTÅNG	1	
31	506834301	FJEDER	1	
32	506988401	REMSPÆNDER KPL	1	

33	506988501	REMSTRAMMER	1
34	506946901	REMSKIVE	1
35	725245551	SCREW	1
36	734116441	SKIVE	1
37	732211801	LOCK NUT	1
40	506988601	FJEDER	1
42	506988801	PENDULUM	1
43	731232051	HEXAGON NUT	1
44	506989001	EKSPANSIONSTANK	1
45	506988001	TANKDÆKSEL KPL	1

HYDROSTAT K46 EU

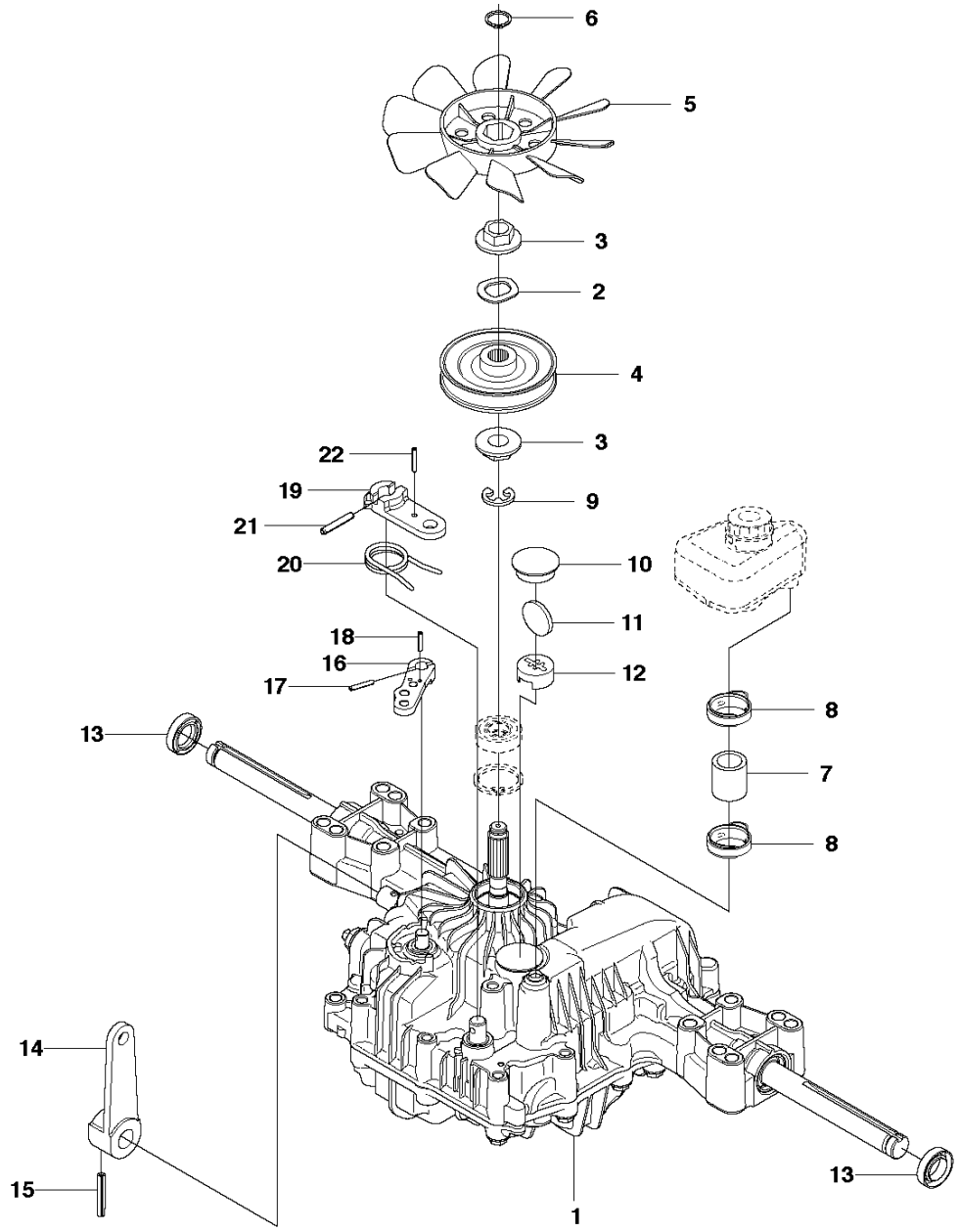

Reference	Artikelnummer	Varenavn	Antal	Kommentar
1	506986301	HYDROSTAT	1	
2	506986501	FJEDERSKIVE	1	
3	506986601	LGR.DIST	2	
4	502451901	REMSKIVE	1	
5	506986801	FAN	1	
6	735311500	SPORRING	1	
7	502451601	RØR	1	
8	506987001	SLANGEKLEMME	2	
9	535402807	KLEMME	1	
10	535402832	PROP	1	
11	535402829	MAGNET	1	
12	535402830	TOOL HOLDER	1	
13	535402837	TÆTNING	2	
14	502453201	BETJENINGSARM	1	
15	535402809	PIN RETAINING SCREW	1	
16	535402817	HÆVEARM	1	

17	535402816	STIFT	1
18	535402833	STIFT	1
19	535402838	HÆVEARM	1
20	535402839	FJEDER	1
21	535402840	PIN RETAINING SCREW	1
22	535402841	STIFT	1

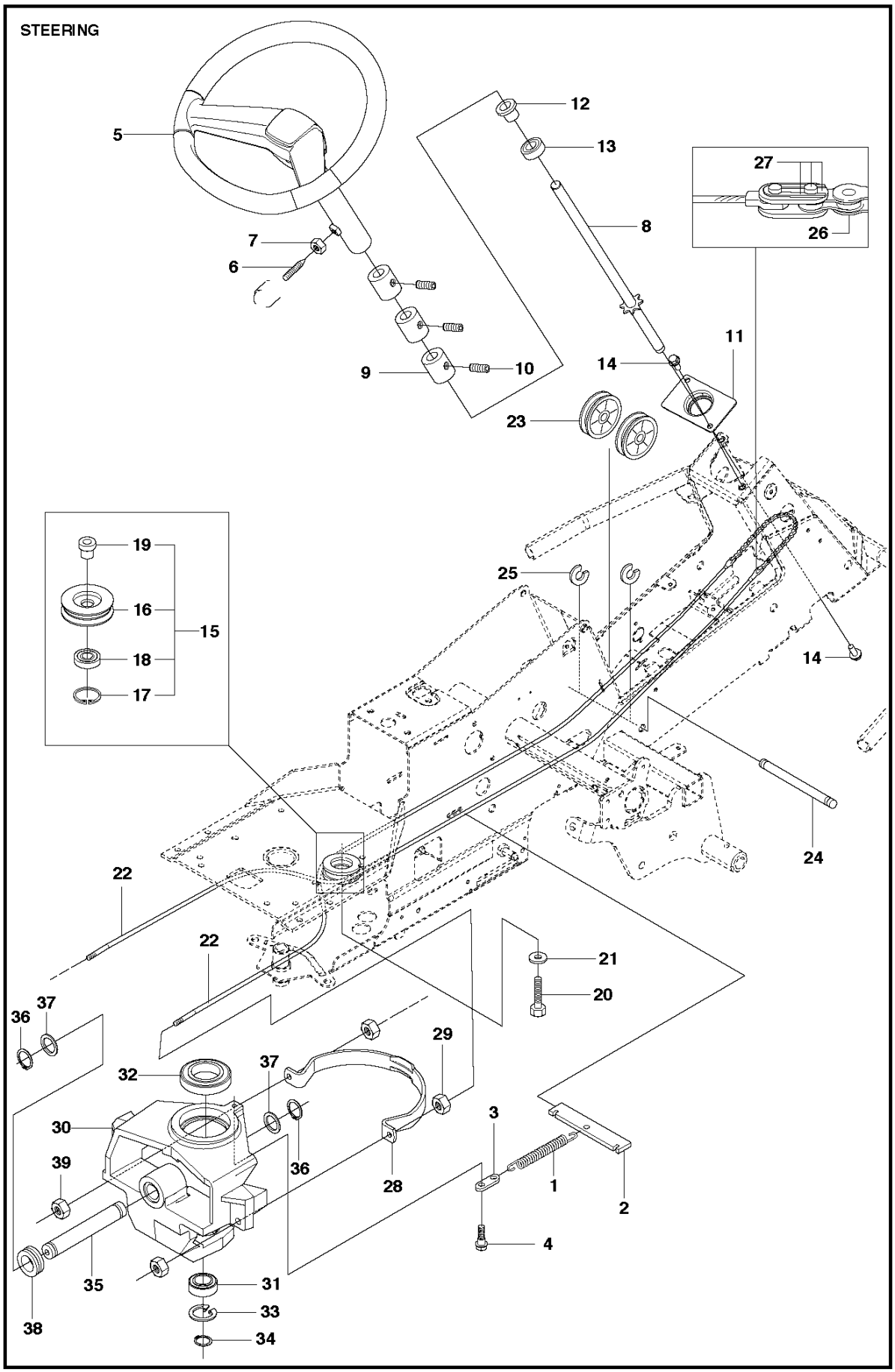
STEERING
5
12
13
27
26
8
7
6
9
10
14
11
23
19
16
15
18
17
25
14
24
22
22
21
20
36
37
32
37
29
30
39
36
28
3
1
2
4
35
31
33
34
38

Reference	Artikelnummer	Varenavn	Antal	Kommentar
1	506671901	FJEDER	1	
2	506576301	FJEDERHOLDER	1	
3	506670801	LED	1	
4	506597401	SKRUE EHHFM	1	
5	544375203	RAT	1	
6	728745505	SKRUE IHSETM	1	
7	731231801	HEXAGON NUT	1	
8	535499501	ROD STEERING ASSY	1	
9	506863401	MEDBRINGER	3	
10	728844305	SKRUE IHSETM	3	
11	578065201	FÆSTE	1	
12	506887801	AFSTANDSSKIVE	1	
13	738210404	KUGLELEJE	1	
14	506570104	SKRUE EHHFM	3	
15	506500903	BARRING WHEEL	1	
16	535424101	BARRING WHEEL	1	

17	735314010	SPORRING	1
18	738220419	KUGLELEJE	1
19	506500802	BUSHING	1
20	506675403	SKRUE EHHFM	1
21	734117441	SKIVE	1
22	506589104	KABEL KPL.	2
23	506522401	SNORHJUL	2
24	506539403	AKSEL	1
25	735311420	LÅSRING	2
26	506554601	KÆDE	1
27	506554701	SAMMENKOPLING	2
28	544427301	WIRESTYRARE	1
29	731232051	HEXAGON NUT	2
30	577659302	SPINDEL	1
31	738210504	KUGLELEJE	1
32	738211004	KUGLELEJE	1
33	735314010	SPORRING	1
34	735312600	SPORRING	1

35	506985901	SVINGAKSEL	1
36	735312600	SPORRING	2
37	506773401	SKIVE	2
38	740681421	V-RING	1
39	732212051	MØTRIK	2

CONTROLS

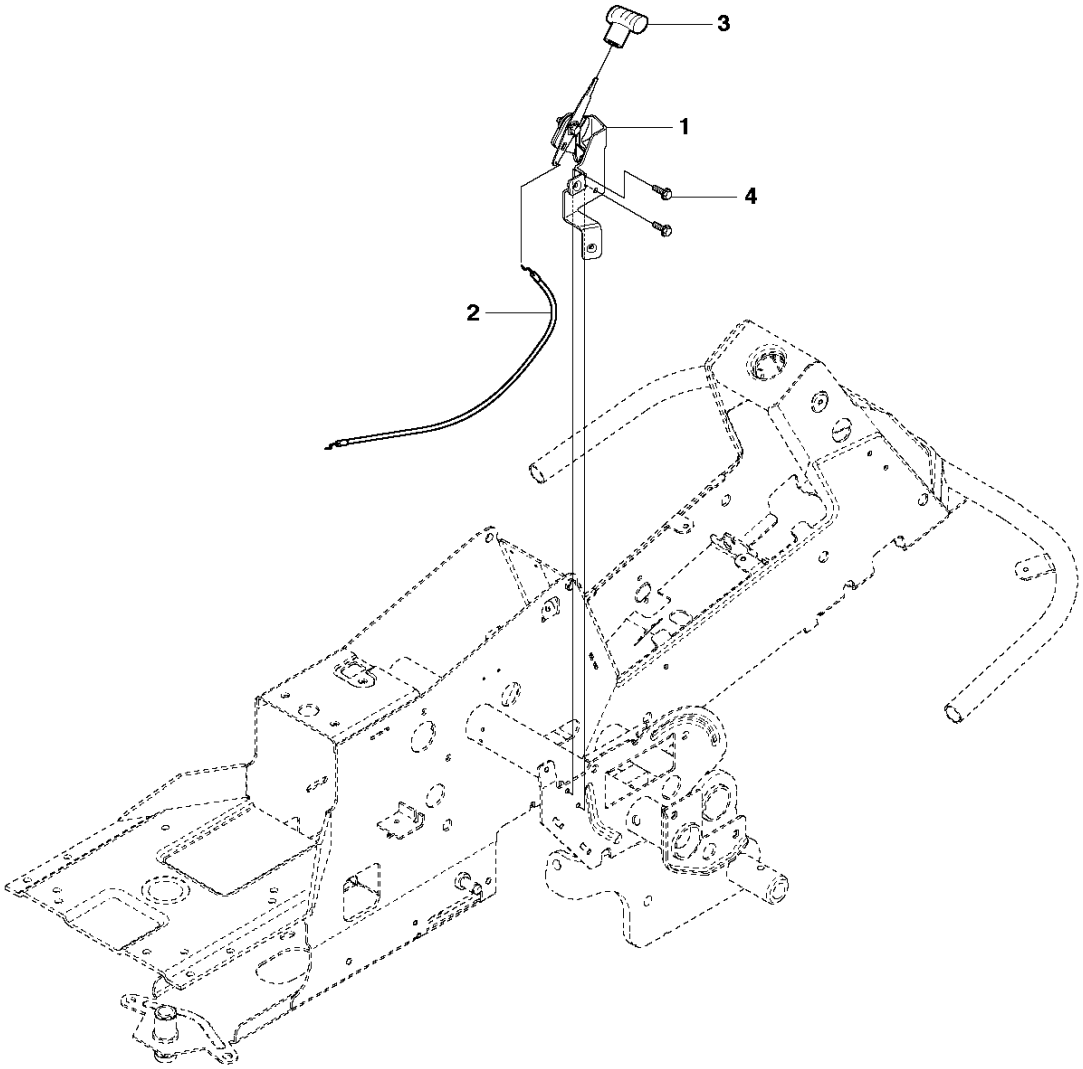

Reference	Artikelnummer	Varenavn	Antal	Kommentar
1	502295601	GASREGULATOR	1	
2	544301701	KABEL	1	
3	506889101	KNOP	1	
4	725236461	SKRUE EHHFT	2	

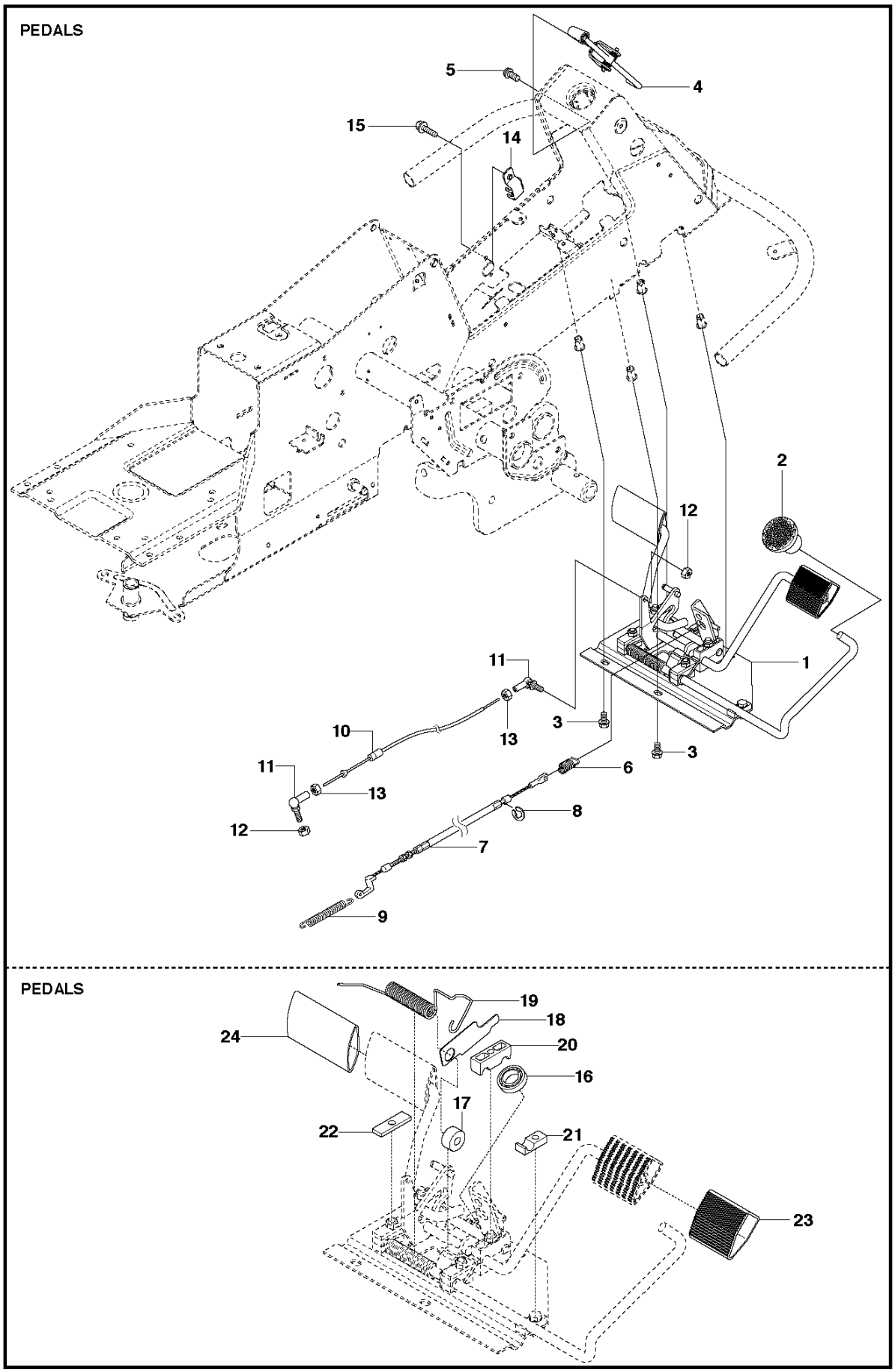
PEDALS
5
4
15
14
2
12
11
1
10
13
3
3
11
6
13
8
12
7
9
PEDALS
19
18
24
20
16
17
22
21
23

Reference	Artikelnummer	Varenavn	Antal	Kommentar
1	544126001	PEDALPLAD KPL	1	
2	535473701	KNOP	1	
3	506570104	SKRUE EHHFM	4	
4	544403101	BREMSEARM KPL	1	
5	725236461	SKRUE EHHFT	2	
6	506946301	BREMSEFJEDER	1	
7	506992701	BREMSE WIRE	1	
8	735310920	LÅSRING	1	
9	506535603	TRÆKFJEDER	1	
10	574411101	RELÆ	1	
11	506557301	KUGLELED	2	
12	732211401	LOCK NUT	2	
13	731231401	HEXAGON NUT	2	
14	522430801	FÆSTE	1	
15	725236461	SKRUE EHHFT	1	
16	738210204	KUGLELEJE	1	

17	535480201	RULLE	1
18	535480601	BESKYTTELSESPLADE	1
19	535480701	FJEDER	1
20	535480801	LEJEBLOK	4
21	535480901	LEJEBLOK	1
22	535481001	FORSTÆRKNINGSPLADE	1
23	535478801	PEDALGUMMI	1
24	535478802	PEDALGUMMI	1
25	506566501	KLEMME	1
26	725236461	SKRUE EHHFT	1

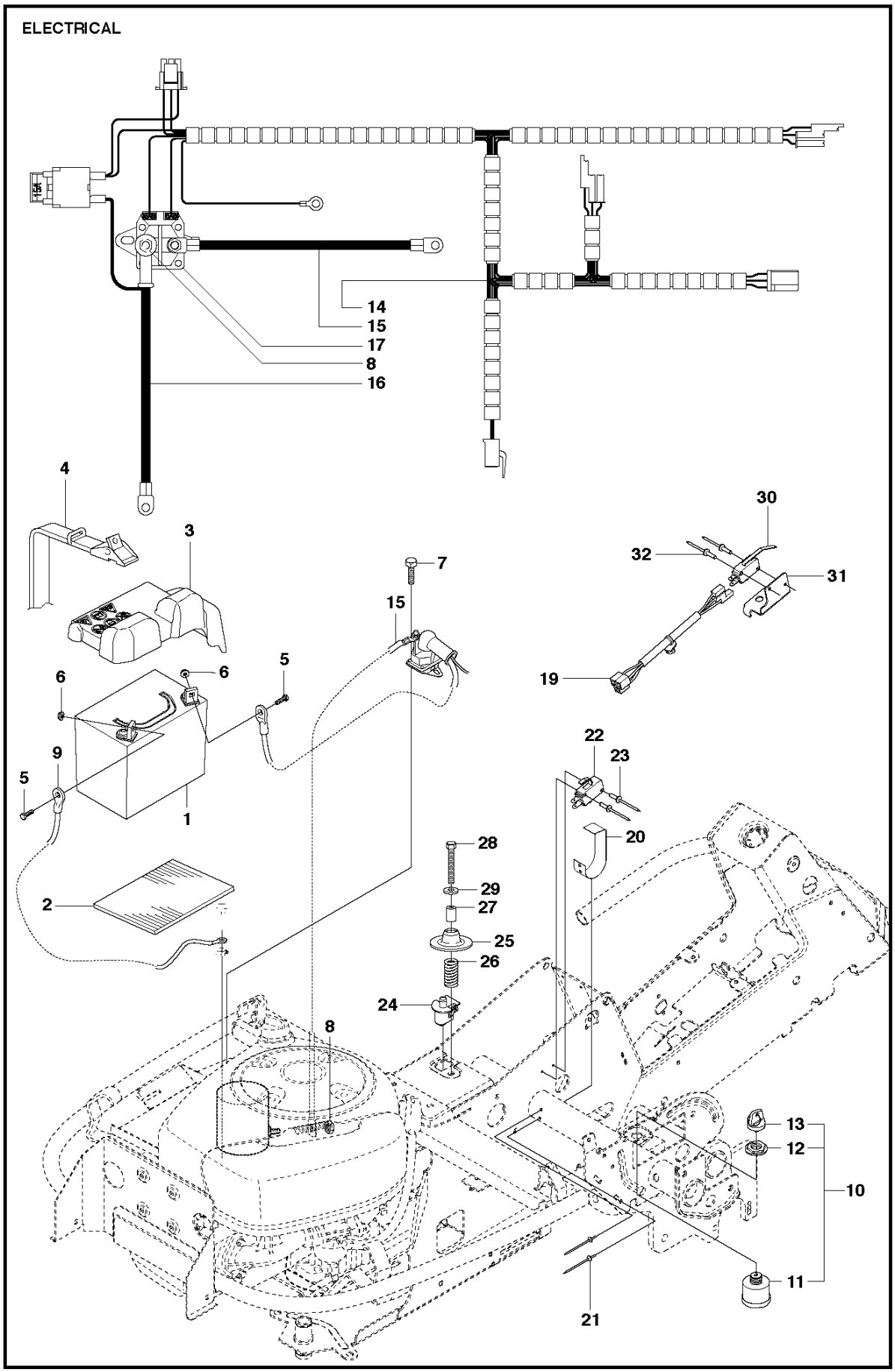
ELECTRICAL
14
15
17
8
16
4
3
7
15
30
32
31
19
6
6
5
9
5
1
22
23
20
28
29
27
25
26
24
2
8
13
12
10
11
21

Reference	Artikelnummer	Varenavn	Antal	Kommentar
1	510138501	BATTERI	1	
2	535441101	BATTERY MAT	1	
3	510026901	DÆKSEL	1	
4	506836802	REM	1	
5	522622101	SKRUE EHHM	2	
6	522624301	MØTRIK	2	
7	725236461	SKRUE EHHFT	1	
8	506899801	MØTRIK	3	
9	544967603	KABEL	1	
10	544442101	TÆNDINGSLÅS	1	
11	544442201	TÆNDINGSLÅS	1	
12	544442301	MØTRIK	1	
13	544442401	STARTNØGLE	1	
14	578338301	LEDNING	1	
15	544928601	KABEL	1	
16	544926104	KABEL	1	

17	544439801	RELAY	1
19	576185401	LEDNING	1
20	506909301	BLADFJEDER	1
21	722783902	BLIND RIVET	2
22	574316001	AFBRYDER	1
23	544440701	RIVET	2
24	506909601	AFBRYDER	1
25	506909701	FJEDERSKIVE	1
26	544441201	FJEDER	1
27	506909902	AFSTANDSRØR	1
28	725246051	SKRUE EHHM	1
29	734116401	SKIVE	1
30	574316101	AFBRYDER	1
31	544415701	FÆSTE	1
32	544440701	RIVET	2

WHEELS & TIRES

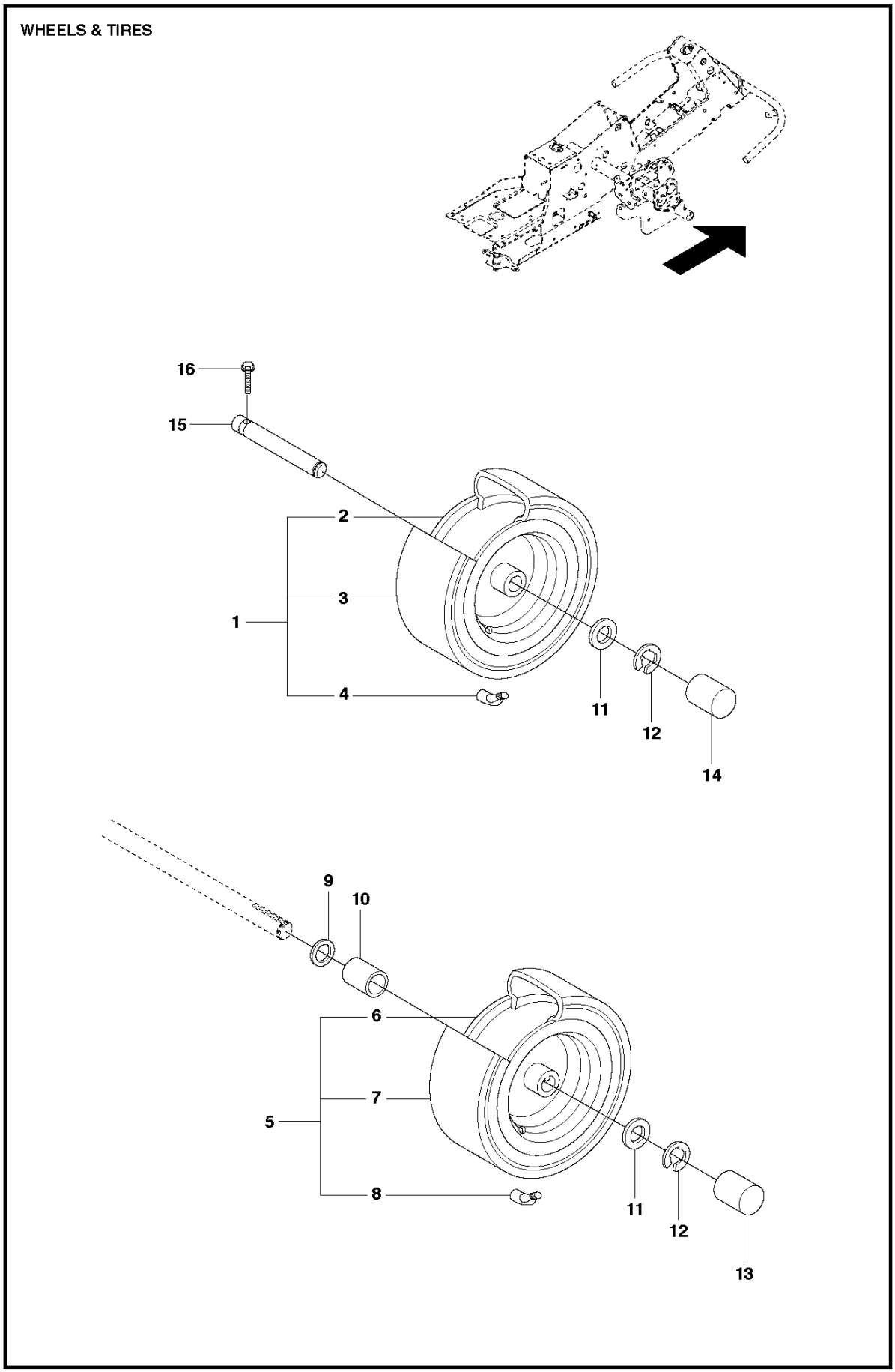

Reference	Artikelnummer	Varenavn	Antal	Kommentar
1	523012201	HJUL	2	
2	523034501	FÆLG	1	
3	523034601	DÆK	1	
4	523034701	VENTIL	1	
5	523012601	HJUL	2	
6	523034801	FÆLG	1	
7	523034601	DÆK	1	
8	523034701	VENTIL	1	
9	506504803	SKIVE	2	
10	506596203	AFSTANDSBØSNING	2	
11	506504805	SKIVE	4	
12	506899001	LÅSRING	4	
13	506923001	RUND FOT UKB 30 S	2	
14	506955801	KOP	2	
15	535470801	HJULAKSEL	2	
16	725245961	SKRUE EHHFT	2	

DECALS

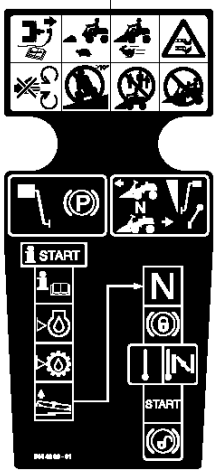
1
START
N
START


2
START


3

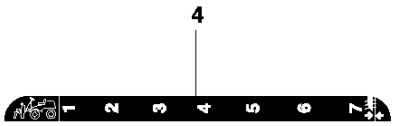
4
1
2
3
4
5
6
7


5

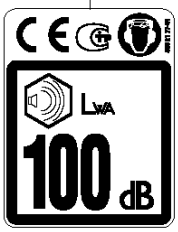
6
LWA
100 dB


7
Jonsered

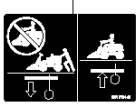
8

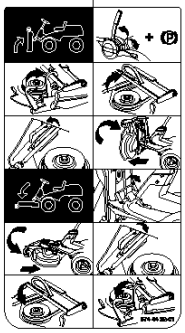
9

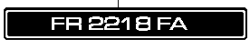
10
FR 2218 FA


11
Jonsered

Reference	Artikelnummer	Varenavn	Antal	Kommentar
1	544438601	MÆRKAT	1	
2	502291401	MÆRKAT	1	
3	544438802	MÆRKAT	1	
4	544439003	MÆRKAT	1	
5	544439202	MÆRKAT	1	
6	505217701	MÆRKAT	1	
7	535434701	MÆRKAT	2	
8	544211401	MÆRKAT	1	
9	574443201	MÆRKAT	1	
10	502292111	MÆRKAT	1	
11	574210501	MÆRKAT	1	

EQUIPMENT FRAME ASSY

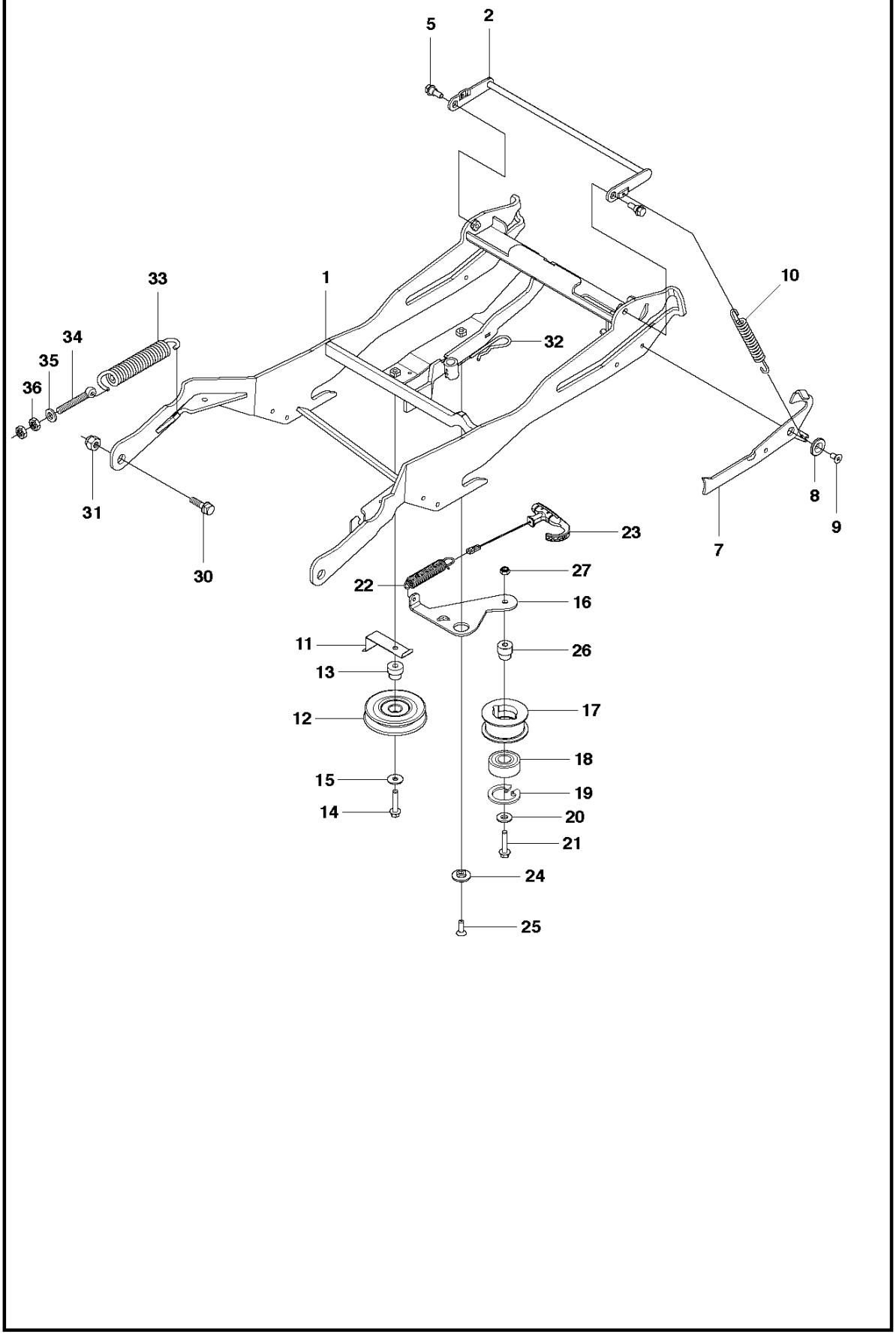

Reference	Artikelnummer	Varenavn	Antal	Kommentar
1	523064202	REDSKABSRAMME	1	
2	525475901	KROG	1	
5	506597401	SKRUE EHHFM	2	
7	523116602	HÆVEARM	1	
8	506918701	WASHER	1	
9	725644801	SKRUE IHCSFM	1	
10	506535603	TRÆKFJEDER	1	
11	525486701	REMFØRER	1	
12	506974801	REMSKIVE	1	
13	506826802	BUSHING	1	
14	725245951	SKRUE EHHM	1	
15	734116441	SKIVE	1	
16	577228701	PLADE	1	
17	506928901	REMSKIVE	1	
18	738210404	KUGLELEJE	1	
19	735313810	SPORRING	1	

20	734116441	SKIVE	1
21	725245951	SKRUE EHHM	1
22	504622401	FJEDER	1
23	504622102	HÅNDTAG KPL	1
24	505451701	SKIVE	1
25	725645301	SKRUE IHCSFM	1
26	535484801	BUSHING	1
27	732211801	LOCK NUT	1
30	506895801	COLLAR SCREW	2
31	732252201	FLANGELÅSEMØTRIK	2
32	506966601	HAIR PIN COTTER	1
33	506837601	FJEDER	2
34	506837701	RING BOLT	2
35	734117201	SKIVE	2
36	731232051	HEXAGON NUT	4

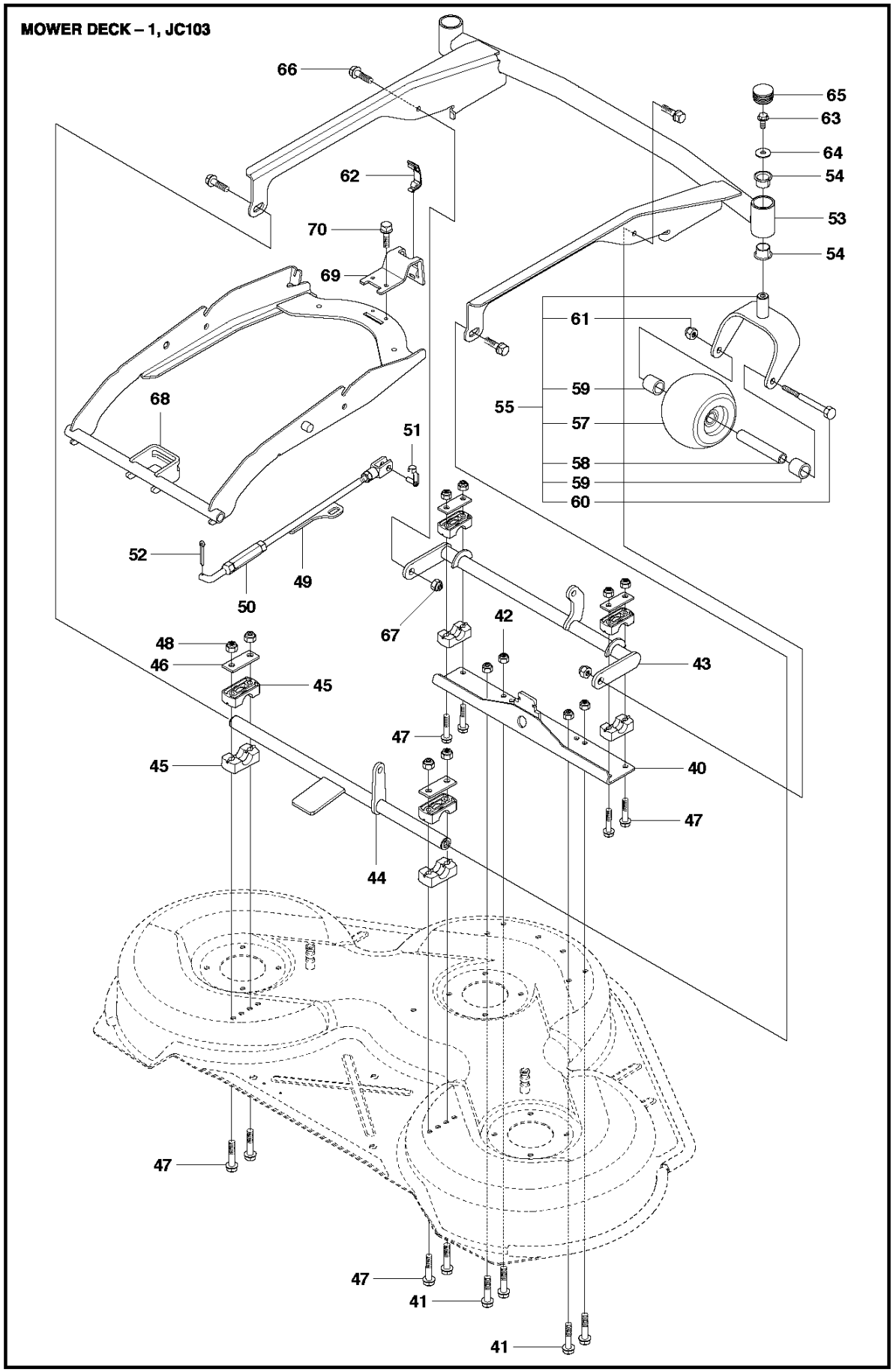
MOWER DECK – 1, JC103
66
65
63
64
54
62
53
70
54
69
61
59
55
57
68
58
59
60
51
52
49
50
67
42
48
43
46
45
47
45
40
47
44
47
47
41
41

Reference	Artikelnummer	Varenavn	Antal	Kommentar
40	523095302	FÆSTE	1	
41	725245171	SKRUE EHHM	4	
42	732211801	LOCK NUT	4	
43	502641806	CROSS BAR	1	
44	523094504	CROSS BAR	1	
45	506869601	LEJE	8	
46	506813801	REINFORCING PLATE	4	
47	725246151	SKRUE EHHM	8	
48	732211801	LOCK NUT	8	
49	523114201	PARALLELSTANG KPL.	1	
50	502642301	PARALLELSTANG	1	
51	506839801	GAFFELLÄNK	1	
52	721618301	SPLIT PIN	1	
53	523086504	AGGREGATRAMME	1	
54	574561901	LEJE	4	
55	574210102	PIVOTHJUL KPL.	2	

57	506963001	HJUL KPL	1
58	506810802	RØR	1
59	506874102	AFSTANDSSKIVE	2
60	725251951	SKRUE EHHM	1
61	732212051	MØTRIK	1
62	503894702	SNAPLÅS	1
63	506570104	SKRUE EHHFM	1
64	734116441	SKIVE	1
65	574034801	PROP	1
66	725236861	SKRUE EHHFT	1
67	732211801	LOCK NUT	1
68	523087502	AGGREGATRAMME	1
69	523114601	LÅS	1
70	725236861	SKRUE EHHFT	1

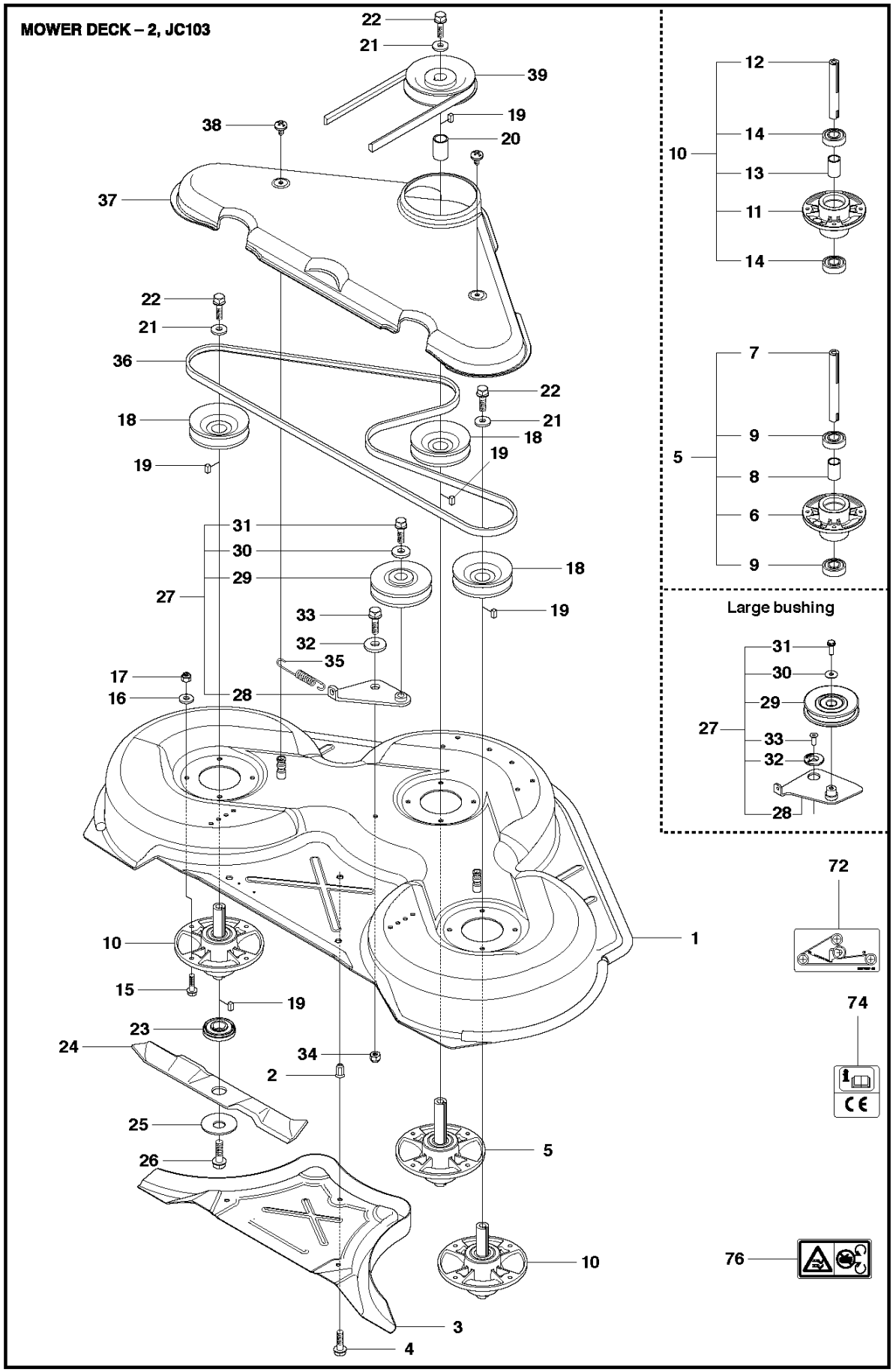
MOWER DECK – 2, JC103
22
21
39
19
38
20
37
22
21
36
18
22
21
18
19
19
31
30
29
18
27
19
33
32
35
17
16
28
10
1
15
19
23
24
34
2
25
5
26
3
4
10
12
14
10
13
11
14
7
9
5
8
6
9
Large bushing
31
30
29
27
33
32
28
72
74
76

Reference	Artikelnummer	Varenavn	Antal	Kommentar
1	574210802	KLIPPKÅPA	1	
2	506916201	MØTRIK	1	
3	544449201	PROP	1	
4	506570104	SKRUE EHHFM	1	
5	576384101	LEJEHUS KPL.	1	
6	576384201	LEJEHUS	1	
7	576384301	AKSEL	1	
8	576384401	AFSTANDSBØSNING	1	
9	738230434	KUGLELEJE	2	
10	576384102	KNIVLEJE KPL	2	
11	576384201	LEJEHUS	1	
12	576384302	AKSEL	1	
13	576384401	AFSTANDSBØSNING	1	
14	738230434	KUGLELEJE	2	
15	535423801	SKRUE RSQM	12	
16	734116401	SKIVE	12	

17	732211801	LOCK NUT	12
18	506922101	REMSKIVE	3
19	506533501	PARALLELNØGLE	7
20	544068002	AFSTANDSBØSNING	1
21	734117441	SKIVE	3
22	544114101	SKRUE EHHM	3
23	535504202	ADAPTER	3
24	504188210	KNIV	3
25	506792301	KNIFE PLATE	3
26	544114101	SKRUE EHHM	3
27	506540701	REMSPÆNDER KPL	1
28	506519501	SPÄNNARM KPL.	1
29	506532701	REMSKIVE	1
30	734116441	SKIVE	1
31	506558302	SKRUE EHHFT	1
32	506918702	SKIVE	1
33	725245171	SKRUE EHHM	1
34	732211801	LOCK NUT	1

35	506533101	FJEDER	1
36	589530601	REM	1
37	544096102	REMDÆKSEL	1
38	544400501	SCREW	2
39	506778601	REMSKIVE	1
72	506789701	MÆRKAT	1
74	506929001	MÆRKAT	1
76	574510001	MÆRKAT	2

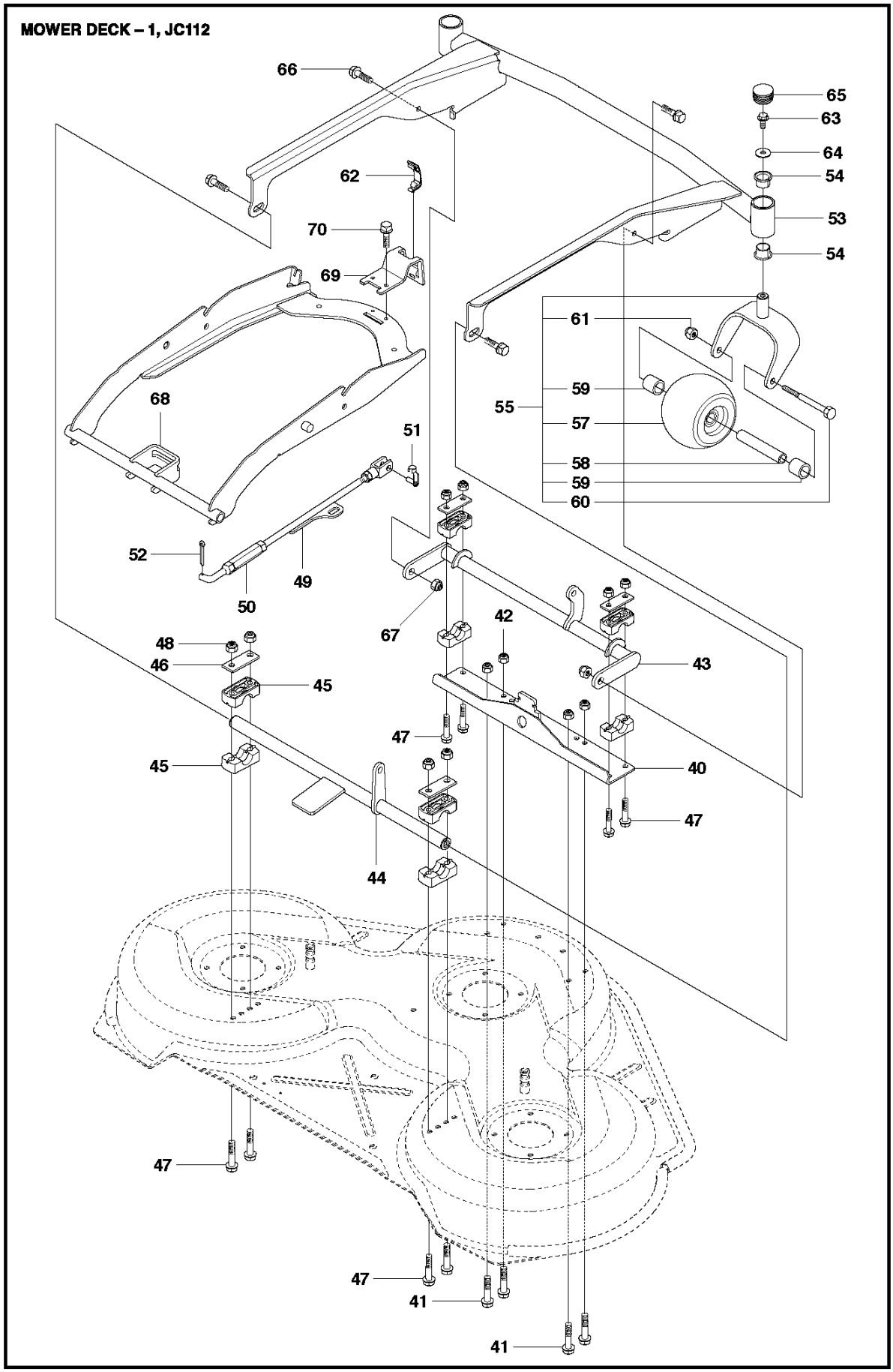
MOWER DECK – 1, JC112
66
65
63
64
54
62
53
70
54
69
61
59
55
57
68
58
59
60
51
52
49
50
67
42
48
43
46
45
47
45
40
47
44
47
47
41
41

Reference	Artikelnummer	Varenavn	Antal	Kommentar
40	523095302	FÆSTE	1	
41	725245171	SKRUE EHHM	4	
42	732211801	LOCK NUT	4	
43	502641806	CROSS BAR	1	
44	523094504	CROSS BAR	1	
45	506869601	LEJE	8	
46	506813801	REINFORCING PLATE	4	
47	725246151	SKRUE EHHM	8	
48	732211801	LOCK NUT	8	
49	523114201	PARALLELSTANG KPL.	1	
50	502642301	PARALLELSTANG	1	
51	506839801	GAFFELLÄNK	1	
52	721618301	SPLIT PIN	1	
53	523086504	AGGREGATRAMME	1	
54	574561901	LEJE	4	
55	574210102	PIVOTHJUL KPL.	2	

57	506963001	HJUL KPL	1
58	506810802	RØR	1
59	506874102	AFSTANDSSKIVE	2
60	725251951	SKRUE EHHM	1
61	732212051	MØTRIK	1
62	503894702	SNAPLÅS	1
63	506570104	SKRUE EHHFM	2
64	734116441	SKIVE	2
65	574034801	PROP	2
66	725236861	SKRUE EHHFT	4
67	732211801	LOCK NUT	2
68	523087502	AGGREGATRAMME	1
69	523114601	LÅS	1
70	725236861	SKRUE EHHFT	2

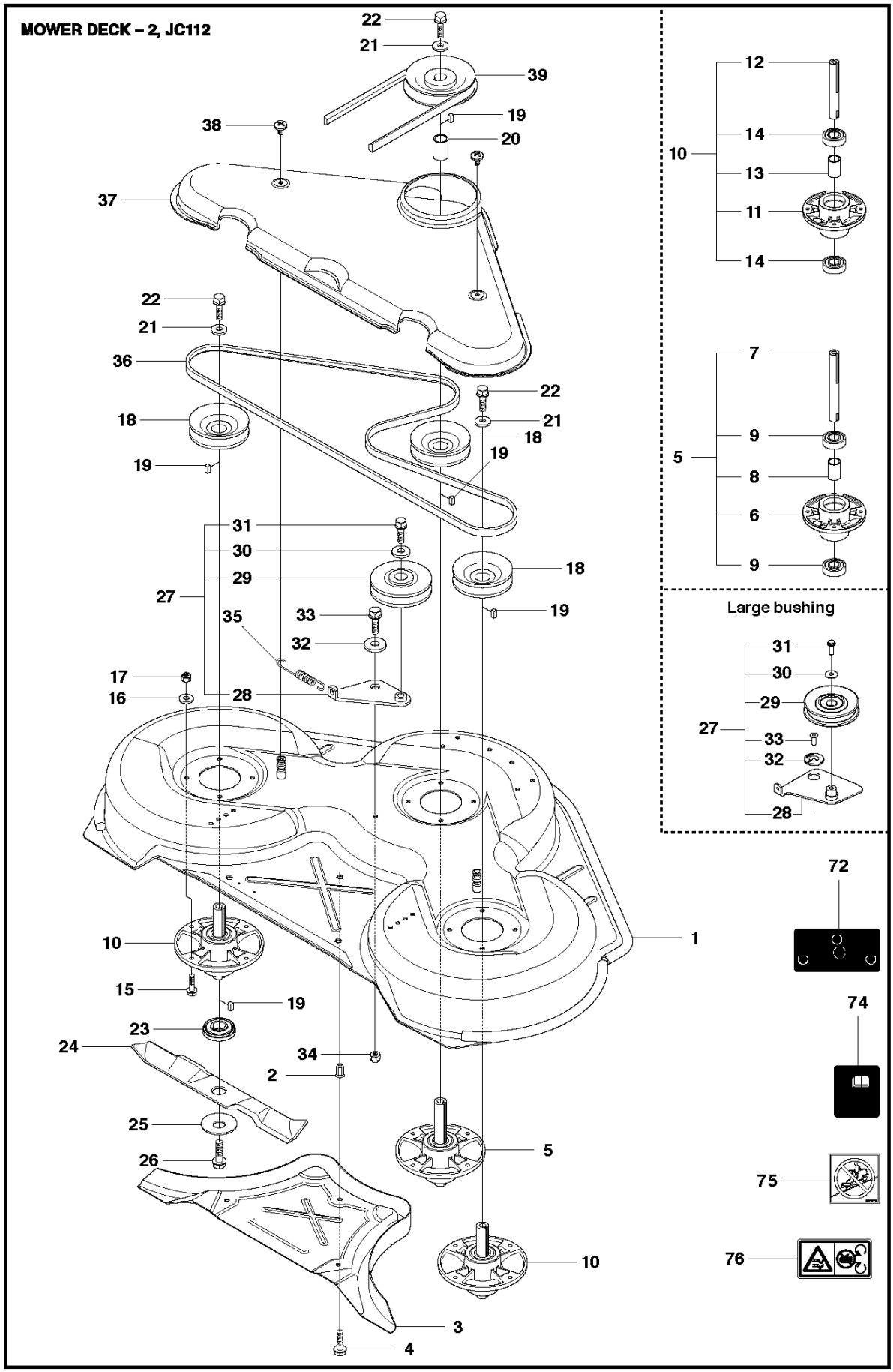
MOWER DECK – 2, JC112
22
21
39
19
20
38
37
22
21
36
18
19
22
21
18
19
31
30
29
27
18
19
35
33
32
17
16
28
10
15
19
23
24
34
2
25
26
5
10
3
4
12
14
10
13
11
14
7
9
5
8
6
9
Large bushing
31
30
29
27
33
32
28
1
72
74
75
76

Reference	Artikelnummer	Varenavn	Antal	Kommentar
1	574209502	KLIPPKÅPA	1	
2	506916201	MØTRIK	1	
3	544449301	PROP	1	
4	506570104	SKRUE EHHFM	1	
5	576384101	LEJEHUS KPL.	1	
6	576384201	LEJEHUS	1	
7	576384301	AKSEL	1	
8	576384401	AFSTANDSBØSNING	1	
9	738230434	KUGLELEJE	2	
10	576384102	KNIVLEJE KPL	2	
11	576384201	LEJEHUS	1	
12	576384302	AKSEL	1	
13	576384401	AFSTANDSBØSNING	1	
14	738230434	KUGLELEJE	2	
15	535423801	SKRUE RSQM	12	
16	734116401	SKIVE	12	

17	732211801	LOCK NUT	12
18	506922101	REMSKIVE	3
19	506533501	PARALLELNØGLE	7
20	544068002	AFSTANDSBØSNING	1
21	734117441	SKIVE	3
22	544114101	SKRUE EHHM	3
23	535504202	ADAPTER	3
24	504188110	KNIV	3
25	506792301	KNIFE PLATE	3
26	544114101	SKRUE EHHM	3
27	506540701	REMSPÆNDER KPL	1
28	506519501	SPÄNNARM KPL.	1
29	506532701	REMSKIVE	1
30	734116441	SKIVE	1
31	506558302	SKRUE EHHFT	1
32	506918702	SKIVE	1
33	725245171	SKRUE EHHM	1
34	732211801	LOCK NUT	1

35	506533101	FJEDER	1
36	535411901	REM	1
37	544096202	REMDÆKSEL	1
38	544400501	SCREW	2
39	506778601	REMSKIVE	1
72	506789701	MÆRKAT	1
74	506929001	MÆRKAT	1
75	535437401	LABEL WARNING	1
76	574510001	MÆRKAT	2