2026-11-03

Jonsered FR 2216 MA



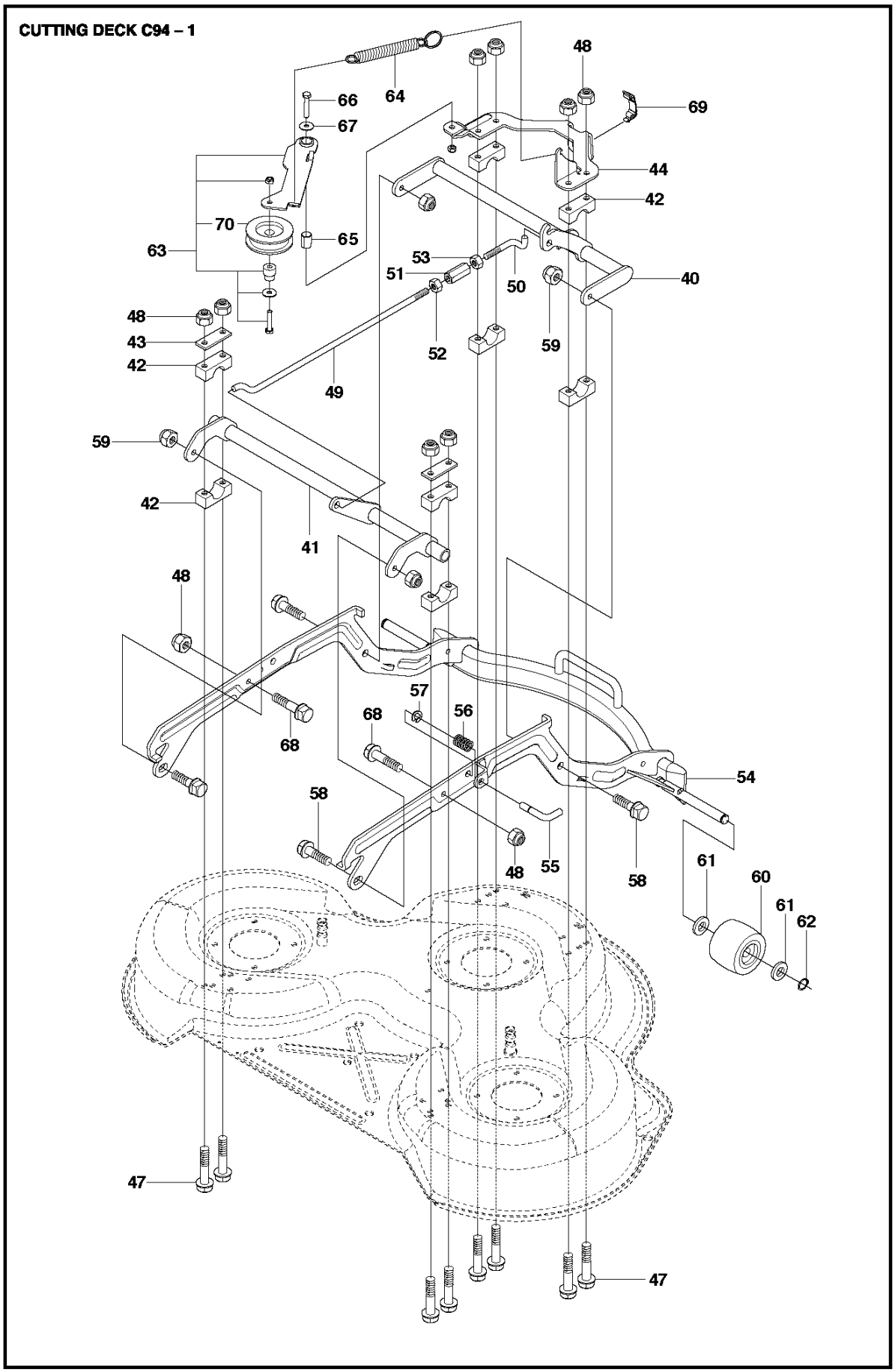
CUTTING DECK C94 – 1
48
64
66
67
69
44
42
70
65
63
53
51
50
40
48
43
42
52
59
49
59
42
41
48
57
68
56
68
54
58
48
55
58
61
60
61
62
47
47

Reference	Artikelnummer	Varenavn	Antal	Kommentar
40	544220702	CROSS BAR	1	
41	584952002	CROSSBAR	1	
42	506869601	LEJE	1	
43	506813801	REINFORCING PLATE	1	
44	578856101	FÆSTE	1	
47	725246151	SKRUE EHHM	3	
48	732211801	LOCK NUT	1	
49	544226901	PARALLELSTANG	1	
50	544451401	PARALLELSTANG	1	
51	544451501	JUSTERSTANG	1	
52	506897601	MØTRIK	1	
53	731232001	HEXAGON NUT	1	
54	578177802	AGGREGATRAMME	2	
55	544213901	LÅSESTIFT	1	
56	544214101	FJEDER	1	
57	735311320	LÅSRING	1	

58	506597401	SKRUE EHHFM	4
59	732211801	LOCK NUT	12
60	506963001	HJUL KPL	2
61	535464101	SKIVE	4
62	735311700	SPORRING	2
63	587415201	REMSPÆNDER KPL	1
64	506976801	FJEDER	1
65	506992001	RØR	1
66	725246051	SKRUE EHHM	1
67	734116441	SKIVE	1
68	544362401	SCREW	2
69	503894702	SNAPLÅS	1
70	588234701	REMSKIVE	1

COVER – 4

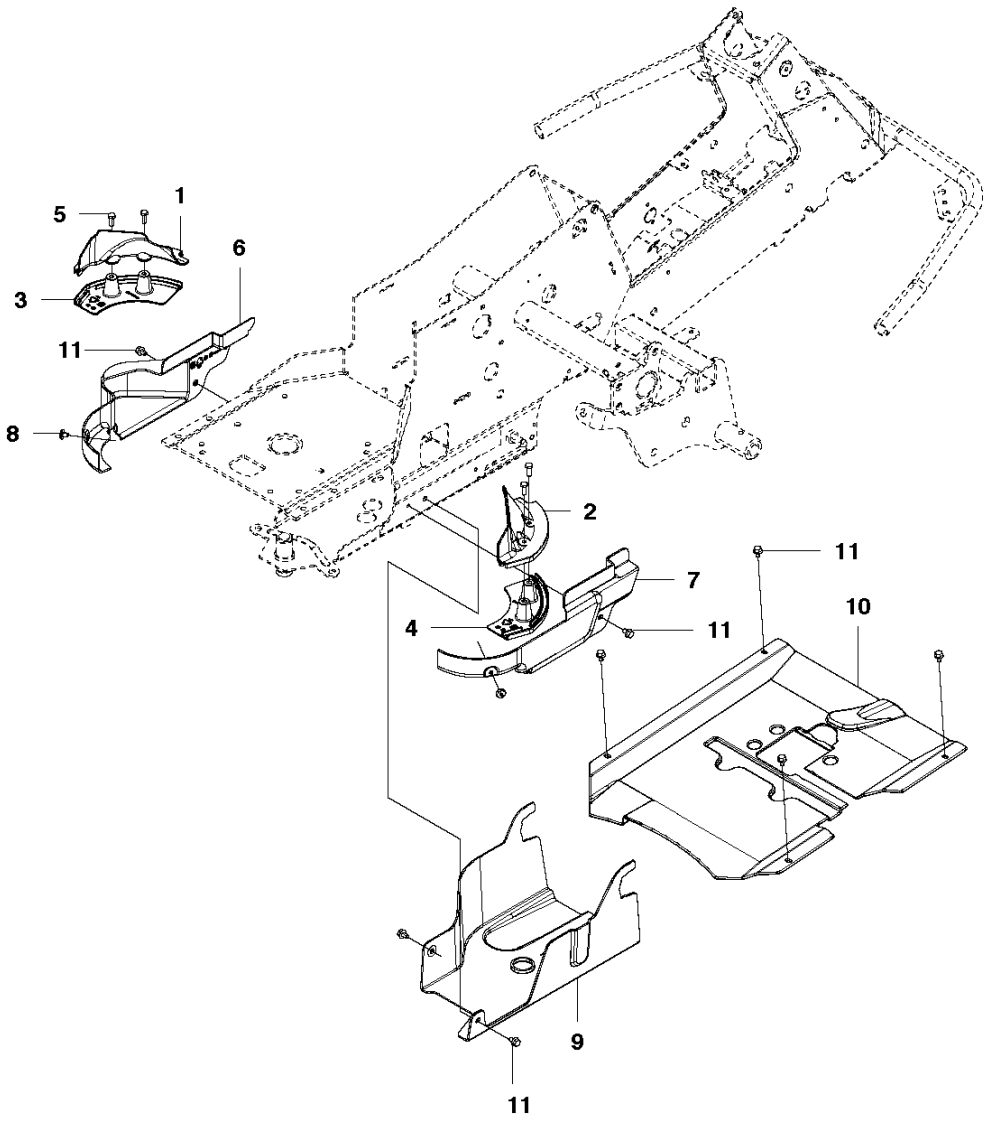

Reference	Artikelnummer	Varenavn	Antal	Kommentar
1	510222503	REMDÆKSEL	1	
2	510222504	REMDÆKSEL	1	
3	510222703	REMDÆKSEL	1	
4	510222704	REMDÆKSEL	1	
5	725236861	SKRUE EHHFT	4	
6	510222304	REMDÆKSEL	1	
7	510222402	REMDÆKSEL	1	
8	522557301	SCREW	2	
9	510442002	REMDÆKSEL	1	
10	510436204	REMDÆKSEL	1	
11	725236461	SKRUE EHHFT	8	

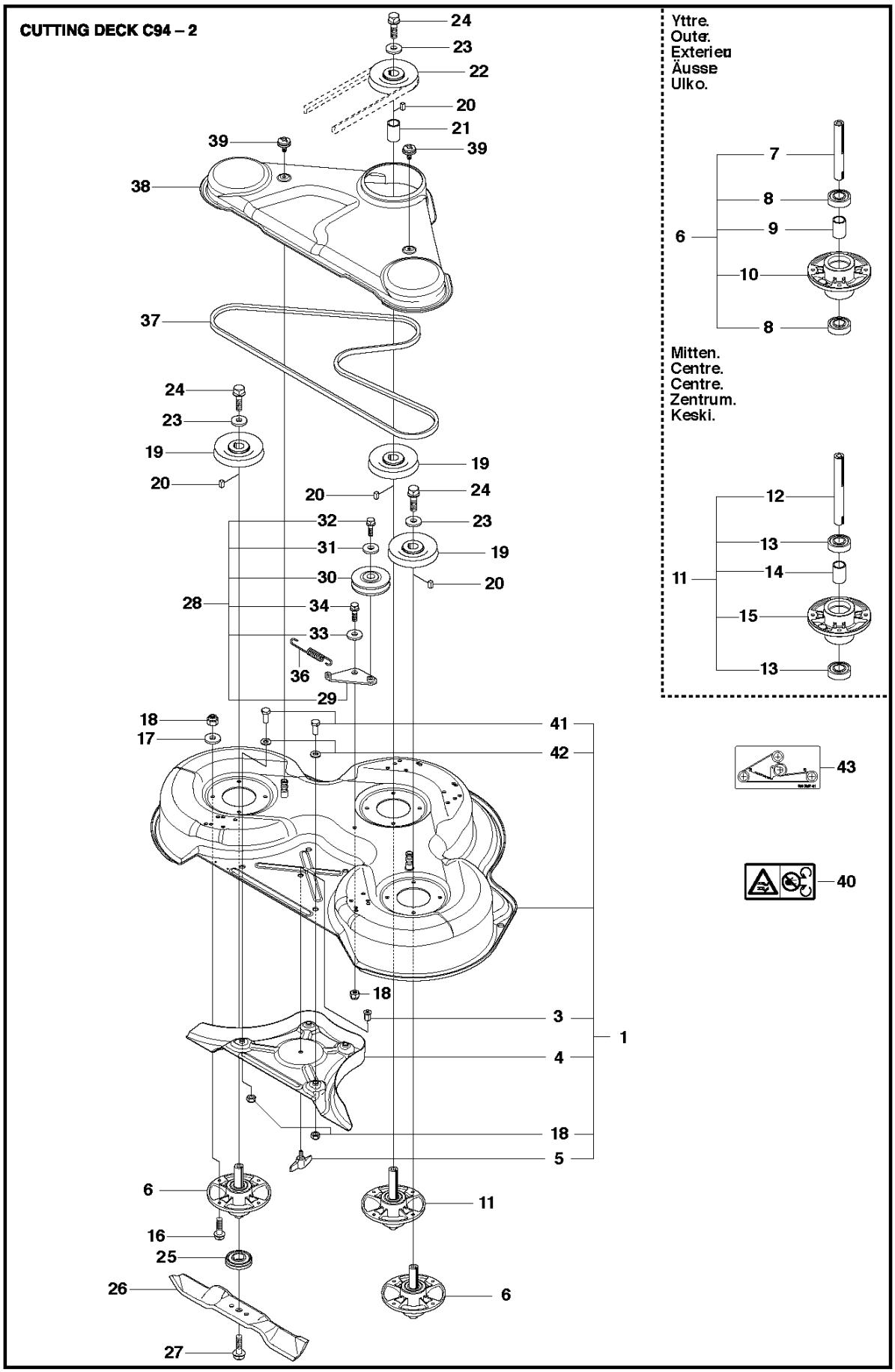
CUTTING DECK C94 – 2
Yttre.
Outer.
Exterieu
Äusse
Ulko.
Mitten.
Centre.
Centre.
Zentrum.
Keski.
24
23
22
20
21
39
39
38
37
24
23
19
20
19
20
24
32
23
31
19
30
20
28
34
33
36
29
18
17
41
42
43
40
18
3
1
4
18
5
6
11
16
25
26
6
27
7
8
9
6
10
8
12
13
14
11
15
13

Reference	Artikelnummer	Varenavn	Antal	Kommentar
1	581237408	KLIPPESKJOLD	1	
3	506916201	MØTRIK	1	
4	544065801	PROP	1	
5	544066101	KNOP	1	
6	576384102	KNIVLEJE KPL	2	
7	576384302	AKSEL	1	
8	738230434	KUGLELEJE	2	
9	576384401	AFSTANDSBØSNING	1	
10	576384201	LEJEHUS	1	
11	576384103	KNIVLEJE KPL	1	
12	576384303	AKSEL	1	
13	738230434	KUGLELEJE	2	
14	576384401	AFSTANDSBØSNING	1	
15	576384201	LEJEHUS	1	
16	535423801	SKRUE RSQM	12	
17	734116401	SKIVE	12	

18	732211801	LOCK NUT	12
19	506922101	REMSKIVE	3
20	506533501	PARALLELNØGLE	4
21	544068003	AFSTANDSBØSNING	1
22	506778601	REMSKIVE	1
23	734117441	SKIVE	3
24	506675402	SKRUE EHHFM	3
25	544064901	KLINGEHOLDER	3
26	579652510	KNIV	3
27	506675402	SKRUE EHHFM	3
28	586964001	REMSPÆNDER KPL	1
29	580794201	ARM	1
30	581864601	REMSPÆNDERHJUL	1
31	734116441	SKIVE	1
32	506558302	SKRUE EHHFT	1
33	586496701	SKIVE	1
34	725645301	SKRUE IHCSFM	1
36	506533101	FJEDER	1

37	589530701	REM	1
38	522821904	REMDÆKSEL	1
39	544400501	SCREW	2
40	574510001	MÆRKAT	2
41	725245171	SKRUE EHHM	3
42	734116401	SKIVE	3
43	506789701	MÆRKAT	1

FUEL SYSTEM

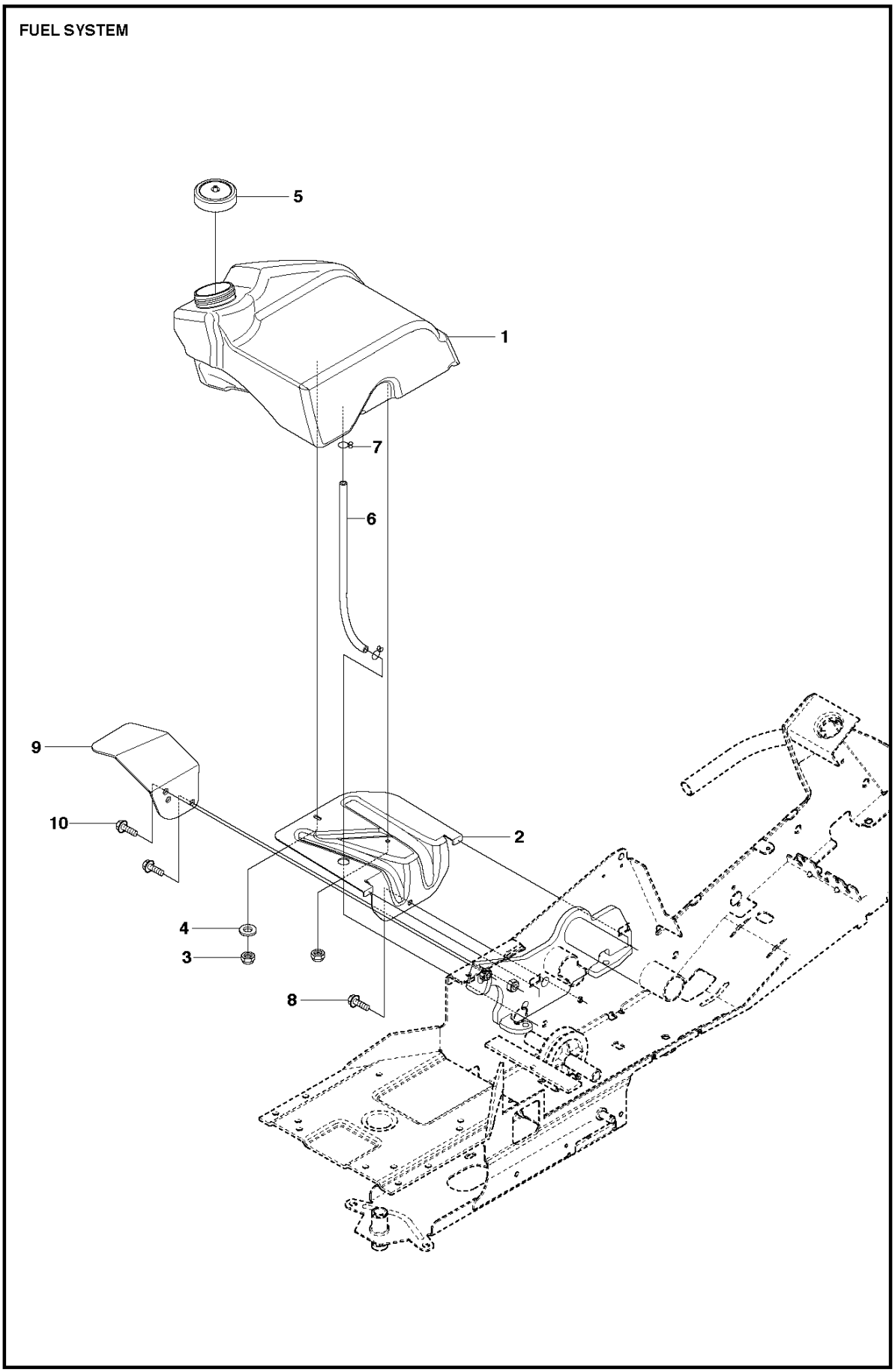

Reference	Artikelnummer	Varenavn	Antal	Kommentar
1	504059901	BENZINTANK	1	
2	544329301	FÆSTE	1	
3	732211601	LOCK NUT	2	
4	734115601	SKIVE	1	
5	506673301	TANKDÆKSEL KPL	1	
6	504800007	BENZINSLANGE	1	
7	535469701	HOSE BRACE	2	
8	725236461	SKRUE EHHFT	1	
9	504556601	STØTTE	1	
10	725249371	SKRUE EHHM	2	

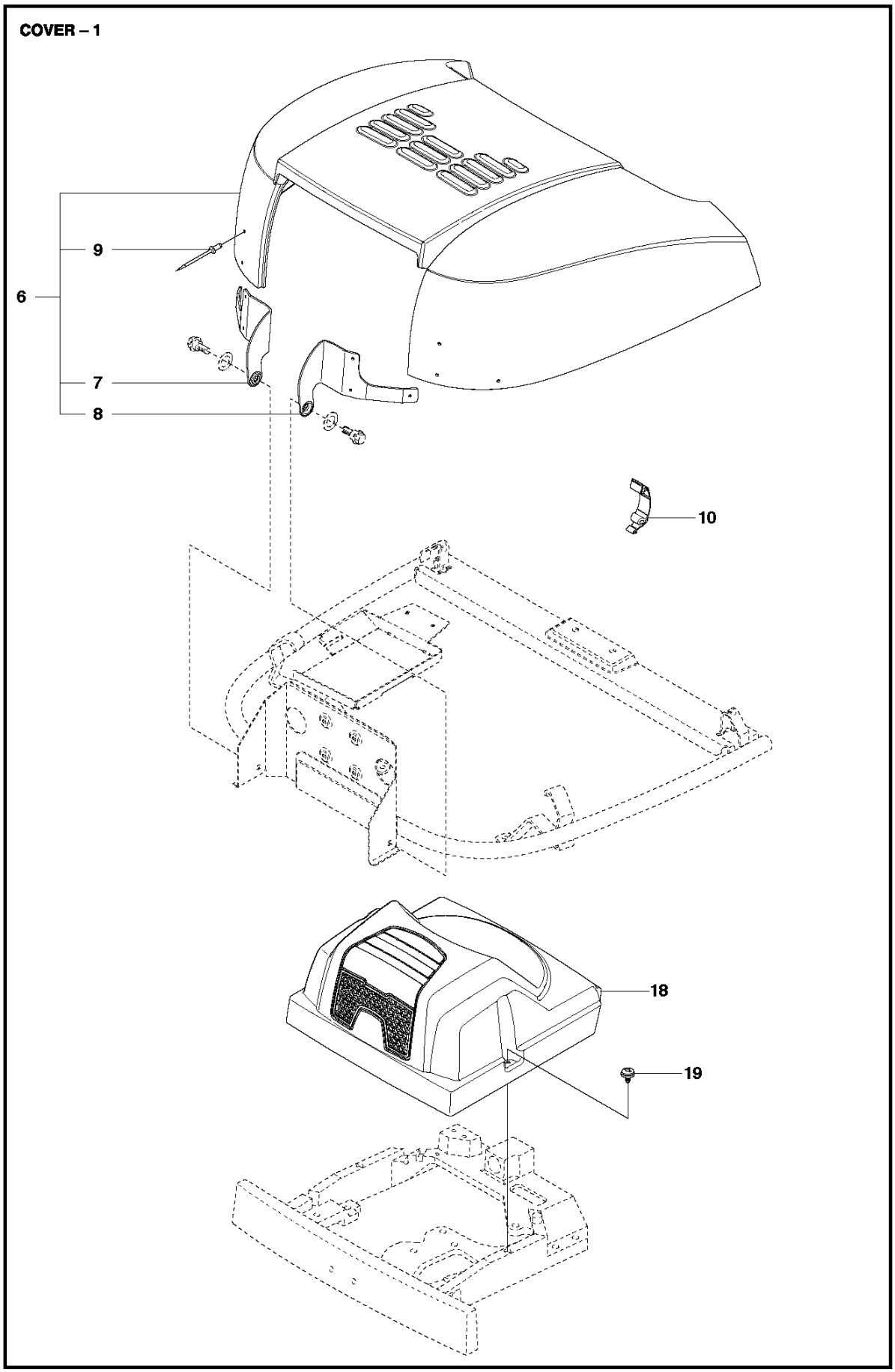
COVER – 1
6
9
7
8
10
18
19

Reference	Artikelnummer	Varenavn	Antal	Kommentar
6	535419004	MOTORKAPPE KPL	1	
7	535419901	HÆNGSEL	1	
8	535419902	HÆNGSEL	1	
9	722795402	RIVET	6	
10	503894702	SNAPLÅS	1	
18	574856102	DÆKSEL	1	
19	544400501	SCREW	2	

SEAT

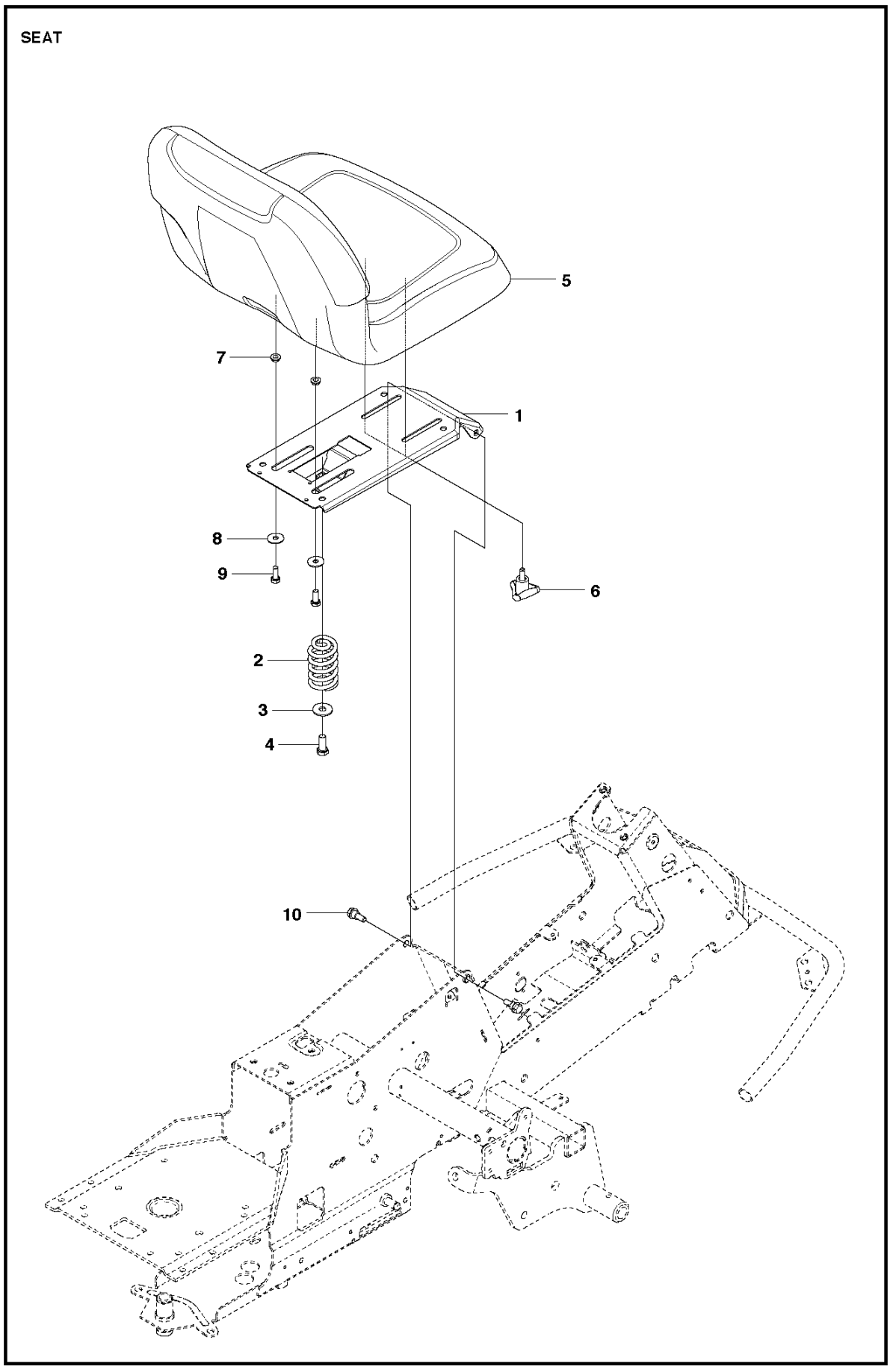

Reference	Artikelnummer	Varenavn	Antal	Kommentar
1	587152702	SÆDEFÆSTE	1	
2	506915301	TRYKFJEDER	1	
3	734117441	SKIVE	1	
4	725249371	SKRUE EHHM	1	
5	587393101	SÆDE	1	
6	585065202	KNOP	2	
7	506565301	BUSHING	2	
8	734116441	SKIVE	2	
9	725245171	SKRUE EHHM	2	
10	506597401	SKRUE EHHFM	2	

COVER – 2

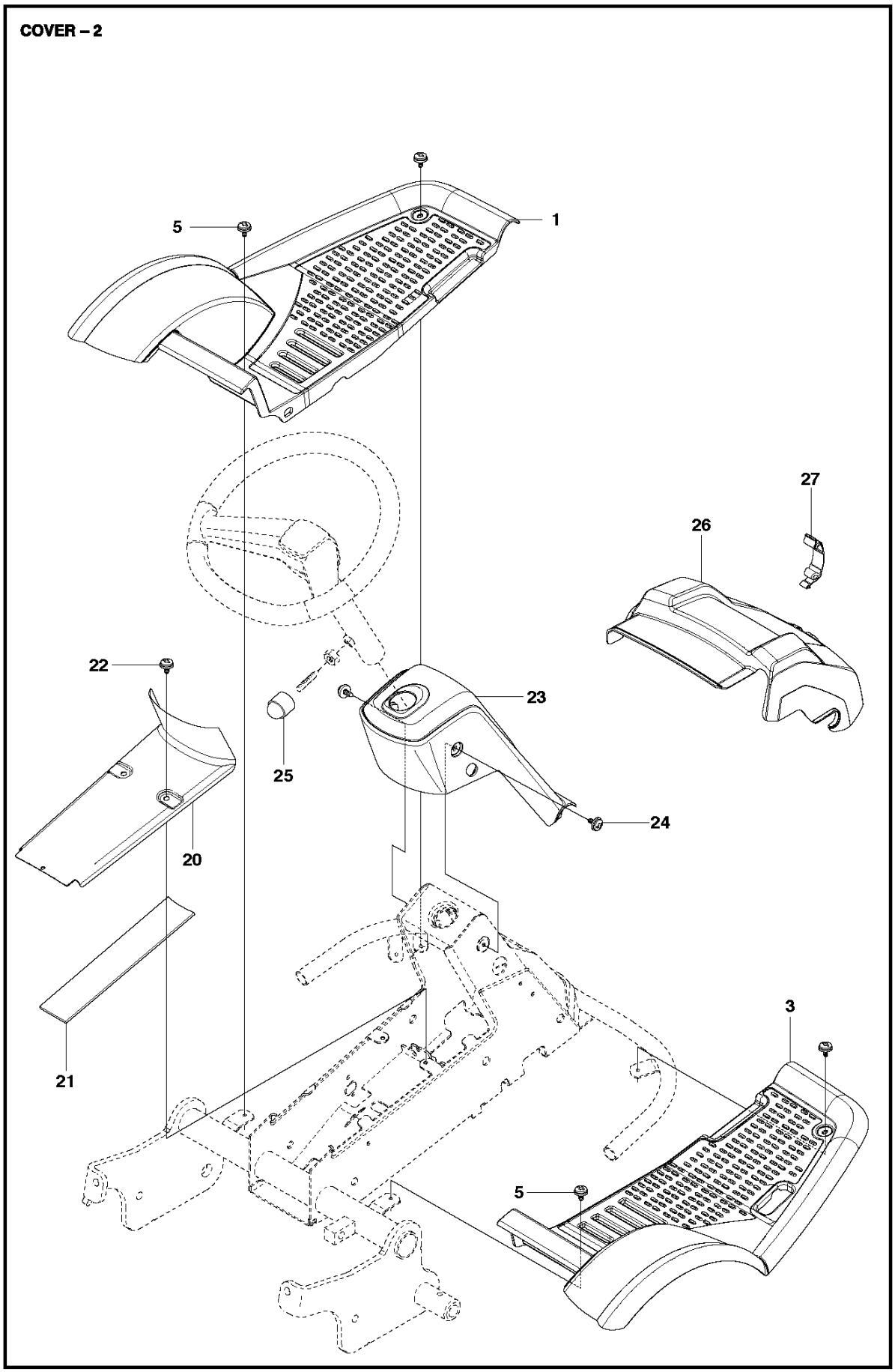

Reference	Artikelnummer	Varenavn	Antal	Kommentar
1	578233101	PLADE	1	
3	578233201	FOOT PLATE	1	
5	544400501	SCREW	4	
20	544239202	DÆKSEL	1	
21	544427501	MÅTTE	1	
22	544400501	SCREW	2	
23	504060101	DÆKSEL	1	
24	544400501	SCREW	2	
25	544433202	BESKYTTELSESKAPPE	1	
26	578776302	AGGREGATKAPPE	1	
27	503894702	SNAPLÅS	1	

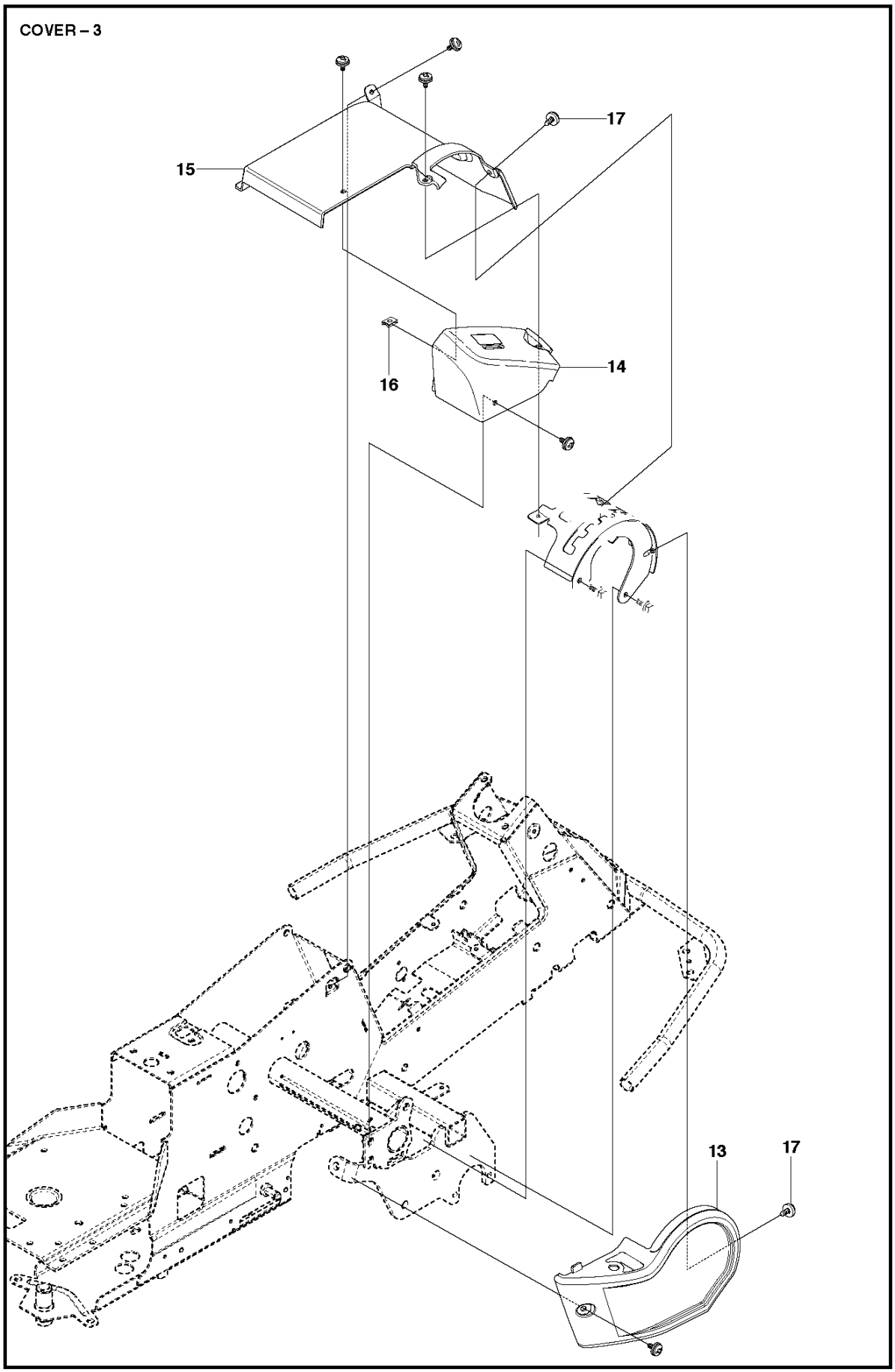
COVER – 3
17
15
16
14
13
17

Reference	Artikelnummer	Varenavn	Antal	Kommentar
13	504059501	RELÆDÆKSEL	1	
14	504059702	RELÆDÆKSEL	1	
15	504059802	DÆKSEL	1	
16	535429101	FJEDERMØTRIK	1	
17	544400501	SCREW	7	

HEIGHT ADJUSTMENT

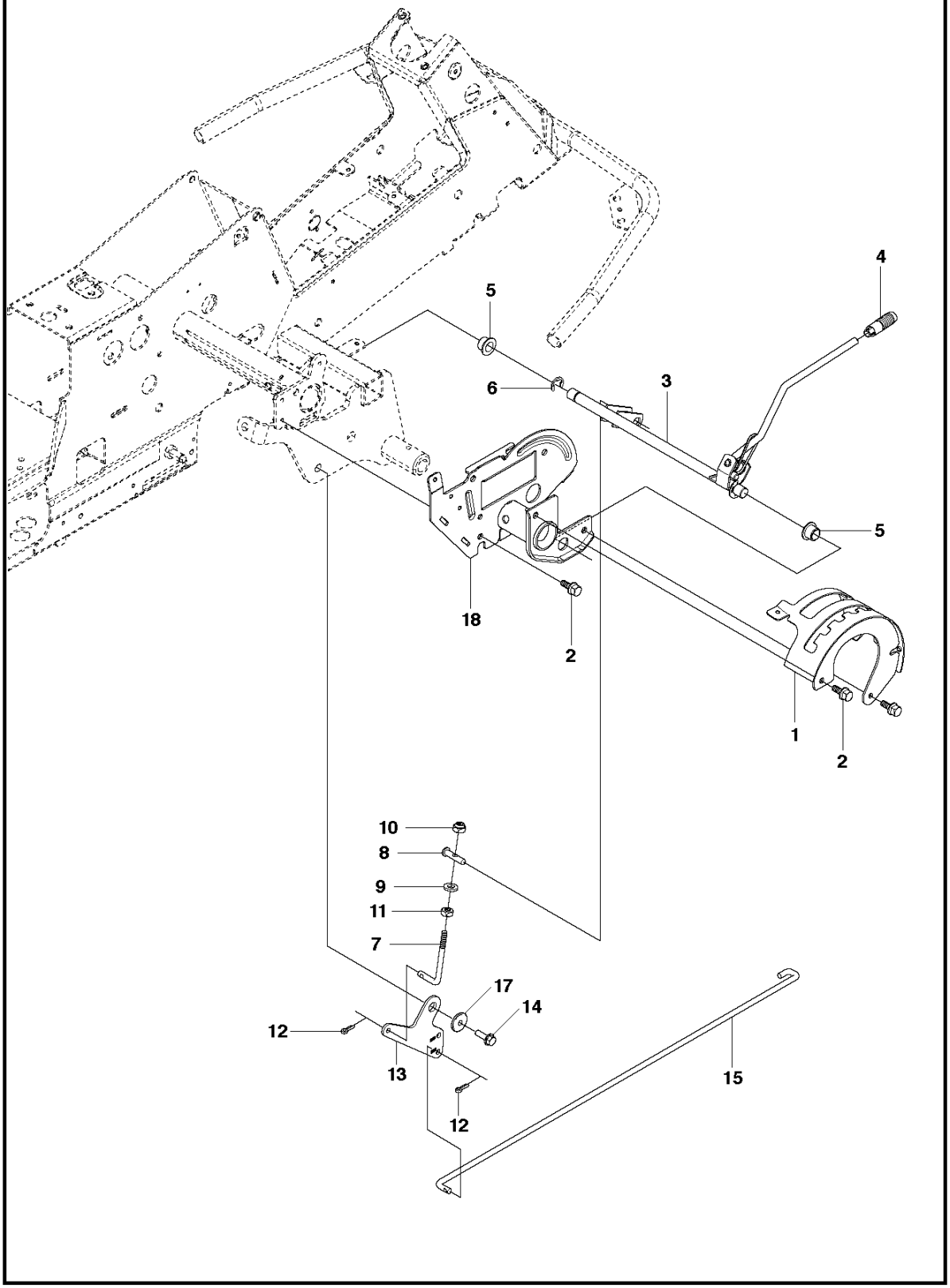

Reference	Artikelnummer	Varenavn	Antal	Kommentar
1	535501402	KONSOL	1	
2	506570103	SKRUE EHHFM	4	
3	504734501	JUSTERING	1	
4	506542002	HÅNDTAG	1	
5	584871302	LEJE	2	
6	735312220	LÅSRING	1	
7	506908201	HEIGHT ROD	1	
8	506784601	PENNE	1	
9	734117201	SKIVE	1	
10	732211801	LOCK NUT	1	
11	731231801	HEXAGON NUT	1	
12	721618301	SPLIT PIN	2	
13	578040701	LED	1	
14	506570105	SKRUE EHHFM	1	
15	544227001	KOBLINGSSTANG	1	
17	584288601	SKIVE	1	

18	578155602	KONTROLPANEL	1

TRANSMISSION

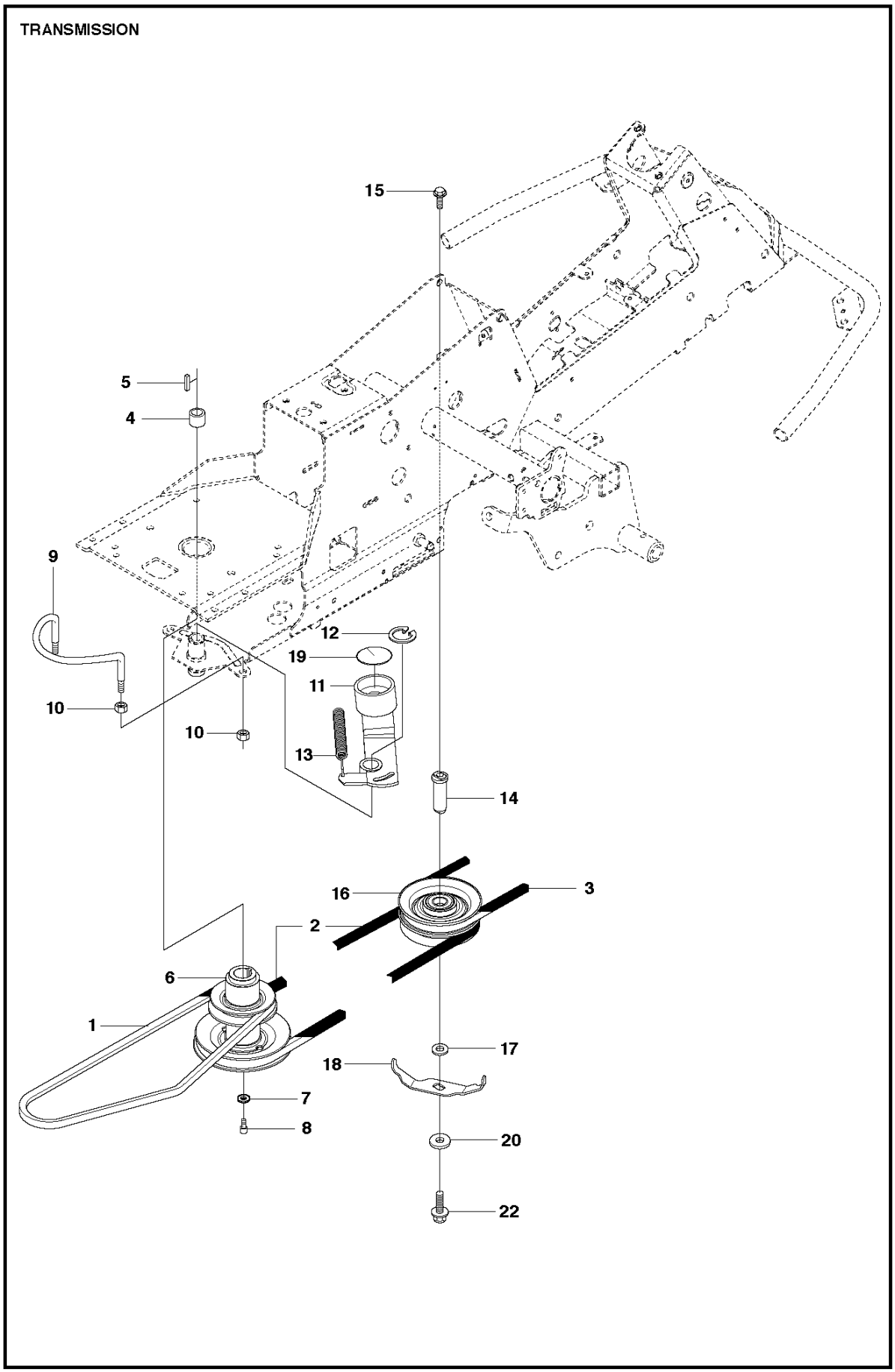

Reference	Artikelnummer	Varenavn	Antal	Kommentar
1	589531201	REM	1	
2	589530401	REM	1	
3	589530001	REM	1	
4	506509201	AFSTANDSBØSNING	1	
5	506555901	KILE	1	
6	535482401	REMSKIVE	1	
7	506597501	SKIVE	1	
8	506556002	SCREW UNC	1	
9	587425201	REMFØRER	1	
10	732212051	MØTRIK	2	
11	535484401	REMSPÆNDER KPL	1	
12	735312600	SPORRING	1	
13	506665601	FJEDER	1	
14	581916401	AKSEL	1	
15	506675402	SKRUE EHHFM	1	
16	535482201	REMSKIVE	1	

17	725249371	SKRUE EHHM	2
18	544405301	REMFØRER	1
19	535485001	TÆTNING	1
20	586320201	LGR.DIST	1
22	586320401	SCREW	1

CHASSIS

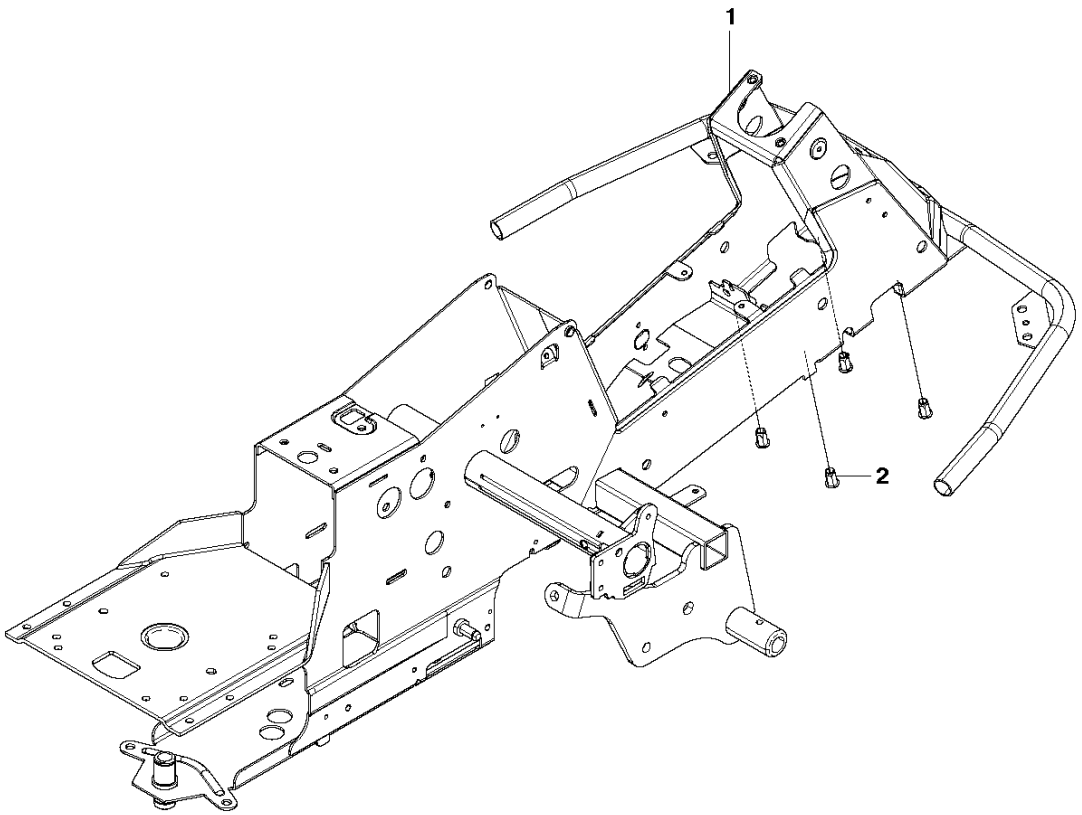

Reference	Artikelnummer	Varenavn	Antal	Kommentar
1	577939002	CHASSIS	1	

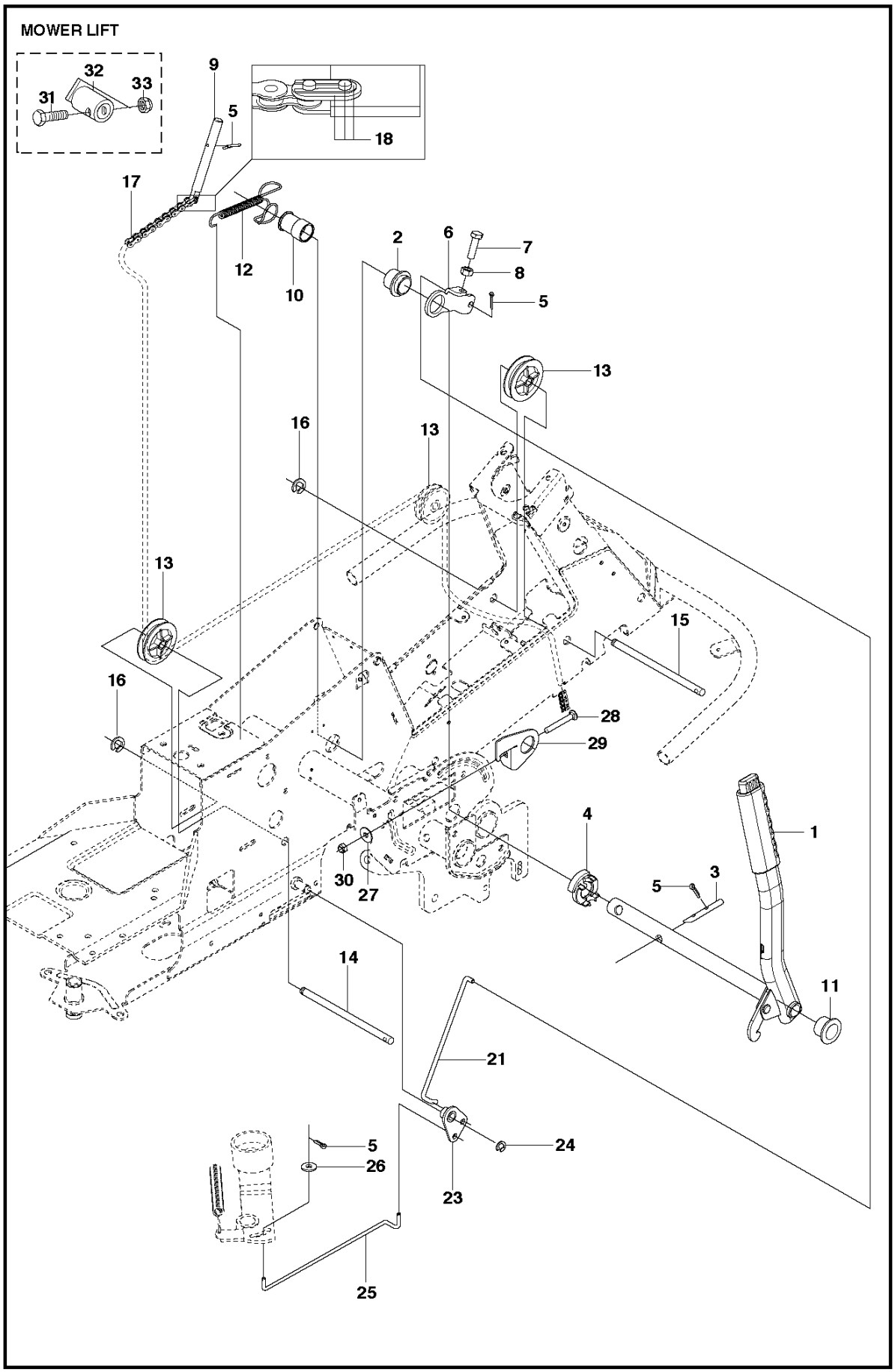
MOWER LIFT
32
33
31
9
5
18
17
12
10
2
6
7
8
5
13
16
13
13
15
16
28
29
4
1
30
27
5
3
14
11
21
5
26
24
23
25

Reference	Artikelnummer	Varenavn	Antal	Kommentar
1	501065301	LØFTEHÅNDTAG KPL	1	
2	588926901	LEJE	1	
3	525406601	PENNE	1	
4	588927101	MODHOLD	1	
5	721618301	SPLIT PIN	4	
6	588927001	LØFTEARM	1	
7	725249751	SCREW	1	
8	731232001	HEXAGON NUT	1	
9	588927401	LED	1	
10	588927301	MODHOLD	1	
11	584871301	LEJE	1	
12	588927501	FJEDER	1	
13	506905601	OFFSET PULLEY	2	
14	582871901	AKSEL	1	
15	582871902	AKSEL	1	
16	735311820	LÅSRING	2	

17	506554609	KÆDE	1
18	506554701	SAMMENKOPLING	1
21	544456901	KOBLINGSSTANG	1
23	544378601	LED	1
24	735311420	LÅSRING	1
25	544448801	KOBLINGSSTANG	1
26	734116441	SKIVE	1

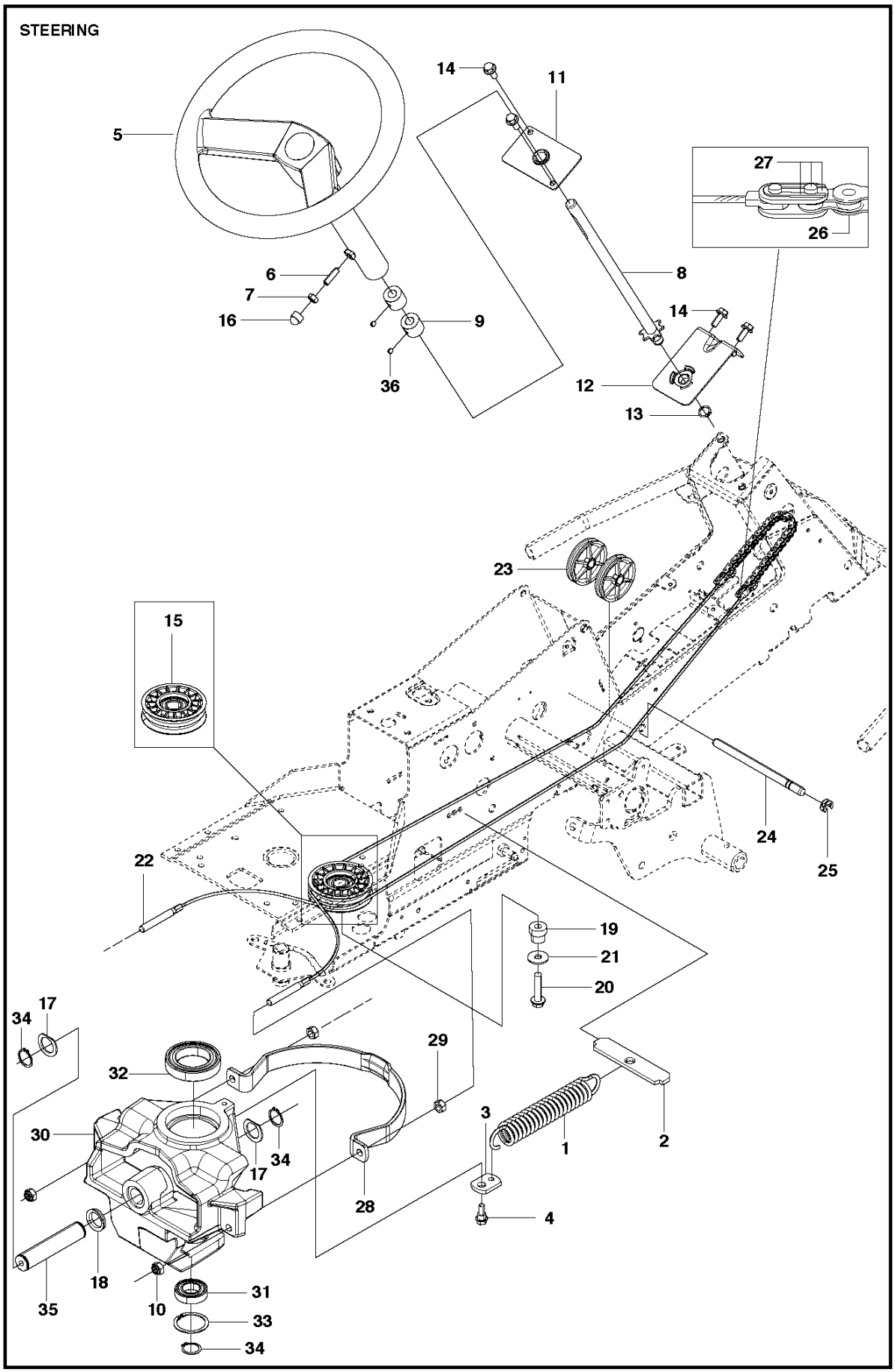
STEERING
5
14
11
27
26
6
7
16
9
8
14
36
12
13
23
15
24
25
22
19
21
20
17
34
29
32
30
34
17
28
3
1
2
4
18
35
10
31
33
34

Reference	Artikelnummer	Varenavn	Antal	Kommentar
1	506671901	FJEDER	1	
2	506576301	FJEDERHOLDER	1	
3	506670801	LED	1	
4	506597401	SKRUE EHHFM	1	
5	544375203	RAT	1	
6	728745505	SKRUE IHSETM	1	
7	731231801	HEXAGON NUT	1	
8	583899901	RATAKSEL	1	
9	506863401	MEDBRINGER	2	
10	732212051	MØTRIK	2	
11	584155601	FÆSTE	1	
12	583899701	FÆSTE	1	
13	735311700	SPORRING	1	
14	506570104	SKRUE EHHFM	4	
15	576492501	REMSKIVE	1	
16	544433202	BESKYTTELSESKAPPE	1	

17	506773401	SKIVE	2
18	740681421	V-RING	1
19	576487301	BUSHING	1
20	506675403	SKRUE EHHFM	1
21	734117441	SKIVE	1
22	577199904	KABEL KPL.	2
23	506522401	SNORHJUL	2
24	506539404	AKSEL	1
25	735311420	LÅSRING	2
26	506554601	KÆDE	1
27	506554701	SAMMENKOPLING	2
28	544427301	WIRESTYRARE	1
29	731232001	HEXAGON NUT	2
30	577659302	SPINDEL	1
31	738210504	KUGLELEJE	1
32	738211004	KUGLELEJE	1
33	735314010	SPORRING	1
34	735312600	SPORRING	3

35	506985901	SVINGAKSEL	1
36	728844305	SKRUE IHSETM	2

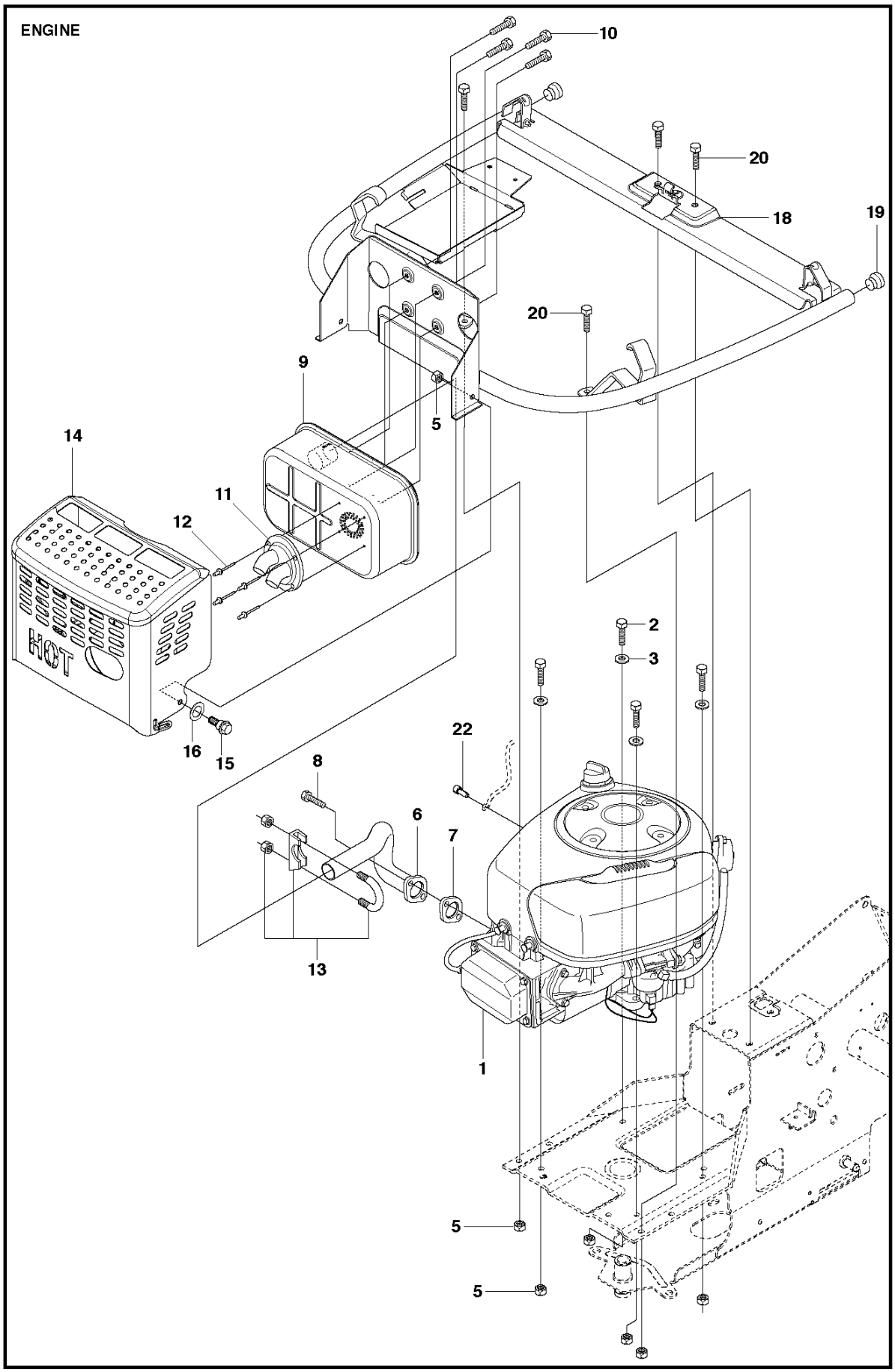
ENGINE
10
20
18
19
20
9
5
14
11
12
HOT
2
3
22
16
15
8
6
7
13
1
5
5

Reference	Artikelnummer	Varenavn	Antal	Kommentar
1	580919301	MOTOR	1	
2	725245751	SCREW	4	
3	734116401	SKIVE	4	
5	732211801	LOCK NUT	8	
6	580661302	UDSTØDNINGSRØR	1	
7	506914501	PAKNING	1	
8	506556301	SCREW UNC	2	
9	535400801	LYDDÆMPER KPL	1	
10	725236861	SKRUE EHHFT	4	
11	506827901	DEFLEKTOR	1	
12	722792309	RIVET	4	
13	506668401	CLAMP ASSY	1	
14	581627701	VARMESKJOLD	1	
15	506597401	SKRUE EHHFM	2	
16	506839401	FJEDERSKIVE	2	
18	578784701	MOTORRAMMA	1	

19	506810101	PROP	2
20	506570104	SKRUE EHHFM	4
22	506556302	SCREW UNC	1

HYDROSTAT K46 EU

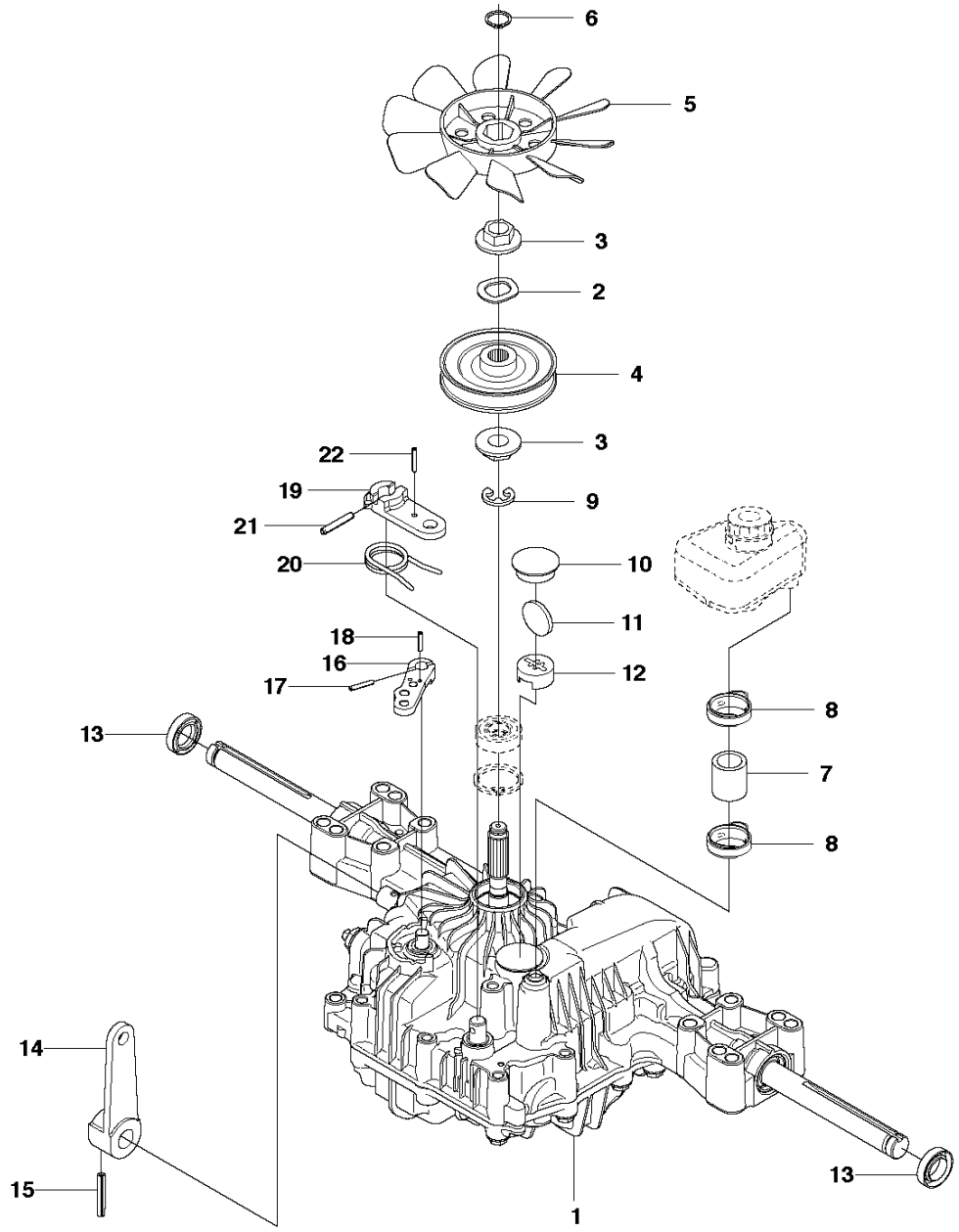

Reference	Artikelnummer	Varenavn	Antal	Kommentar
1	506986301	HYDROSTAT	1	
2	506986501	FJEDERSKIVE	1	
3	506986601	LGR.DIST	2	
4	502451901	REMSKIVE	1	
5	506986801	FAN	1	
6	735311500	SPORRING	1	
7	502451601	RØR	1	
8	506987001	SLANGEKLEMME	2	
9	535402807	KLEMME	1	
10	535402832	PROP	1	
11	535402829	MAGNET	1	
12	535402830	TOOL HOLDER	1	
13	535402837	TÆTNING	2	
14	502453201	BETJENINGSARM	1	
15	535402809	PIN RETAINING SCREW	1	
16	535402817	HÆVEARM	1	

17	535402816	STIFT	1
18	535402833	STIFT	1
19	535402838	HÆVEARM	1
20	535402839	FJEDER	1
21	535402840	PIN RETAINING SCREW	1
22	535402841	STIFT	1

CONTROLS

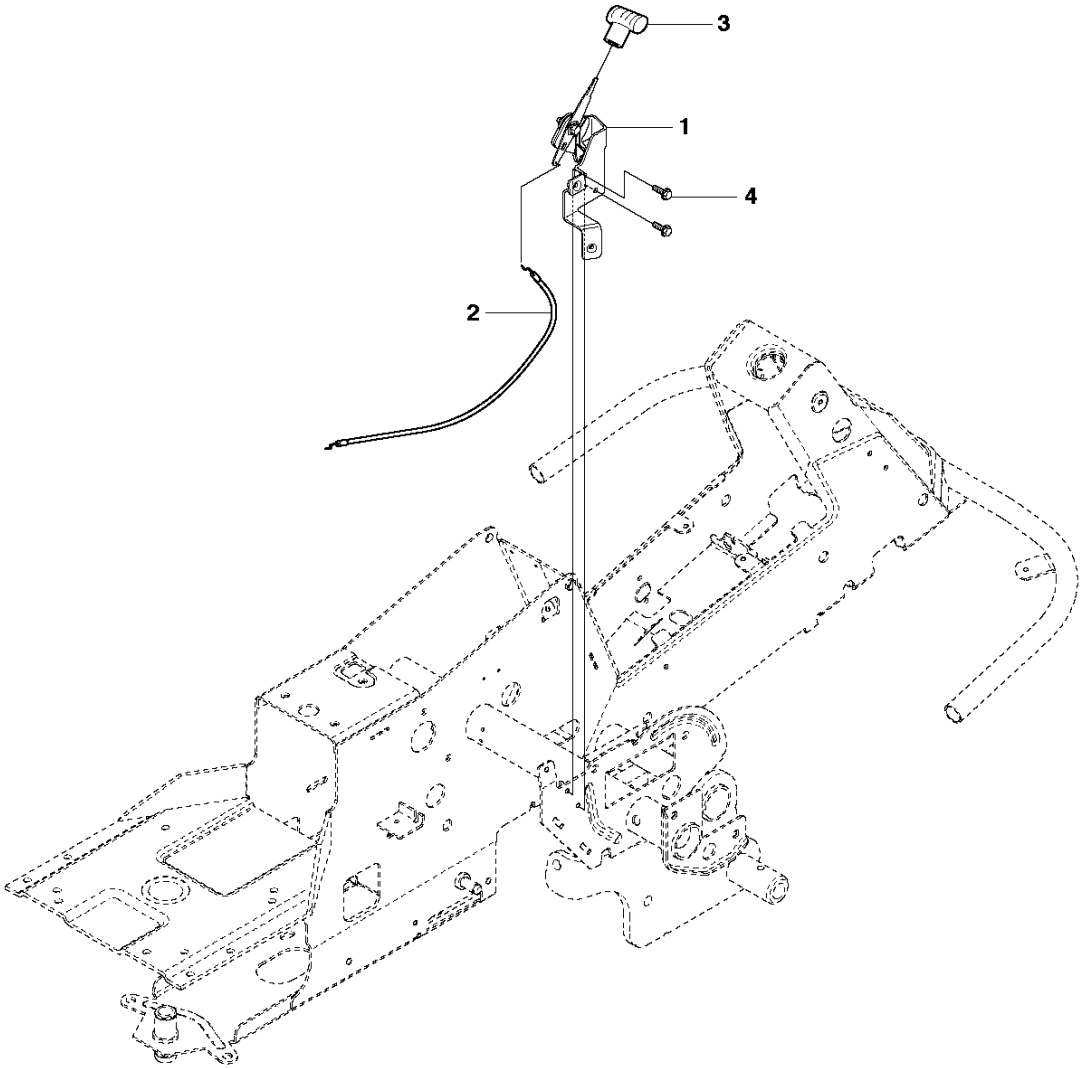

Reference	Artikelnummer	Varenavn	Antal	Kommentar
1	502295601	GASREGULATOR	1	
2	544301701	KABEL	1	
3	506889101	KNOP	1	
4	725236461	SKRUE EHHFT	2	

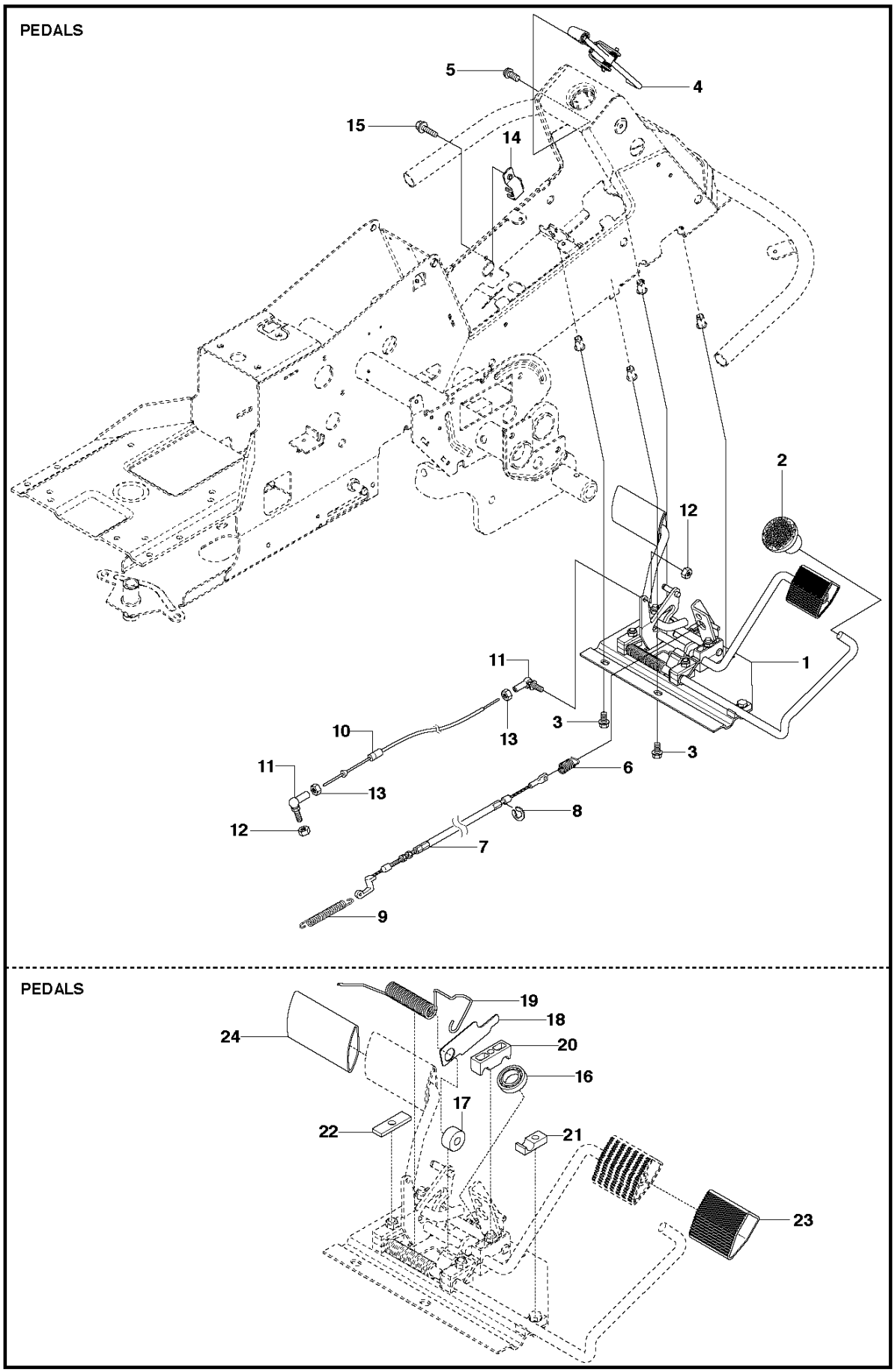
PEDALS
5
4
15
14
2
12
11
1
10
13
3
3
11
6
13
8
12
7
9
PEDALS
19
18
24
20
16
17
22
21
23

Reference	Artikelnummer	Varenavn	Antal	Kommentar
1	544126001	PEDALPLAD KPL	1	
2	535473701	KNOP	1	
3	506570104	SKRUE EHHFM	4	
4	544403101	BREMSEARM KPL	1	
5	725236461	SKRUE EHHFT	2	
6	506946301	BREMSEFJEDER	1	
7	506992701	BREMSE WIRE	1	
8	735310920	LÅSRING	1	
9	506535603	TRÆKFJEDER	1	
10	574411101	RELÆ	1	
11	506557301	KUGLELED	2	
12	732211401	LOCK NUT	2	
13	731231401	HEXAGON NUT	2	
14	522430801	FÆSTE	1	
15	725236461	SKRUE EHHFT	1	
16	738210204	KUGLELEJE	1	

17	535480201	RULLE	1
18	535480601	BESKYTTELSESPLADE	1
19	535480701	FJEDER	1
20	535480801	LEJEBLOK	4
21	535480901	LEJEBLOK	1
22	535481001	FORSTÆRKNINGSPLADE	1
23	535478801	PEDALGUMMI	1
24	535478802	PEDALGUMMI	1
25	506566501	KLEMME	1
26	725236461	SKRUE EHHFT	1

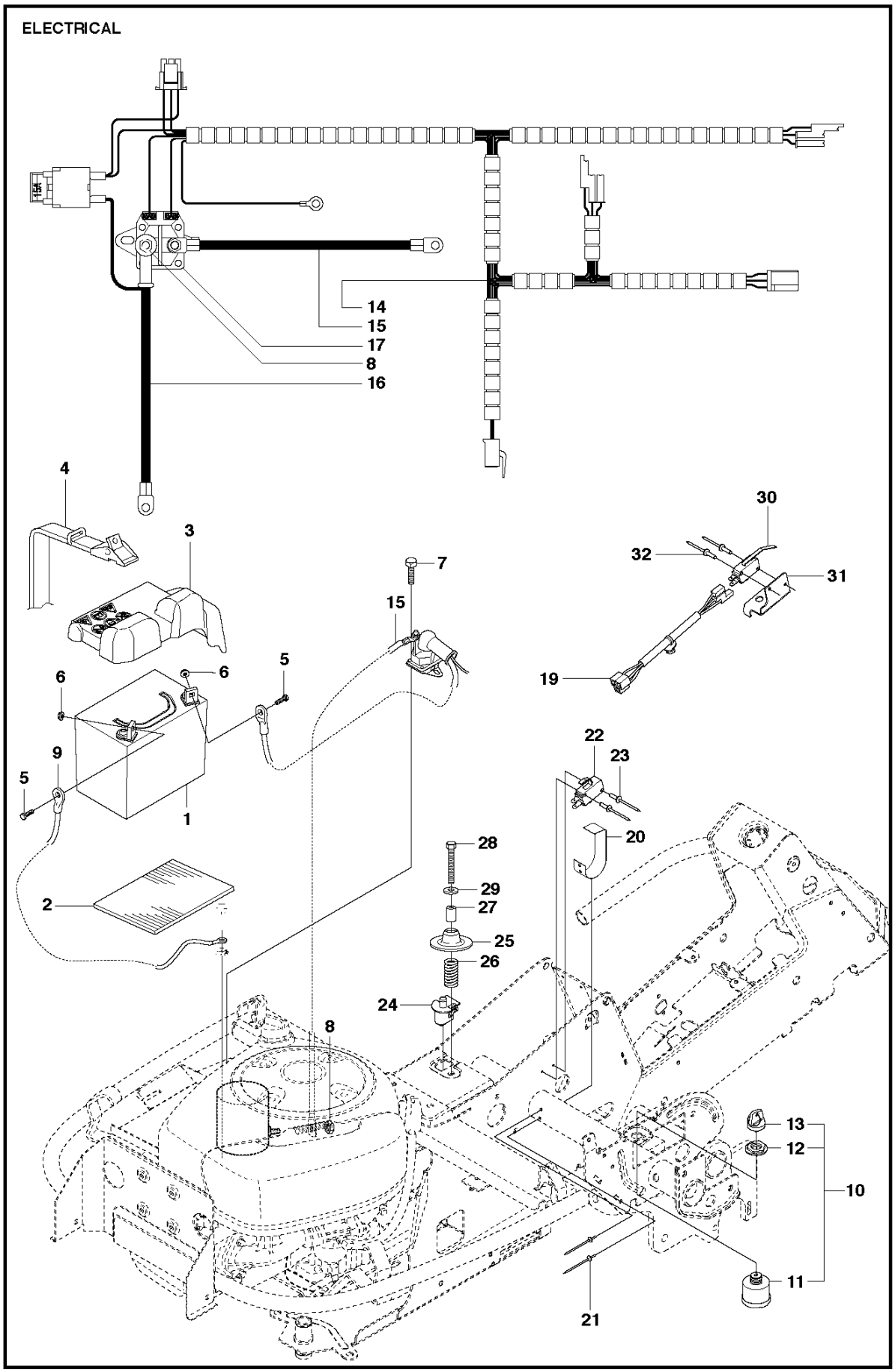
ELECTRICAL
14
15
17
8
16
4
3
7
15
30
32
31
19
6
6
5
9
5
1
22
23
20
28
29
27
25
26
24
2
8
13
12
10
11
21

Reference	Artikelnummer	Varenavn	Antal	Kommentar
1	510138501	BATTERI	1	
2	535441101	BATTERY MAT	1	
3	510026901	DÆKSEL	1	
4	506836802	REM	1	
5	522622101	SKRUE EHHM	2	
6	522624301	MØTRIK	2	
7	725236461	SKRUE EHHFT	1	
8	506899801	MØTRIK	3	
9	544967603	KABEL	1	
10	544442101	TÆNDINGSLÅS	1	
11	544442201	TÆNDINGSLÅS	1	
12	544442301	MØTRIK	1	
13	544442401	STARTNØGLE	1	
14	578338301	LEDNING	1	
15	544928601	KABEL	1	
16	544926104	KABEL	1	

17	544439801	RELAY	1
19	576185401	LEDNING	1
20	506909301	BLADFJEDER	1
21	722783902	BLIND RIVET	2
22	574316001	AFBRYDER	1
23	544440701	RIVET	2
24	506909601	AFBRYDER	1
25	506909701	FJEDERSKIVE	1
26	544441201	FJEDER	1
27	506909902	AFSTANDSRØR	1
28	725246051	SKRUE EHHM	1
29	734116401	SKIVE	1
30	574316101	AFBRYDER	1
31	544415701	FÆSTE	1
32	544440701	RIVET	2

WHEELS & TIRES

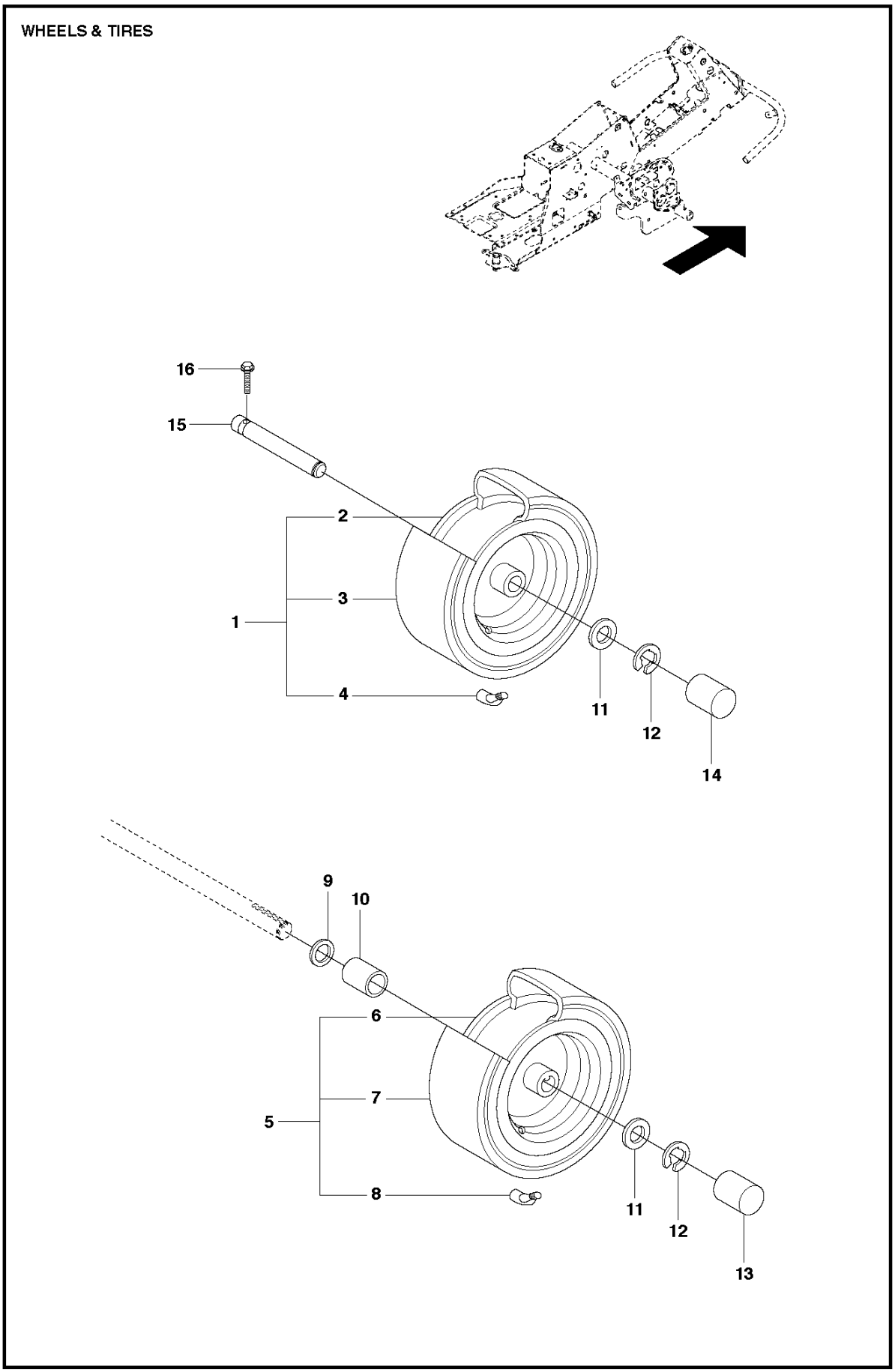

Reference	Artikelnummer	Varenavn	Antal	Kommentar
1	523012201	HJUL	2	
2	523034501	FÆLG	1	
3	523034601	DÆK	1	
4	523034701	VENTIL	1	
5	523012601	HJUL	2	
6	523034801	FÆLG	1	
7	523034601	DÆK	1	
8	523034701	VENTIL	1	
9	506504803	SKIVE	2	
10	506596203	AFSTANDSBØSNING	2	
11	506504805	SKIVE	4	
12	506899001	LÅSRING	4	
13	506923001	RUND FOT UKB 30 S	2	
14	506955801	KOP	2	
15	535470801	HJULAKSEL	2	
16	725245961	SKRUE EHHFT	2	

DECALS

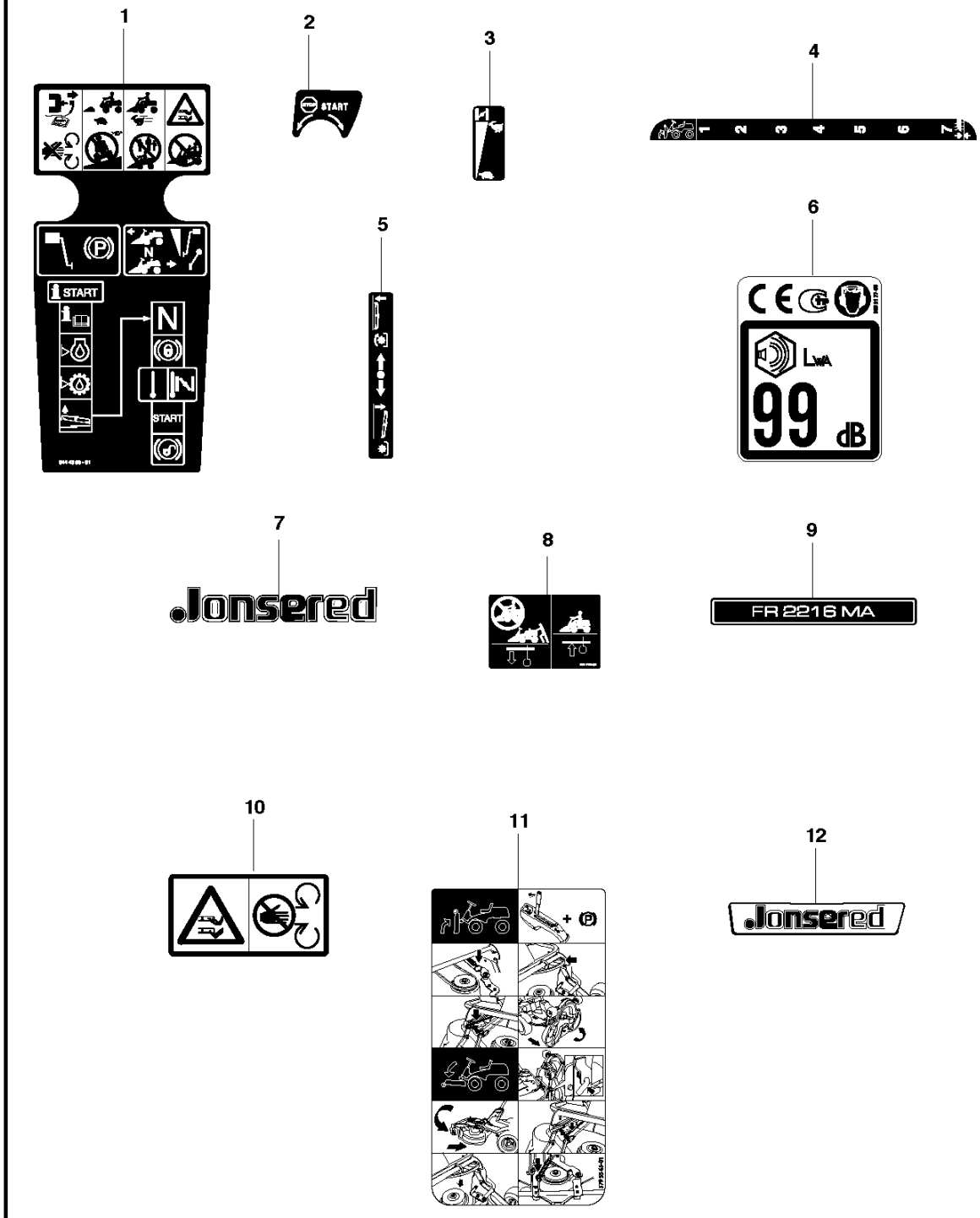
1
2
START
3
4
1 2 3 4 5 6 7
5
6
LWA
99 dB
7
Jonsered
8
9
FR 2216 MA
10
11
12
Jonsered

Reference	Artikelnummer	Varenavn	Antal	Kommentar
1	544438601	MÆRKAT	1	
2	502291401	MÆRKAT	1	
3	544438802	MÆRKAT	1	
4	544439003	MÆRKAT	1	
5	544439202	MÆRKAT	1	
6	505217705	MÆRKAT	1	
7	535434701	MÆRKAT	3	
8	544211401	MÆRKAT	1	
9	502292110	MÆRKAT	1	
10	574510001	MÆRKAT	1	
11	579556501	MÆRKAT	1	
12	574210501	MÆRKAT	1	

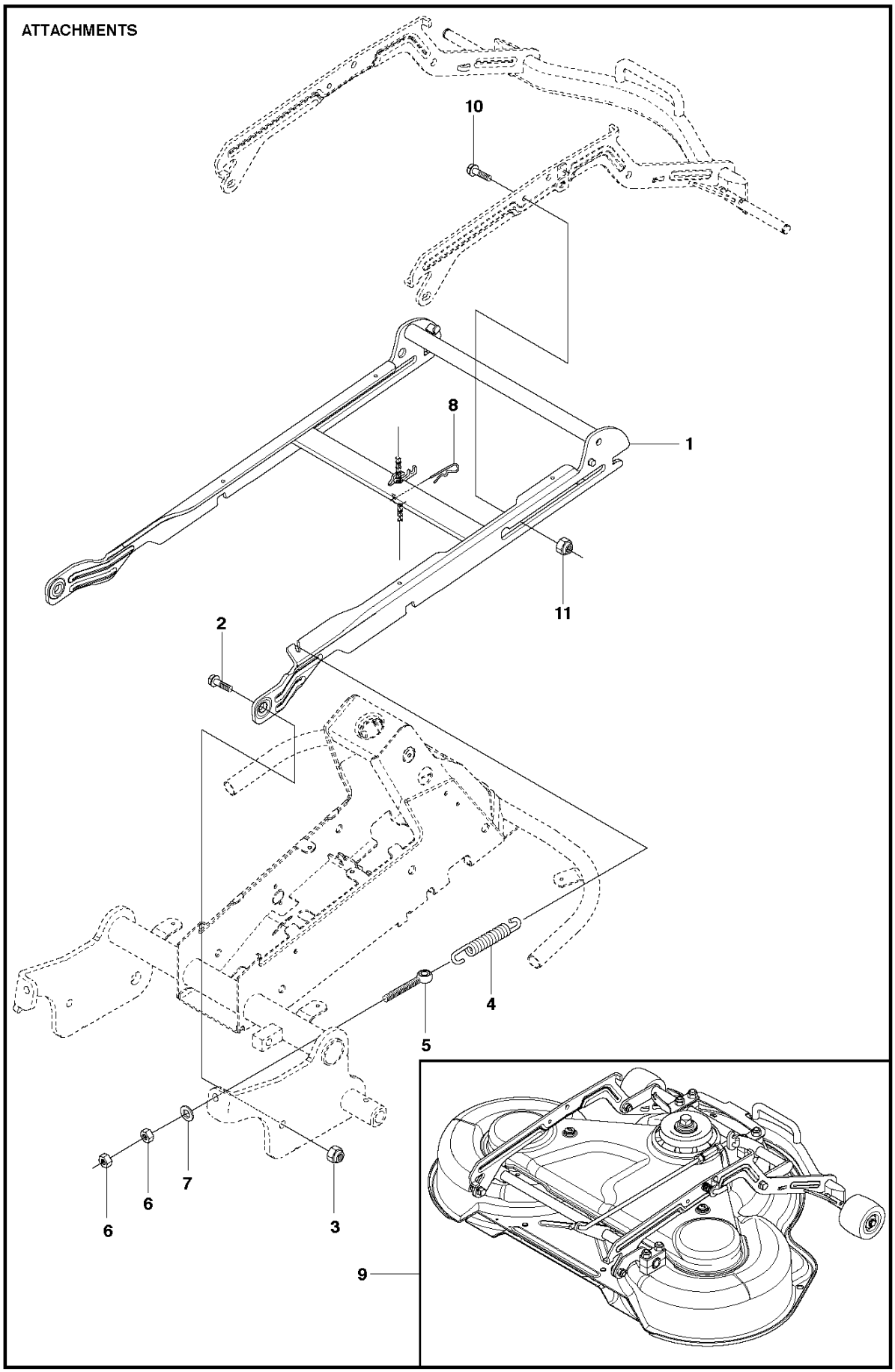
ATTACHMENTS
10
8
1
11
2
4
5
7
6
6
3
9

Reference	Artikelnummer	Varenavn	Antal	Kommentar
1	578177402	REDSKABSRAMME	1	
2	506895801	COLLAR SCREW	2	
3	732252201	FLANGELÅSEMØTRIK	2	
4	506837601	FJEDER	2	
5	506837701	RING BOLT	2	
6	731232051	HEXAGON NUT	4	
7	734117201	SKIVE	2	
8	506966601	HAIR PIN COTTER	1	
9	586977701	KLIPPKÅPA	1	
10	544362401	SCREW	2	
11	732211801	LOCK NUT	2	