2026-11-06

Jonsered CS 2250 S



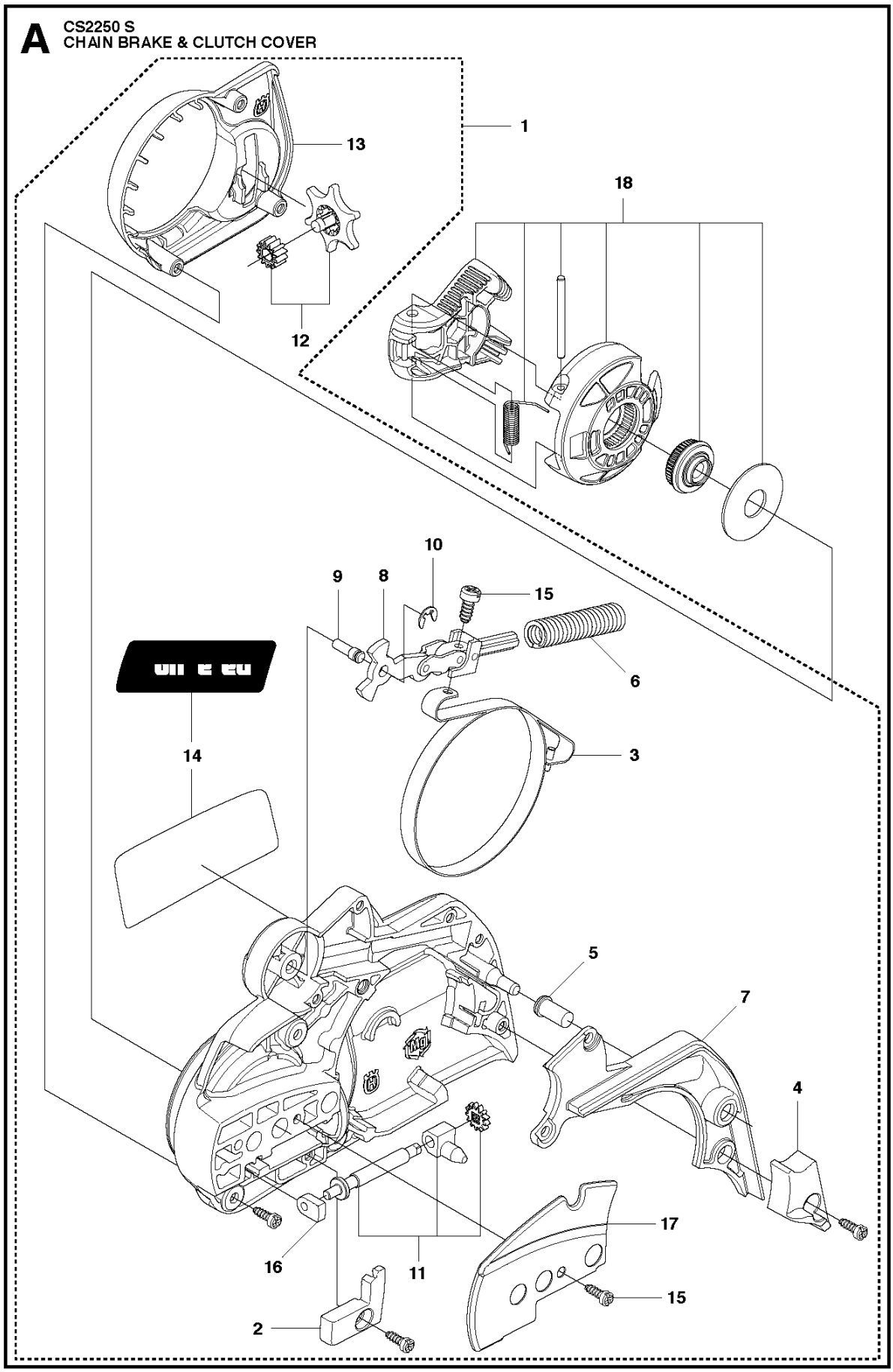
A
CS2250 S
CHAIN BRAKE & CLUTCH COVER
1
13
12
18
10
9
8
15
6
3
14
5
7
4
17
16
11
15
2

Reference	Artikelnummer	Varenavn	Antal	Kommentar
1	544217202	KOBLINGSHUS KPL	1	
2	504542801	DÆKSEL	1	
3	537043001	BREMSEBÅND KPL	1	
4	544083001	SLIDVÆRN	1	
5	503855201	STYRMUFFE	1	
6	503465901	BREMSEFJEDER	1	
7	544082901	DÆKSEL	1	
8	503890802	KNÆLED KPL	1	
9	503892901	STIFT	1	
10	735310820	LÅSRING	1	
11	537392901	SCREW	1	
12	537347202	KÆDESTRAMMER	1	
13	537392602	VARMESKJOLD	1	
14	544357502	MÆRKAT	1	
15	503217010	SKRUE STCHS	10	
16	525354301	LEJEBØSNING	1	

17	544250501	SLIDPLADE	1
18	537347802	KNOP	1

B CS2250 S
CLUTCH & OIL PUMP

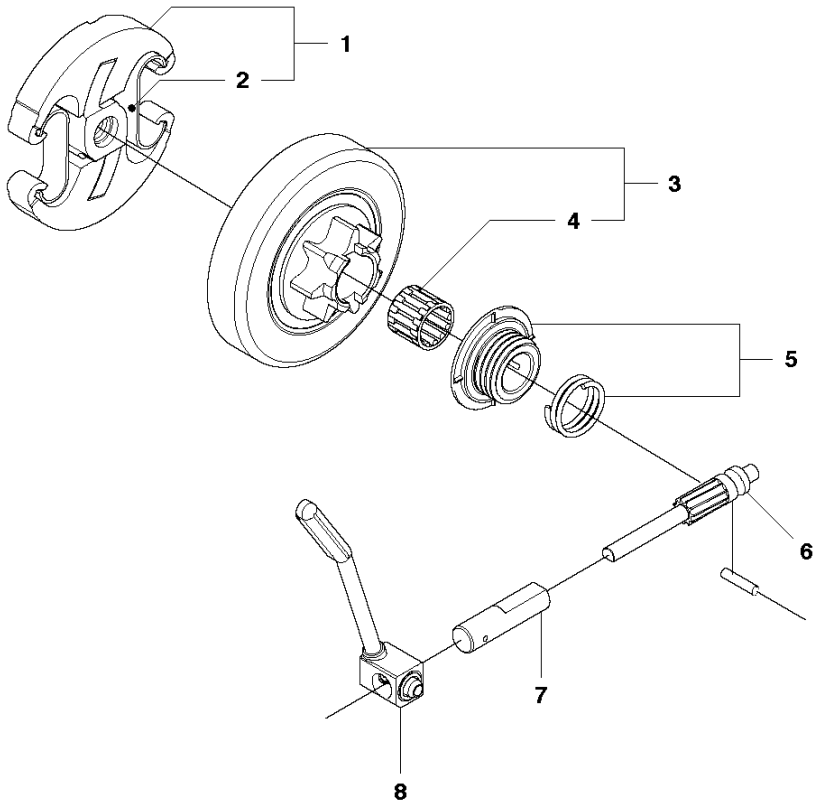

Reference	Artikelnummer	Varenavn	Antal	Kommentar
1	537110503	KOBLING KPL	1	
2	537359101	KOBLINGSFJEDER	2	
3	578097901	KOBLINGSTROMLE KPL	1	
4	503255201	NÅLELEJE	1	
5	503931801	SNEKKEHJUL	1	
6	540057901	PUMPESTEMPEL	1	
7	537154801	PUMPECYLINDER	1	
8	544084202	OLIESLANGE	1	

C CS2250 S CYLINDER COVER

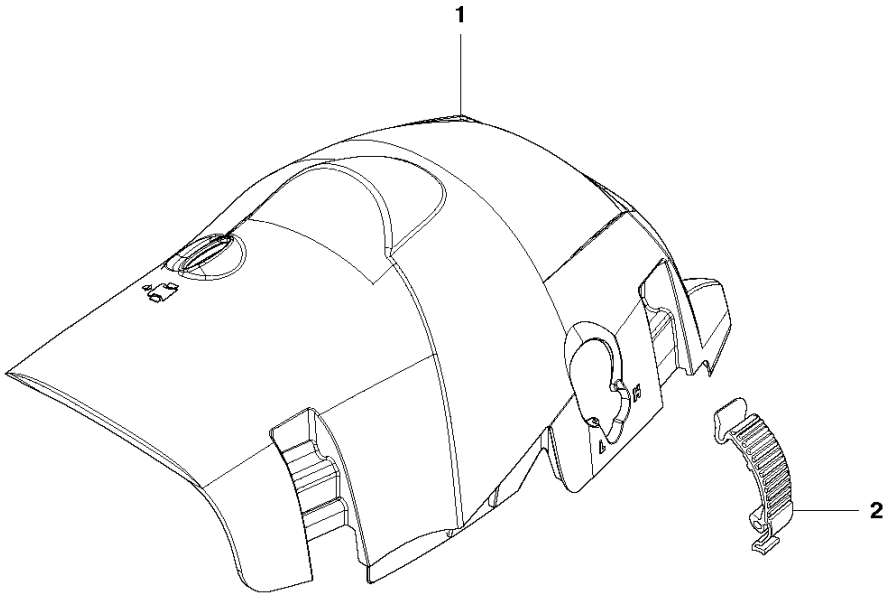

Reference	Artikelnummer	Varenavn	Antal	Kommentar
1	502300301	CYLINDERDÆKSEL	1	
2	503894702	SNAPLÅS	3	

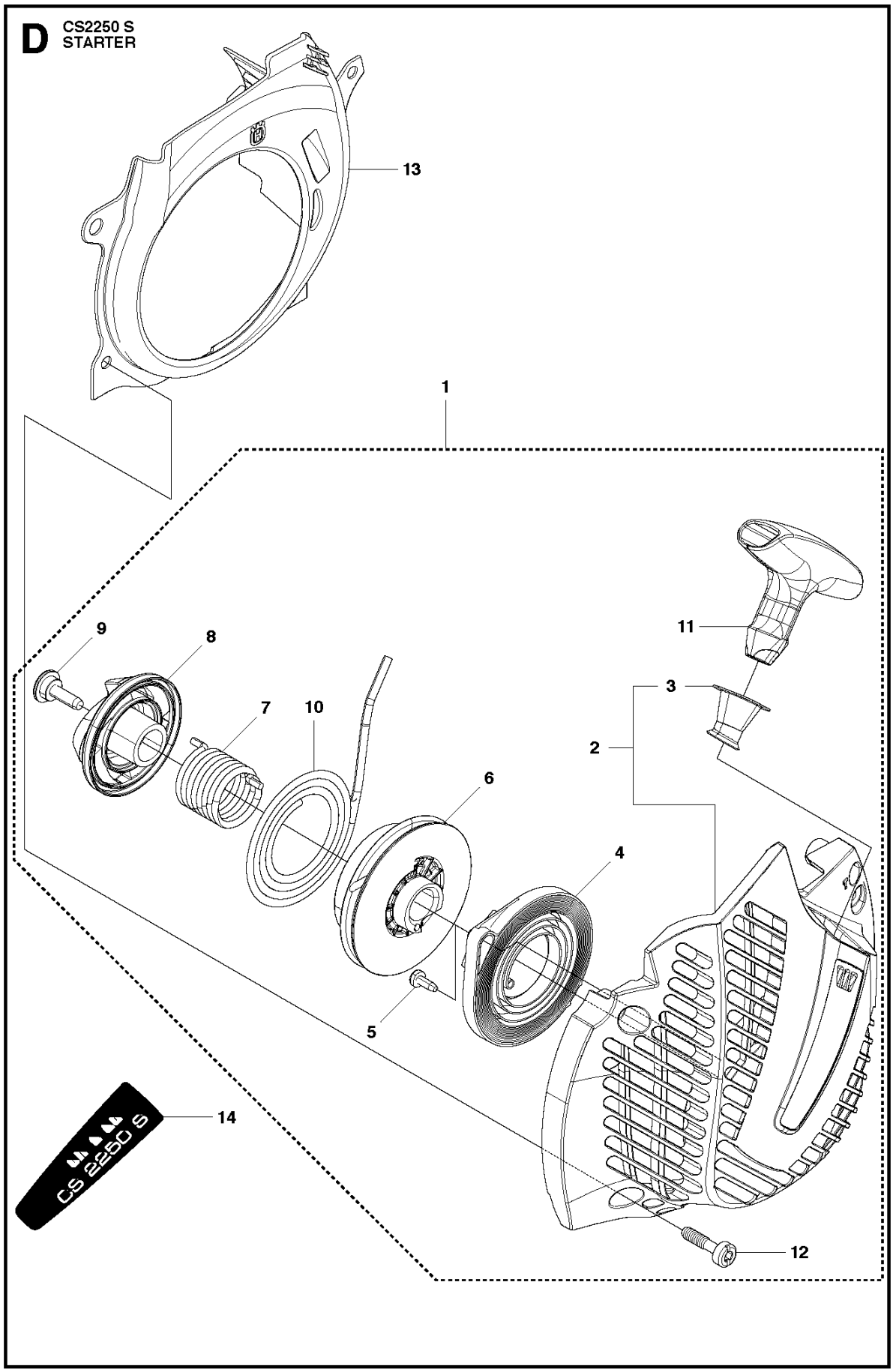
D
CS2250 S
STARTER
13
1
9
8
7
10
11
3
2
6
4
5
14
CS 2250 S
12

Reference	Artikelnummer	Varenavn	Antal	Kommentar
1	502300402	STARTAGGREGAT KPL	1	
2	502300501	STARTAGGREGATHUS	1	
3	537283201	MUFFE	1	
4	540057502	FJEDERKASSETTE KPL	1	
5	503212810	SKRUE STCHS	2	
6	537423201	SNORHJUL	1	
7	537423401	FJEDER	1	
8	537423301	MEDBRINGER	1	
9	537426601	SCREW	1	
10	505305125	STARTSNOR	1	
11	544376501	STARTHÅNDTAG	1	
12	503217321	SCREW	4	
13	544081501	COOLING AIR CONDUCTER	1	
14	505402802	MÆRKAT	1	

E **CS2250 S**
IGNITION SYSTEM

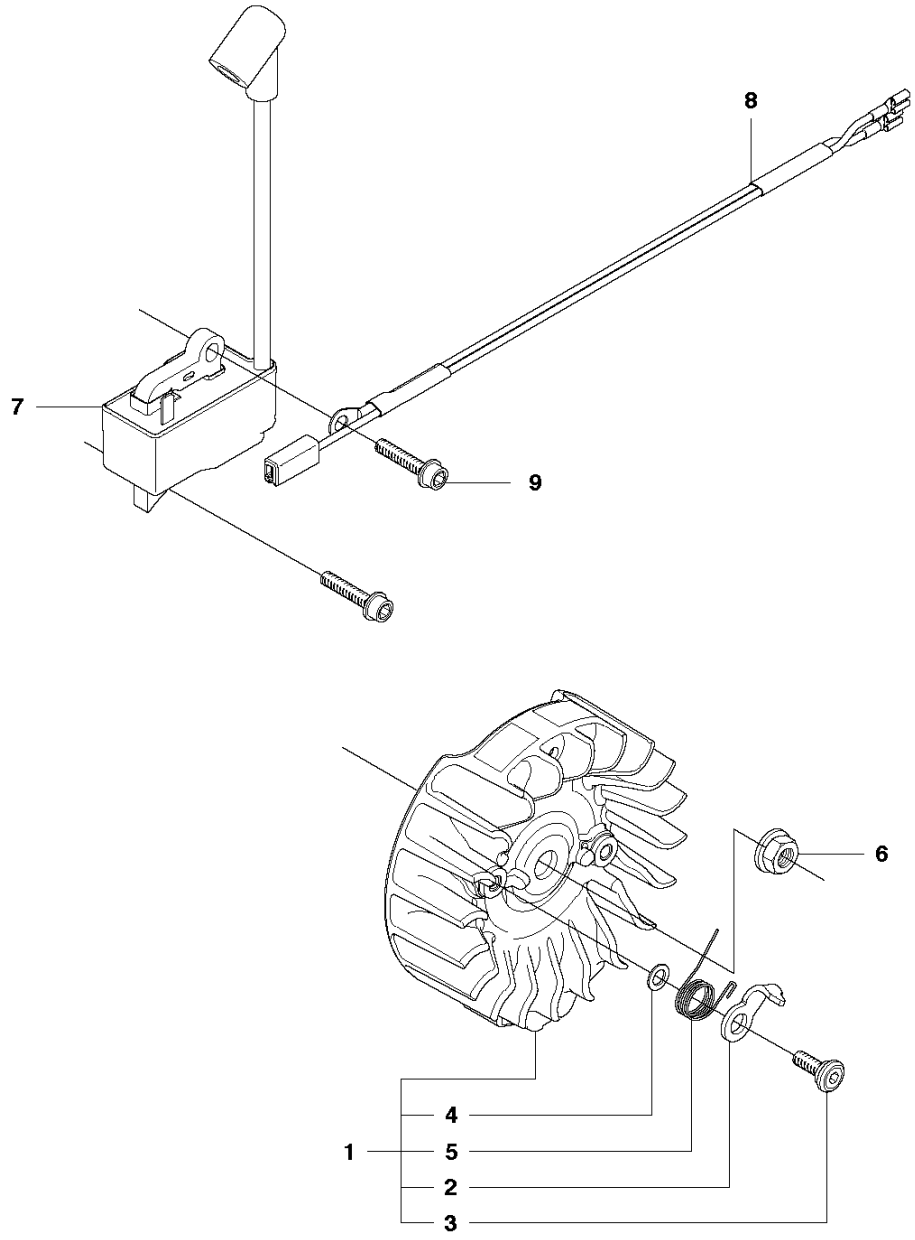

Reference	Artikelnummer	Varenavn	Antal	Kommentar
1	544111801	SVINGHJUL KPL	1	
2	537245601	STARTPAL	2	
3	501819903	SCREW	2	
4	503230042	SKIVE	2	
5	529271101	FJEDER	2	
6	503220401	MØTRIK	1	
7	573935702	TÆNDMODUL KPL.	1	
8	510101501	LEDNING KPL	1	
9	503200220	SKRUE IHSCFM	2	

F **CS2250 S**
MUFFLER

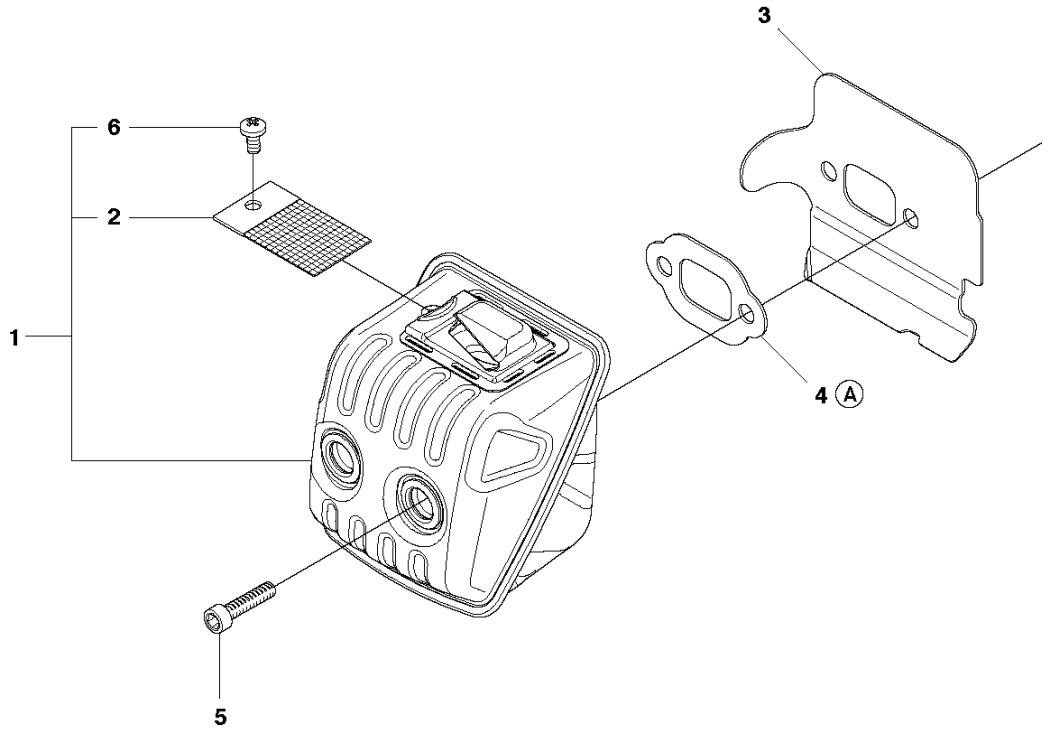

7

A 544 97 20-01
Set of gaskets

Reference	Artikelnummer	Varenavn	Antal	Kommentar
1	544147702	LYDDÆMPER KPL	1	
2	544148401	GNISTFANGER	1	- up to s/n 20102500192
2	579753301	NET	1	s/n from 20102500193 -
3	579753201	VARMEAFLEDER	1	
4	579753101	PAKNING	1	
5	725536855	SKRUE IHSCM	2	
6	724128759	SKRUE CRPANM	1	s/n from 20102500193 -
7	544972001	PAKNINGSSÆT	1	Set of Gaskets

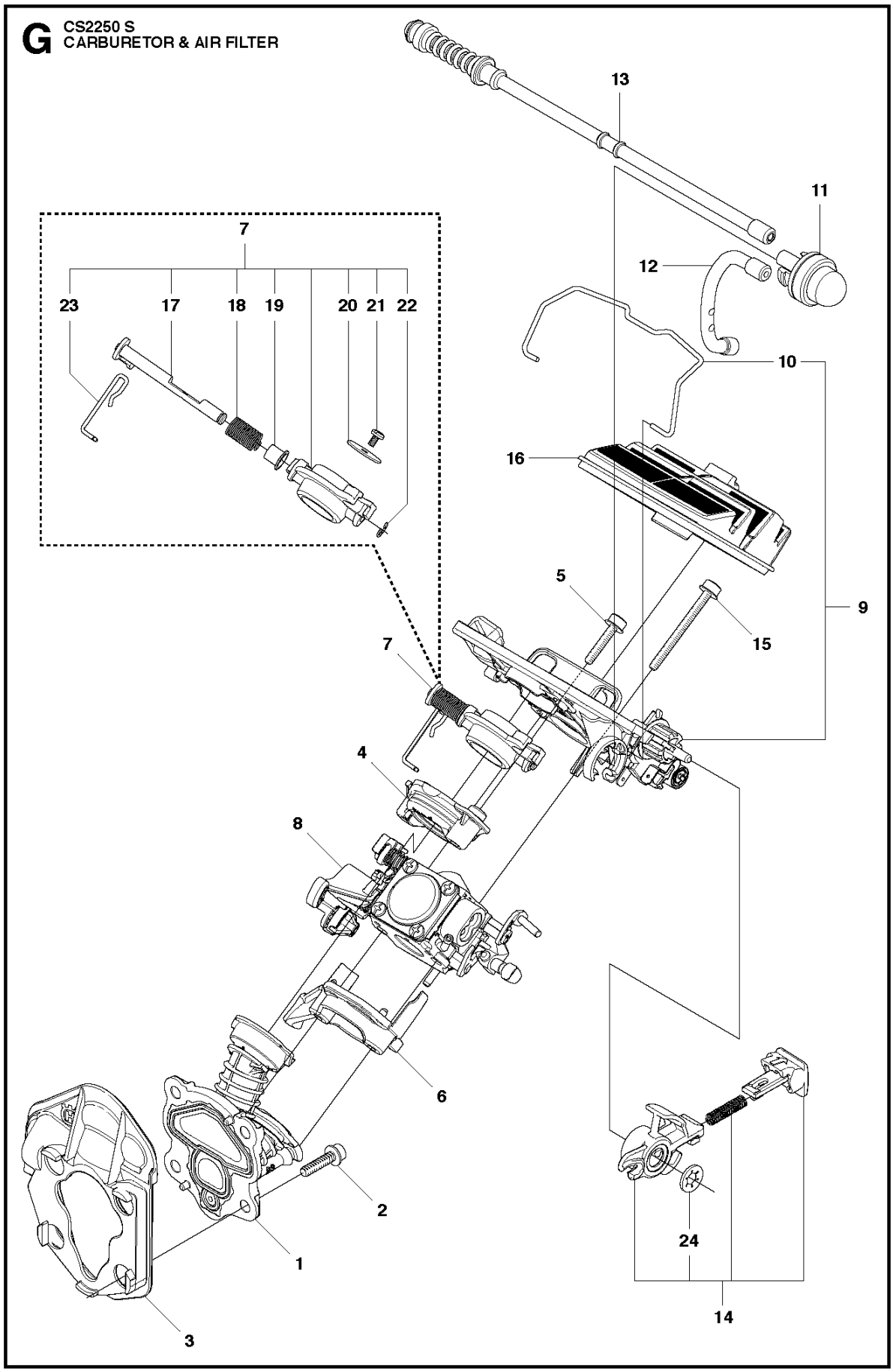
G
CS2250 S
CARBURETOR & AIR FILTER
13
11
7
12
23
17
18
19
20
21
22
10
16
5
9
15
7
4
8
6
2
1
3
24
14

Reference	Artikelnummer	Varenavn	Antal	Kommentar
1	544082301	RØR KPL.	1	
2	503200216	SKRUE IHSCFM	4	
3	544083801	INTERMEDATE WALL	1	
4	544084001	PAKNING	1	
5	503210725	SKRUE IHSCFT	2	
6	544084101	PAKNING	1	
7	544148201	SPJÆLD	1	
8	506450401	KARBURATOR	1	C1M-EL37B
9	505514701	FILTERHOLDER KPL	1	
10	544231401	BØJLE	1	
11	503936601	PURGE	1	
12	544401901	SLANGE	1	
13	577535101	SLANGE	1	
14	544359902	KNAP	1	
15	503210750	SKRUE IHSCFT	2	
16	544080803	LUFTFILTER	1	Felt

16	544080802	LUFTFILTER	1	LS PA 44
16	544080801	LUFTFILTER	1	LS PA 80
17	502081001	AKSEL KPL	1	
18	502081101	FJEDER	1	
19	502080801	KRAVE	1	
20	502081201	VENTIL	1	
21	503481801	SCREW	1	
22	537385201	KLEMME	1	
23	502080901	LED	1	
24	735583000	SKIVE	1	

H CS2250 S
CYLINDER PISTON

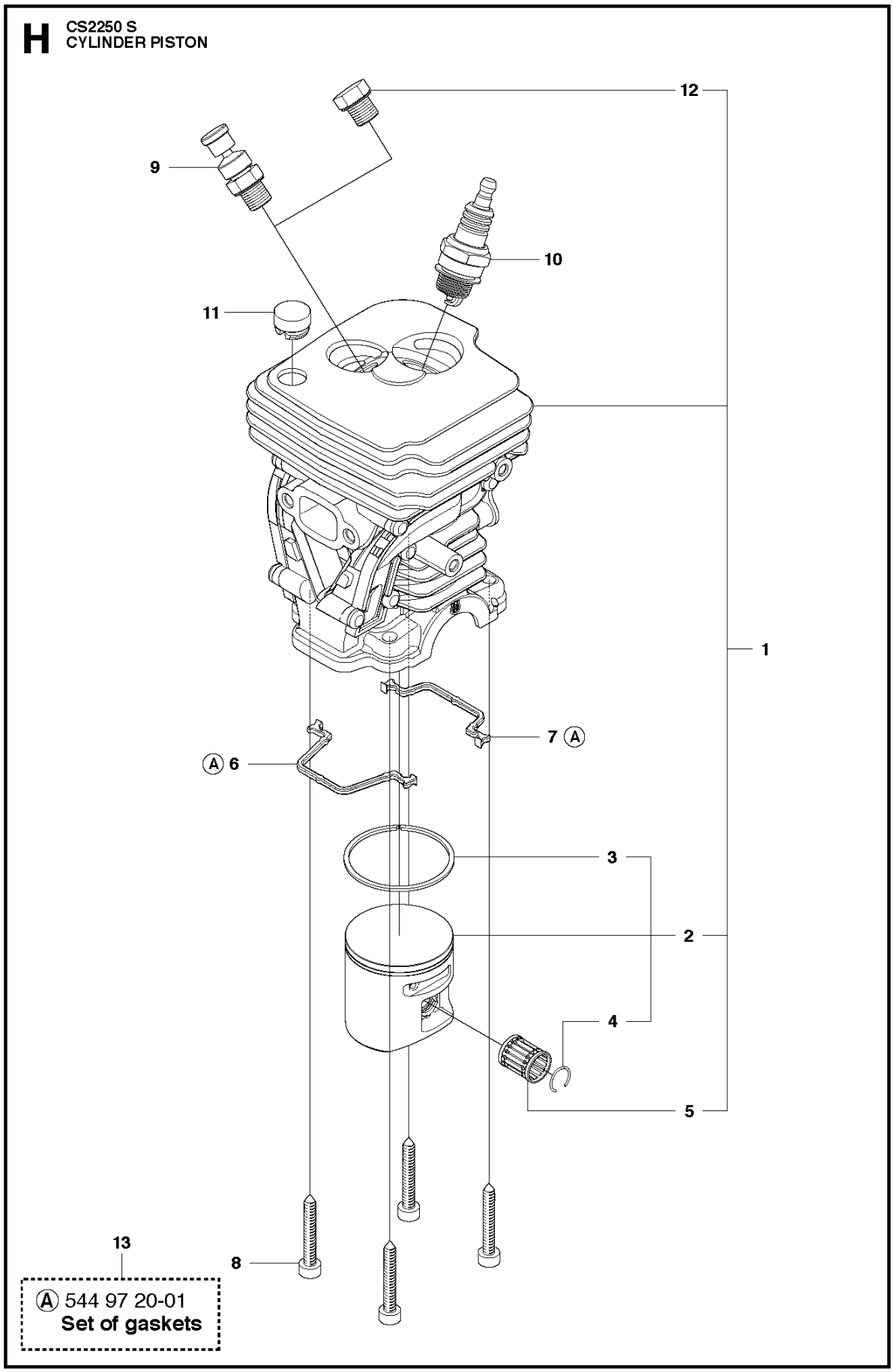

Reference	Artikelnummer	Varenavn	Antal	Kommentar
1	544119802	CYLINDER	1	
2	544088905	STEMPEL KPL	1	
3	544088701	STEMPELRING	1	
4	544211301	SPORRING	1	
5	503256301	NÅLELEJE	1	
6	544108701	PAKNING	1	
7	544109201	PAKNING	1	
8	503200527	SKRUE IHSCM	4	
9	544870701	DEKOMPRESSIONSVENTIL	1	
10	577484001	TÆNDRØR	1	HQT-1
11	540057301	STØTTE	1	
12	503552201	PROP	1	
13	544972001	PAKNINGSSÆT	1	Set of Gaskets

J CS2250 S
CRANKSHAFT

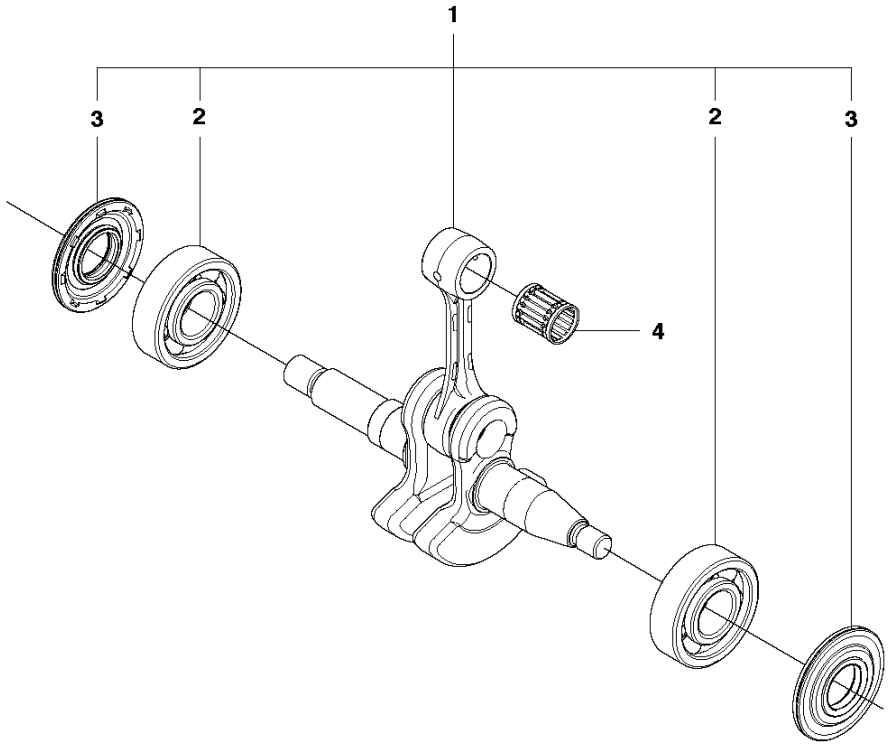

Reference	Artikelnummer	Varenavn	Antal	Kommentar
1	525605001	KRUMTAPAKSEL M/LEJER	1	
2	544062001	LEJE	2	
3	544013801	TÆTNING	2	
4	503256301	NÅLELEJE	1	

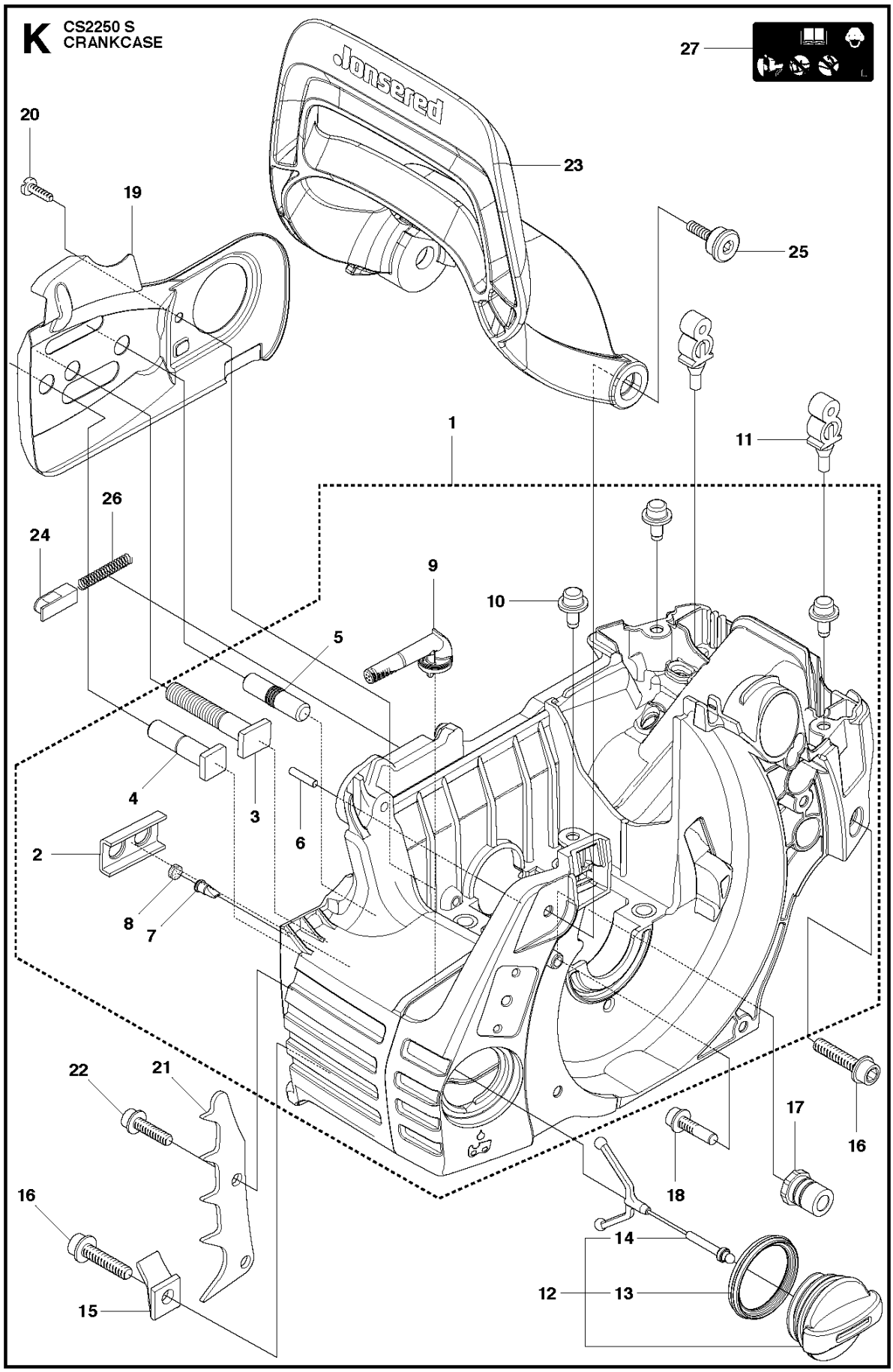
K
CS2250 S
CRANKCASE
27
20
19
23
25
1
11
26
24
9
10
5
4
3
6
2
8
7
22
21
16
17
18
14
12
13
15

Reference	Artikelnummer	Varenavn	Antal	Kommentar
1	537438203	KRUMTAPHUS	1	
2	503875802	AFSTIVERPLADE	1	
3	503875402	SVÆRDBOLT	1	
4	537334601	SVÆRDBOLT	1	
5	544036401	SVÆRDBOLT	1	
6	503240905	NÅLERULLE	1	
7	530026119	TILBAGESLAGSVENTIL	1	
8	537403501	FILTER	1	
9	544083301	OLIESI	1	
10	544331601	STYRESTIFT	3	
11	503869301	STØTTE	2	
12	544111204	TANKDÆKSEL KPL	1	
13	589241101	PAKNING	1	
14	503578901	HOLDER	1	
15	503886301	STIFT	1	
16	544316201	SKRUE IHSCT	2	

17	501007601	STØTTE	2
18	503218876	SKRUE IHSCT	1
19	544094001	SVÆRDPLADE	1
20	503217010	SKRUE STCHS	1
21	503905901	BARKSTØD	1
22	503217520	SKRUE IHSCFT	2
23	502300901	HÅNDVÆRN	1
24	503892401	LÅS	1
25	503893001	SCREW	2
26	503436501	LEJEFJEDER	1
27	505557601	MÆRKAT	1

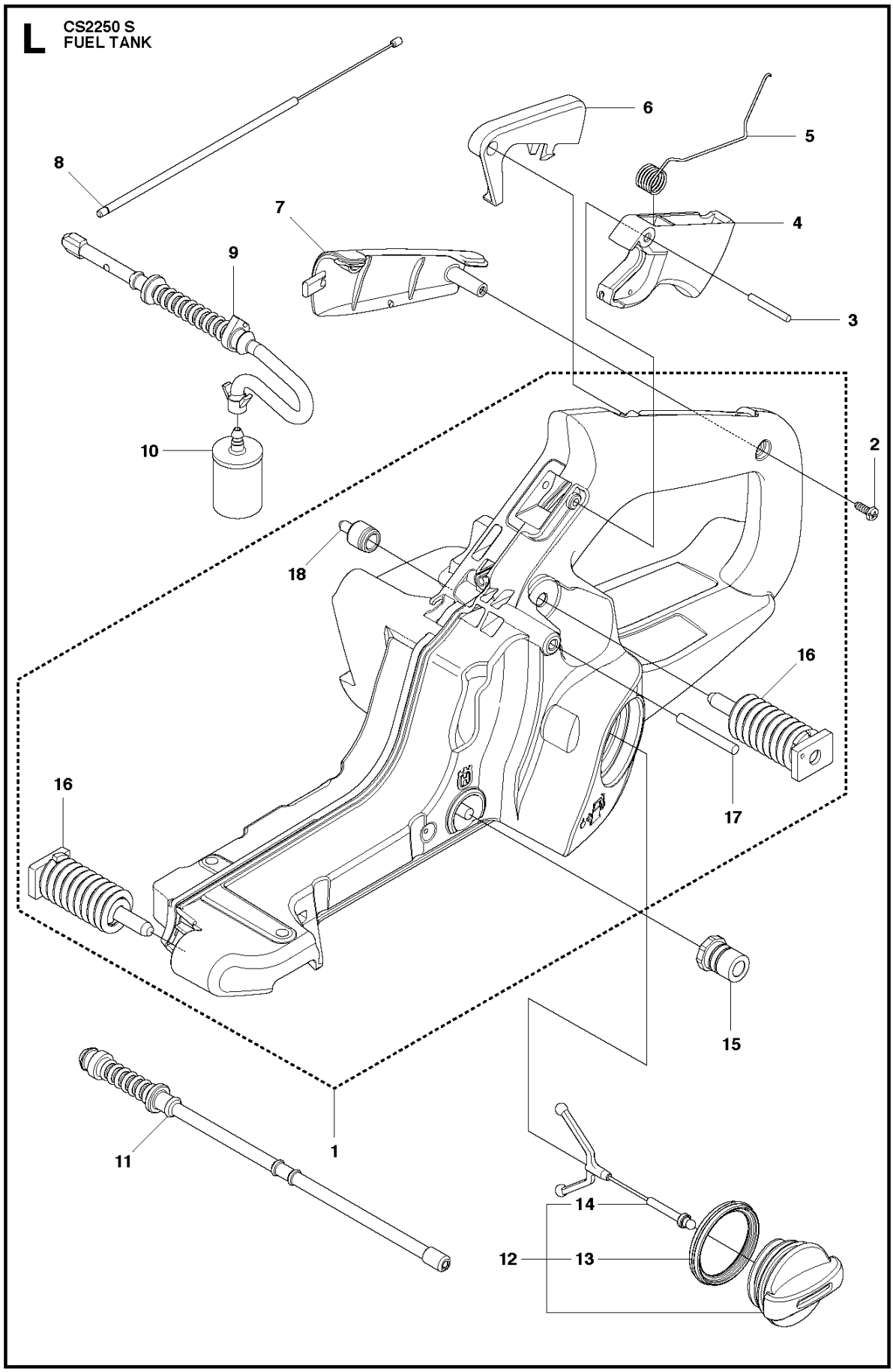
L
CS2250 S
FUEL TANK
8
6
5
7
4
9
3
10
2
18
16
16
17
15
11
1
14
12
13

Reference	Artikelnummer	Varenavn	Antal	Kommentar
1	537437907	BENZINTANK KPL	1	
2	503212810	SKRUE STCHS	1	
3	720182520	PARALLEL PIN	1	
4	544099702	THROTTLE TRIGGER	1	
5	544099901	FJEDER	1	
6	544099802	GASSPÆRRE	1	
7	504122202	HÅNDTAGSINDLÆG	1	
8	504098801	GASKABEL KPL.	1	
9	523055201	BENZINSLANGE	1	
10	503443201	BENZINFILTER	1	
11	577535101	SLANGE	1	
12	544111204	TANKDÆKSEL KPL	1	
13	589241101	PAKNING	1	
14	503578901	HOLDER	1	
15	501007601	STØTTE	1	
16	544101201	VIBRATIONSDÆMPER	2	

17	721126339	SPORSTIFT	1
18	501152901	TANKUDLUFTNING KPL	1

M CS2250 S
HANDLE

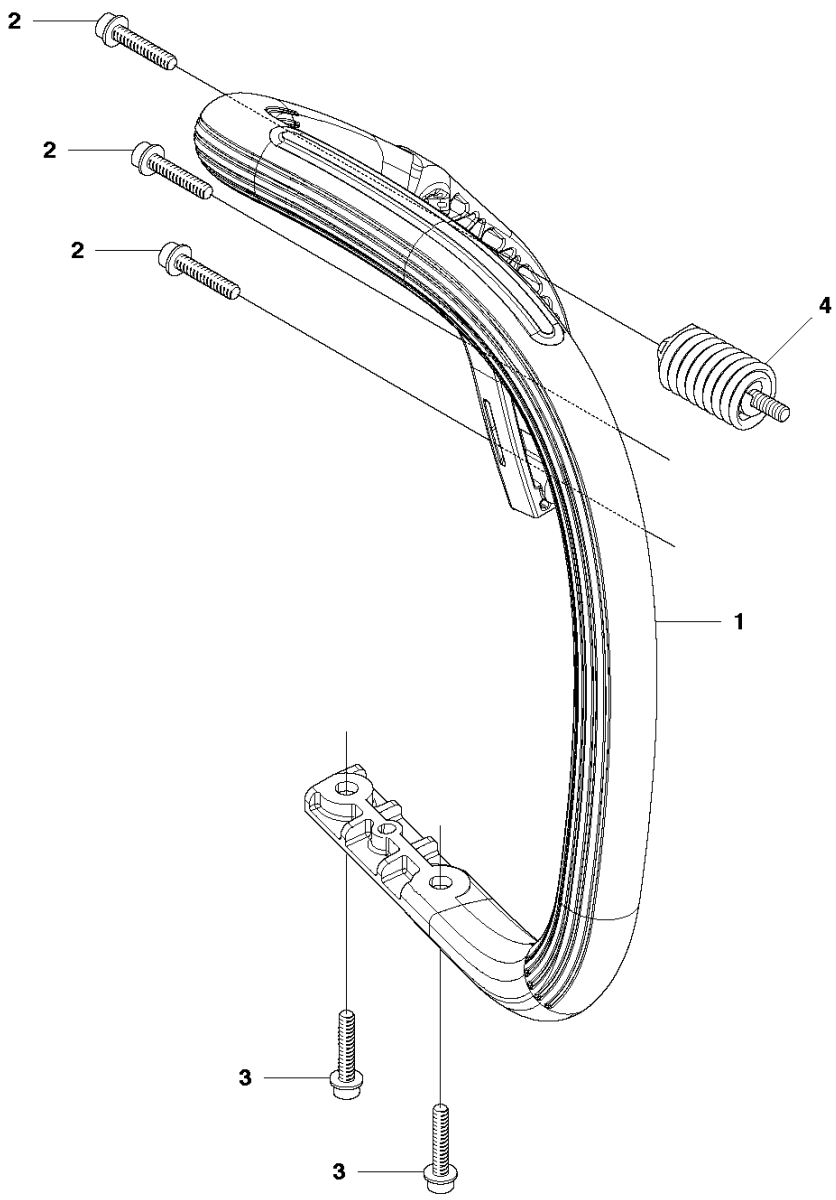

Reference	Artikelnummer	Varenavn	Antal	Kommentar
1	502300801	HÅNDTAG FORREST	1	
2	503218876	SKRUE IHSCT	3	
3	503210270	SKRUE IHSCT	2	
4	503898301	VIBRATIONSDÆMPER	1	

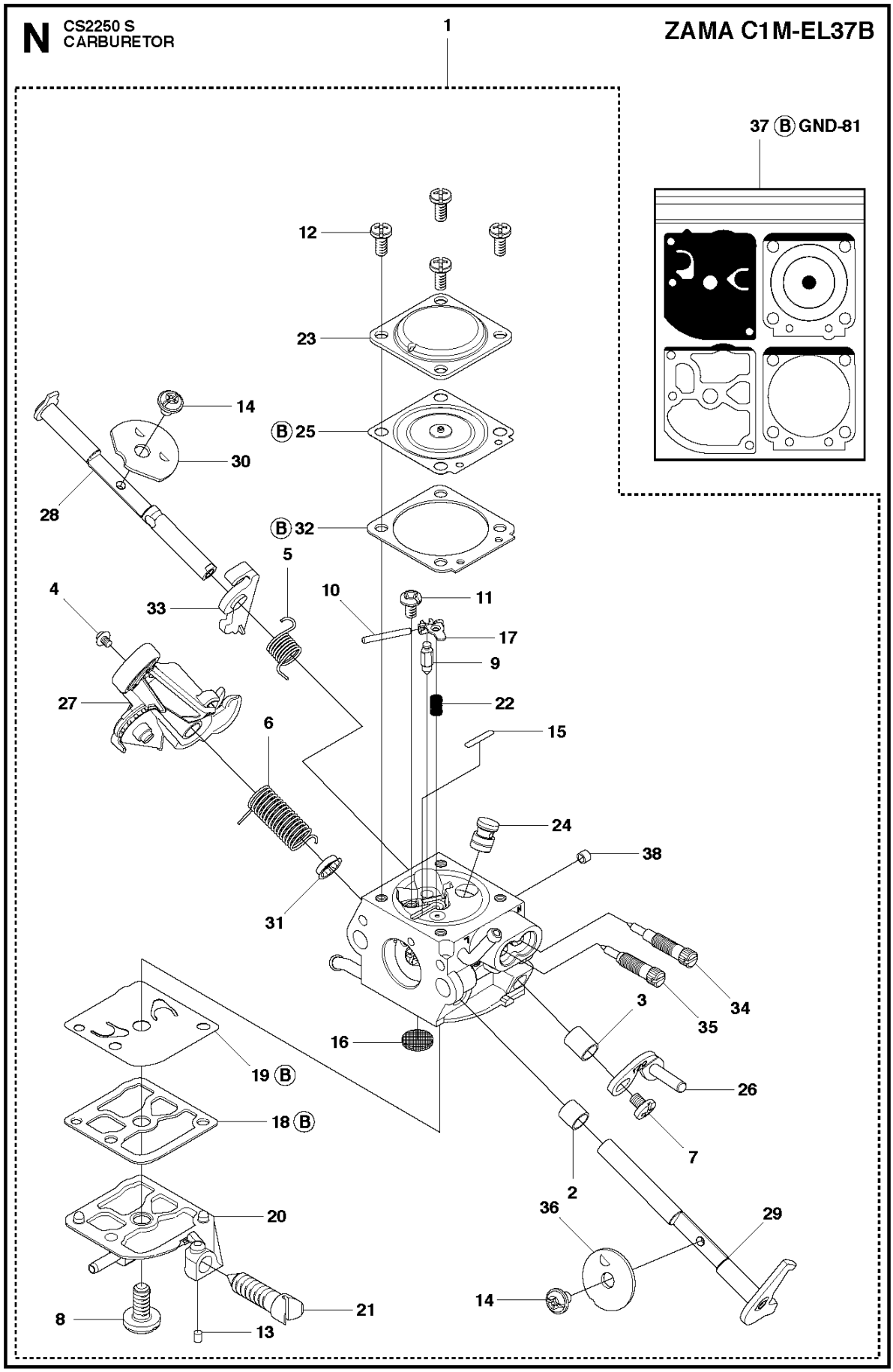
N
CS2250 S
CARBURETOR
ZAMA C1M-EL37B
1
37 B GND-81
12
23
14
B 25
30
28
B 32
5
4
33
10
11
17
9
27
22
6
15
24
38
31
34
35
3
16
19 B
26
18 B
7
2
20
36
29
14
8
21
13

Reference	Artikelnummer	Varenavn	Antal	Kommentar
1	506450401	KARBURATOR	1	
2	502078201	KRAVE	1	
3	502078301	KRAVE	1	
4	502078401	SCREW	1	
5	502078601	FJEDER	1	
6	502078701	FJEDER	1	
7	503479001	SCREW	1	
8	503479601	SCREW	1	
9	503479701	VENTIL	1	
10	503480001	BY TC PARTNAME LINK	1	
11	503480101	SCREW	1	
12	503480501	SCREW	4	
13	503481101	BØSNING	1	
14	503481801	SCREW	2	
15	503535601	PLUG WELCH	2	
16	503535701	SILO	1	

17	503665901	HÆVEARM	1
18	537020101	PAKNING	1
19	537383101	PUMPEMEMBRAN	1
20	502078901	COVER	1
21	537383301	SCREW	1
22	537383401	FJEDER	1
23	537383701	COVER	1
24	544237701	DYSE KPL	1
25	502079001	MEMBRAN	1
26	502079101	HÆVEARM	1
27	505101701	HÆVEARM	1
28	502079401	AKSEL KPL	1
29	502079501	AKSEL KPL	1
30	502247701	VENTIL	1
31	502079801	KRAVE	1
32	537383601	PAKNING	1
33	502081701	HÆVEARM	1
34	502079901	SCREW	1

35	502080001	SCREW	1	
36	502080101	VENTIL	1	
37	502080201	PAKNINGSSÆT	1	B = Set of Gaskets
38	544119501	PROP	1	

P CS2250 S
ACCESSORIES

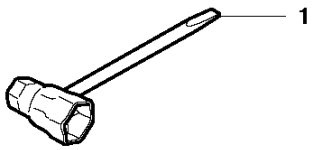

Reference	Artikelnummer	Varenavn	Antal	Kommentar
1	501691701	KOMBINØGLE	1	

CS2250 WINTER KIT

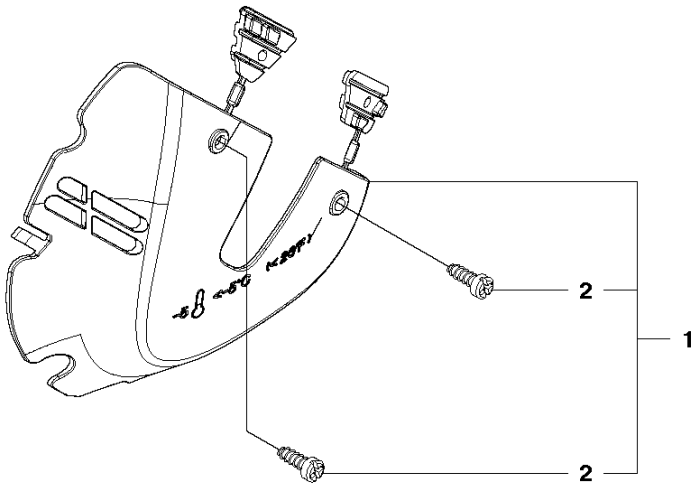

CS2250 S WINTER KIT

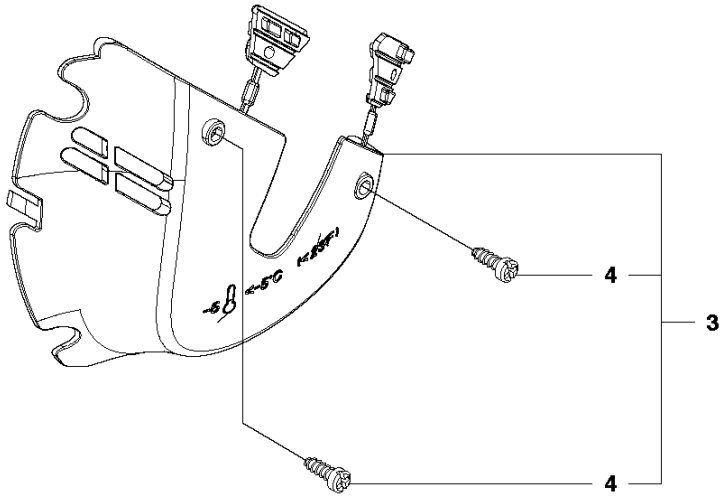

Reference	Artikelnummer	Varenavn	Antal	Kommentar
1	504835701	VINTERSÆT	1	
2	503212713	SKRUE STCHS	2	
3	504835702	VINTERSÆT	1	
4	503212713	SKRUE STCHS	2	