2026-11-06

Jonsered CS 2234



B CS2238, CS2234
CHAIN BRAKE ASSY

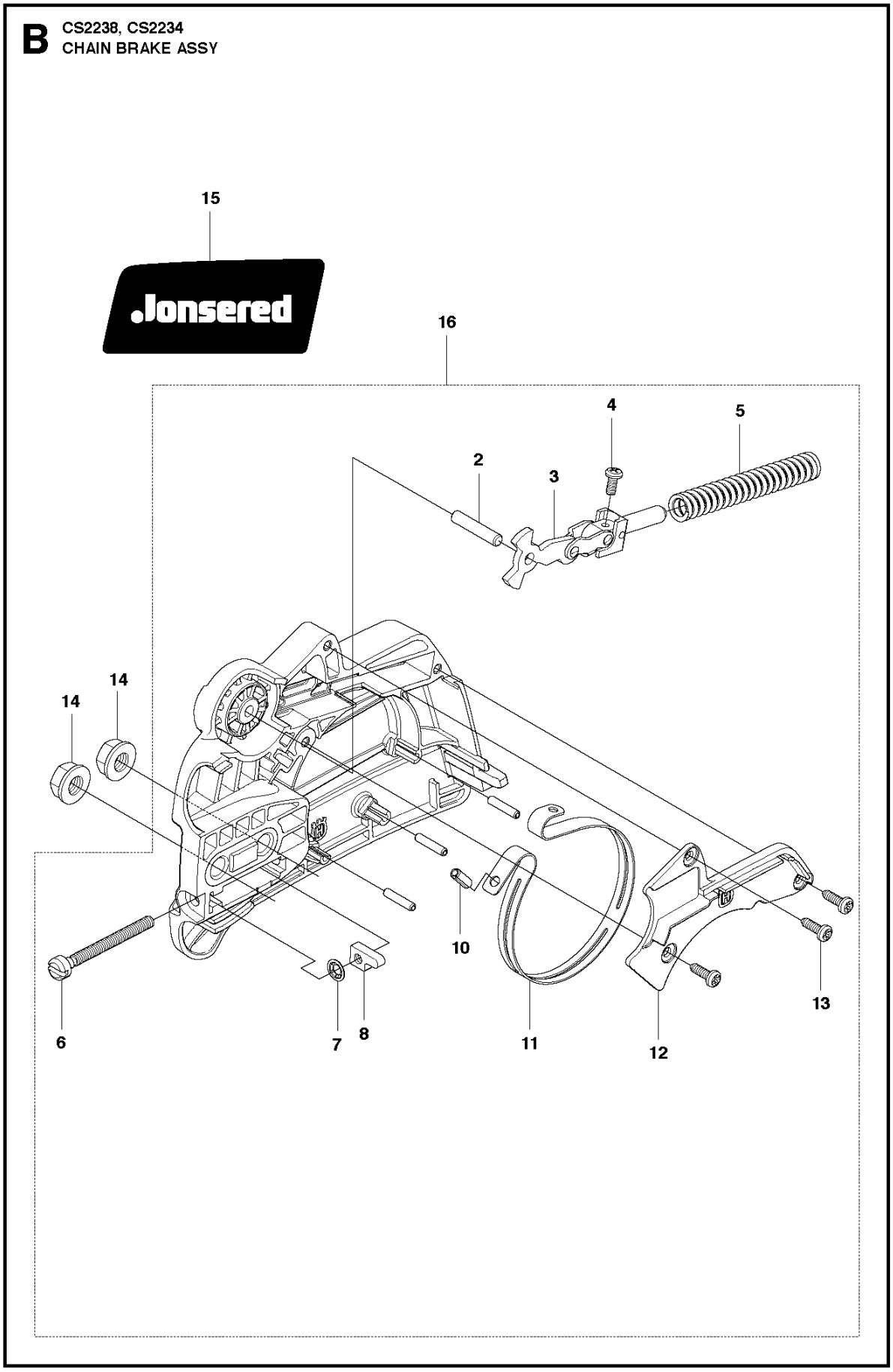

Reference	Artikelnummer	Varenavn	Antal	Kommentar
2	530057950	PIN. DOWEL	1	
3	530057940	ASSY. FRONT LINK	1	
4	574780301	SCREW	1	
5	530016415	SPRING COMPRESSION	1	
6	530016110	SCREW	1	
7	530016110	SCREW	1	
8	530015826	PENNE	1	
10	530015913	PENNE	1	
11	530057923	BREMSEBÅND	1	
12	545071002	COVER	1	
13	545227101	SCREW	3	
14	530015917	MØTRIK	2	
15	545166001	MÆRKAT	1	
16	525611501	KÆDEBREMSE	1	

C **CS2234, CS2234S, CS2238S, CS2238**
CLUTCH AND OIL PUMP

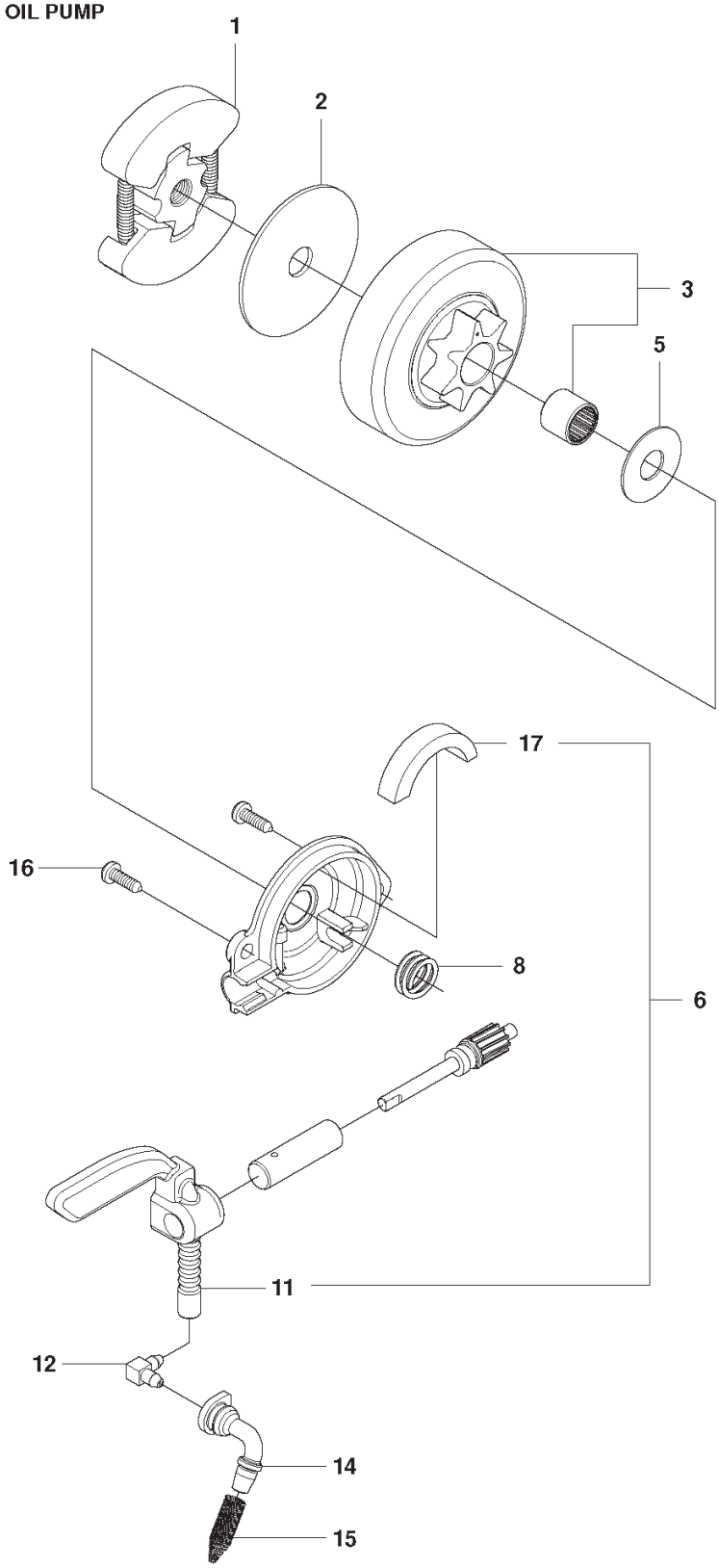

Reference	Artikelnummer	Varenavn	Antal	Kommentar
1	530014949	KOBLING	1	
2	530015611	SKIVE	1	
3	530047061	KOBLINGSTROMLE KPL	1	3/8 6-Tooth
3	530048132	KOBLINGSTROMLE	1	.325 7-tooth
5	530015907	SKIVE	1	
6	581063901	OLIEPUMPE KPL	1	
8	530037820	SNEKKEGEAR	1	
11	545227501	KLODS	1	
12	530049477	VINKELRØR	1	
14	545069401	TÆTNING	1	
15	530056533	NET	1	
16	545227101	SCREW	1	
17	525318401	STØVTÆTNING	1	

D CS2234, CS2234S, CS2238S, CS2238
COVER

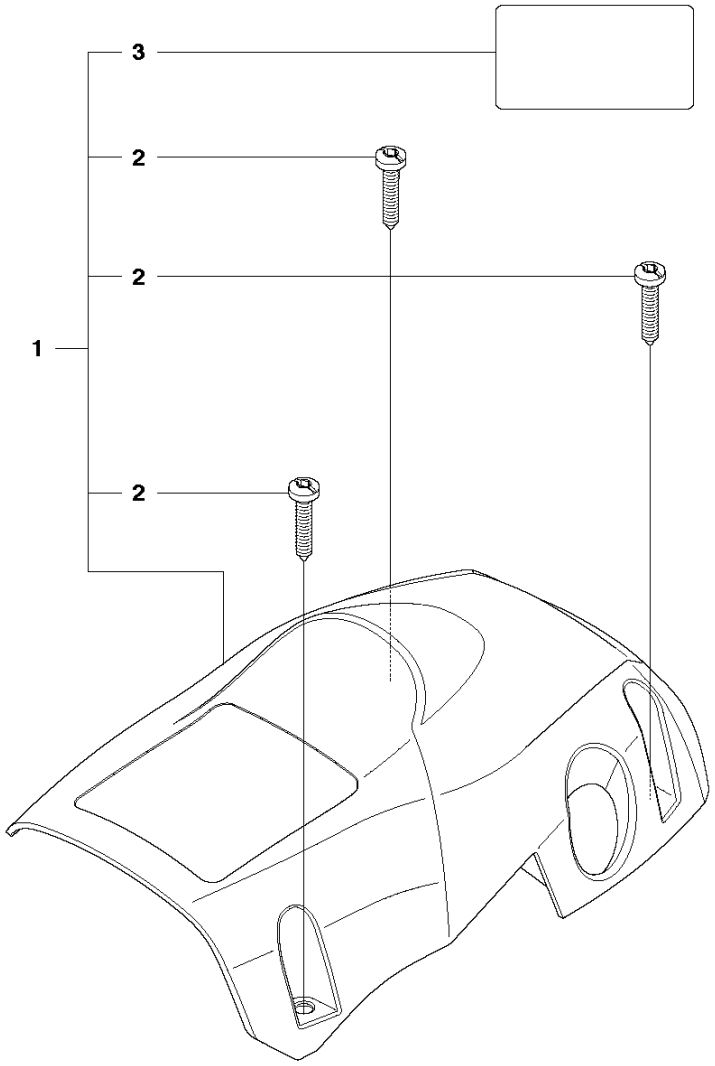

Reference	Artikelnummer	Varenavn	Antal	Kommentar
1	575531001	SKÆRM	1	
2	574320601	SCREW	3	
3	545165957	STOPPLADE	1	

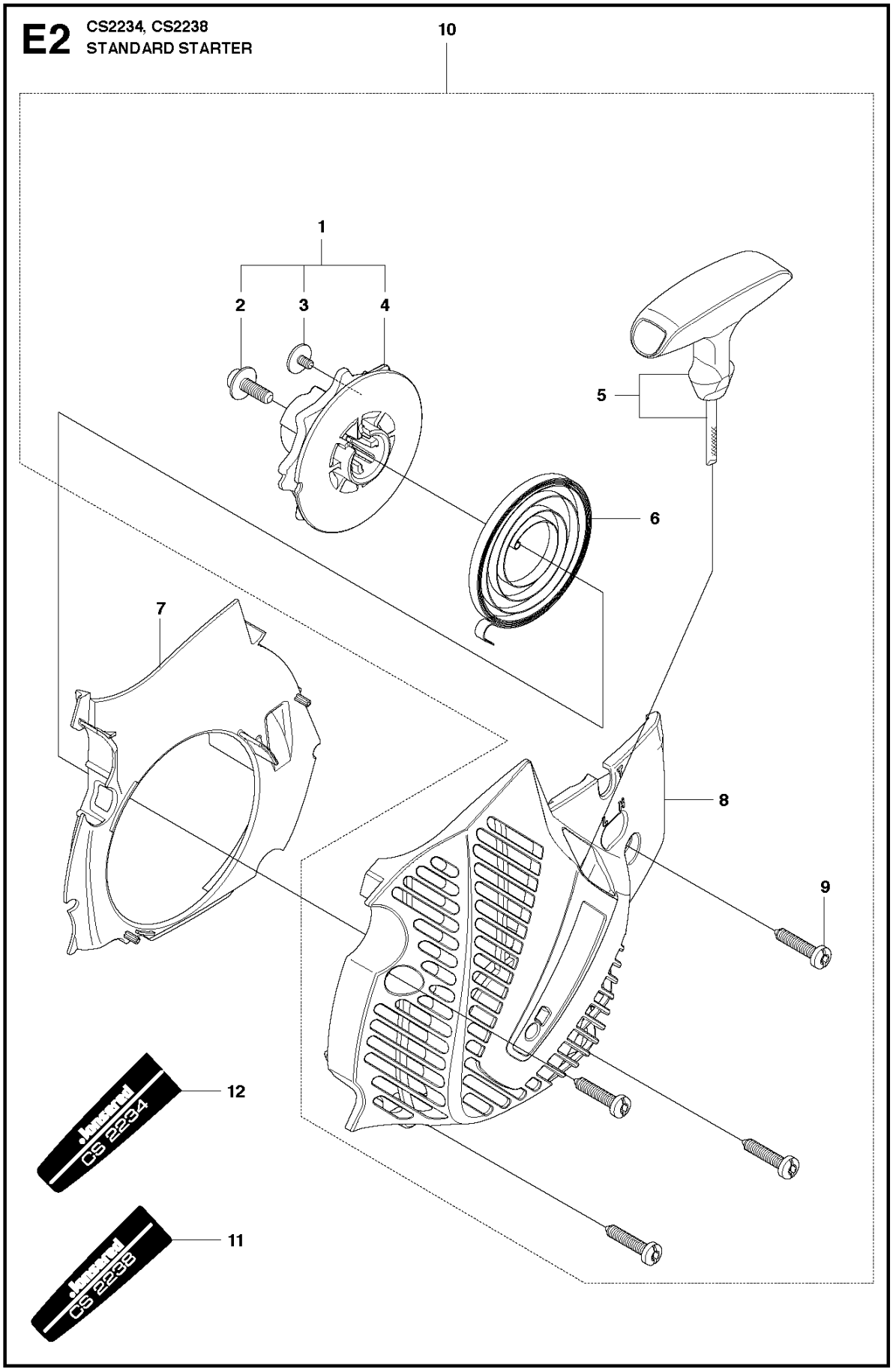
E2
CS2234, CS2238
STANDARD STARTER
10
1
2
3
4
5
6
7
8
9
12
11
CS 2234
CS 2238

Reference	Artikelnummer	Varenavn	Antal	Kommentar
1	545008028	SNORHJUL	0	
2	530015920	SCREW	1	
3	530016080	SCREW	1	
4	530057890	SNORHJUL	1	
5	545010012	HÅNDTAGS KIT	1	
6	530042095	FJEDER	1	
7	545161301	GNISTFANG	1	
8	545161201	VENTILATORDÆKSEL	1	
9	530016432	SCREW	4	
10	545180813	STARTAGGREGAT KPL	0	
11	545165983	MÆRKAT	1	
12	545165901	MÆRKAT	1	

F CS2234, CS2234S, CS2238S, CS2238
IGNITION SYSTEM

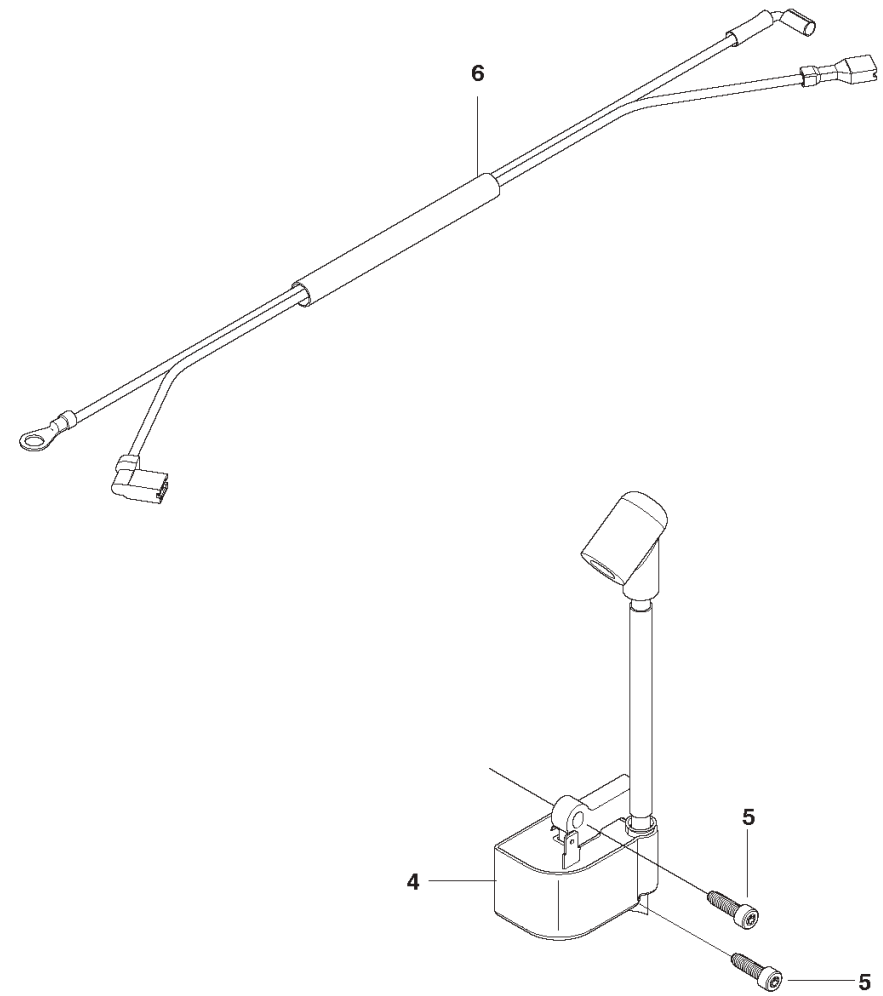

Reference	Artikelnummer	Varenavn	Antal	Kommentar
1	575635502	SVINGHJUL	1	
2	530015127	SKIVE	1	
3	530016134	MØTRIK	1	
4	545199901	TÆNDMODUL KPL.	1	
5	545121901	SCREW	2	
6	545079901	ASSY- WIRE HARNESS	1	

G CS2234, CS2234S, CS2238S, CS2238
MUFFLER

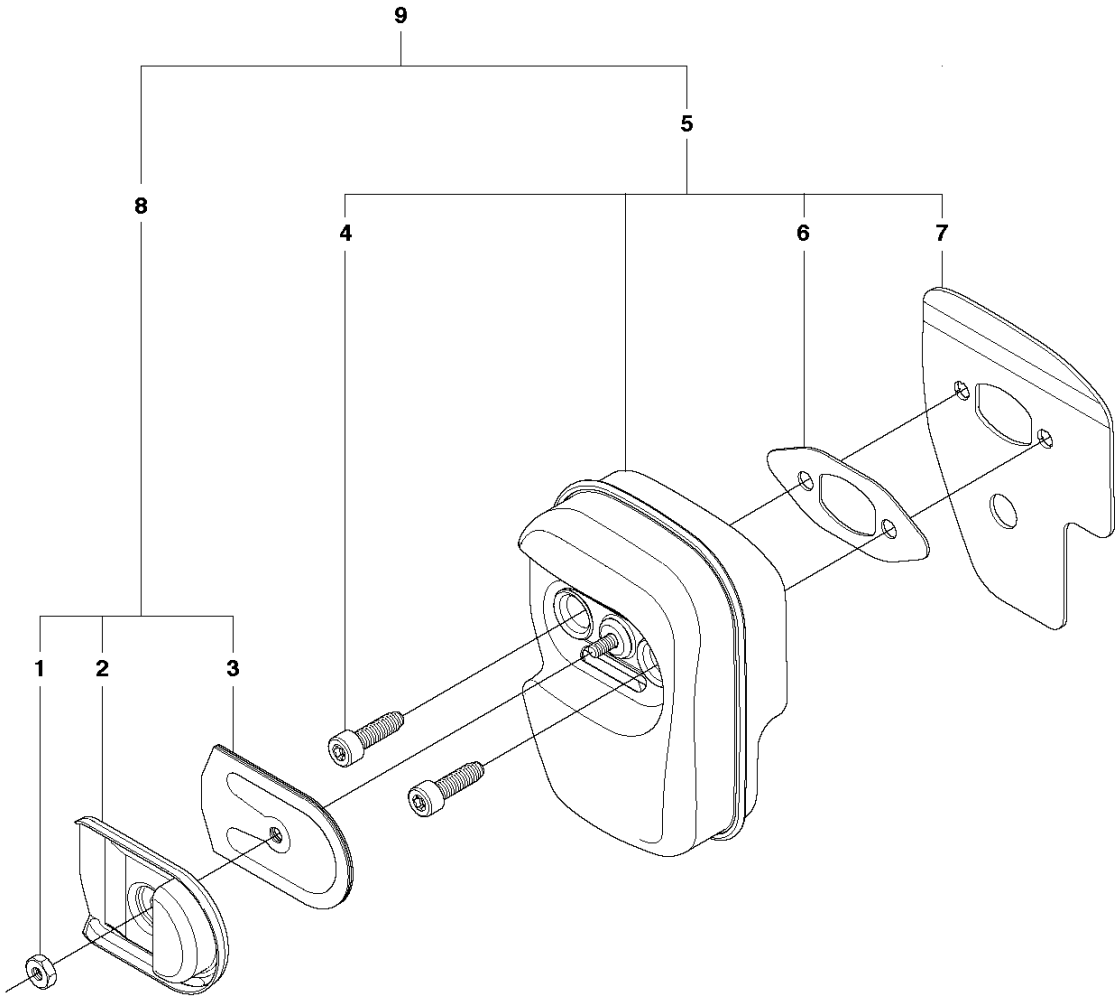

Reference	Artikelnummer	Varenavn	Antal	Kommentar
1	574266401	NUT	1	
2	545076901	EXHAUST PLATE	1	
3	545167401	NET	1	
4	530016338	BOLT	2	
5	586094301	LYDDÆMPER	1	
6	530054884	MUFFLER GASKET	1	
7	545066901	MUFFLER BACK PLATE	1	
8	545008027	SÆT	1	
9	545180843	LYDDÆMPER	1	

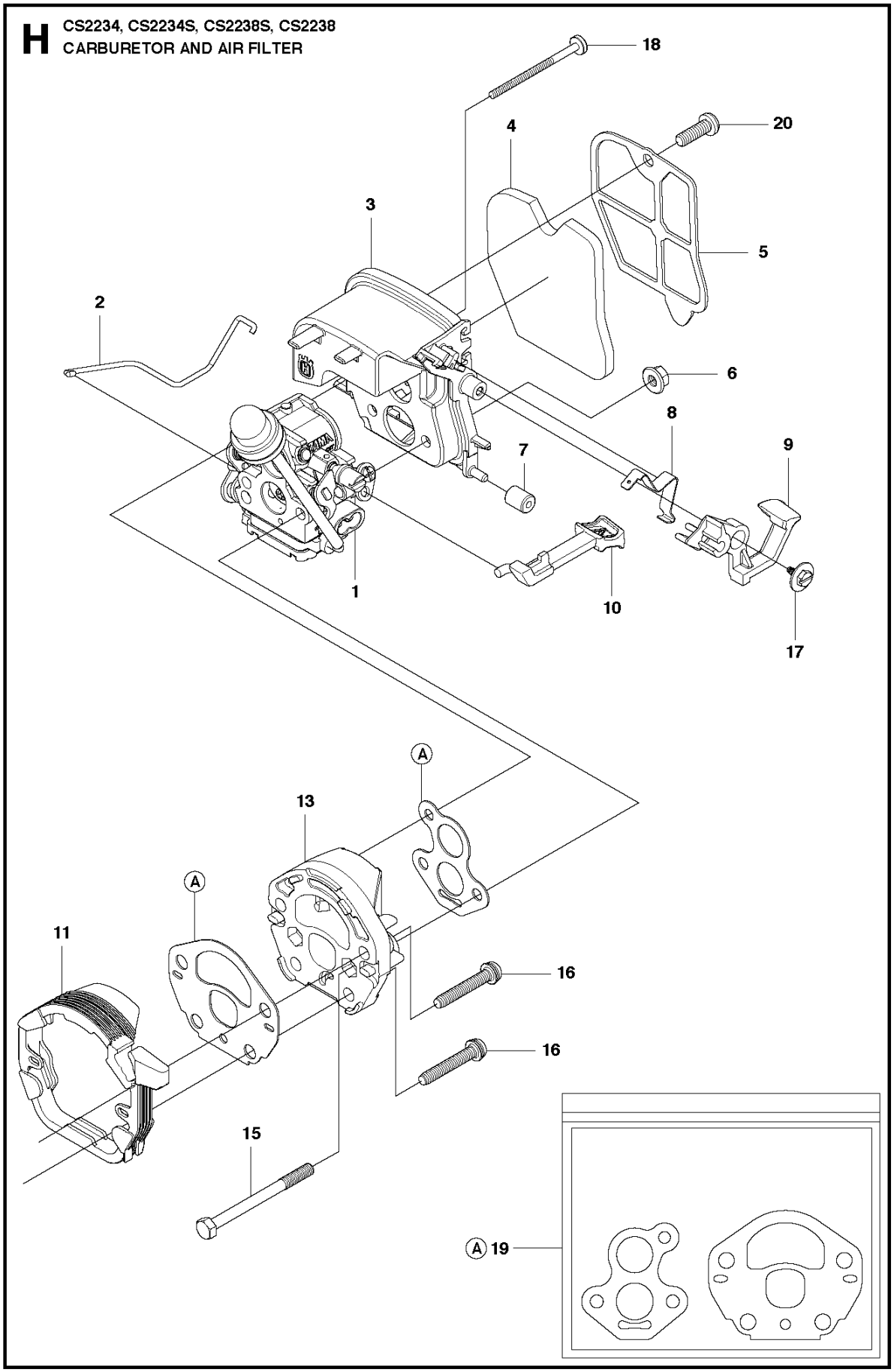
H
CS2234, CS2234S, CS2238S, CS2238
CARBURETOR AND AIR FILTER
18
20
4
3
5
2
6
8
9
7
1
10
17
A
13
A
11
16
16
15
A 19

Reference	Artikelnummer	Varenavn	Antal	Kommentar
1	586936202	KARBURATOR	1	
2	545062801	THROTTLE WIRE	1	
3	575493401	LUFTFILTER	1	
4	545061801	LUFTFILTER	1	
5	545151801	PLADE	1	
6	530016101	MØTRIK	2	
7	545061901	ISOLATOR	1	
8	545063401	SWITCH. SPRING	1	
9	545061701	SWITCH LEVER	1	
10	545061601	CHOKE KNOB	1	
11	545061501	CARB ADAPTOR SEAL	1	
13	577636501	MELLEMSTYKKE	1	
15	545033701	STUD-CARBURETOR	2	
16	545158301	CARB ADAPTOR SCREW	4	
17	530016080	SCREW	1	
18	545074901	TOP STUD-CARBURETOR	1	

19	545081892	PAKNINGSSÆT	1
20	530016349	SCREW	1

J1 CS2234, CS2234S
CYLINDER PISTON 34cc

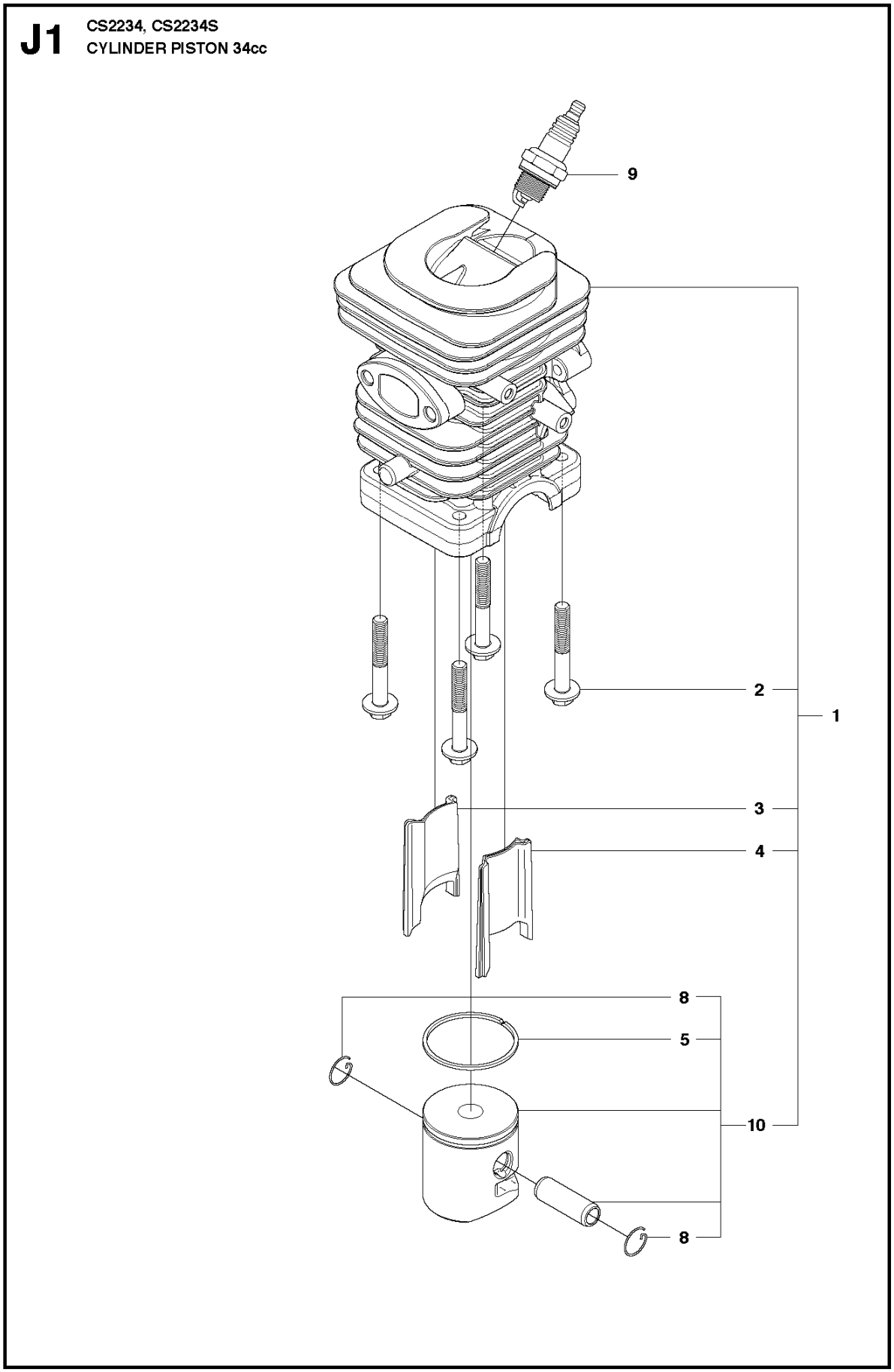

Reference	Artikelnummer	Varenavn	Antal	Kommentar
1	545050417	SÆT	1	
2	545081501	BOLT	4	
3	574190901	INDSATS	1	
4	574190801	INDSATS	1	
5	530012608	STEMPELRING	1	
8	530015697	LÅSERING	2	
9	503235108	TÆNDRØR	1	
10	545081894	SÆT	1	

K **CS2234, CS2234S, CS2238S, CS2238**
CRANKSHAFT

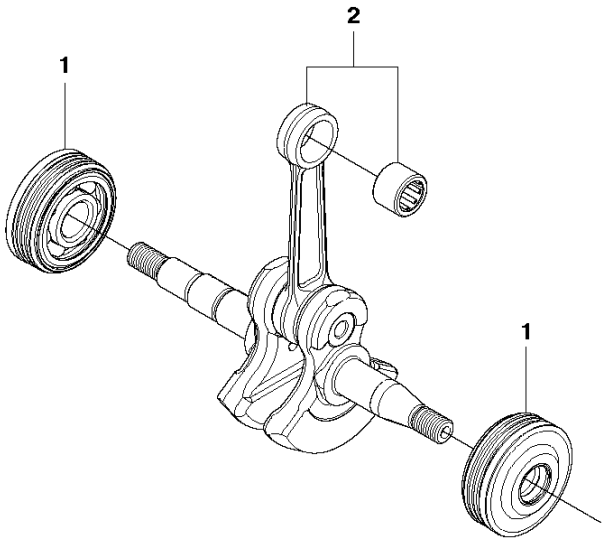

Reference	Artikelnummer	Varenavn	Antal	Kommentar
1	576243901	LEJE	2	
2	580302601	KRUMTAPAKSEL	1	

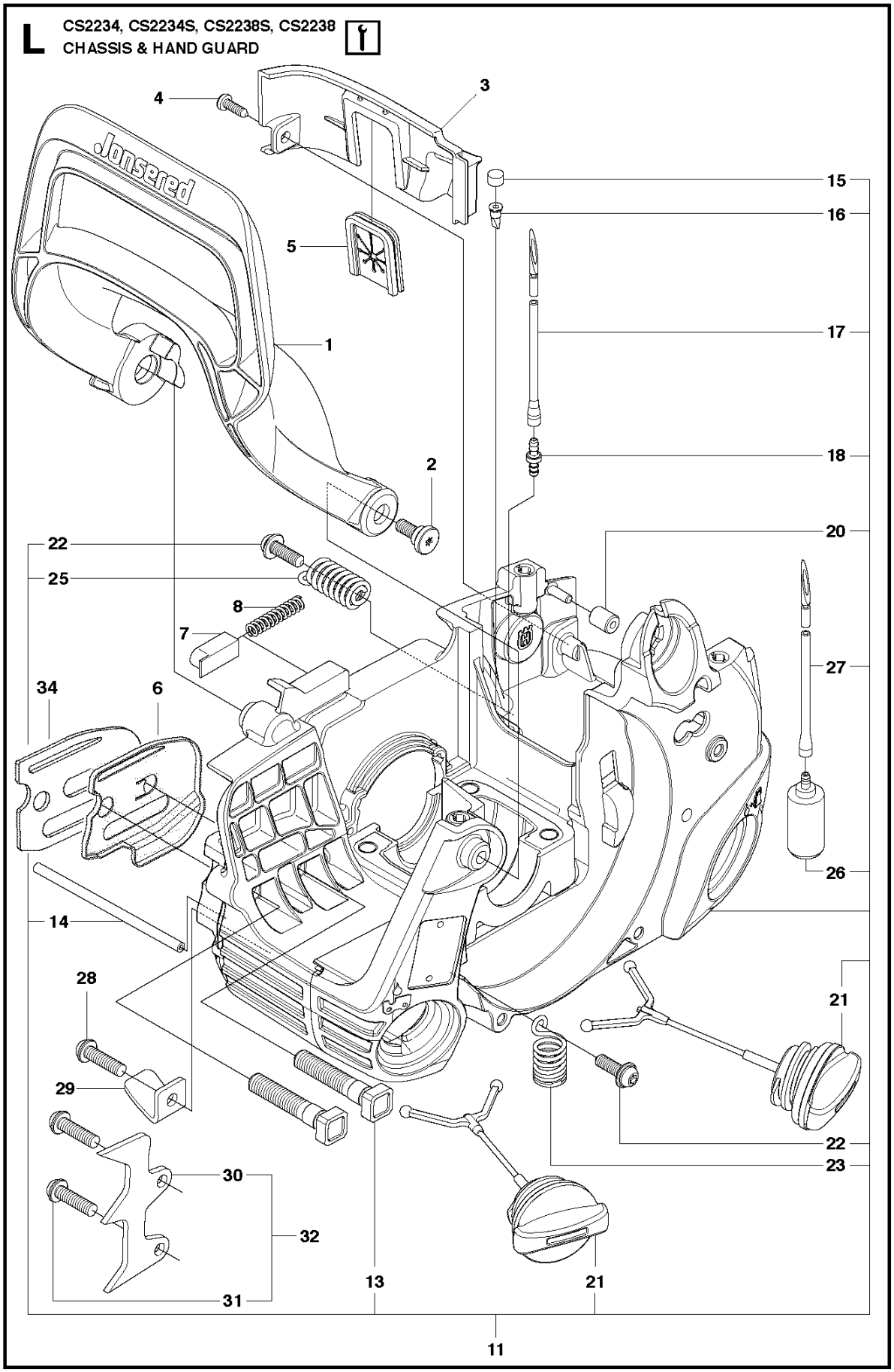
L
CS2234, CS2234S, CS2238S, CS2238
CHASSIS & HAND GUARD
jonsered
1
2
3
4
5
6
7
8
11
13
14
15
16
17
18
20
21
22
23
25
26
27
28
29
30
31
32
34

Reference	Artikelnummer	Varenavn	Antal	Kommentar
1	574417101	HÅNDVÆRN	1	
2	545127301	FLANGE ÖVERST	1	
3	545061202	VÆG	1	
4	545227101	SCREW	1	
5	545075401	GENNEMFØRING	1	
6	545071401	SVÆRD	1	
7	545071301	CAP. SPRING HANDGUARD	1	
8	545071201	SPRING. HANDGUARD POSITION	1	
13	529310301	BOLT	2	
14	545033501	SLANGE	1	
15	530029868	PROP	1	
16	530026119	TILBAGESLAGSVENTIL	1	
17	530021025	SLANGE	1	
18	530023877	NIPPEL	1	
20	545061901	ISOLATOR	1	
21	544111202	TANKDÆKSEL KPL	2	

22	530015906	SCREW	2
23	545033801	ISOLATOR	1
25	577540601	FJEDER	1
26	577167201	BENZINFILTER	1
27	580632317	LINE	1
28	530015814	SCREW	1
29	530029850	KÆDEFANGER	2
30	530038990	FELLING DOG	1
31	530016439	SCREW	2
32	530014381	FELLING DOG	1
34	592969801	AFSTANDSPLADE	1

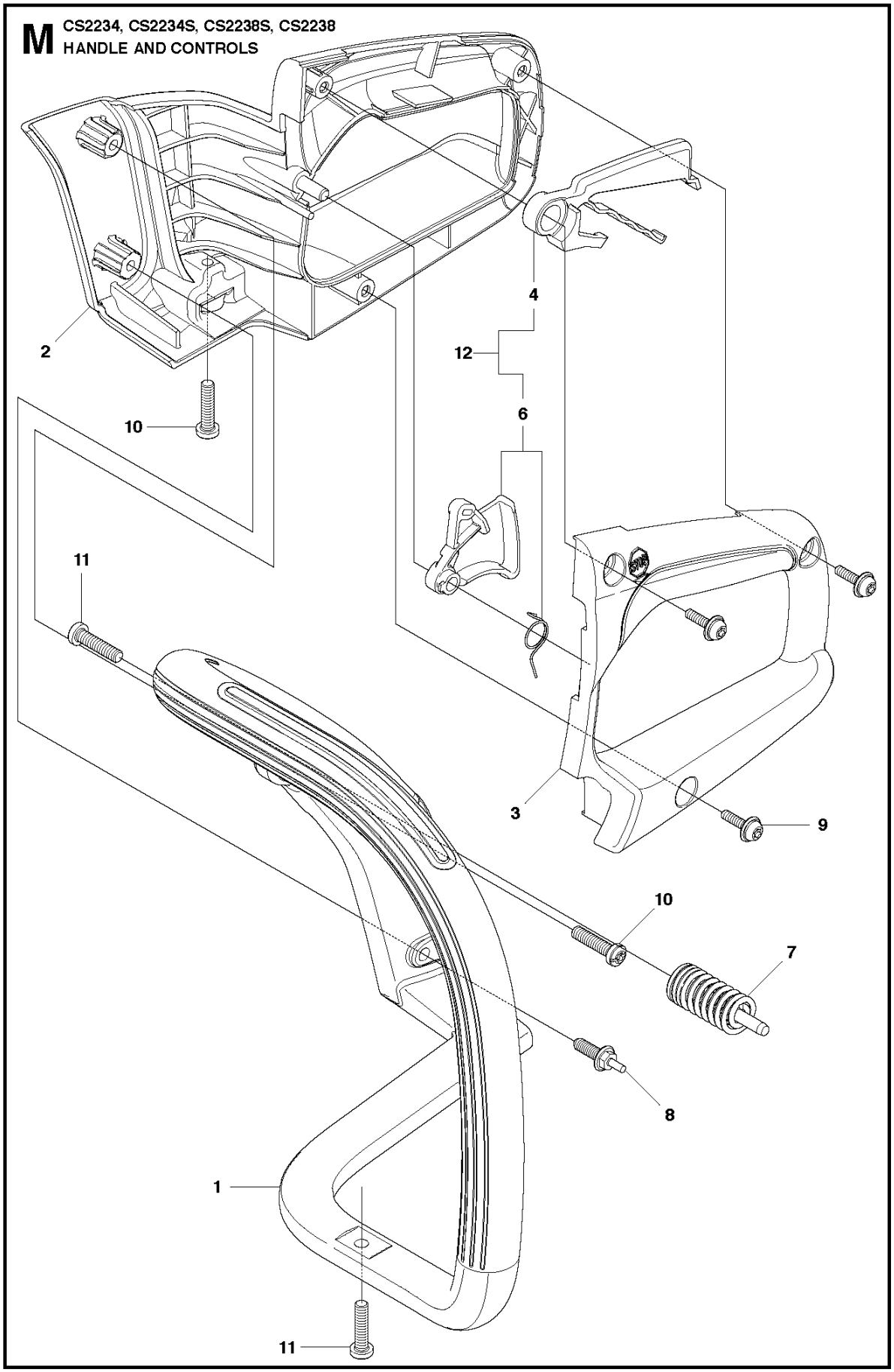
M
CS2234, CS2234S, CS2238S, CS2238
HANDLE AND CONTROLS
2
10
4
12
6
11
3
9
10
7
8
1
11

Reference	Artikelnummer	Varenavn	Antal	Kommentar
1	545161101	HÅNDTAG FORREST	1	
2	545062204	HÅNDTAG BAGEST	1	
4	545062602	GASSPÆRRE	1	
6	545121502	UDLØSER	1	
7	545033901	ISOLATOR	1	
8	545076301	ISOLATION LIMITER SCREW	1	
9	530016433	SCREW	3	
10	530016349	SCREW	2	
11	530016432	SCREW	2	
12	545180814	TRIGGER THROTTLE CONTROL	1	

N CS2234, CS2234S, CS2238S, CS2238
CARBURETOR DETAILS

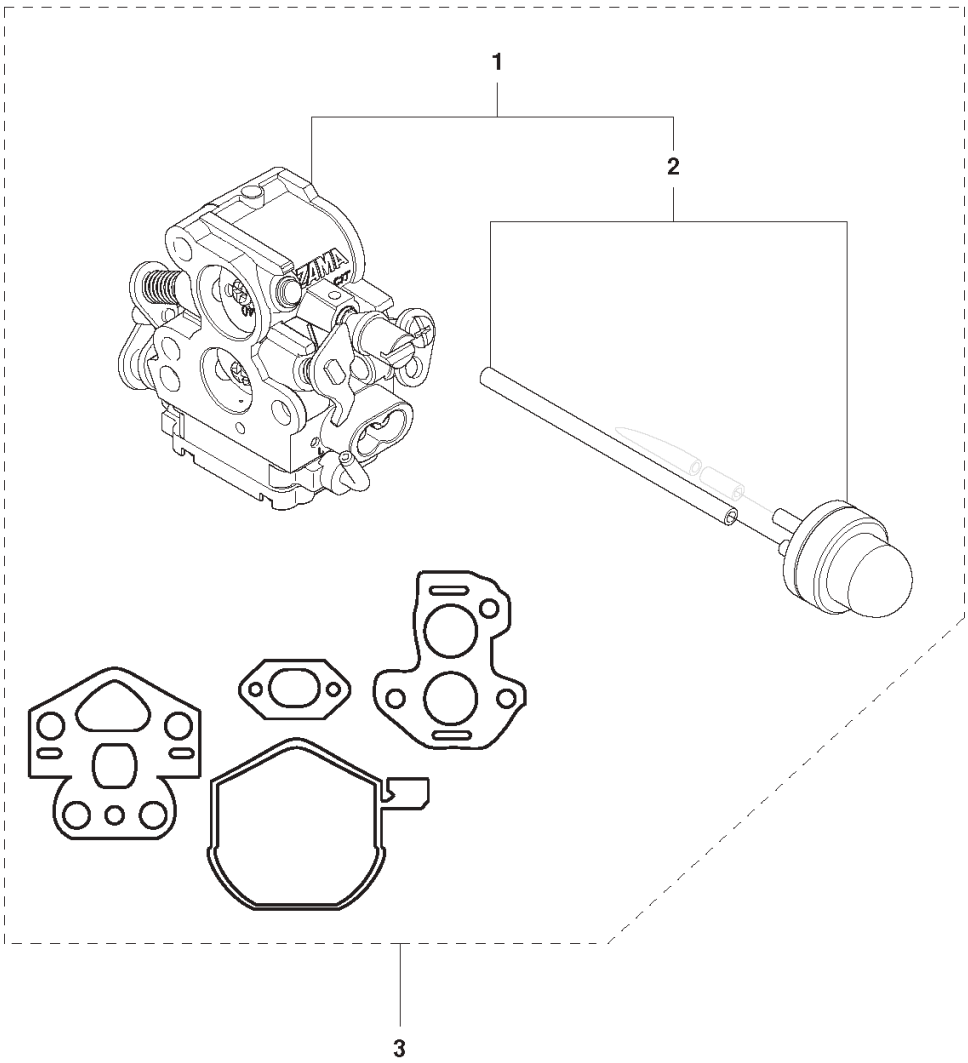

Reference	Artikelnummer	Varenavn	Antal	Kommentar
1	586936202	KARBURATOR	1	
2	545008030	PURGE	1	
3	545008032	CARBURETTOR KIT	1	

P CS2234, CS2234S, CS2238S, CS2238
ACCESSORIES

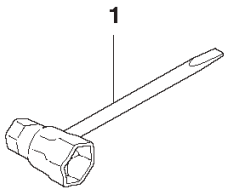

Reference	Artikelnummer	Varenavn	Antal	Kommentar
1	530031135	SKRUENØGLE	1	

Q CS2234, CS2234S, CS2238S, CS2238
SERVICE UPDATE

Old hand guard up to serial no. 20094299999

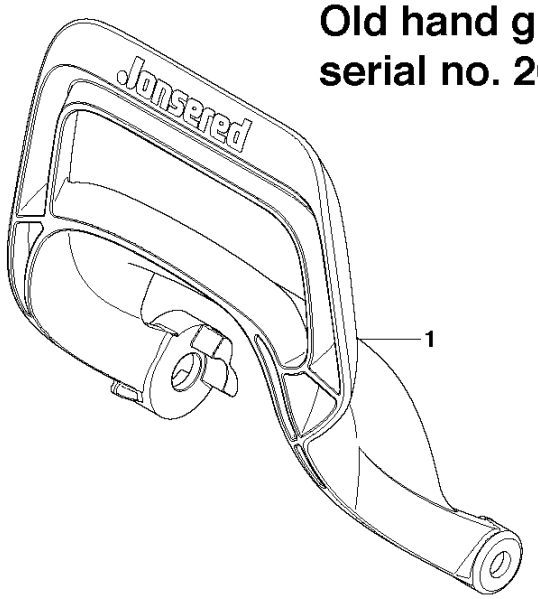

Reference	Artikelnummer	Varenavn	Antal	Kommentar
1	545161501	HÅNDVÆRN	1	