2026-11-23

Husqvarna Automower® Aspire™ R6V



AUTOMOWER Aspire R6V
COVER

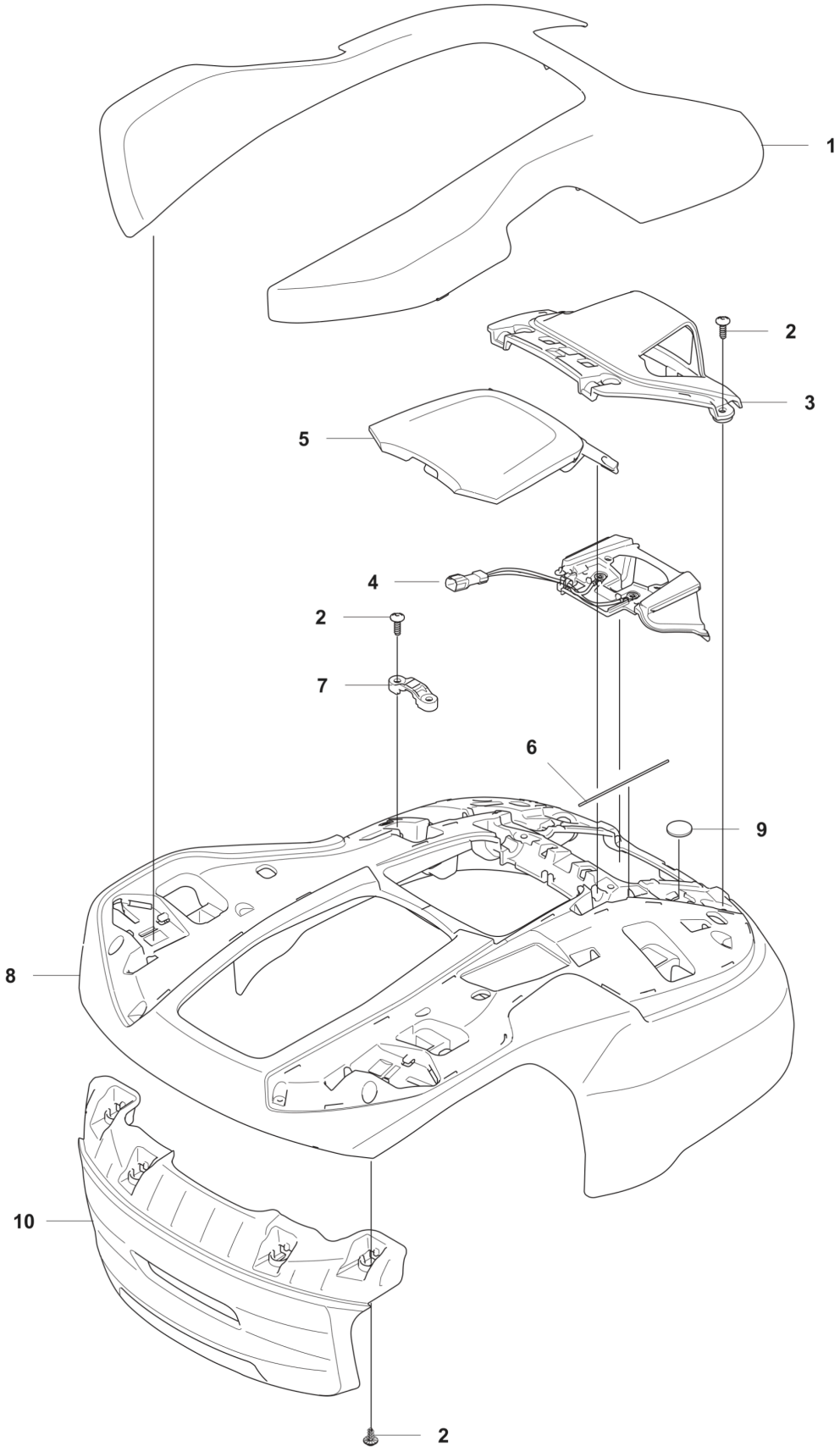

Reference	Artikelnummer	Varenavn	Antal	Kommentar
1	548602001	DÆKSEL	1	Top
2	574450101	SKRUE ITXPANT	11	
3	540090201	HUS	1	Nose
4	540122101	LEDNING KPL	1	Chargingplate wiring assy
5	548605603	LEM	1	Height adjustment
6	588470201	FJEDER	1	
7	593355202	OVERFALD	1	Main cable
8	540141801	RAMME	1	
9	593822101	MAGNET	2	
10	548601701	KOFANGER	1	

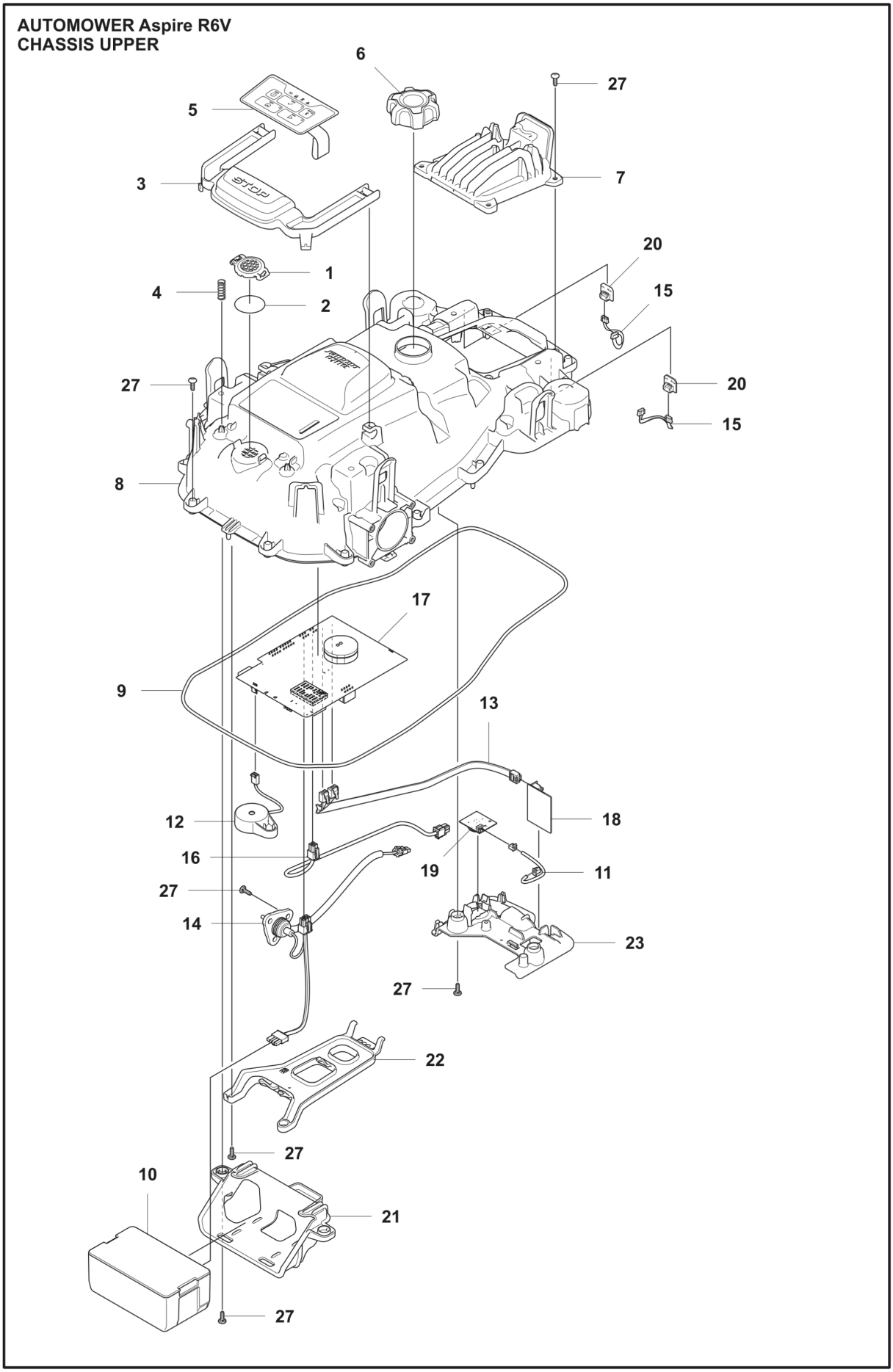
AUTOMOWER Aspire R6V
CHASSIS UPPER
6
27
5
7
3
20
1
15
4
2
27
20
15
8
17
9
13
12
18
16
19
11
27
14
23
27
22
27
10
21
27

Reference	Artikelnummer	Varenavn	Antal	Kommentar
1	586038902	DÆKSEL	1	Air filter
2	577753701	LUFTFILTER	1	Air filter 10 pcs
3	540413201	BUTTON ASSY	1	Stop button
4	576242201	FJEDER	2	
5	548479401	TANGENTBORD	1	
6	585281401	KNOP	1	Height adjustment
7	540202002	VISION MODULE	1	
8	540379001	CHASSIS	1	Upper
9	574874718	TÆTNINGSLISTE	1	
10	593247301	BATTERY	1	
11	548933101	LEDNING KPL	1	USB interface cable
12	531351801	LEDNING KPL	1	Buzzer
13	536356103	LEDNING KPL	1	Modular jack 8P
14	540212201	LEDNING KPL	1	Charging cable
15	540427501	LEDNING KPL	2	Magnetic sensor cable
16	591203103	LEDNING KPL	1	HMI cable

17	548412201	KREDSKORT	1	Main board
18	548876501	KREDSKORT	1	Loop sensor board
19	540608601	KREDSKORT	1	Coupling Board
20	598916001	KREDSKORT	2	Magnetic sensor board
21	548673001	FÆSTE	1	Bracket battery
22	548673101	BRACE	1	Brace mainboard
23	540379301	STØTTE	1	
27	574450101	SKRUE ITXPANT	26	

AUTOMOWER Aspire R6V
CHASSIS LOWER

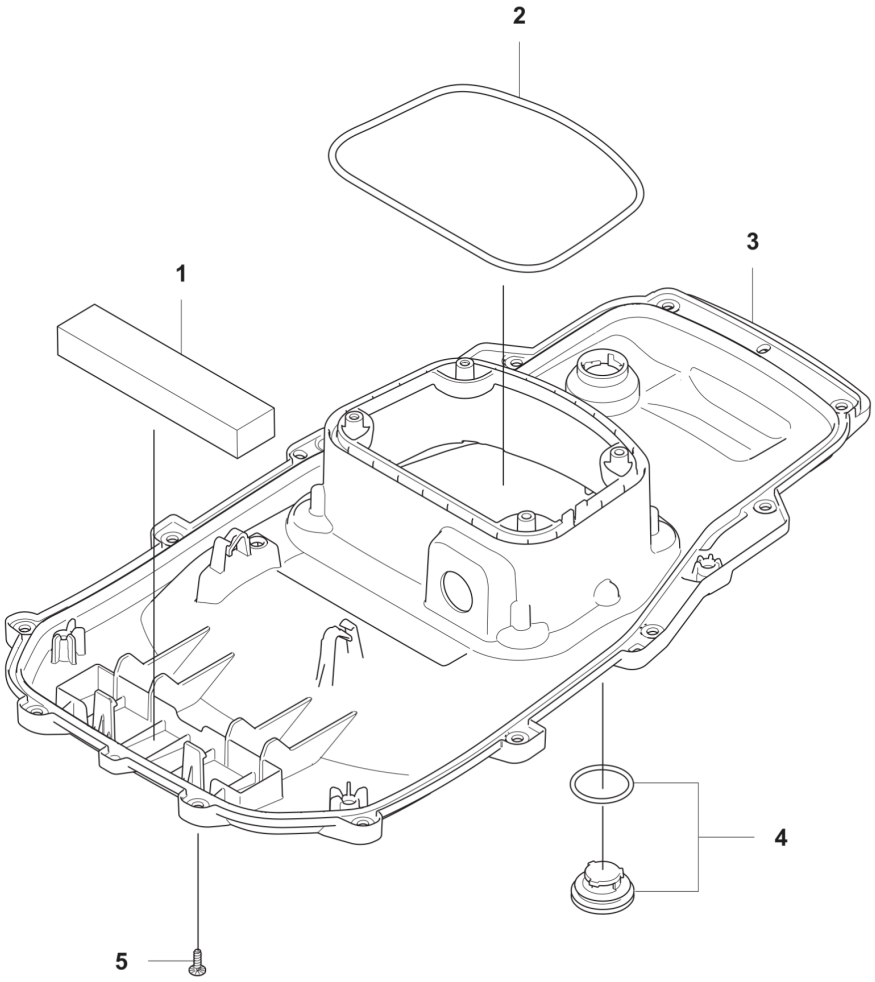

Reference	Artikelnummer	Varenavn	Antal	Kommentar
1	598503602	VÆGT	1	
2	574874711	TÆTNINGSLISTE	1	Cutting system
3	540378901	CHASSIS	1	Lower
4	536977301	PAKNING	1	Service plug
5	574450101	SKRUE ITXPANT	12	

AUTOMOWER Aspire R6V
BLADE MOTOR AND CUTTING EQUIPMENT

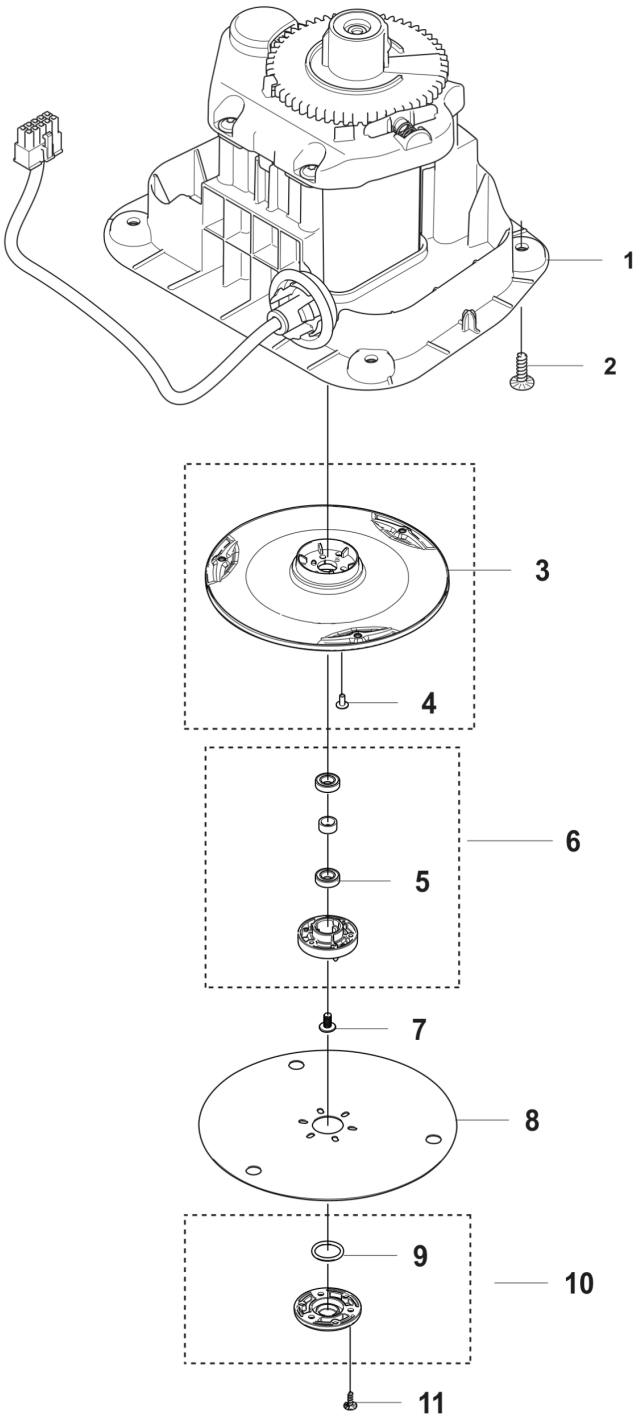

Reference	Artikelnummer	Varenavn	Antal	Kommentar
1	548612401	CUTTING MODULE	1	
2	574450101	SKRUE ITXPANT	4	
3	531177401	SKÆRESKIVE	1	incl. Screws
4	590508701	SCREW	3	
5	535075703	KUGLELEJE	2	
5	593080801	KUGLELEJE	1	Packed 50 pcs
6	588421702	LEJEHUS KPL.	1	
7	535076001	SCREW	1	
8	598794801	FRIKTIONSPLADE	1	
9	585297501	O-RING	1	
10	587449601	DÆKSELSÆT	1	Bearing cover kit
11	575543314	SCREW	3	

AUTOMOWER Aspire R6V
WHEELS AND TIRES

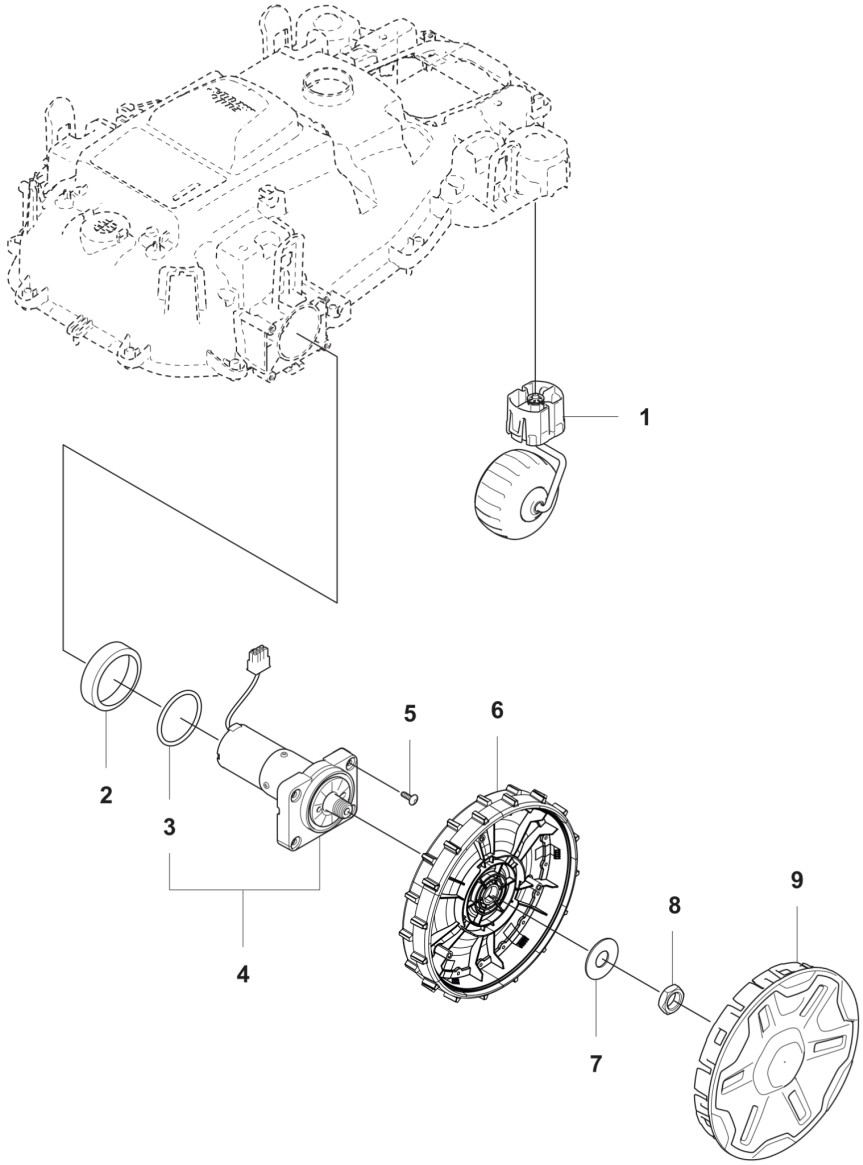

Reference	Artikelnummer	Varenavn	Antal	Kommentar
1	547412801	HJUL KPL	2	Support wheel
2	529460101	DÆKSEL	1	Motor end cover
3	580443902	O-RING	1	
4	598587301	MOTOR KIT	1	
5	574450101	SKRUE ITXPANT	1	
6	548615101	HJUL	1	
7	586210601	SKIVE	1	
8	731432401	HEXAGON TYND	1	
9	548615201	NAVKAPSEL	1	

AUTOMOWER Aspire R6V
CHARGING STATION

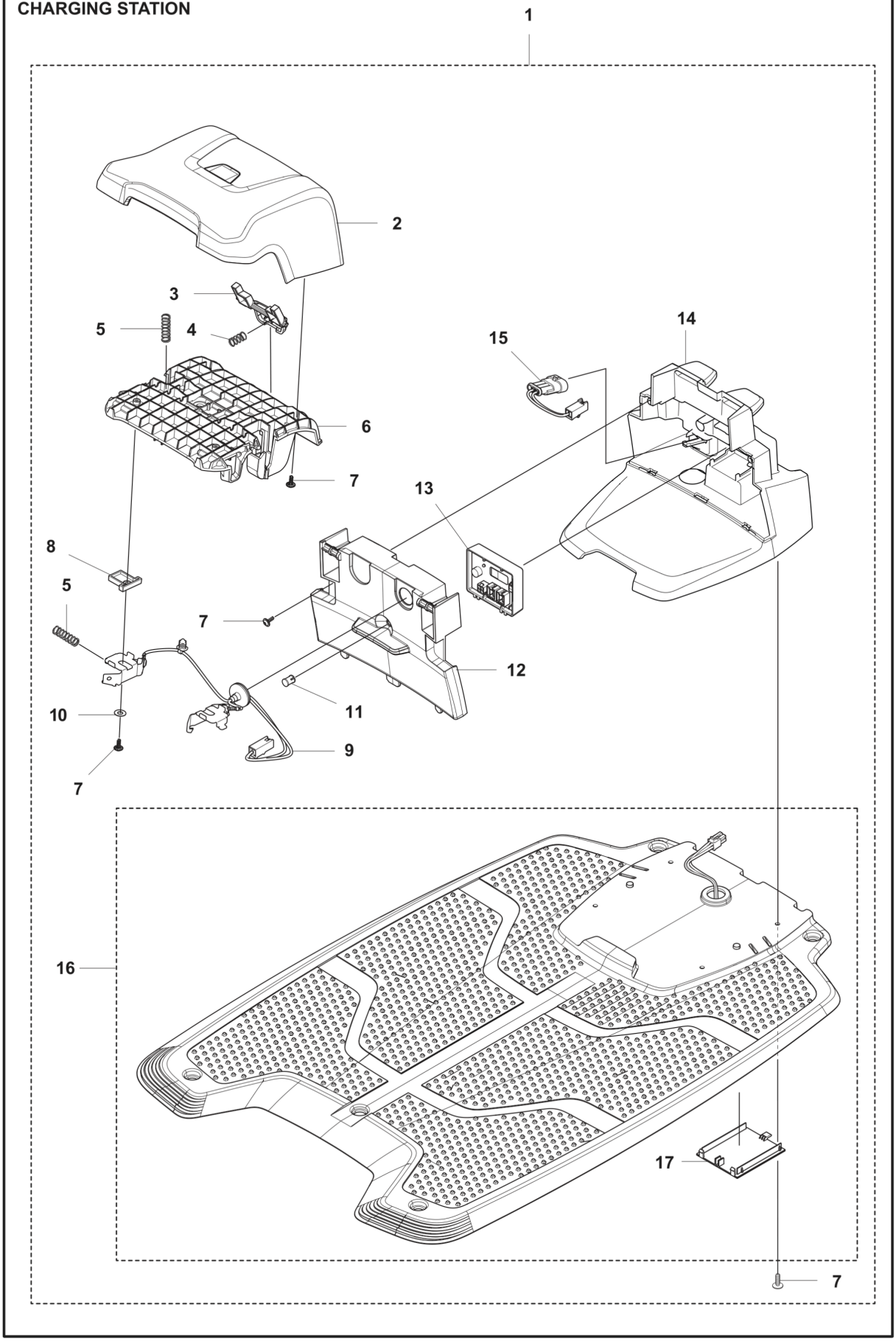

Reference	Artikelnummer	Varenavn	Antal	Kommentar
1	540159701	LADESTATION	1	
2	585071102	HAT	4	
3	579462402	KNAP	1	
4	574487001	FJEDER	1	Stop button
5	580511401	FJEDER	4	cap
6	579458004	RAMME	1	
7	575543314	SCREW	12	
8	579460502	AFSTANDSSKIVE	2	
9	548599001	LEDNING KPL	1	Chargingplate cable
10	734113741	SKIVE	2	
11	590217202	LYGTEGLAS VENSTRE	1	Diode
12	585071401	DÆKSEL	1	
13	548706901	HOLDER KPL	1	Charging station board
14	548605001	HUS	1	
15	540902201	KABELSÆT	1	
16	587651602	LADEBLIK	1	

17	585919301	DÆKSEL	1

AUTOMOWER Aspire R6V
INSTALLATION ACCESSORIES

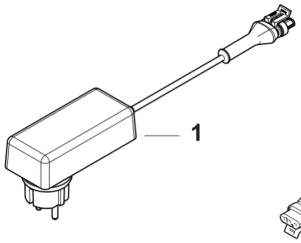

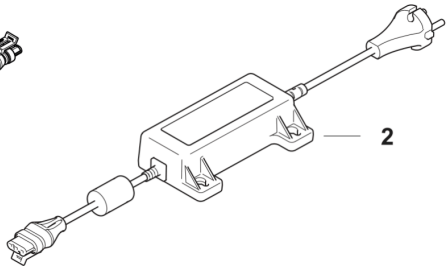



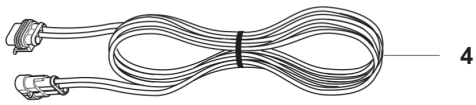

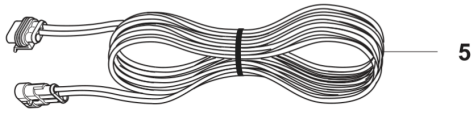



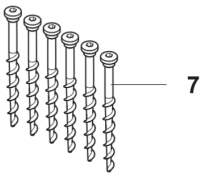

Reference	Artikelnummer	Varenavn	Antal	Kommentar
1	529534901	DRIVENHED	1	EU
2	529532602	DRIVENHED	1	UK/IE
2	529532603	DRIVENHED	1	CH
2	529532605	DRIVENHED	1	AUS/NZ
3	546137702	MÆRKAT	1	Warranty seal
4	579825103	KABLAGE KPL	1	Low voltage cable 3m
4	579825104	KABLAGE KPL	1	Low voltage cable 5m
5	579825102	KABLAGE KPL	1	Low voltage cable 10m
5	579825101	KABLAGE KPL	1	Low voltage cable 20m
6	594054801	MÆRKAT	1	Label Alarm
7	597435801	SCREW	1	Anchor screws, 6 pcs