2026-10-09

Husqvarna 592 XP® G



V **592 XP®, 592 XP® G**
ACCESSORIES

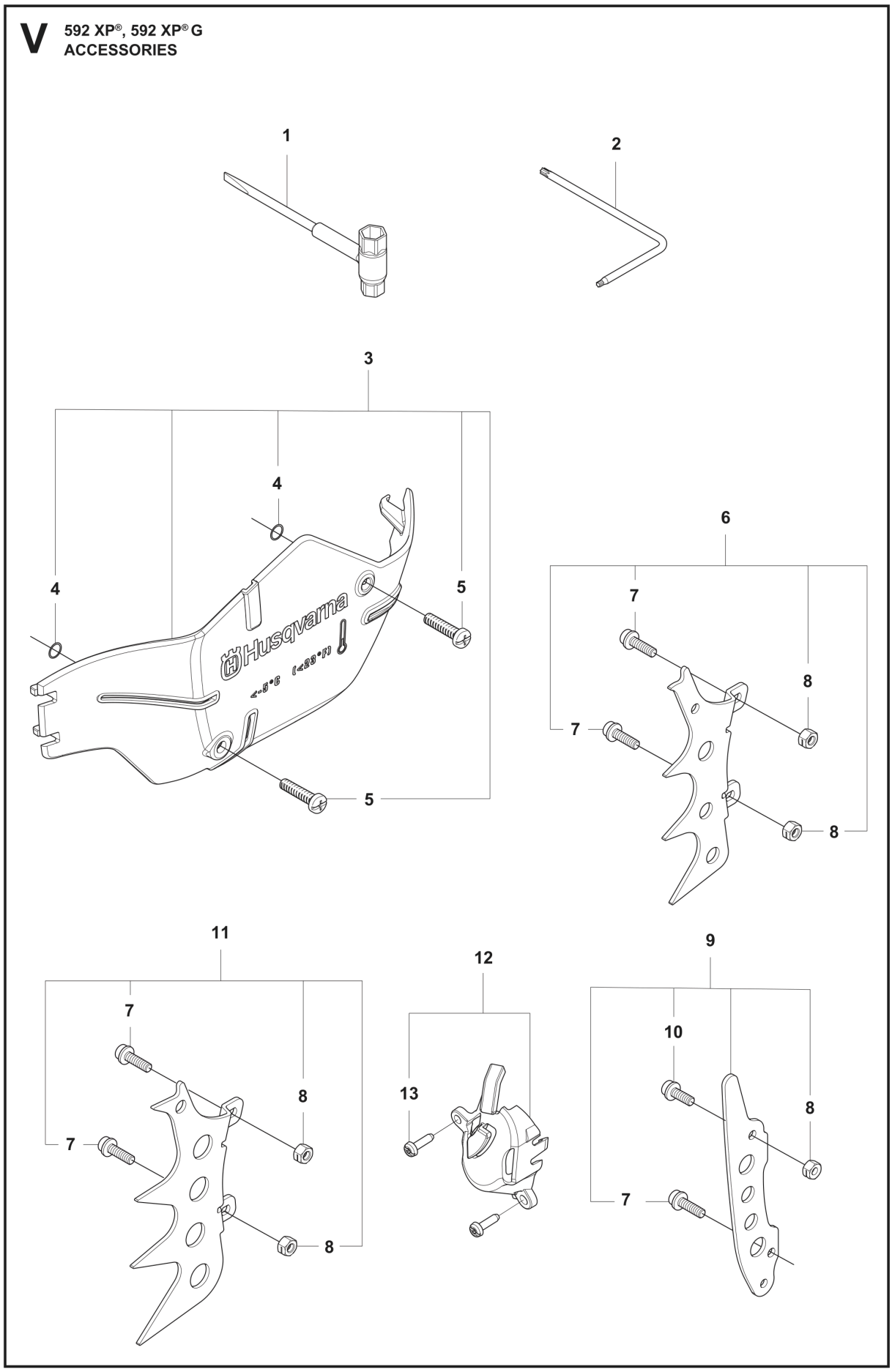

Reference	Artikelnummer	Varenavn	Antal	Kommentar
1	599289601	KOMBINØGLE	1	
2	575880701	SKRUENØGLE	1	
3	599634601	VINTERSÆT	1	
4	740420100	O-RING	2	
5	503217016	SKRUE STCHS	1	
6	529592601	BARKSTØD	1	Outer spike, Non-Wrap
7	525755101	SKRUE ITXSCFM	5	
8	503222401	LOCK NUT	2	
9	529717501	KOFANGER	1	
11	529742903	BARKSTØD	1	Large outer spike kit, Wrap
12	529597401	HOLDER	1	Connectivity device holder kit
13	525887401	SCREW CITXPANT	1	

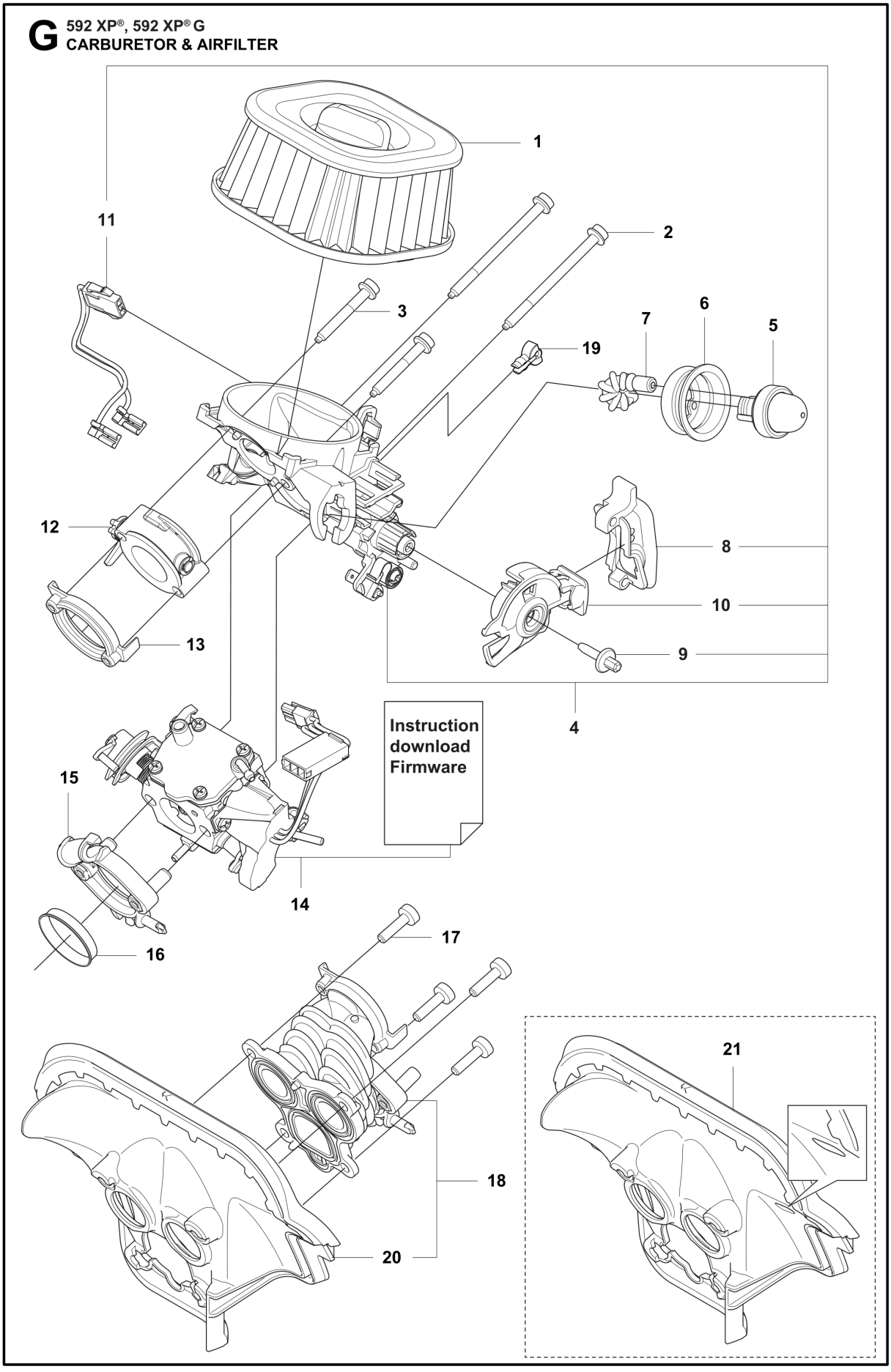
G
592 XP®, 592 XP® G
CARBURETOR & AIRFILTER
1
2
3
4
5
6
7
8
9
10
11
12
13
14
15
16
17
18
19
20
21
Instruction
download
Firmware

Reference	Artikelnummer	Varenavn	Antal	Kommentar
1	593258801	LUFTFILTER KPL	1	Non-Woven - Clear
1	593258802	LUFTFILTER KPL	1	Nylon Mesh - 27 Micron Rating - Yellow
1	593258803	LUFTFILTER KPL	1	Nylon Mesh - 50 Micron Rating - Black
2	596682402	SCREW	2	
3	596682401	SCREW	2	
4	593261001	FILTERHOLDER KPL	1	
5	540054901	PURGE	1	
6	597080601	TÆTNING	1	
7	534138001	BENZINSLANGE	1	
8	593909001	TÆTNING	1	
9	505156201	SCREW	1	
10	593260801	CHOKERREGULERING KPL	1	
11	593976301	LEDNING KPL	1	
12	593268801	VENTILHUS KPL	1	
13	594918401	PAKNING	1	
14	598932903	KARBURATOR	1	

15	593273001	PAKNING	1	
16	595014701	MUFFE	1	
17	526818101	SKRUE MCT	4	
18	593257901	INDSUGNINGSRØR	1	
18	593257902	INDSUGNINGSRØR	1	For cold conditions
19	540070101	HOLDER	1	
20	597728901	MELLEMVÆG	1	Without hole for Ignition module without damper from s/n 20223900001 -
21	597728902	MELLEMVÆG	1	With hole for ignition module with damper - up to s/n 20223899999

U 592 XP®, 592 XP® G
CARBURETOR DETAILS

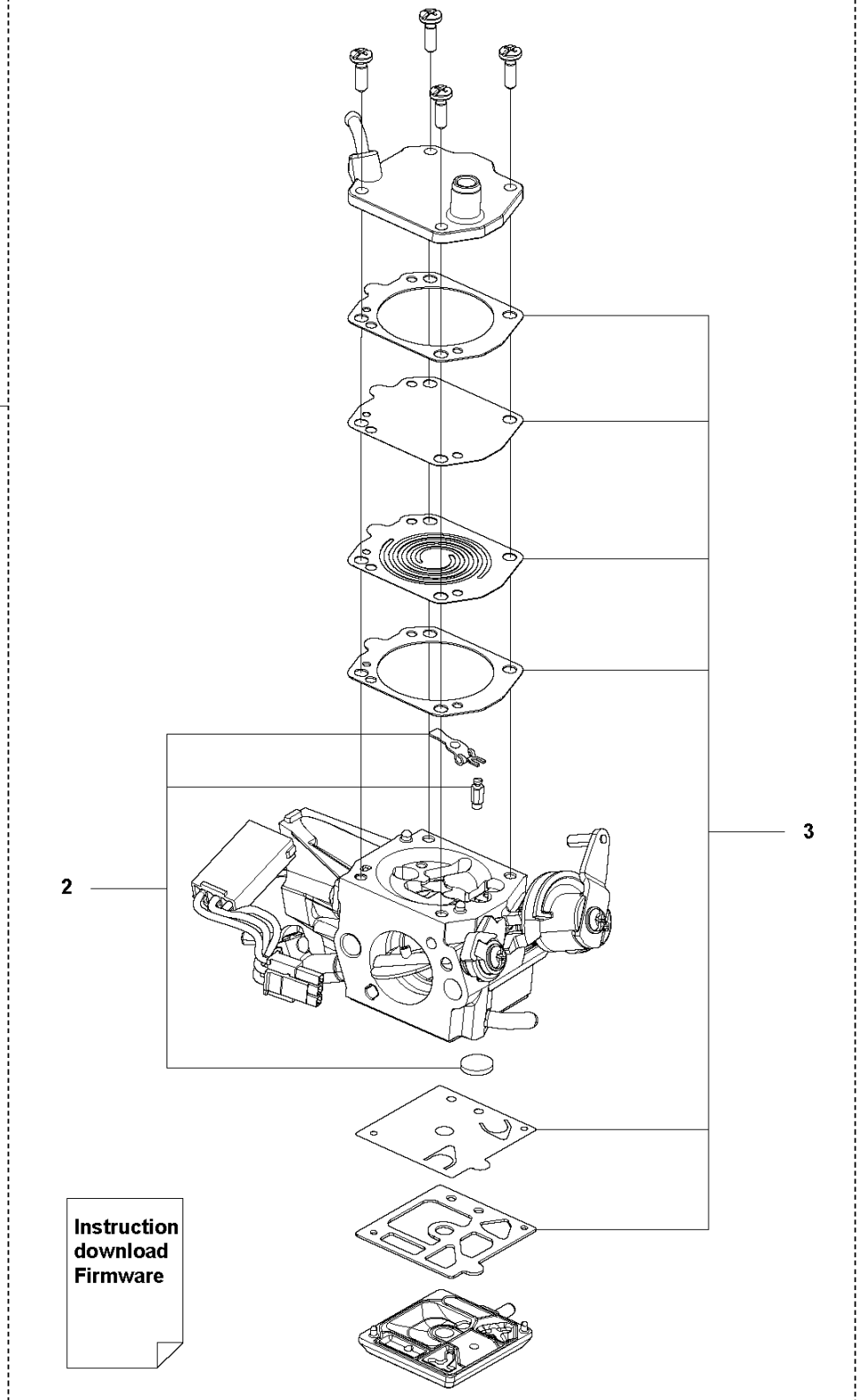

Reference	Artikelnummer	Varenavn	Antal	Kommentar
1	598932903	KARBURATOR	1	
2	529509101	REPARATIONSSÆT	1	
3	529508801	PAKNINGSSÆT	1	

A **592 XP®, 592 XP® G**
CHAIN BRAKE

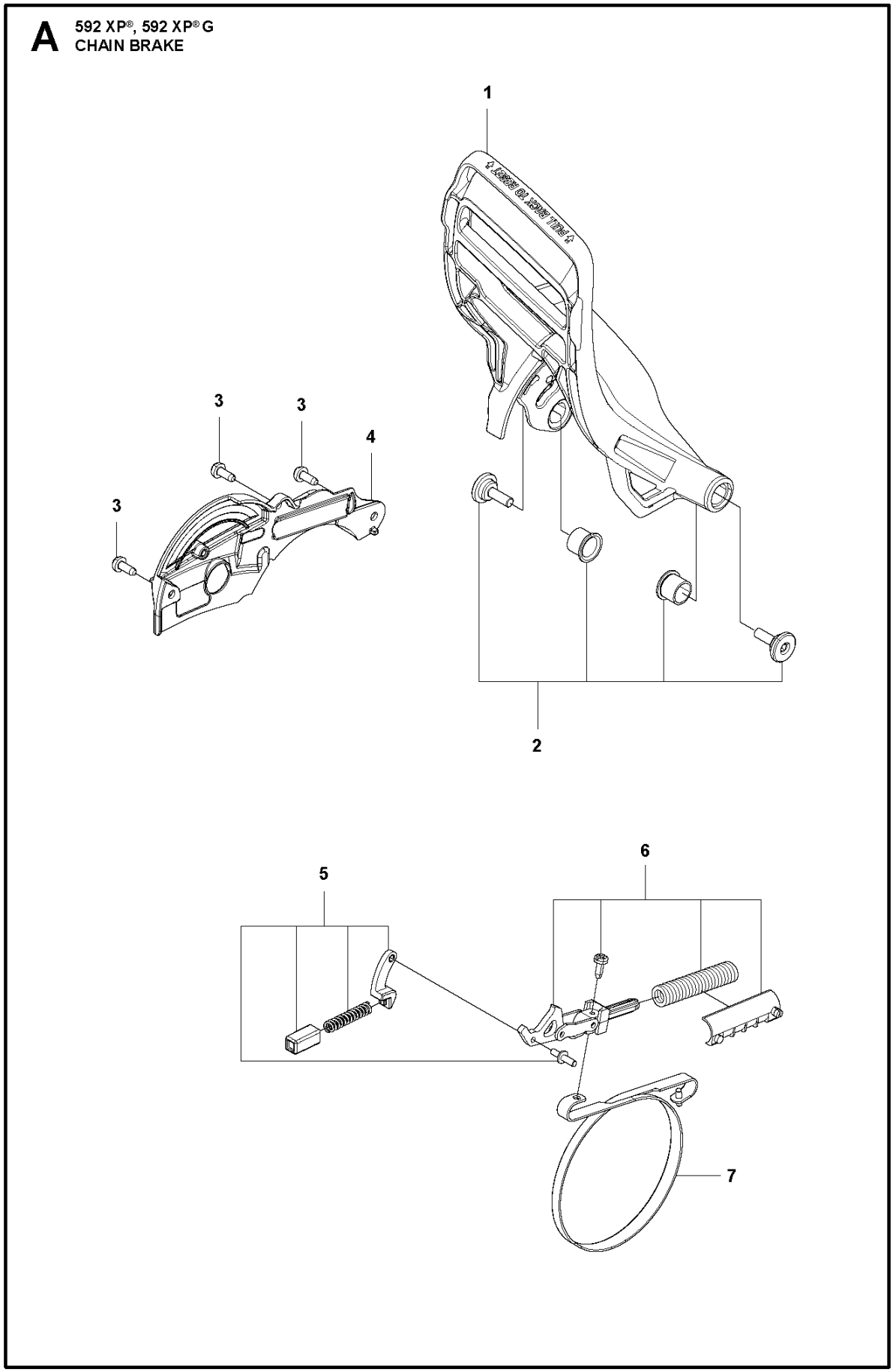

Reference	Artikelnummer	Varenavn	Antal	Kommentar
1	593243401	HÅNDVÆRN	1	
2	590105301	SCREW KIT	1	
3	582213301	SCREW	3	
4	574825601	COVER	1	
5	598826801	SPÆRRE	1	
6	598826701	KNÆLED KPL	1	
7	503752202	BREMSEBÅND KPL	1	

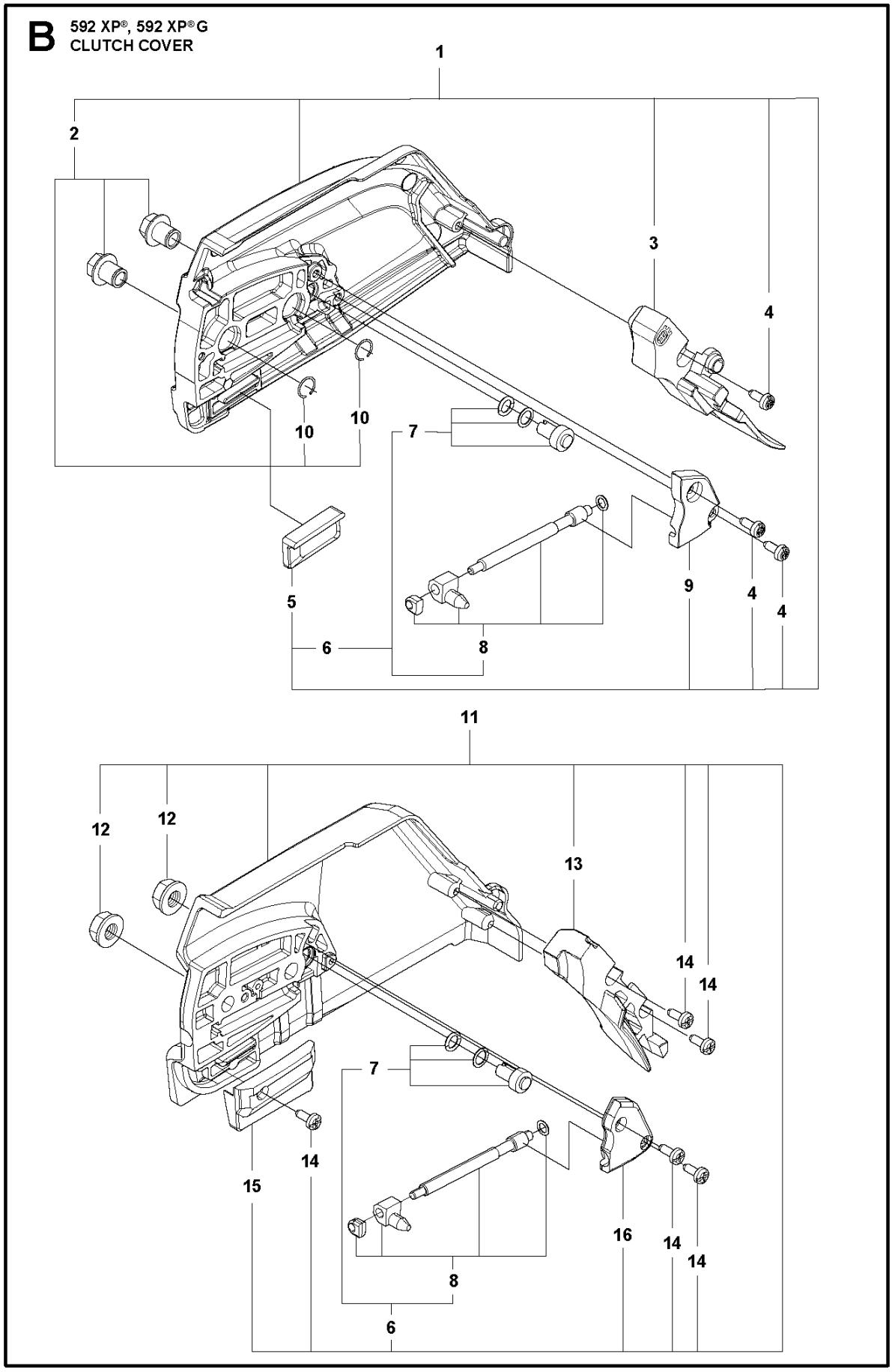
B
592 XP®, 592 XP® G
CLUTCH COVER
1
2
3
4
10
10
7
5
6
8
9
4
4
11
12
12
13
14
14
7
14
15
16
14
14
8
6

Reference	Artikelnummer	Varenavn	Antal	Kommentar
1	599591701	KOBLINGSHUS KPL	1	
2	531012901	KÆDEBREMSE	2	2pcs Unlosable nuts and 2pcs Snap rings
3	575236401	SPÅNBESKYTTELSE	1	
4	526221801	SCREW CITXPANT	3	
5	501517201	KÆDESTYR	1	
6	590104701	KÆDESTRAMMESÆT	1	
7	590105101	SNEKKEHJUL	1	
8	590104801	SNEKKESKRUE	1	
9	576424301	COVER	1	
10	531222801	LÅSERING	1	
11	594907802	KOBLINGSHUS KPL	1	WRAP
12	503220001	HEXAGON NUT	2	WRAP
13	537174101	SPÅNBESKYTTELSE	1	WRAP
14	525887402	SCREW CITXPANT	5	WRAP
15	537043401	KÆDESTYR	1	WRAP
16	537016801	COVER	1	WRAP

C 592 XP®, 592 XP®G
CLUTCH & OIL PUMP

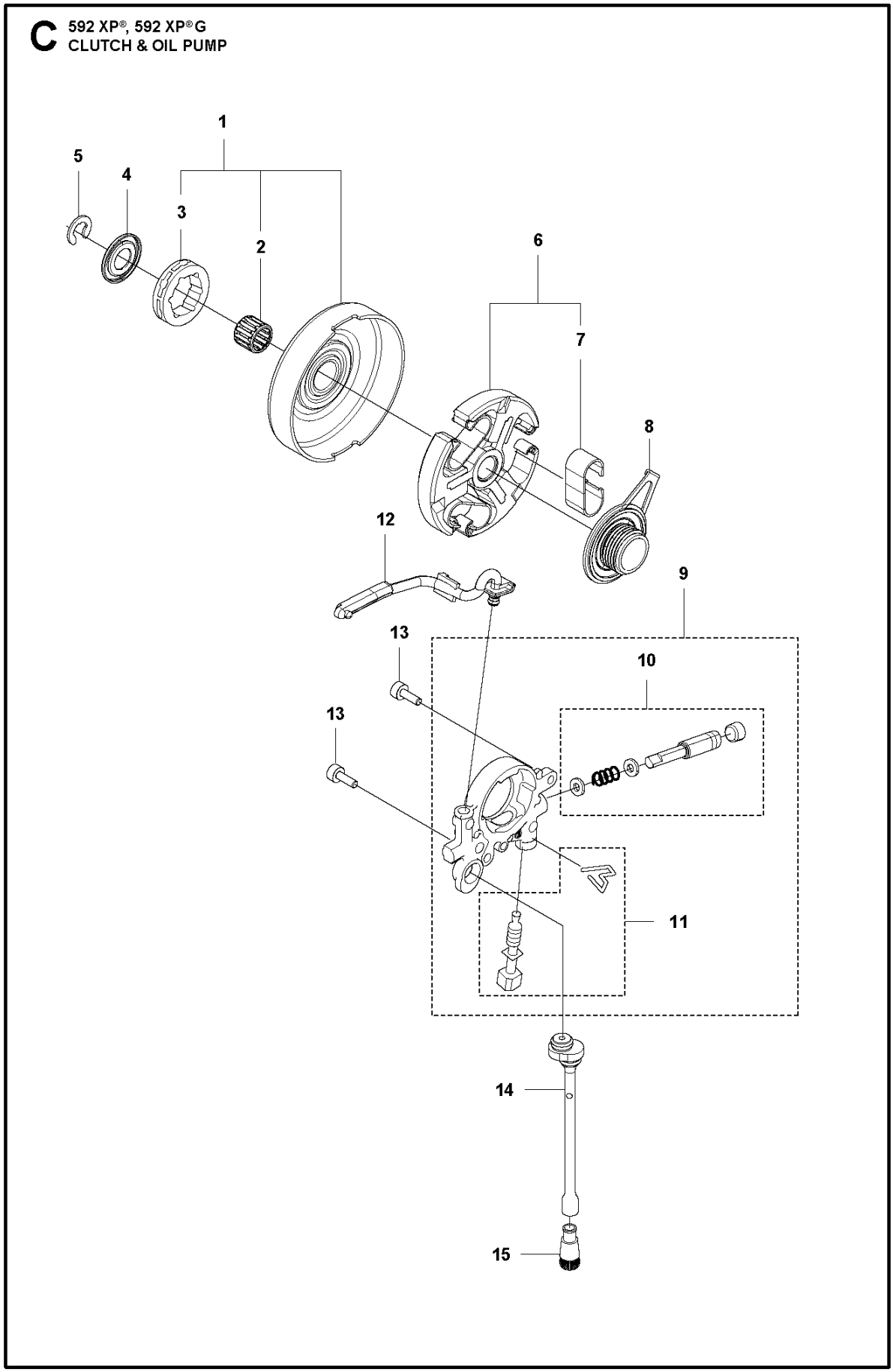

Reference	Artikelnummer	Varenavn	Antal	Kommentar
1	598878501	KOBLINGSTROMLE KPL	1	3/8" - 7T
1	598878502	KOBLINGSTROMLE KPL	1	0.404" - 7T
2	503432001	NÅLELEJE	1	
3	501598002	RINGDREV	1	3/8" - 7T
3	501597902	RINGDREV	1	0.404" - 7T
4	503752401	WASHER	1	
5	503272101	LÅSRING	1	
6	599231001	KOBLING KPL	1	
7	599200301	KOBLINGSFJEDER	1	
8	582270105	OLIEPUMPEDREV	1	
9	589028404	OLIEPUMPE KPL	1	GREY
10	590119702	PUMPESTEMPEL	1	
11	590120101	OLIEPUMPE	1	
12	576987401	OLIETRYKSLANGE	1	
13	526818102	SKRUE MCT	2	
14	588404702	OLIESLANGE	1	

15	501544102	OLIESI	1

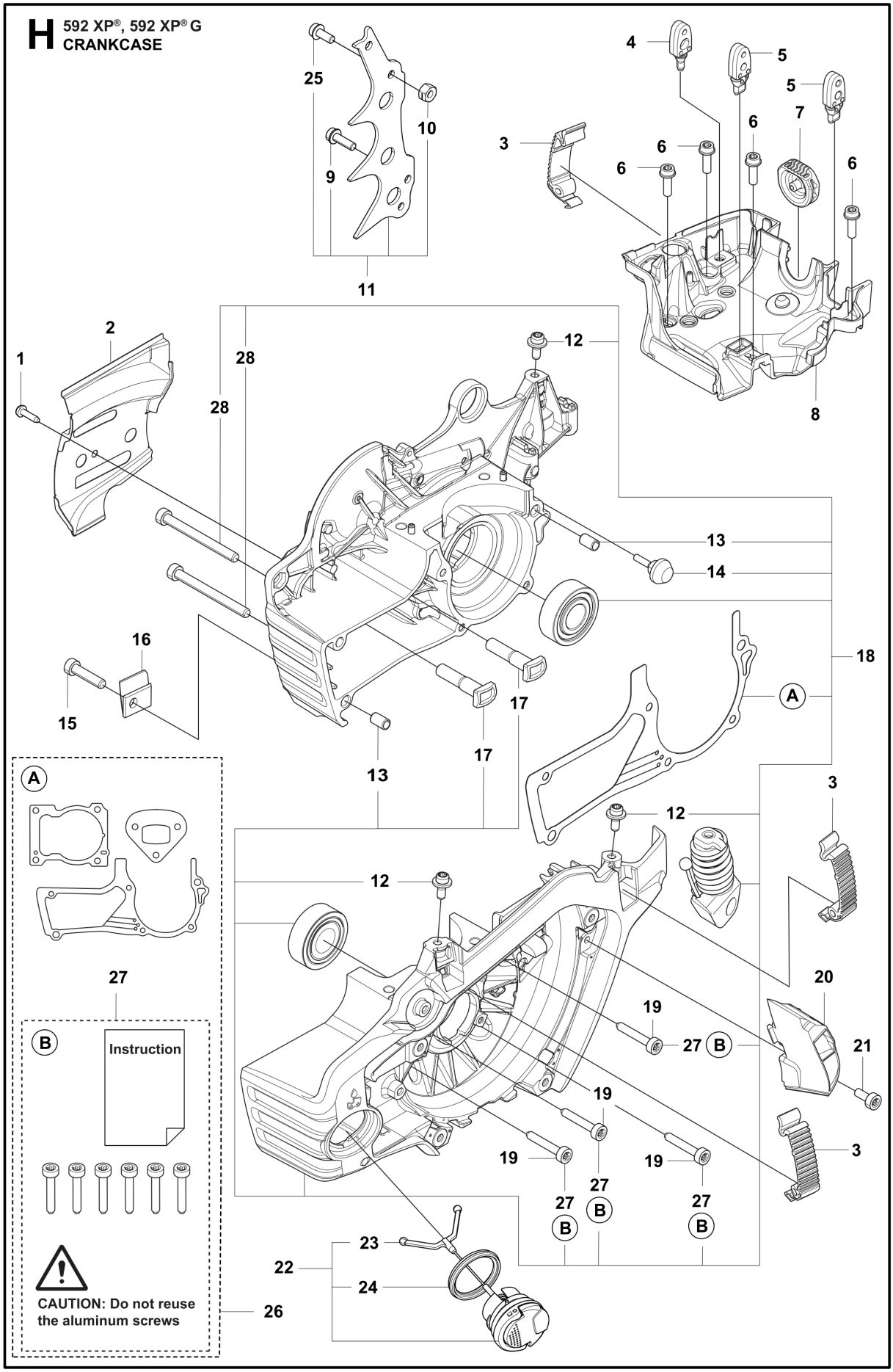
H
592 XP®, 592 XP® G
CRANKCASE
Instruction
CAUTION: Do not reuse the aluminum screws

Reference	Artikelnummer	Varenavn	Antal	Kommentar
1	526221801	SCREW CITXPANT	1	
2	575616301	SVÆRDPLADE	1	
3	595303005	SNAPLÅS	1	
4	597909701	BØSNING	1	
5	595013901	BØSNING	2	
6	575885703	SKRUE ITXSCFM	4	
7	595845301	GENNEMFØRING	1	
8	599780901	CARBURETTOR AREA BASE	1	
9	525755105	SKRUE ITXSCFM	1	
10	503222401	LOCK NUT	1	
11	529536901	BARKSTØD	1	
12	525824401	SKRUE MCT	3	
13	593806001	STYRMUFFE	2	
14	503846101	BUFFER	1	
15	544218401	SKRUE MCT	1	
16	537377902	KÆDEFANGER	1	

17	537051301	SVÆRDBOLT	2	
18	597960805	CRANKCASE KIT	1	1pcs of 593255602 Anti vibration included
19	503215330	SKRUE MCT	4	Steel screw
20	593235101	LUFTDYSE	1	
21	574353505	SKRUE MCT	1	
22	522620003	TANKDÆKSEL KPL	1	
23	503578901	HOLDER	1	
24	589241101	PAKNING	1	
25	525755101	SKRUE ITXSCFM	1	
26	597939002	PAKNINGSSÆT	1	Gaskets and 6pcs Aluminum screws
27	529867201	SCREW KIT	1	6pcs Aluminum screws (Original)
28	503215375	SCREW	2	

E **592 XP®, 592 XP® G**
CRANKSHAFT

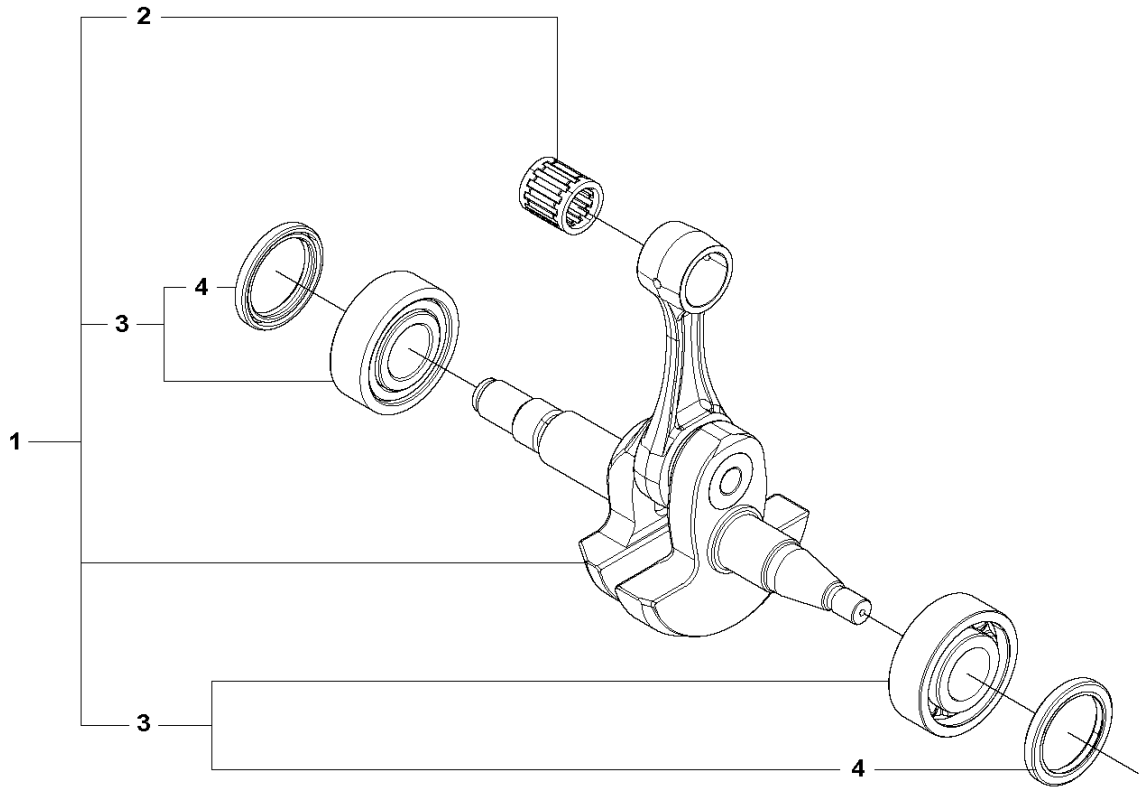

Reference	Artikelnummer	Varenavn	Antal	Kommentar
1	597939201	CRANKSHAFT KIT	1	
2	599425201	NÅLELEJE	1	
3	529602301	KUGLELEJE	1	
4	584226501	SEALING RING	2	

D **592 XP®, 592 XP®G**
CYLINDER COVER

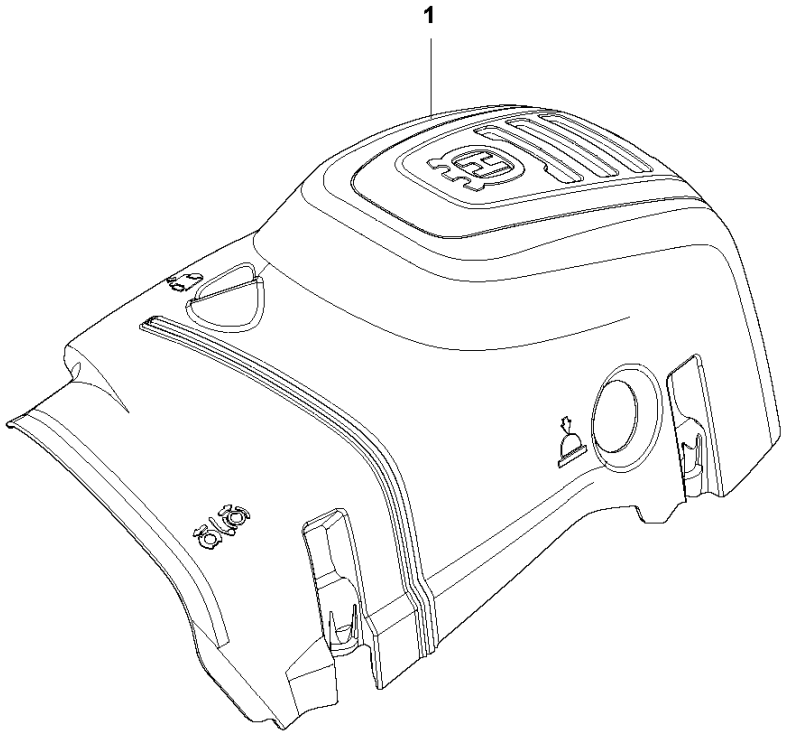

Reference	Artikelnummer	Varenavn	Antal	Kommentar
1	593238203	CYLINDERDÆKSEL	1	

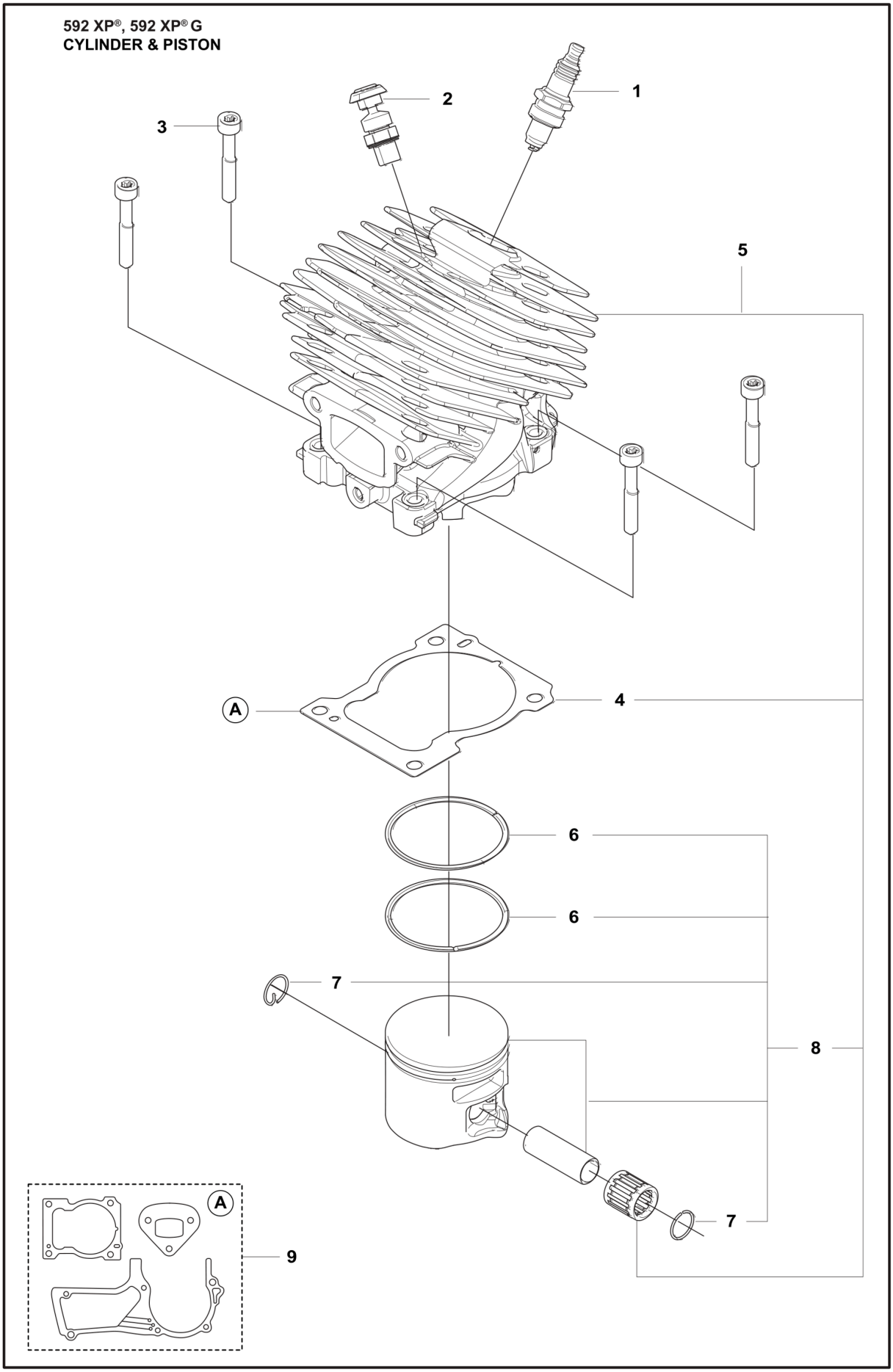
592 XP®, 592 XP® G
CYLINDER & PISTON
1
2
3
4
5
6
6
7
7
8
9
A
A

Reference	Artikelnummer	Varenavn	Antal	Kommentar
1	574519601	TÆNDRØR	1	
2	584288701	DEKOMPRESSIONSVENTIL	1	
3	596682802	SCREW	4	
4	593219402	PAKNING	1	
5	597054203	CYLINDER KIT	1	
6	598851101	STEMPELRING	2	
7	737441300	SPORRING	2	
8	593203602	STEMPEL KPL	1	
9	597939003	PAKNINGSSÆT	1	

592 XP®, 592 XP® G
FUEL TANK

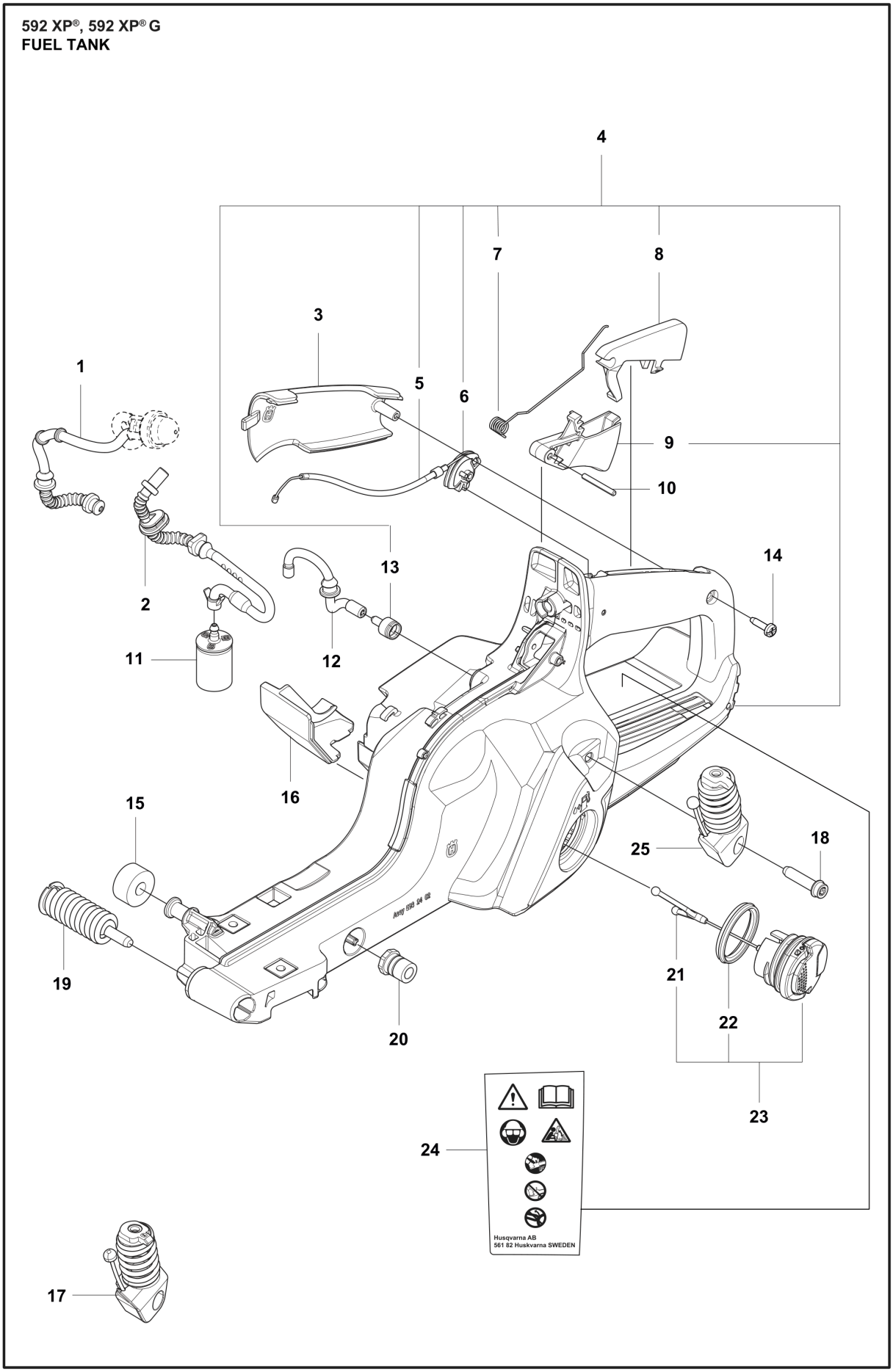

Reference	Artikelnummer	Varenavn	Antal	Kommentar
1	593976401	BENZINSLANGE	1	
2	529578202	BENZINSLANGE	1	With magnet
3	537205501	COVER	1	
4	597960301	BENZINTANK KPL	1	
5	593246301	GASKABEL KPL.	1	
6	537208501	HÆVEARM	1	
7	537209801	FJEDER	1	
8	537208401	GASSPÆRRE	1	
9	537208301	THROTTLE TRIGGER	1	
10	720124020	PARALLEL PIN	1	
11	503443203	BENZINFILTER	1	18-40 µm (Blue)
11	503443205	BENZINFILTER	1	18-40 µm (Blue) Mega pack (100 pcs)
12	593976501	BENZINSLANGE	1	
13	501152903	TANKUDLUFTNING KPL	1	Green
14	525887402	SCREW CITXPANT	1	
15	523085501	BØJLEDEL	1	

16	593257001	SLIDVÆRN	1	
17	593255603	VIBRATIONSDÆMPER	1	- up to s/n 20233714747
18	525798103	SCREW ITXSCFT	1	
19	593255501	VIBRATIONSDÆMPER	1	
20	501007601	STØTTE	1	
21	503578901	HOLDER	1	
22	589241101	PAKNING	1	
23	522620003	TANKDÆKSEL KPL	1	
24	582794105	MÆRKAT	1	
25	593255602	VIBRATIONSDÆMPER	1	From s/n 20233714748 -

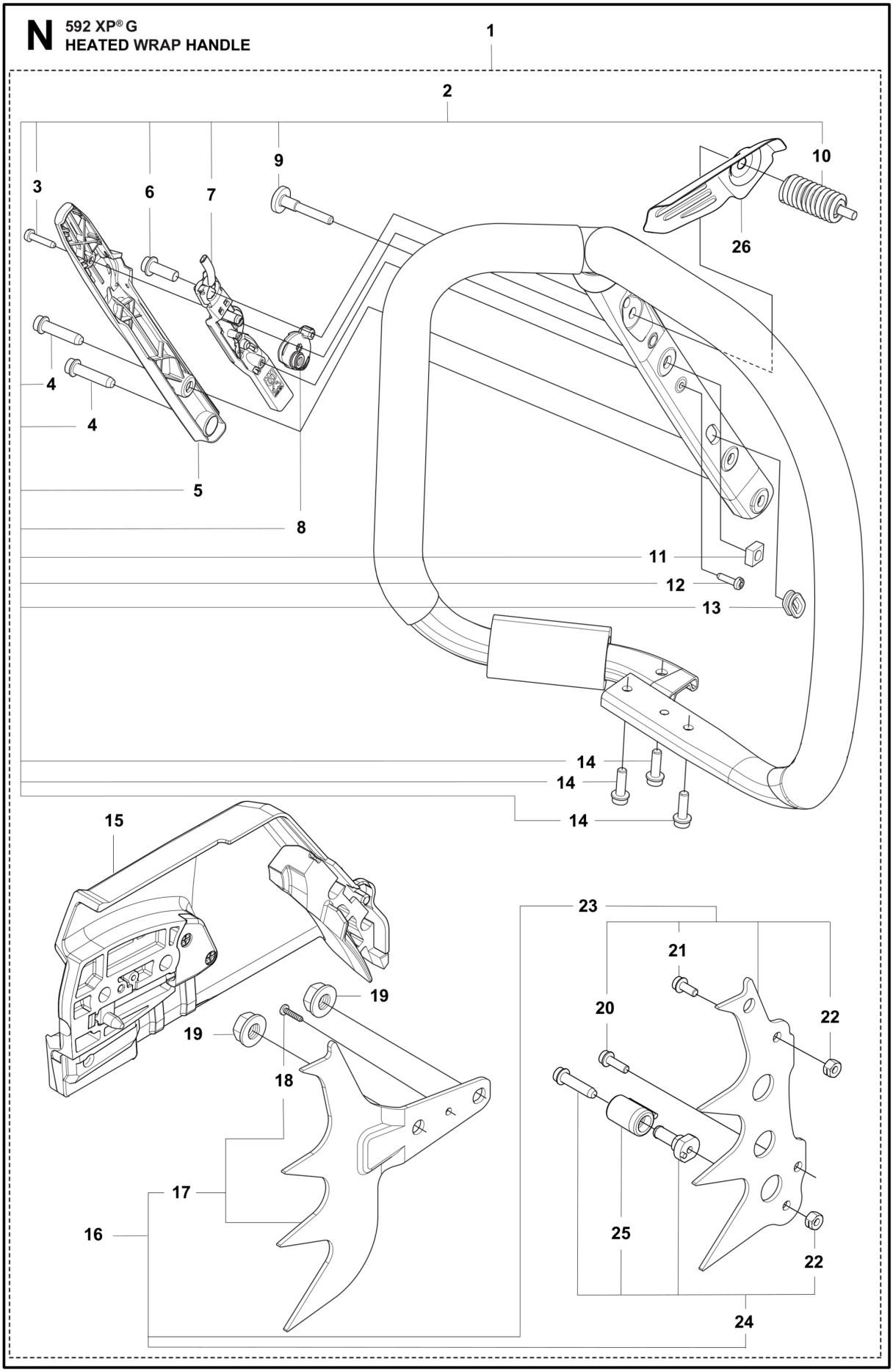
N
592 XP® G
HEATED WRAP HANDLE
1
2
3
4
4
5
6
7
8
9
10
11
12
13
14
14
14
15
16
17
18
19
19
20
21
22
22
23
24
25
26

Reference	Artikelnummer	Varenavn	Antal	Kommentar
1	529593903	HÅNDTAGS KIT	1	
2	593202804	HÅNDTAGSSYSTEM	1	
3	525887404	SCREW CITXPANT	1	
4	525798103	SCREW ITXSCFT	2	
5	593911001	COVER	1	
6	522751901	SKRUE ITXSCFM	1	
7	593910901	KONTAKTBLIK	1	
8	537252501	KONTAKTBLIK	1	
9	504064502	SCREW ITXPANM	1	
10	593661701	VIBRATIONSDÆMPER	1	
11	503226601	MØTRIK 4-KANTET	1	
12	525887402	SCREW CITXPANT	1	
13	537088301	GENNEMFØRING	1	
14	575885703	SKRUE ITXSCFM	3	
15	594907802	KOBLINGSHUS KPL	1	WRAP
16	529593601	BARKSTØD	1	

17	529742901	BARKSTØD	1
18	525887402	SCREW CITXPANT	1
19	503220001	HEXAGON NUT	2
21	525755105	SKRUE ITXSCFM	1
22	503222401	LOCK NUT	2
23	529742902	BARKSTØD	1
24	589771301	KÆDEFANGER	1
25	537024401	SLIDVÆRN	1
26	536651601	STÆNKVÆRN	1

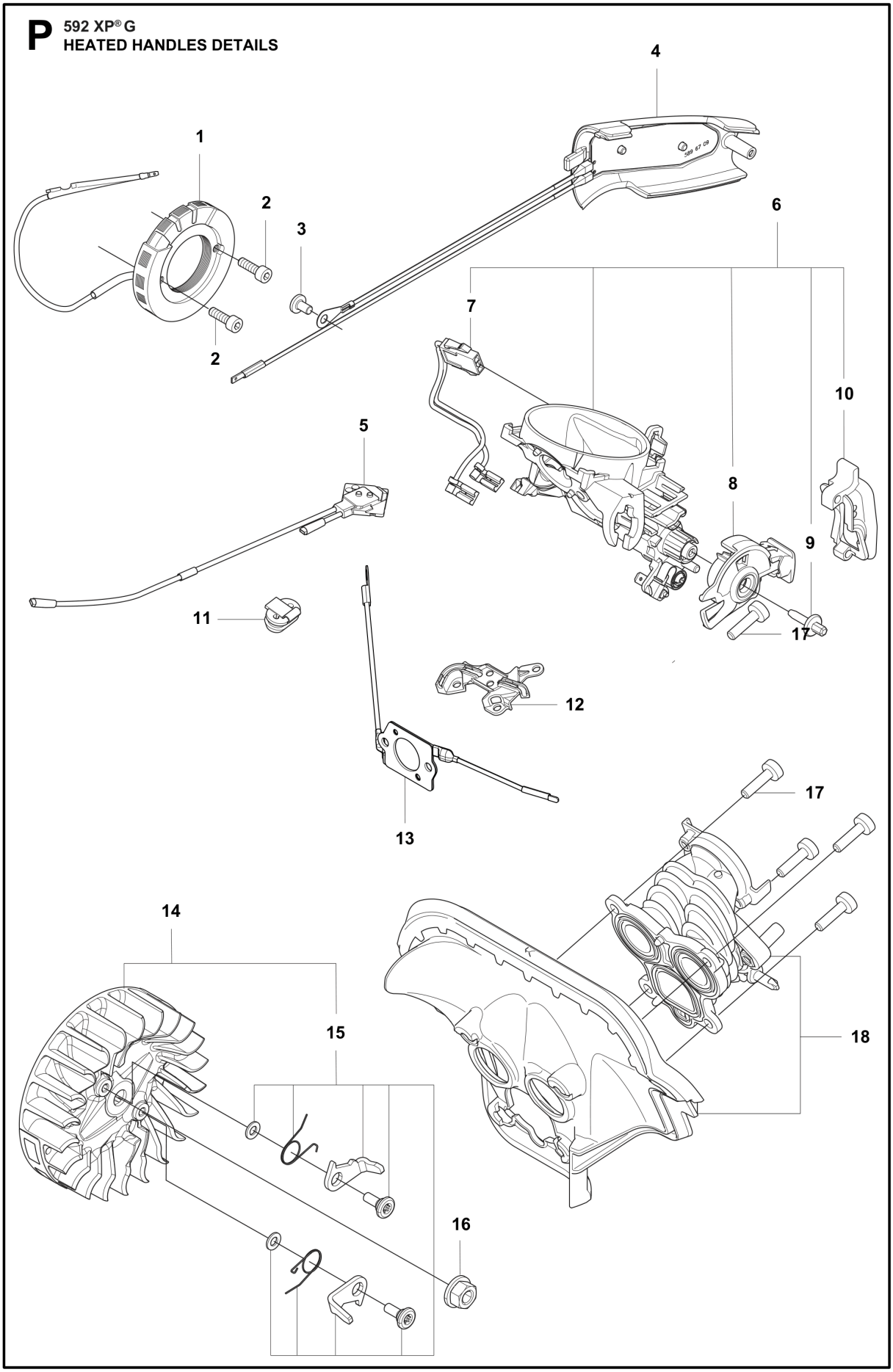
P
592 XP® G
HEATED HANDLES DETAILS
1
2
2
3
4
5
6
7
8
9
10
11
12
13
14
15
16
17
17
18

Reference	Artikelnummer	Varenavn	Antal	Kommentar
1	596298301	STARTER KPL.	1	
2	526818102	SKRUE MCT	2	
3	526221801	SCREW CITXPANT	1	
4	593912701	HÅNDTAGSINDLÆG	1	
5	593908901	TERMOSTAT KPL	1	
6	593261002	FILTERHOLDER KPL	1	
7	593976301	LEDNING KPL	1	
8	593260801	CHOKERREGULERING KPL	1	
9	505156201	SCREW	1	
10	593909001	TÆTNING	1	
11	582157101	GENNEMFØRING	1	
12	598940901	HOLDER	1	
13	593908701	FOLIEELEMENT	1	
14	593239902	SVINGHJUL KPL	3	XPG
15	597960601	SCREW KIT	1	
16	503220401	MØTRIK	1	

17	526818101	SKRUE MCT	1
18	593257902	INDSUGNINGSRØR	1

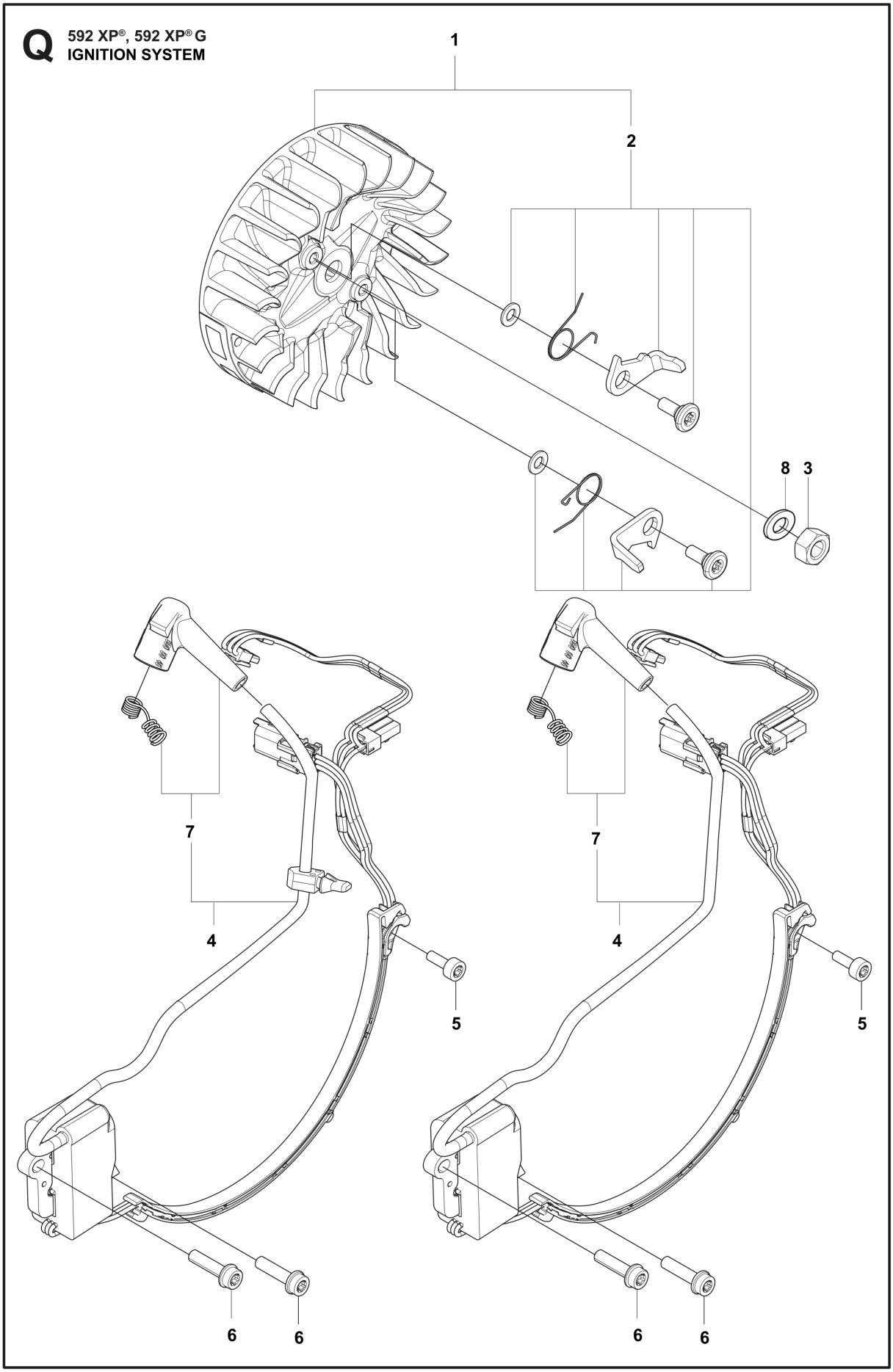
Q
592 XP®, 592 XP® G
IGNITION SYSTEM
1
2
8
3
7
4
5
6
6
7
4
5
6
6

Reference	Artikelnummer	Varenavn	Antal	Kommentar
1	593239901	SVINGHJUL KPL	1	XP
2	597960601	SCREW KIT	1	
3	503221011	HEXAGON NUT	1	
4	529965401	IGNITION KIT	1	with damper - up to s/n 20223899999
4	529965403	IGNITION KIT	1	without damper from s/n 20223900001 -
5	574353505	SKRUE MCT	1	
6	525755102	SKRUE ITXSCFM	2	
7	531241501	TÆNDRØRSHÆTTE	1	Including contact spring
8	503230101	SKIVE	1	

L 592 XP® G
HEATED HANDLE

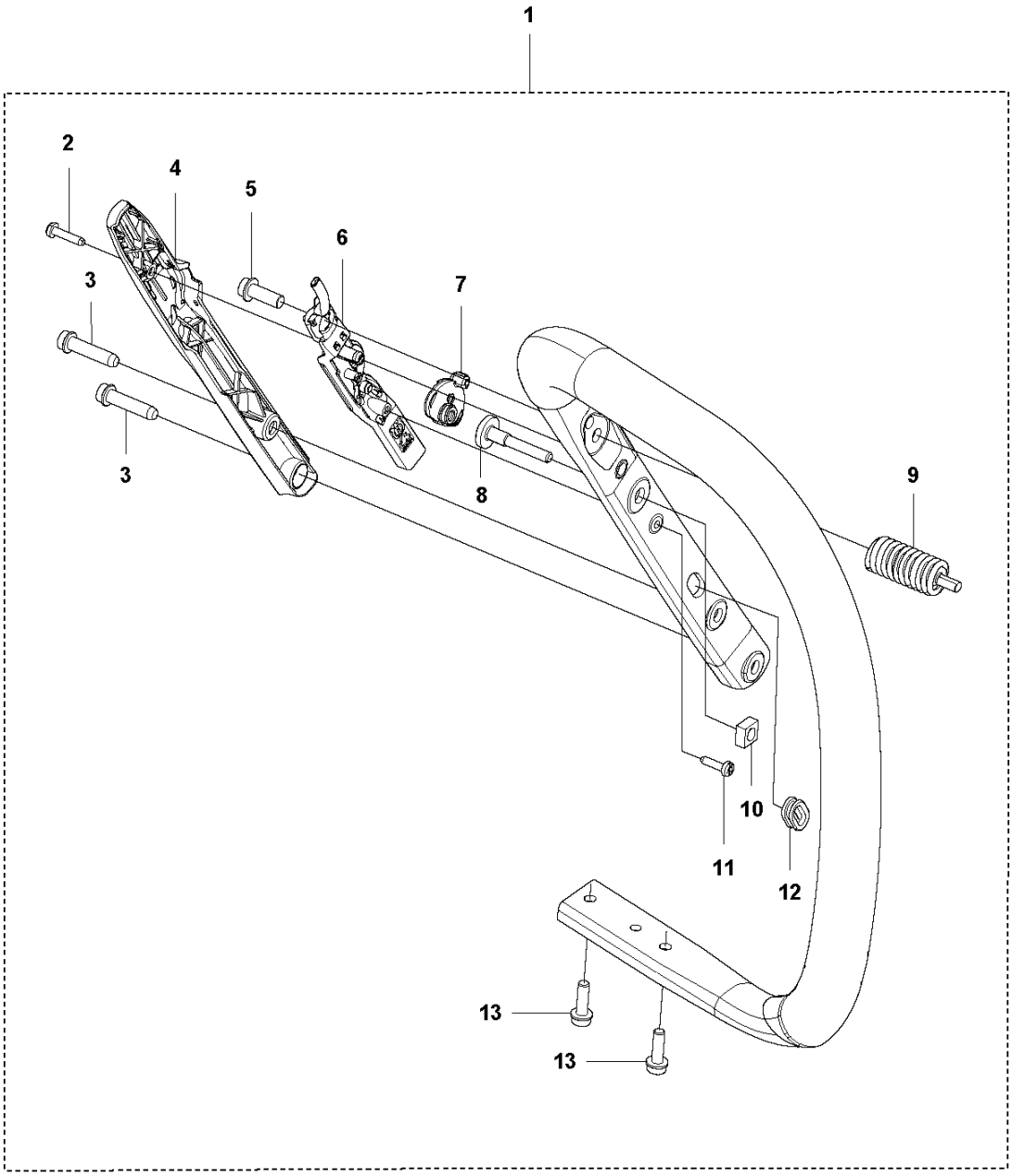

Reference	Artikelnummer	Varenavn	Antal	Kommentar
1	593202802	HÅNDTAGSSYSTEM	1	
2	525887404	SCREW CITXPANT	1	
3	525798103	SCREW ITXSCFT	2	
4	593911001	COVER	1	
5	522751901	SKRUE ITXSCFM	1	
6	593910901	KONTAKTBLIK	1	
7	537252501	KONTAKTBLIK	1	
8	504064502	SCREW ITXPANM	1	
9	593661701	VIBRATIONSDÆMPER	1	
10	503226601	MØTRIK 4-KANTET	1	
11	525887402	SCREW CITXPANT	1	
12	537088301	GENNEMFØRING	1	
13	575885703	SKRUE ITXSCFM	2	

R **592 XP®, 592 XP® G**
MUFFLER

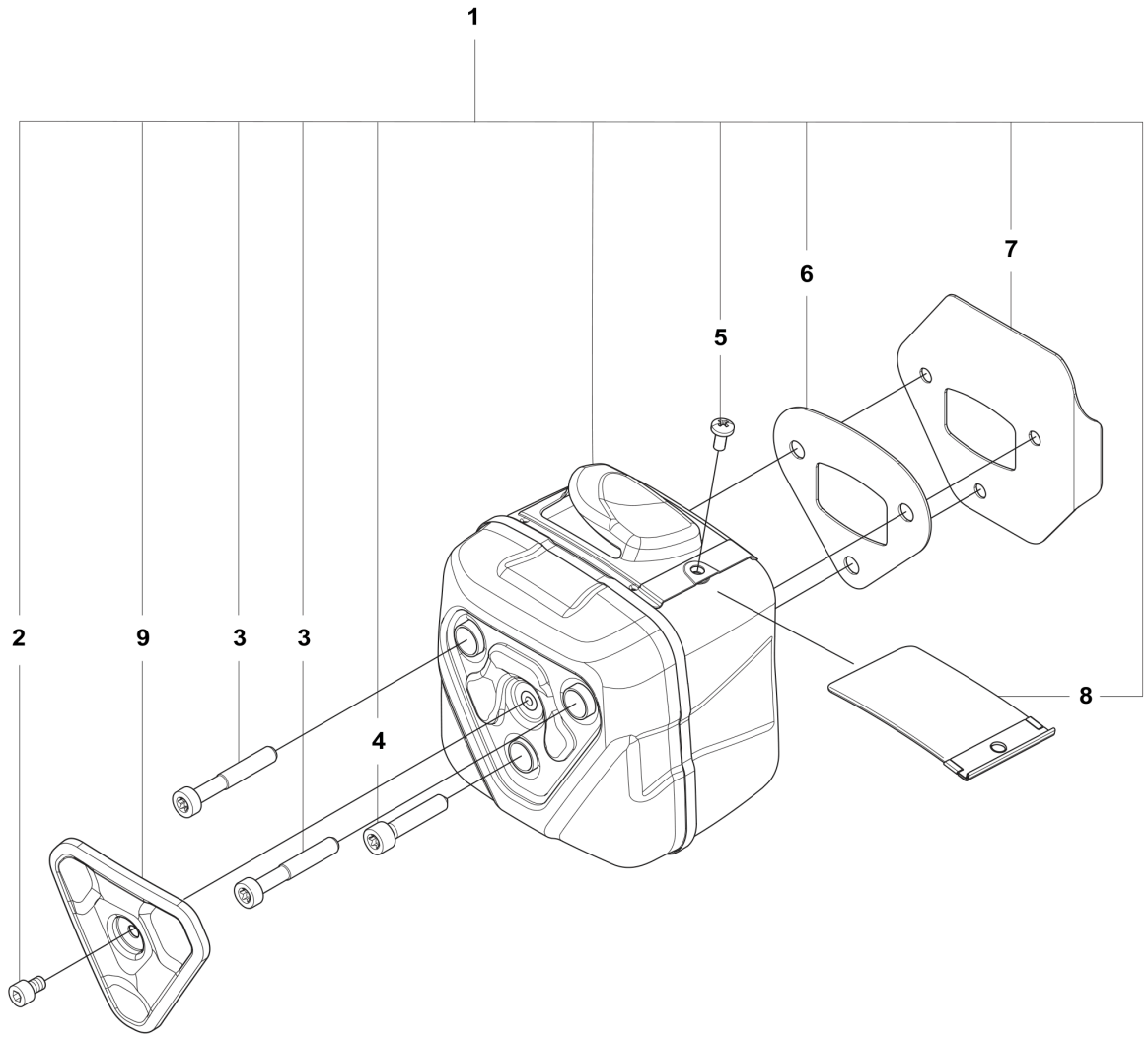

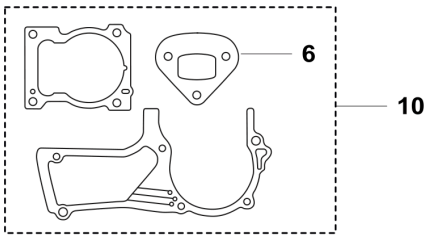

Reference	Artikelnummer	Varenavn	Antal	Kommentar
1	548051701	LYDDÆMPERSÆT	1	
2	535330801	SCREW	1	Up to s/n 20245015995
2	598740001	SCREW	1	From s/n 20245015996
3	544218440	SKRUE MCT	2	
4	596682801	SCREW	1	
5	724128759	SKRUE CRPANM	1	
6	598431201	PAKNING	1	
7	598431301	VARMEAFLEDER	1	
8	598430201	GNISTFANGER	1	
9	529989302	CRASH GUARD	1	
10	597939003	PAKNINGSSÆT	1	

S 592 XP®, 592 XP® G
STARTER

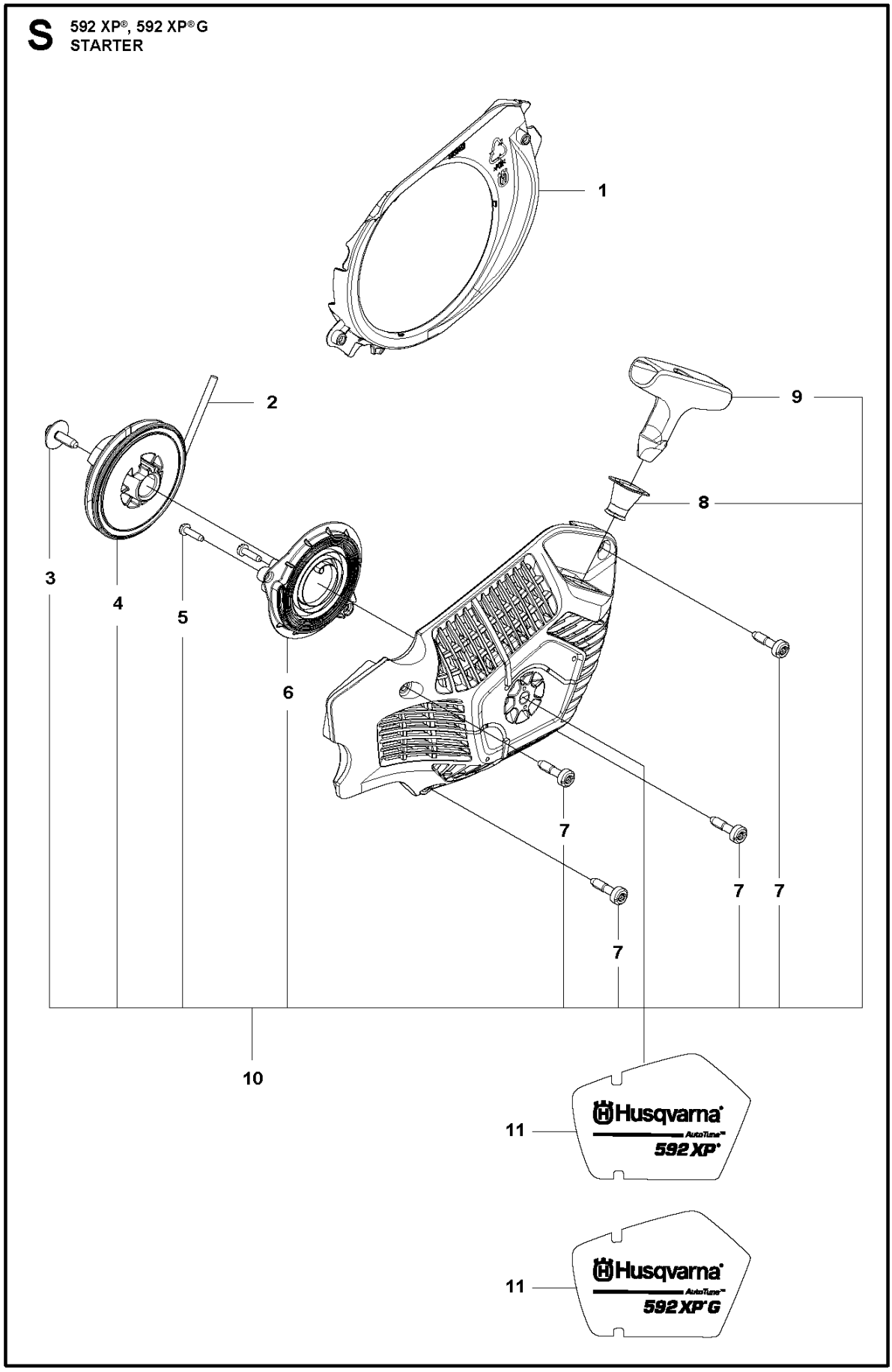

Reference	Artikelnummer	Varenavn	Antal	Kommentar
1	593245201	MELLEMSTYKKE	1	
2	503432902	STARTSNOR	1	
3	576356601	SCREW ITXSCT	1	
4	593245101	SNORHJUL	1	
5	525887401	SCREW CITXPANT	2	
6	593244801	FJEDERKASSETTE KPL	1	
7	525824501	SKRUE 2077	4	
8	537283201	MUFFE	1	
9	537232501	STARTHÅNDTAG	1	
10	598781201	STARTAGGREGAT KPL	1	
11	599333503	MÆRKAT	1	592XPG
11	599333504	MÆRKAT	1	592XP

T **592 XP®, 592 XP® G**
CRANKCASE SHORTBLOCK

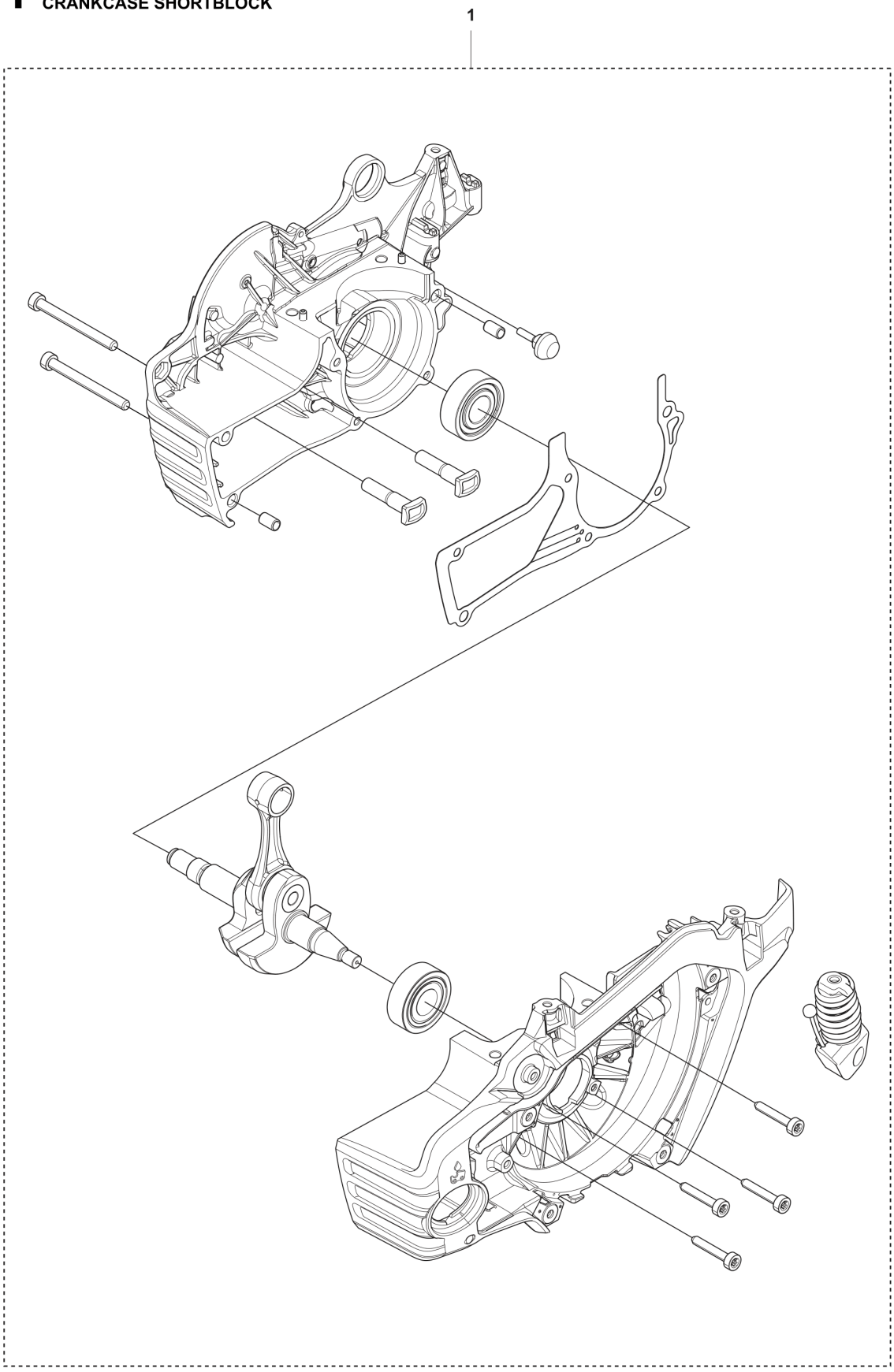

Reference	Artikelnummer	Varenavn	Antal	Kommentar
1	546642701	SHORT BLOCK ASSY	1	1pcs of 593255602 Anti vibration included