2026-10-09

Husqvarna 572 XP® G



A1 572 XP CHAIN BRAKE

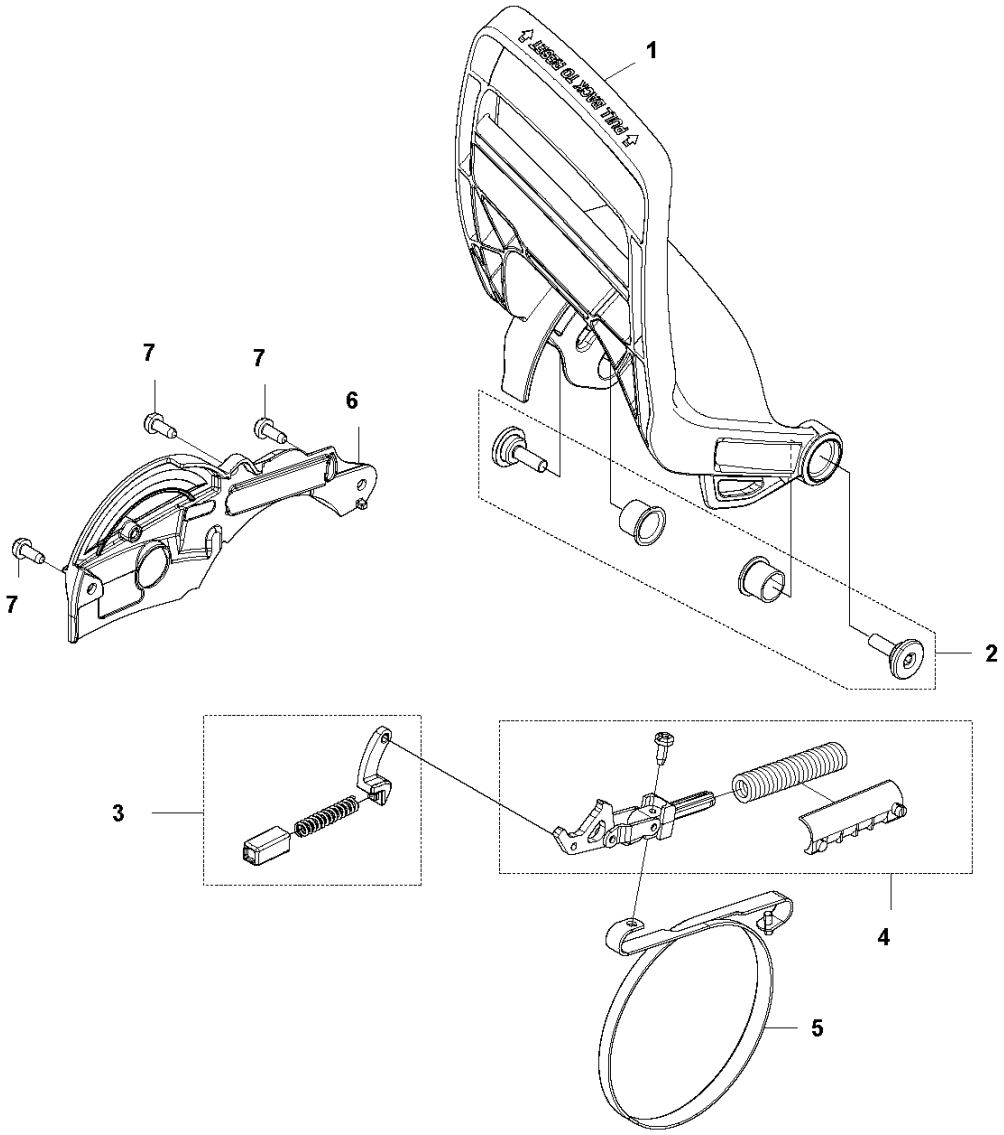

Reference	Artikelnummer	Varenavn	Antal	Kommentar
1	576139602	HÅNDVÆRN	1	
2	590105301	SCREW KIT	1	KIT - Screws and Bushings
3	590110201	KÆDEBREMSE	1	
4	590105602	KNÆLED	1	
5	503752202	BREMSEBÅND KPL	1	
6	574825601	COVER	1	
7	582213301	SCREW	3	

A2 572 XP/XPG CLUTCH COVER

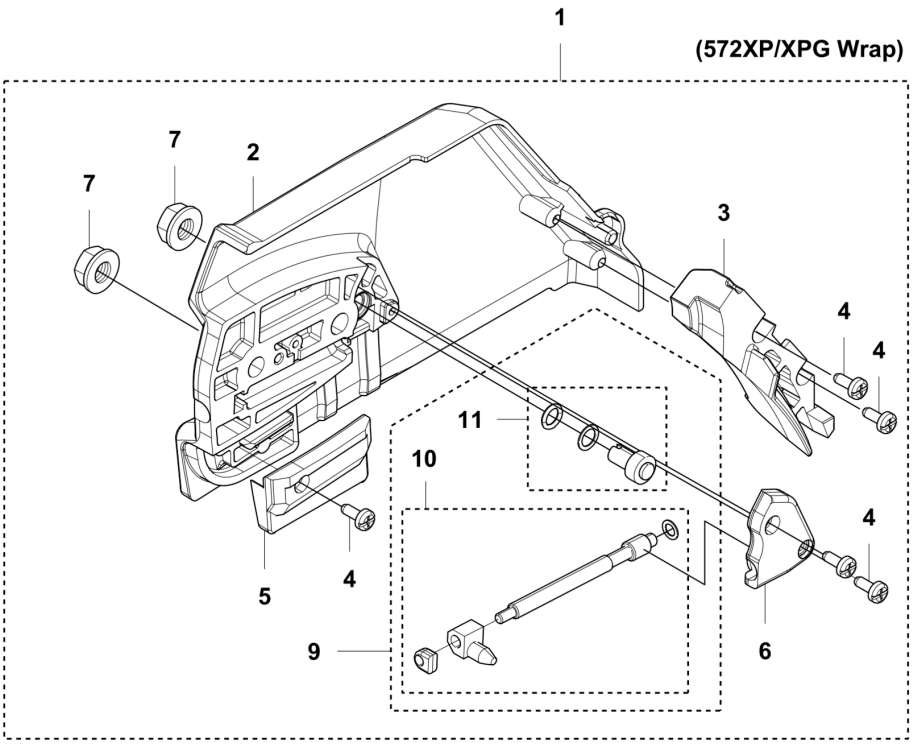

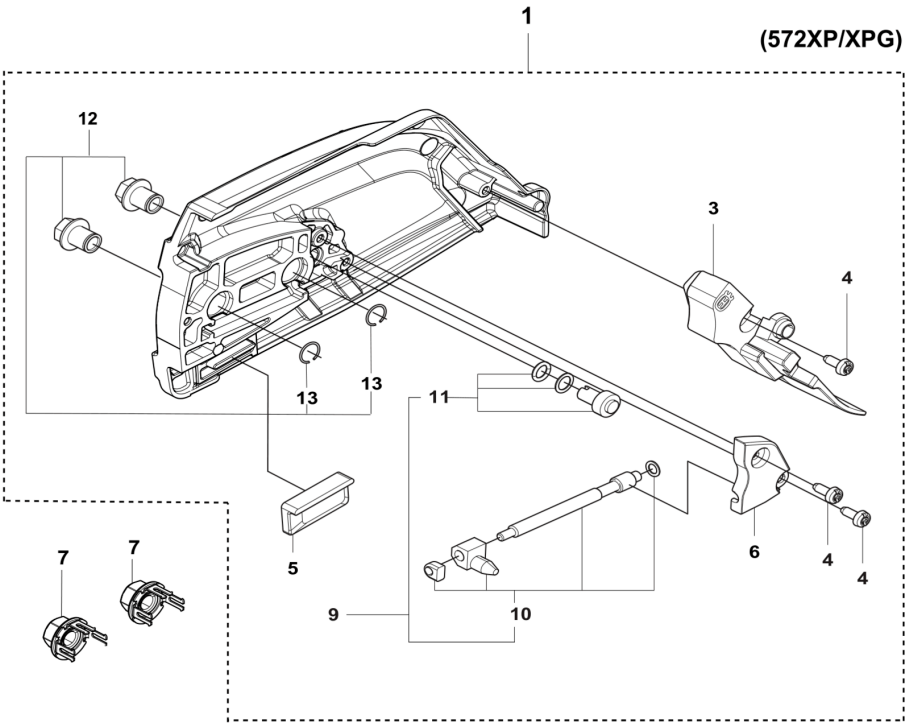

Reference	Artikelnummer	Varenavn	Antal	Kommentar
1	594907802	KOBLINGSHUS KPL	1	Wrap
1	599591701	KOBLINGSHUS KPL	1	
2	537172604	KOBLINGSHUS	1	Wrap
3	537174101	SPÅNBESKYTTELSE	1	Wrap
3	575236401	SPÅNBESKYTTELSE	1	
4	526221801	SCREW CITXPANT	3	
4	525887402	SCREW CITXPANT	4	Wrap
5	501517201	KÆDESTYR	1	
5	537043401	KÆDESTYR	1	Wrap
6	537016801	COVER	1	Wrap
6	576424301	COVER	1	
7	503220001	HEXAGON NUT	2	Wrap
7	505197301	MØTRIK	2	-up to s/n 224400900
9	590104701	KÆDESTRAMMESÆT	1	
10	590104801	SNEKKESKRUE	1	
11	590105101	SNEKKEHJUL	1	

12	531012901	KÆDEBREMSE	1	From s/n 224400901-, 2pcs Unlosable nuts and 2pcs Snap rings
13	531222801	LÅSERING	1	

B 572 XP
CLUTCH & OIL PUMP

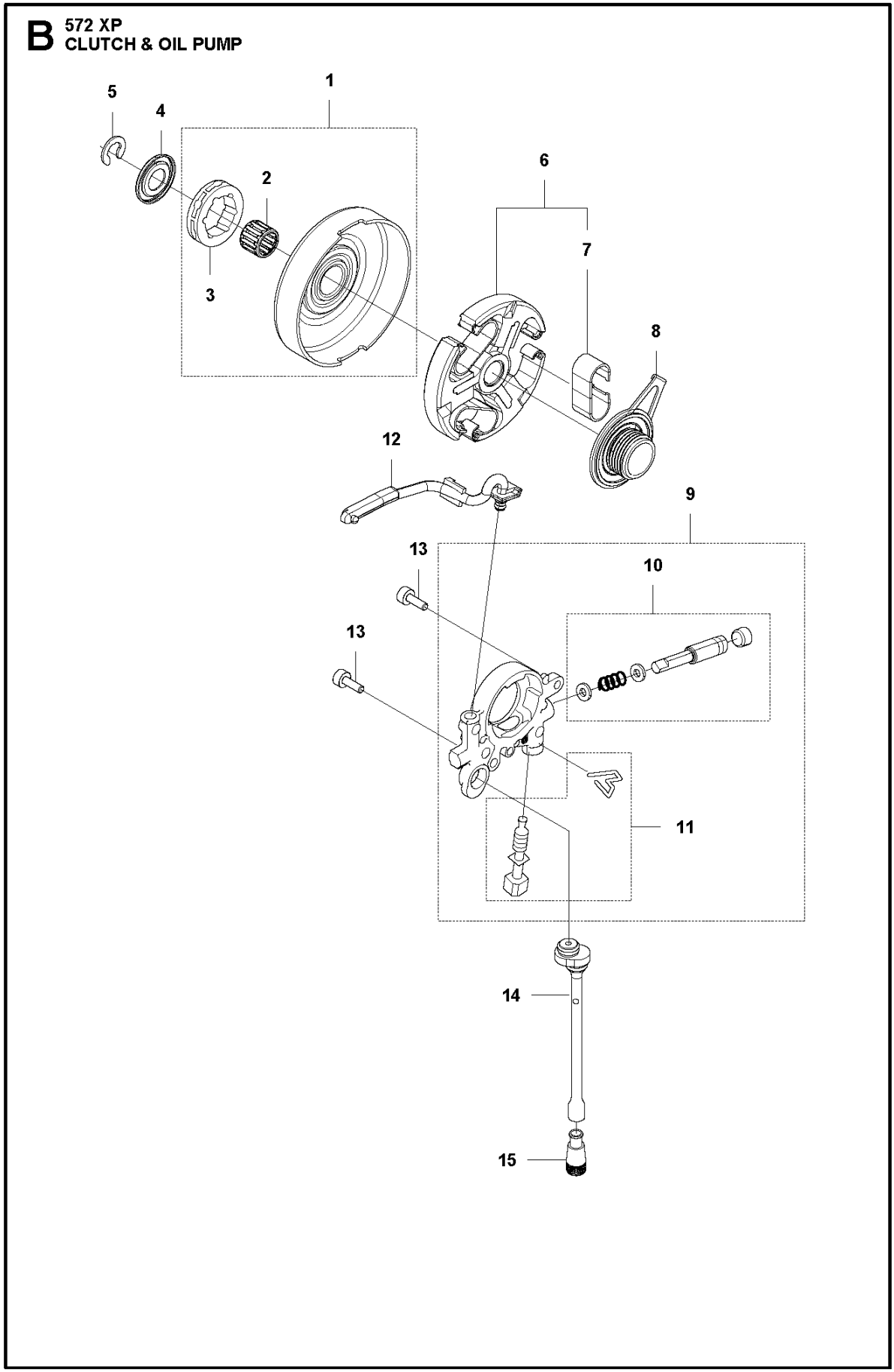

Reference	Artikelnummer	Varenavn	Antal	Kommentar
1	577603801	KOBLINGSTROMLE KPL	1	
2	503432001	NÅLELEJE	1	
3	501598002	RINGDREV	1	
4	503752401	WASHER	1	
5	503272101	LÅSRING	1	
6	586798404	KOBLING KPL	1	
7	537360601	KOBLINGSFJEDER	3	
8	582270108	OLIEPUMPEDREV	1	
9	589028403	OLIEPUMPE KPL	1	
10	590119703	PUMPESTEMPEL	1	
11	590120101	OLIEPUMPE	1	
12	576987401	OLIETRYKSLANGE	1	
13	526818102	SKRUE MCT	2	
14	588404702	OLIESLANGE	1	
15	501544102	OLIESI	1	

C 572 XP
CYLINDER COVER

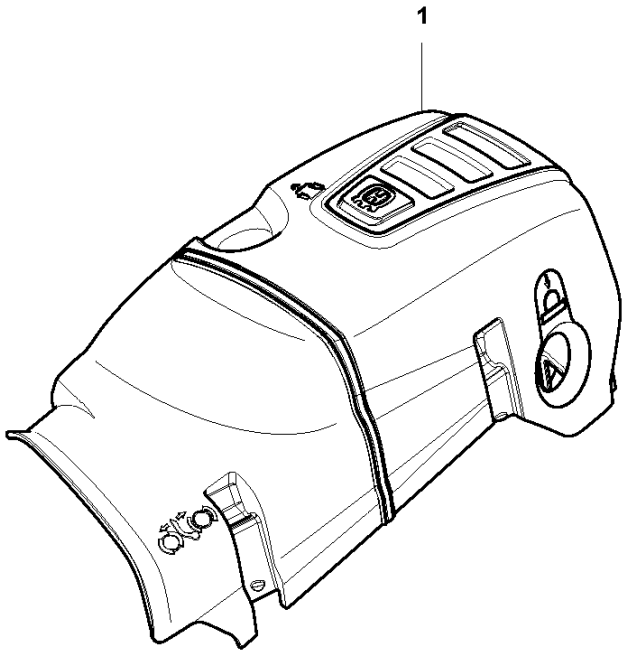

Reference	Artikelnummer	Varenavn	Antal	Kommentar
1	579798701	CYLINDERDÆKSEL	1	

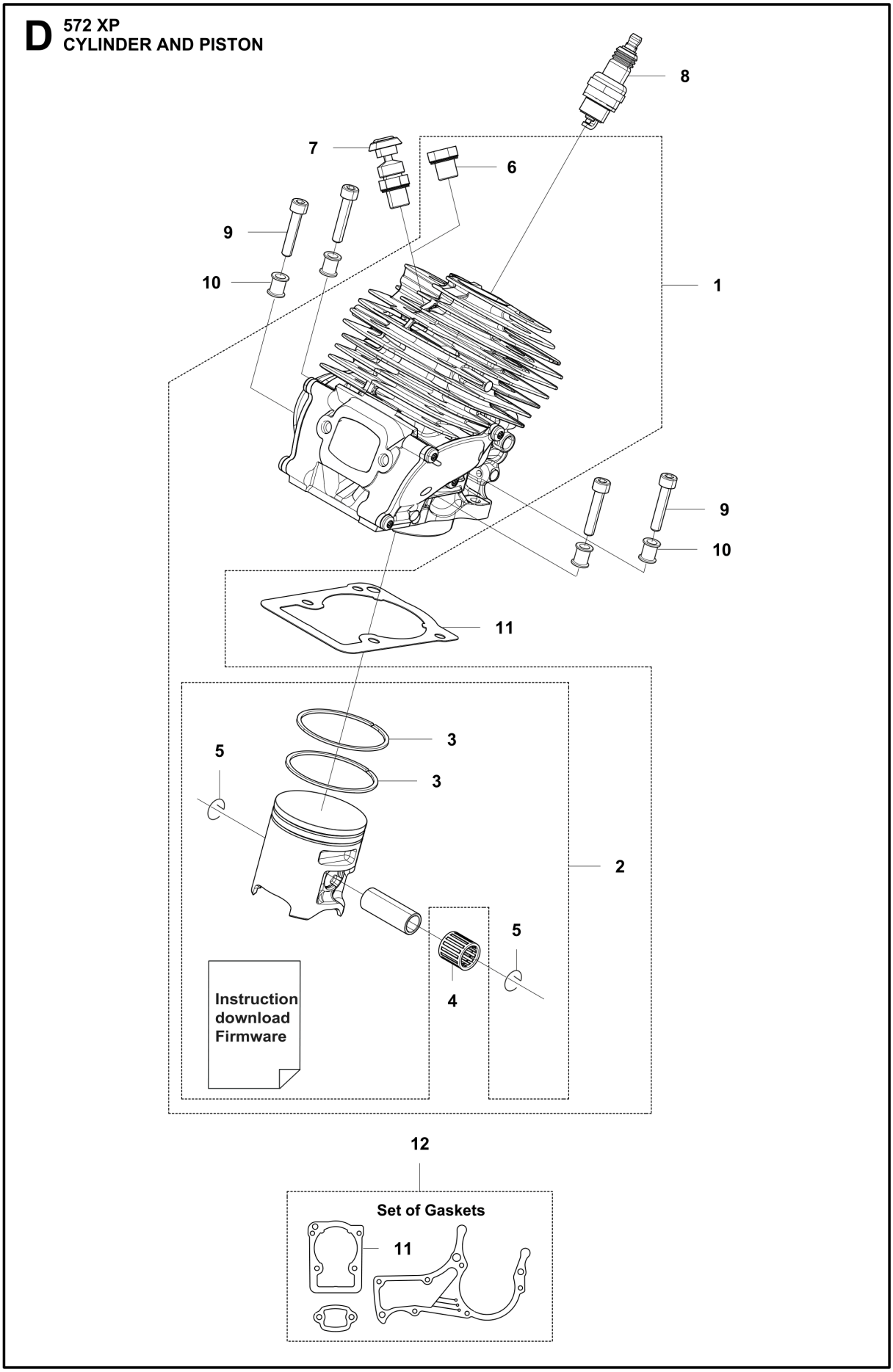
D
572 XP
CYLINDER AND PISTON
8
7
6
9
10
1
9
10
11
3
5
3
2
5
4
Instruction
download
Firmware
12
Set of Gaskets
11

Reference	Artikelnummer	Varenavn	Antal	Kommentar
1	590150305	CYLINDER KPL	1	With instruction to download new Firmware
2	547282401	STEMPEL KPL	1	With instruction to download new Firmware
3	576627401	STEMPELRING	2	- up to s/n 572XPG; 20242704550, 572XP; 20242705666, Only for 576626706 Piston assy
3	529317601	STEMPELRING	2	From s/n - 572XPG; 20242704551, 572XP; 20242705667, Only for 547282401 Piston assy
4	577572401	NÅLELEJE	1	
5	737431200	LÅSERING	2	
6	503552201	PROP	1	
7	584288701	DEKOMPRESSIONSVENTIL	1	
8	503235111	TÆNDRØR	1	
9	501811202	SKRUE MCT	4	
10	589527901	MUFFE	4	
11	577239801	PAKNING	1	
12	578864701	PAKNINGSSÆT	1	

E 572 XP CRANKSHAFT

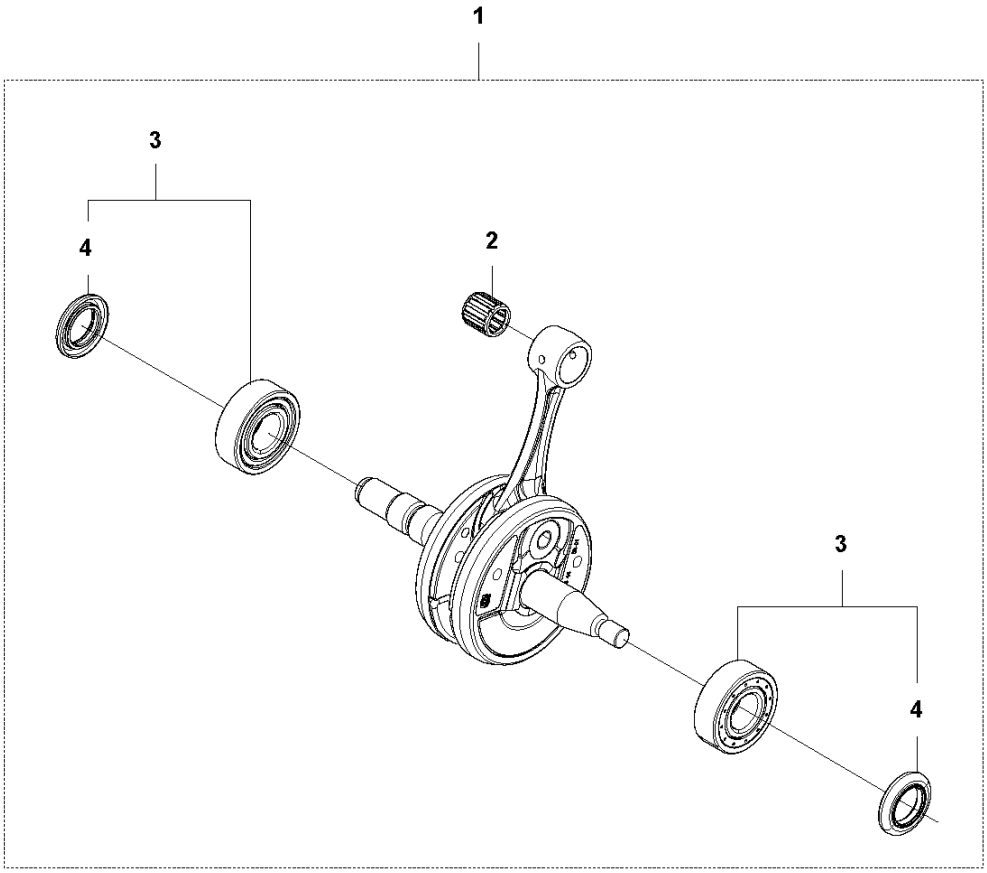

Reference	Artikelnummer	Varenavn	Antal	Kommentar
1	577607401	KRUMTAPAKSEL M/LEJER	1	
2	577572401	NÅLELEJE	1	
3	587293401	KUGLELEJE	2	
4	582812601	RADIALPAKNING	2	

F **572 XP**
MUFFLER

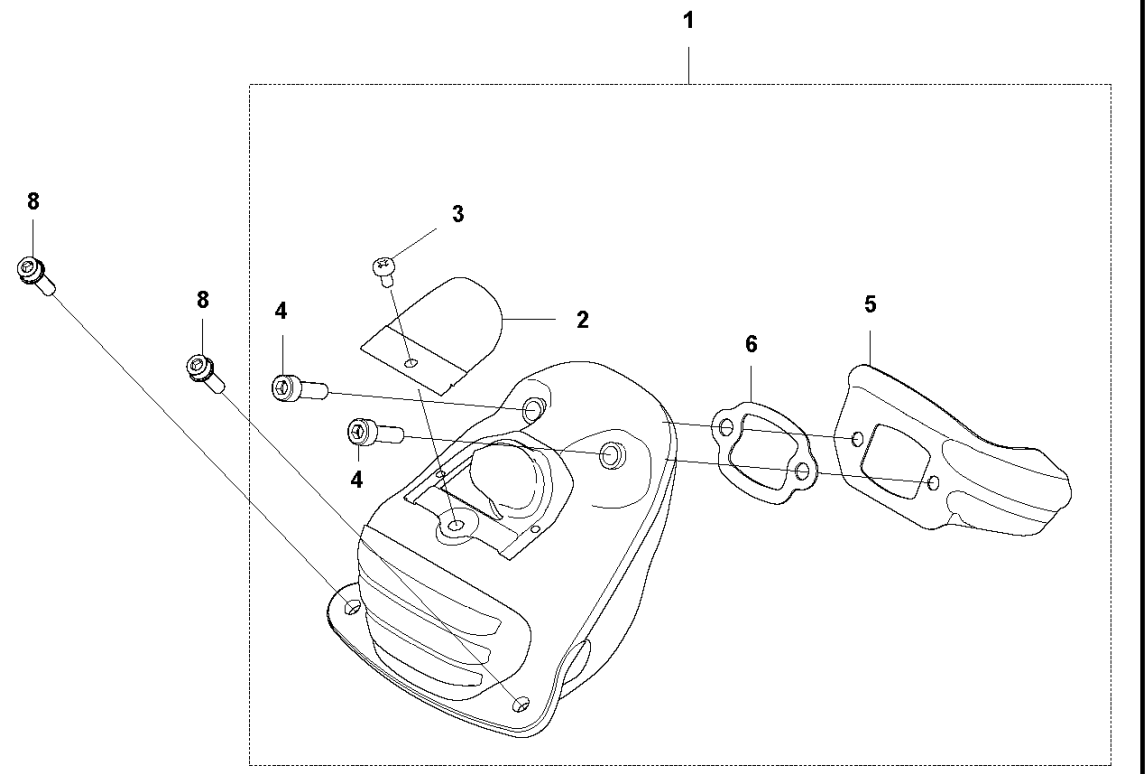

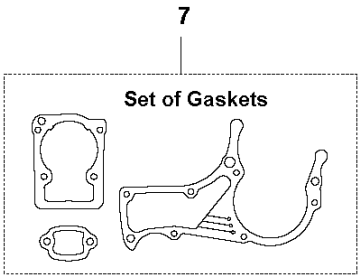

Reference	Artikelnummer	Varenavn	Antal	Kommentar
1	587217801	LYDDÆMPERSÆT	1	
2	585390001	GNISTFANGER	1	
3	724128759	SKRUE CRPANM	1	
4	525825106	SKRUE MCT	2	
5	587351001	VARMEAFLEDER	1	
6	587350901	PAKNING	1	
7	578864701	PAKNINGSSÆT	1	
8	525762503	SKRUE MCT	2	

G1 572 XP CARBURETOR & AIRFILTER

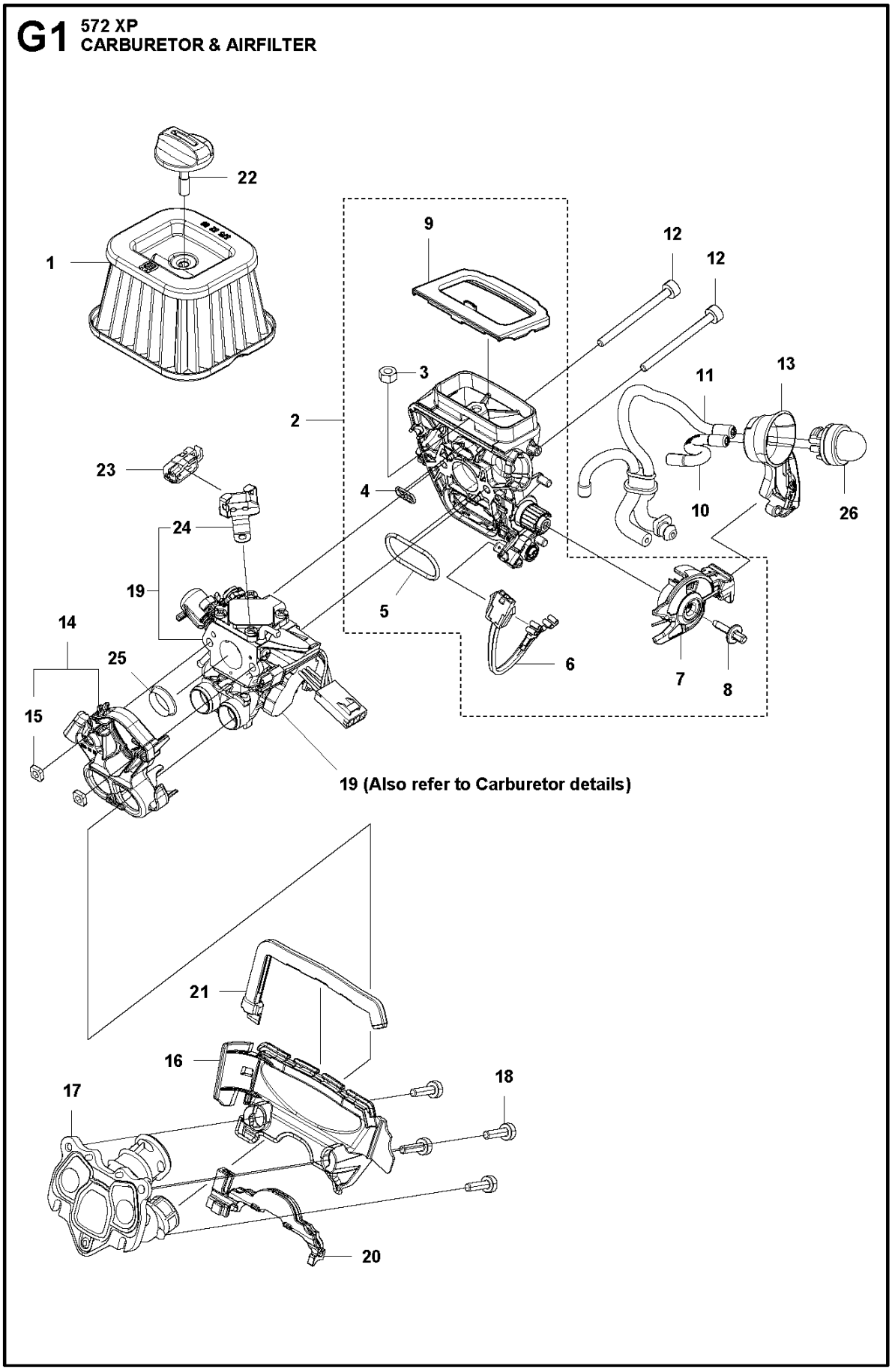

Reference	Artikelnummer	Varenavn	Antal	Kommentar
1	596762303	LUFTFILTER	1	Nylon Mesh - 64 Micron Rating - Black
1	596762302	LUFTFILTER	1	Nylon Mesh - 25 Micron Rating - Yellow
1	596762301	LUFTFILTER	1	Non-Woven - Clear
2	577419005	INDSUGNINGSRØG	1	Std
2	577419006	INDSUGNINGSRØG	1	Heated
3	731231401	HEXAGON NUT	1	
4	525619201	TÆTNING	1	
5	525619001	TÆTNING	1	
6	577536402	LEDNING KPL	1	
7	510017202	CHOKERREGULERING KPL	1	
8	505156201	SCREW	1	
9	589378401	TÆTNING	1	
10	523056801	BENZINSLANGE	1	
11	525344303	BENZINSLANGE	1	
12	581143101	SKRUE ITXSCFM	2	
13	525588101	TÆTNING	1	

14	505165202	PAKNING	1	
15	503226503	MØTRIK 4-KANTET	2	
16	501182001	GNISTFANG	1	
17	575235301	MELLEMSTYKKE	1	Std
17	575235302	MELLEMSTYKKE	1	For extrem cold conditions.
18	526818101	SKRUE MCT	4	
19	591158301	CARBURETTOR KIT	1	C1M-140054E
20	582179501	TÆTNING	1	
21	590059501	TÆTNING	1	
22	537213205	KNOP	1	
23	589340701	KONTAKTBØJLE	1	
24	589340601	HOLDER	1	
25	582025101	STØTTEMUFFE	1	
26	503936601	PURGE	1	

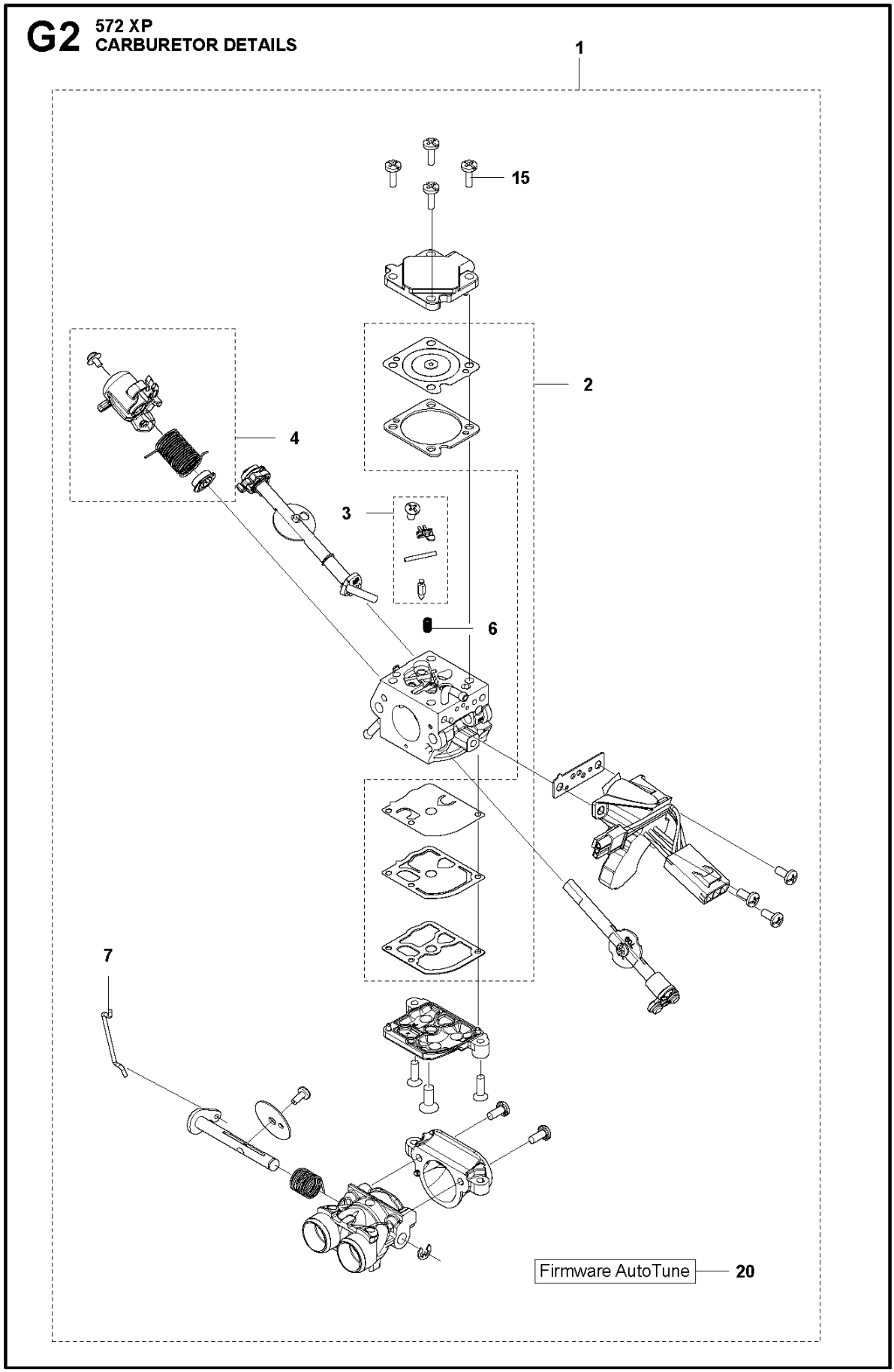
G2
572 XP
CARBURETOR DETAILS
1
15
2
4
3
6
7
Firmware AutoTune
20

Reference	Artikelnummer	Varenavn	Antal	Kommentar
1	591158301	CARBURETTOR KIT	1	C1M-140054E
2	522518901	PAKNINGSSÆT	1	GASKET KIT
3	590191501	REPARATIONSSÆT	1	Metering Kit
4	590191601	KARBURATOR	1	Throttle Lever Kit
6	537383401	FJEDER	1	
7	522517901	LED	1	
15	522545101	SCREW	4	

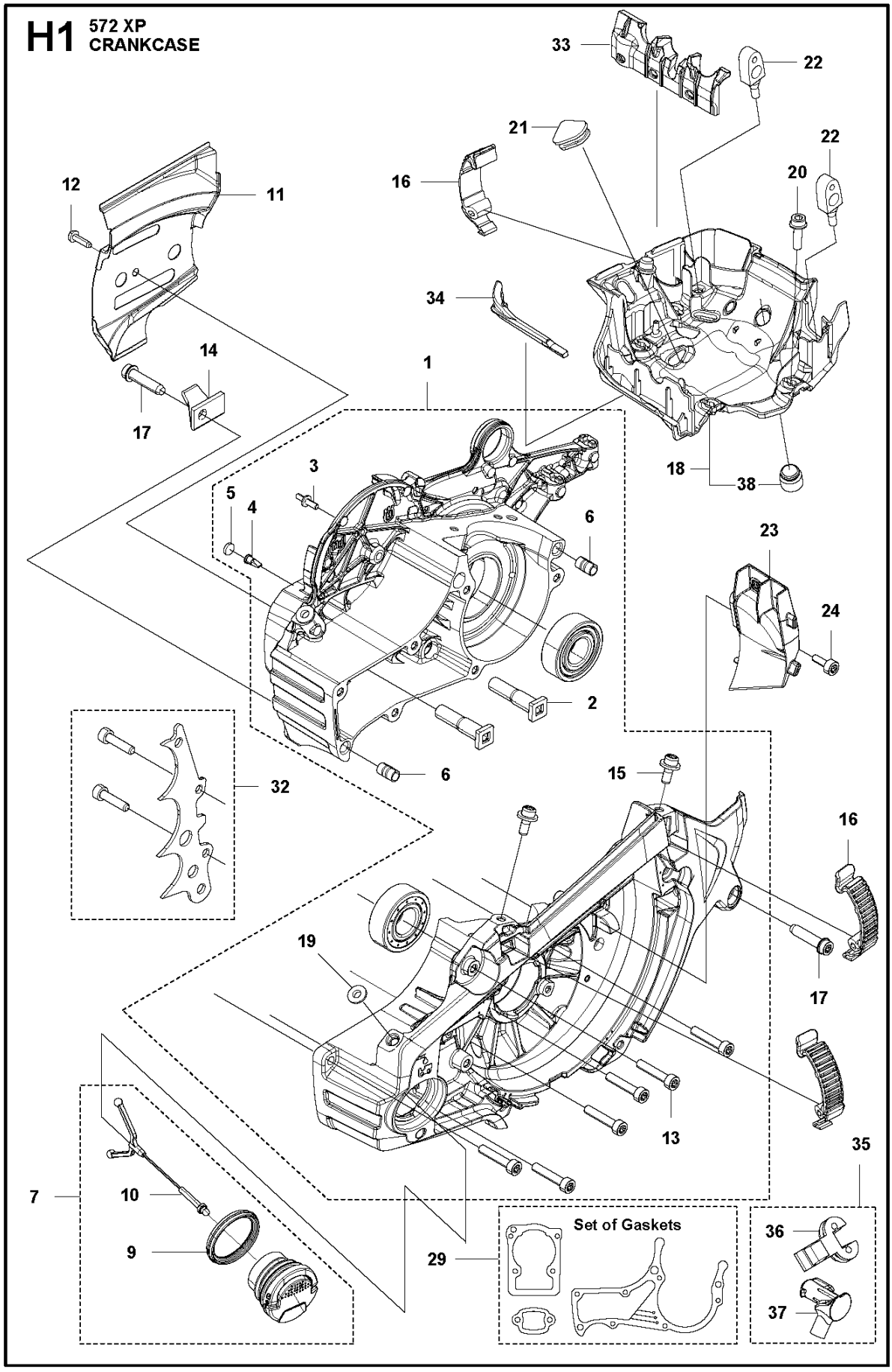
H1
572 XP
CRANKCASE
33
22
21
22
16
20
12
11
34
14
1
17
3
18
38
5
4
6
23
24
2
6
32
15
16
19
17
13
35
7
10
9
29
Set of Gaskets
36
37

Reference	Artikelnummer	Varenavn	Antal	Kommentar
1	590195605	KRUMTAPHUS KPL	1	
2	537051301	SVÆRDBOLT	2	
3	537203001	PIN KNEE-JOINT	1	
4	530026119	TILBAGESLAGSVENTIL	1	
5	537403501	FILTER	1	
6	593806001	STYRMUFFE	2	
7	522620003	TANKDÆKSEL KPL	1	
9	589241101	PAKNING	1	
10	503578901	HOLDER	1	
11	575616301	SVÆRDPLADE	1	
12	526221801	SCREW CITXPANT	1	
13	575841104	SKRUE MCT	6	
14	537377902	KÆDEFANGER	1	
15	525824401	SKRUE MCT	2	
16	595303003	SNAPLÅS	3	
17	525798103	SCREW ITXSCFT	2	

18	534114101	CARBURETTOR AREA BASE	1	
19	583098401	FIKSERINGSSKIVE	1	
20	525755202	SKRUE ITXSCFM	4	
21	581559201	BÆLG	1	
22	597909701	BØSNING	2	Mounting
23	589340502	LUFTDYSE	1	
24	574353505	SKRUE MCT	1	
29	578864701	PAKNINGSSÆT	1	
32	590261002	BARKSTØD	1	Kit - Inner Std
33	582179601	TÆTNING	1	
34	589349001	TÆTNING	1	
35	590261101	GENNEMFØRING	1	
36	582157101	GENNEMFØRING	1	
37	589527701	GENNEMFØRING	1	
38	501515401	STØTTE	1	

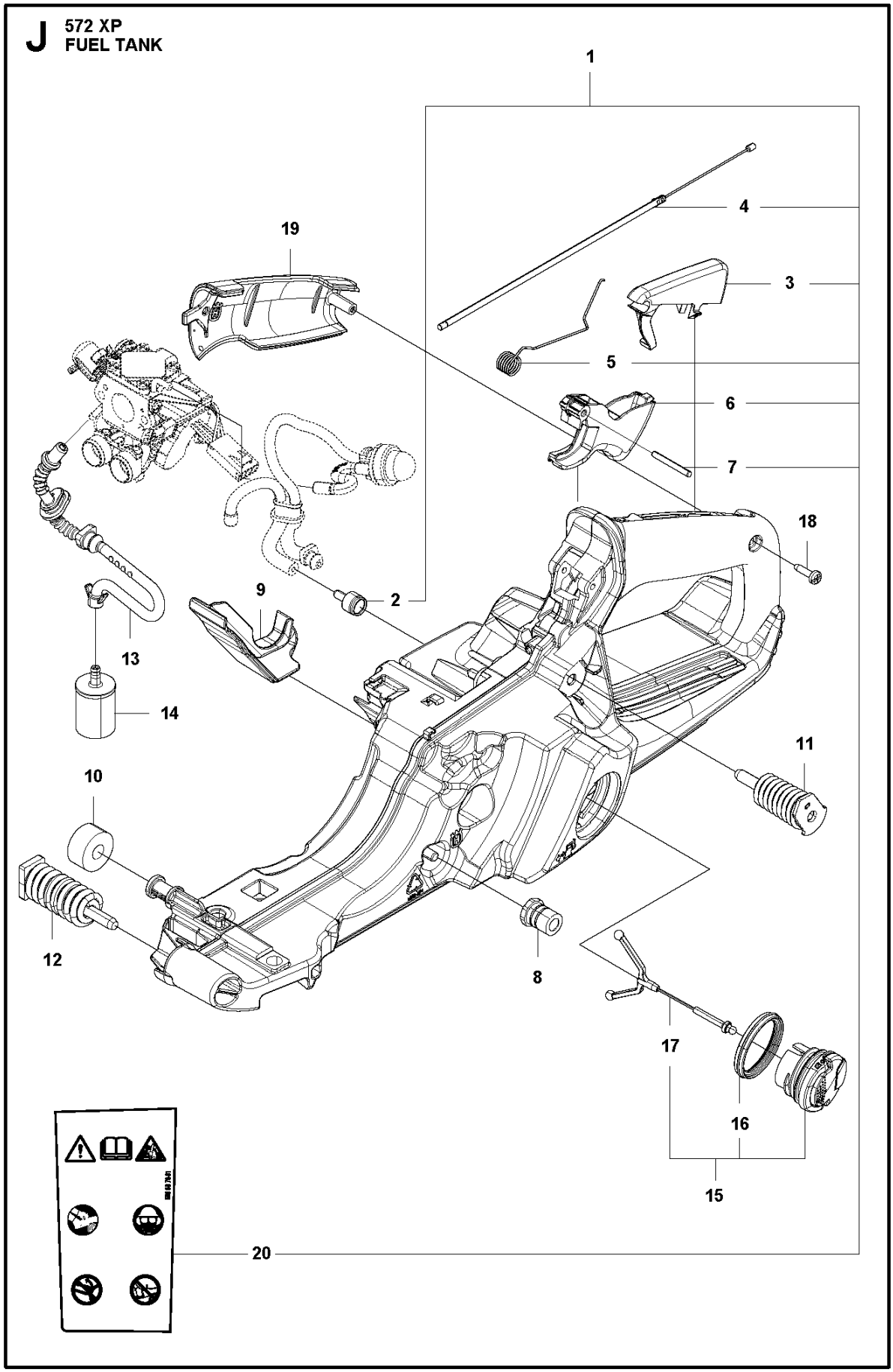
J
572 XP
FUEL TANK
1
4
19
3
5
6
7
18
9
2
13
14
11
10
12
8
17
16
15
20

Reference	Artikelnummer	Varenavn	Antal	Kommentar
1	578200701	BENZINTANK KPL	1	
2	501152901	TANKUDLUFTNING KPL	1	
3	537208401	GASSPÆRRE	1	
4	576162802	GASKABEL KPL.	1	
5	544099901	FJEDER	1	
6	576956701	SPJÆLD	1	
7	720182520	PARALLEL PIN	1	
8	501007601	STØTTE	1	
9	575010201	SLIDVÆRN	1	
10	523085501	BØJLEDEL	1	
11	577062701	VIBRATIONSDÆMPER	1	Hard
11	577062702	VIBRATIONSDÆMPER	1	
12	503854103	VIBRATIONSDÆMPER	1	Hard
12	503854104	VIBRATIONSDÆMPER	1	
13	529578202	BENZINSLANGE	1	With magnet
14	503443205	BENZINFILTER	1	18-40 µm (Blue) Mega pack (100 pcs)

14	503443203	BENZINFILTER	1	18-40 µm (Blue)
15	522620003	TANKDÆKSEL KPL	1	
16	589241101	PAKNING	1	
17	503578901	HOLDER	1	
18	525887402	SCREW CITXPANT	1	
19	537205601	COVER	1	H572 XP
19	589698901	HÅNDTAGSINDLÆG	1	H572 XPG
20	590567001	MÆRKAT	1	

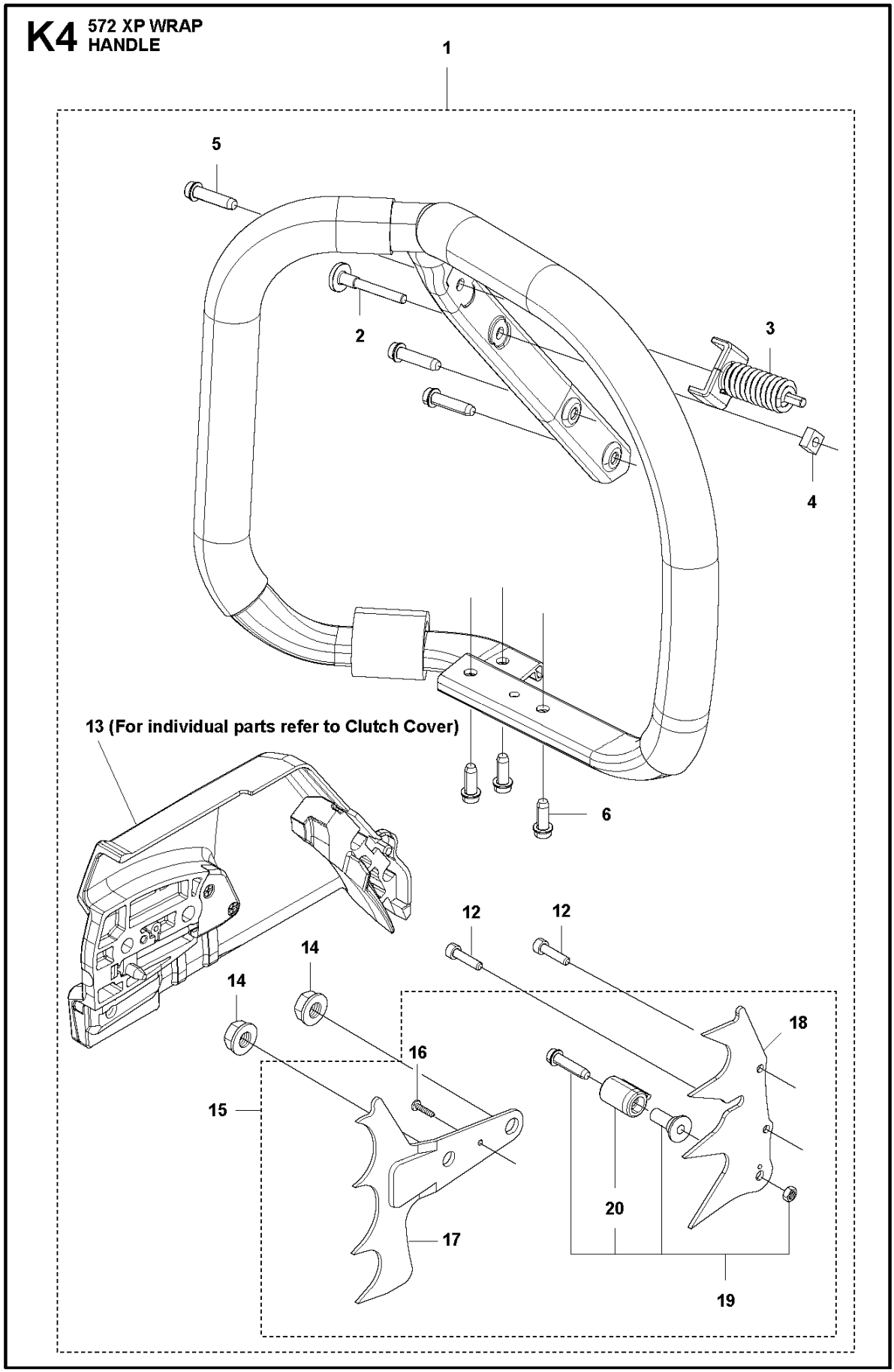
K4
572 XP WRAP
HANDLE
1
5
2
3
4
13 (For individual parts refer to Clutch Cover)
6
12
12
14
14
16
15
18
20
17
19

Reference	Artikelnummer	Varenavn	Antal	Kommentar
1	579504001	HÅNDTAG FORREST KPL	1	
2	504064501	SCREW ITXPANM	1	
3	575015301	VIBRATIONSDÆMPER	0	
3	575015303	VIBRATIONSDÆMPER	1	Hard
4	503226601	MØTRIK 4-KANTET	1	
5	525798103	SCREW ITXSCFT	3	
6	575885703	SKRUE ITXSCFM	3	
12	525824902	SKRUE MCT	2	
13	537331007	KOBLINGSHUS KPL	1	
14	503220001	HEXAGON NUT	2	
15	589772101	BARKSTØD	1	Kit
16	525887402	SCREW CITXPANT	1	
17	503922701	BARKSTØD	1	
18	537017201	BARKSTØD	1	
19	589771301	KÆDEFANGER	1	
20	537024401	SLIDVÆRN	1	

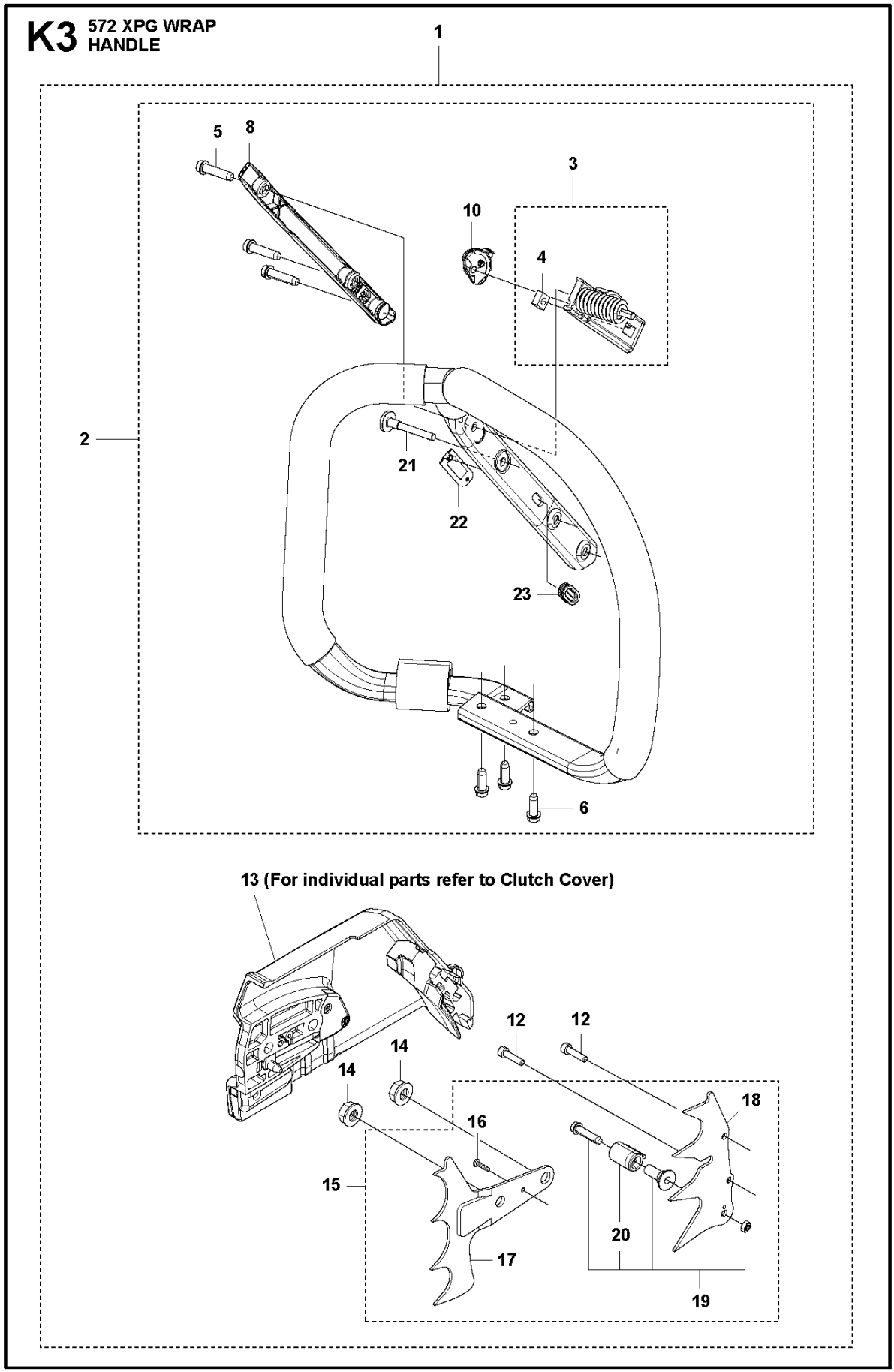
K3
572 XPG WRAP HANDLE
1
2
3
4
5
6
8
10
21
22
23
13 (For individual parts refer to Clutch Cover)
12
12
14
14
15
16
17
18
19
20

Reference	Artikelnummer	Varenavn	Antal	Kommentar
1	579504003	HÅNDTAG FORREST KPL	1	Wrap
2	579504002	HÅNDTAG FORREST KPL	1	
3	589699101	VIBRATIONSDÆMPER	1	
3	589699102	VIBRATIONSDÆMPER	1	Hard
4	503226601	MØTRIK 4-KANTET	1	
5	525798103	SCREW ITXSCFT	3	
6	575885703	SKRUE ITXSCFM	3	
8	582654201	COVER	1	
10	537252501	KONTAKTBLIK	1	
12	525824902	SKRUE MCT	1	
13	537331007	KOBLINGSHUS KPL	1	
14	503220001	HEXAGON NUT	1	
15	589772101	BARKSTØD	1	Kit
16	525887402	SCREW CITXPANT	1	
17	503922701	BARKSTØD	1	
18	537017201	BARKSTØD	1	

19	589771301	KÆDEFANGER	1
20	537024401	SLIDVÆRN	1
21	504064501	SCREW ITXPANM	1
22	590469101	BESKYTTELSE	1
23	537088301	GENNEMFØRING	1

K2 572 XPG HANDLE

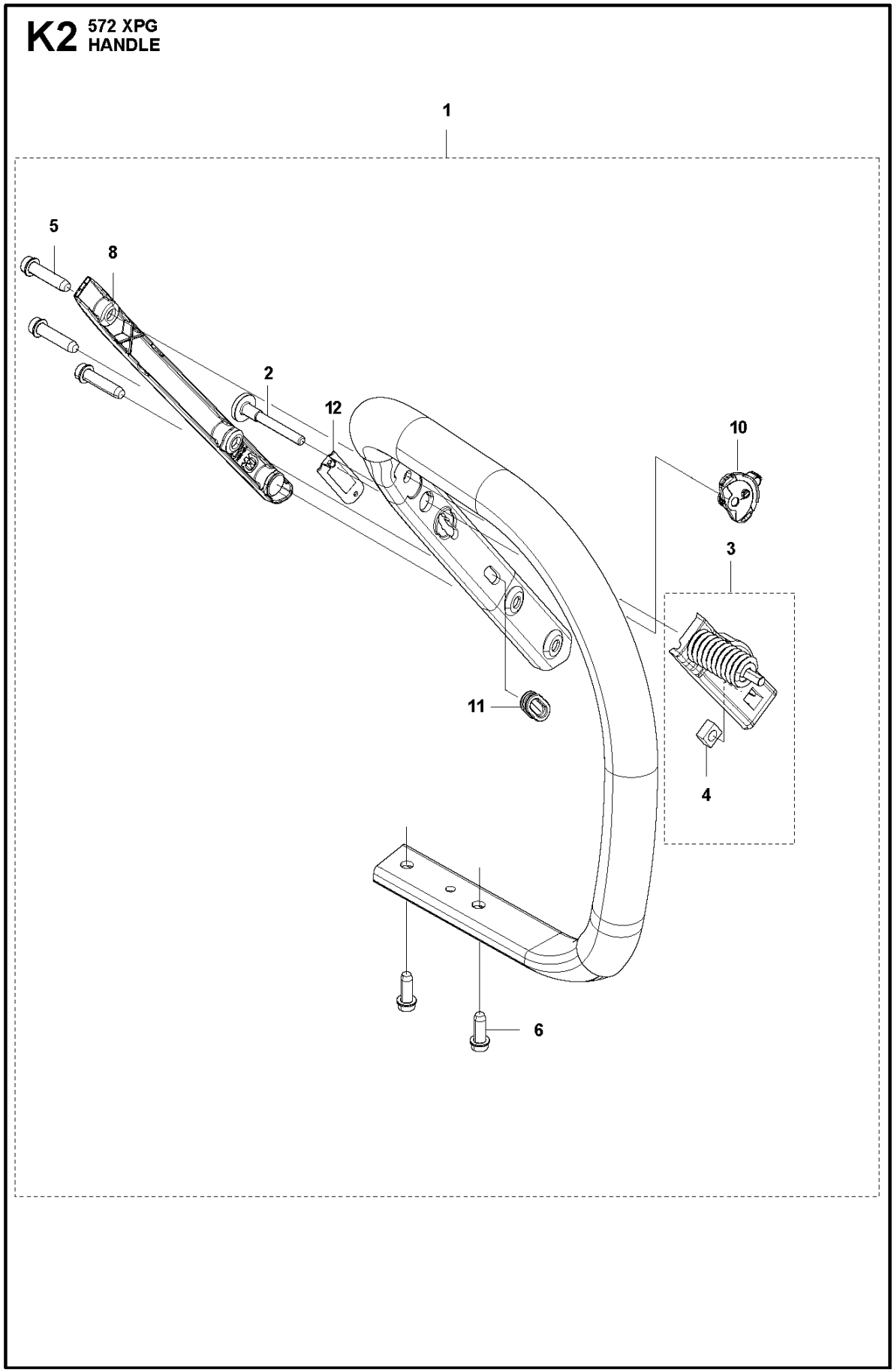

Reference	Artikelnummer	Varenavn	Antal	Kommentar
1	579484302	HÅNDTAG FORREST KPL	1	
2	504064501	SCREW ITXPANM	1	
3	589699101	VIBRATIONSDÆMPER	1	
3	589699102	VIBRATIONSDÆMPER	1	Hard
4	503226601	MØTRIK 4-KANTET	1	
5	525798103	SCREW ITXSCFT	3	
6	575885703	SKRUE ITXSCFM	2	
8	582654201	COVER	1	
10	537252501	KONTAKTBLIK	1	
11	537088301	GENNEMFØRING	1	
12	590469101	BESKYTTELSE	1	

K1 572 XP HANDLE

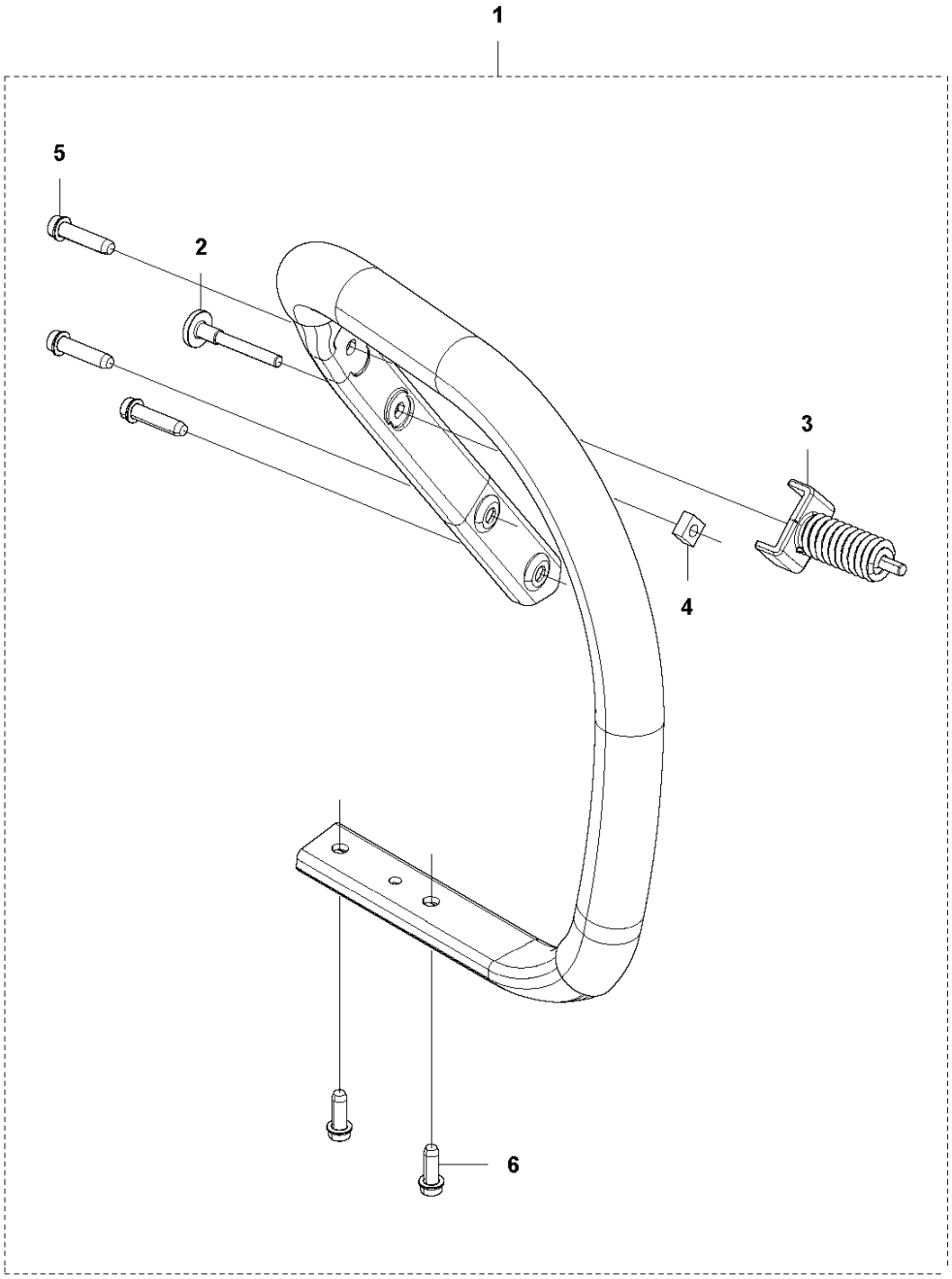

Reference	Artikelnummer	Varenavn	Antal	Kommentar
1	579484303	HÅNDTAG FORREST KPL	1	
2	504064501	SCREW ITXPANM	1	
3	575015301	VIBRATIONSDÆMPER	1	
3	575015303	VIBRATIONSDÆMPER	0	Hard
4	503226601	MØTRIK 4-KANTET	1	
5	525798103	SCREW ITXSCFT	3	
6	575885703	SKRUE ITXSCFM	2	

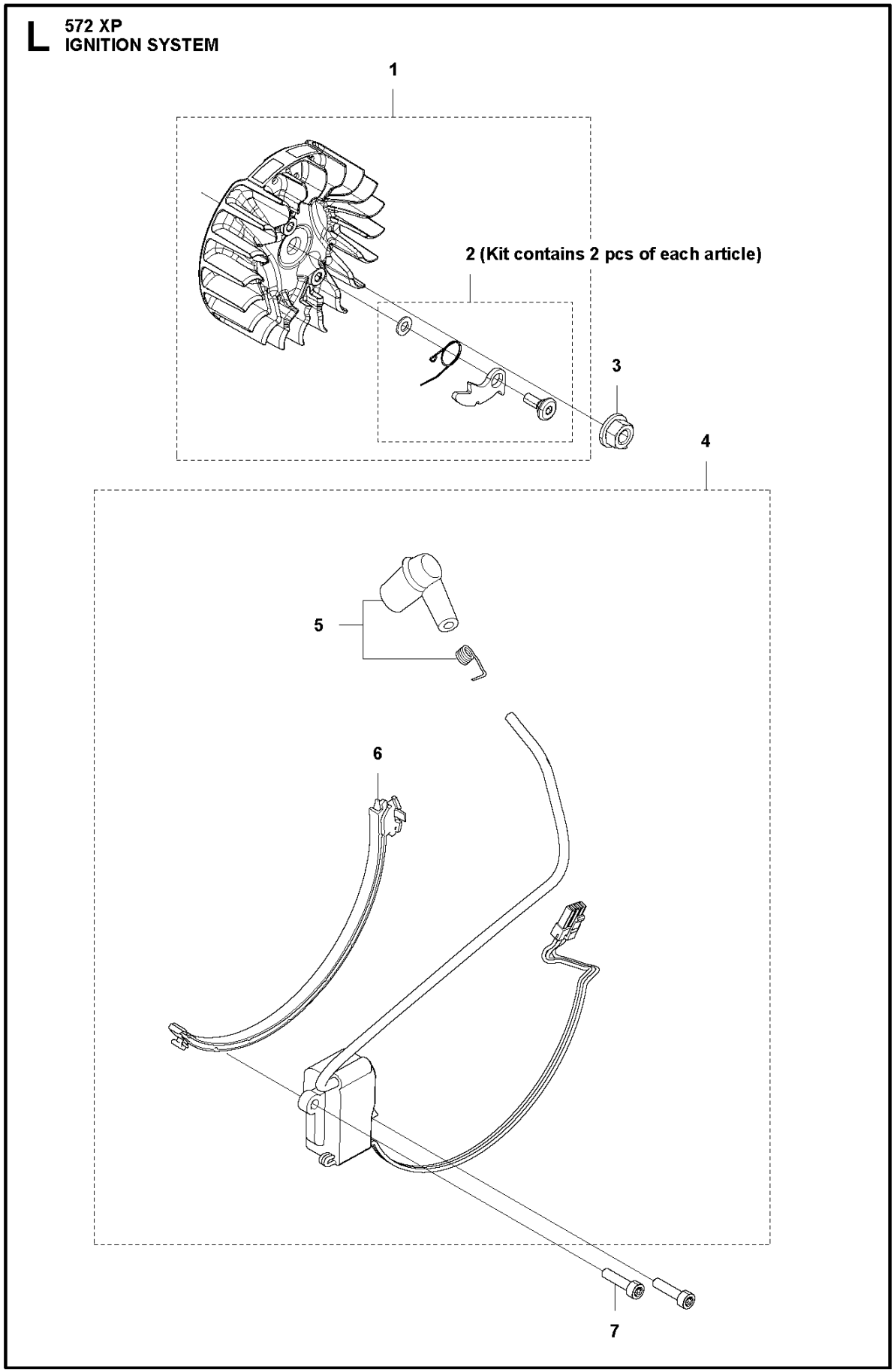
L
572 XP
IGNITION SYSTEM
1
2 (Kit contains 2 pcs of each article)
3
4
5
6
7

Reference	Artikelnummer	Varenavn	Antal	Kommentar
1	576777201	SVINGHJUL KPL	1	H572 XP
2	590281301	MEDBRINGERPAL	1	Kit
3	503220401	MØTRIK	1	
4	588193102	TÆNDMODUL KPL.	1	
5	590298801	TÆNDRØRSHÆTTE	1	
6	579451801	KABELSTYRNING	1	
7	525824902	SKRUE MCT	2	

M 572 XP
STARTER

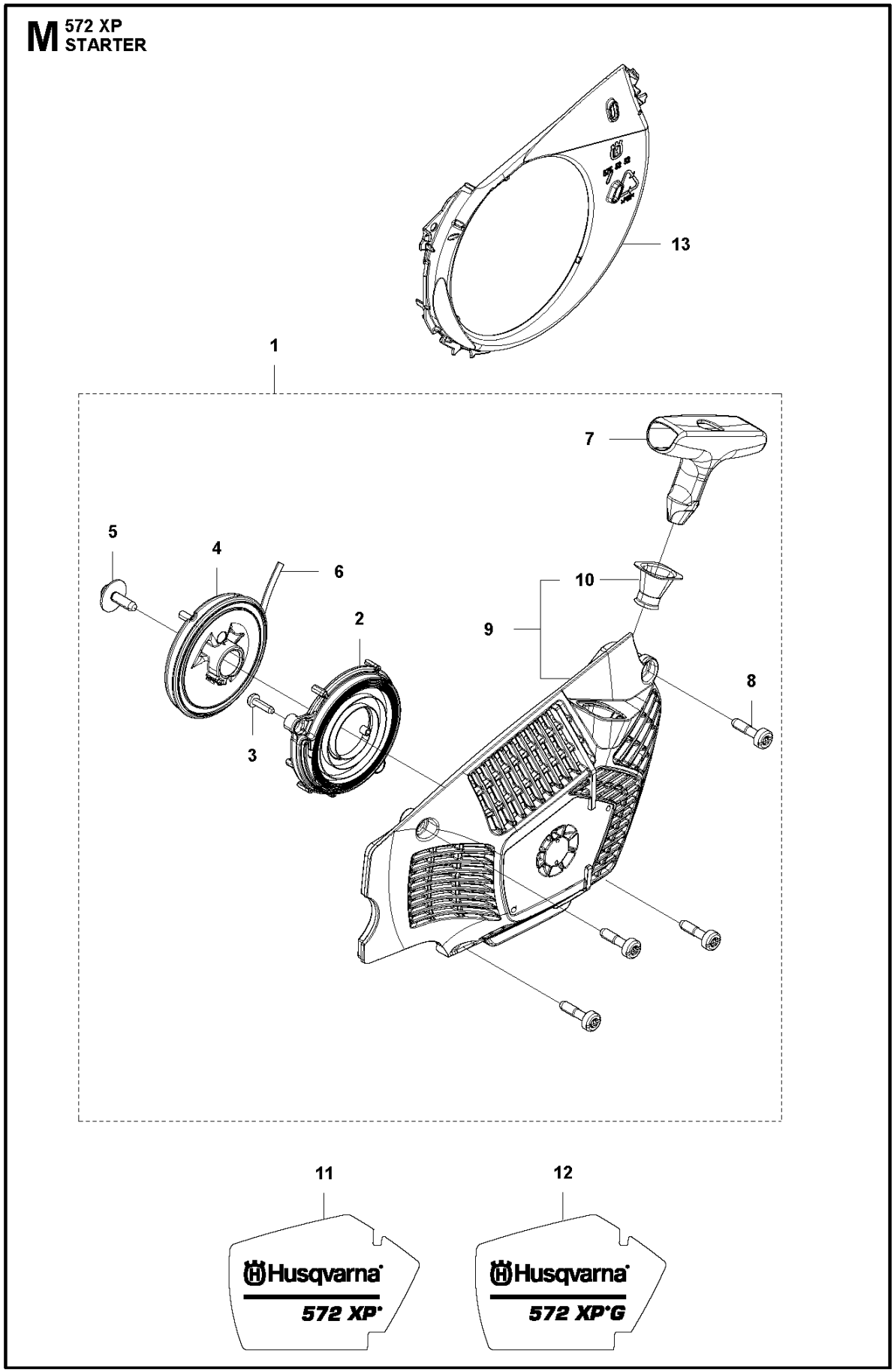

Reference	Artikelnummer	Varenavn	Antal	Kommentar
1	575527604	STARTAGGREGATHUS	1	
2	598750302	FJEDERKASSETTE KPL	1	
3	525887401	SCREW CITXPANT	2	
4	531314801	SNORHJUL KPL	1	
5	576356601	SCREW ITXSCT	1	
6	505305125	STARTSNOR	1	
7	537232501	STARTHÅNDTAG	1	
8	525824501	SKRUE 2077	4	
9	575525802	STARTAGGREGATHUS	1	
10	537283201	MUFFE	1	
11	575396401	MÆRKAT	1	H572 XP
12	575396402	MÆRKAT	1	H572 XPG
13	575525201	GNISTFANG	1	

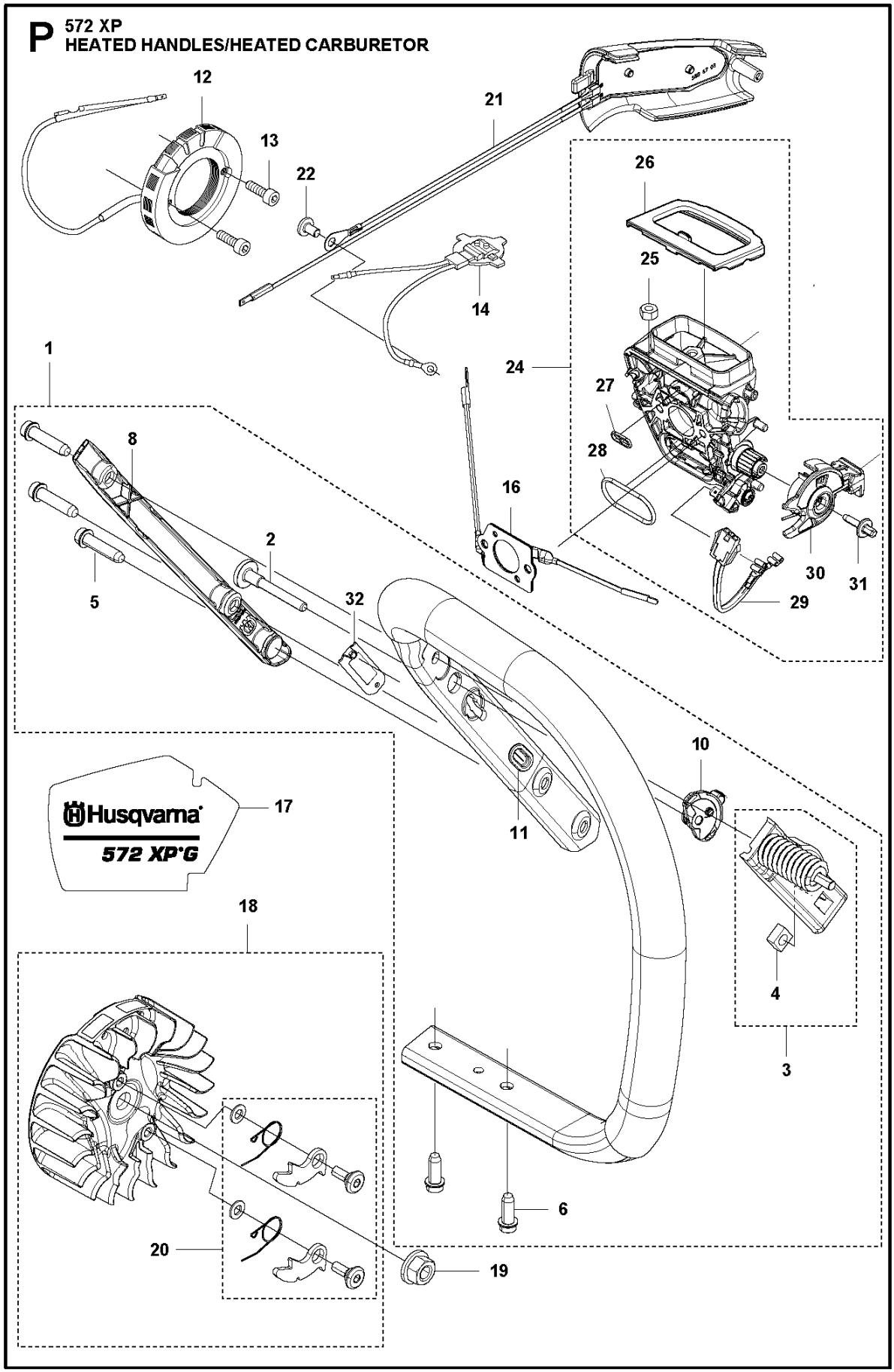
P 572 XP
HEATED HANDLES/HEATED CARBURETOR
12
13
22
21
26
25
14
24
27
28
1
8
16
2
5
32
30
31
29
10
17
Husqvarna
572 XP G
11
18
4
3
6
20
19

Reference	Artikelnummer	Varenavn	Antal	Kommentar
1	579484302	HÅNDTAG FORREST KPL	1	
2	504064501	SCREW ITXPANM	1	
3	589699101	VIBRATIONSDÆMPER	1	
3	589699102	VIBRATIONSDÆMPER	1	Hard
4	503226601	MØTRIK 4-KANTET	1	
5	525798103	SCREW ITXSCFT	3	
6	575885703	SKRUE ITXSCFM	2	
8	582654201	COVER	1	
10	537252501	KONTAKTBLIK	1	
11	537088301	GENNEMFØRING	1	
12	590688101	STATOR	1	
13	526818102	SKRUE MCT	2	
14	590688301	TERMOSTAT KPL	1	
16	588168601	FOLIEELEMENT	1	
17	575396402	MÆRKAT	1	
18	576777202	SVINGHJUL KPL	1	

19	503220401	MØTRIK	1	
20	590281301	MEDBRINGERPAL	1	Kit
21	589698901	HÅNDTAGSINDLÆG	1	
22	526221801	SCREW CITXPANT	1	
24	577419006	INDSUGNINGSRØG	1	Heated
25	731231401	HEXAGON NUT	1	
26	589378401	TÆTNING	1	
27	525619201	TÆTNING	1	
28	525619001	TÆTNING	1	
29	577536402	LEDNING KPL	1	
30	510017202	CHOKERREGULERING KPL	1	
31	505156201	SCREW	1	
32	590469101	BESKYTTELSE	1	

Q 572 XP ACCESSORIES

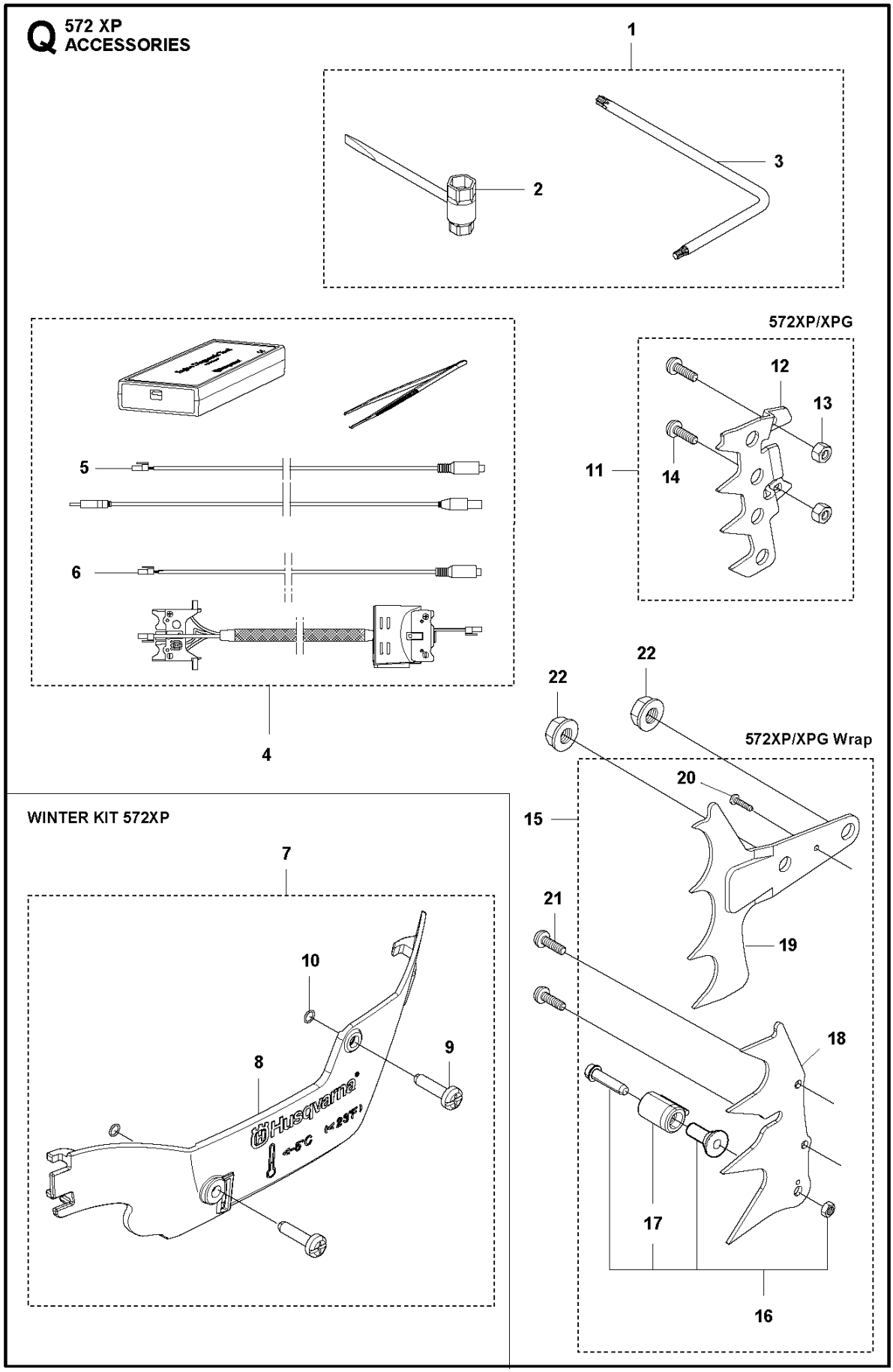

Reference	Artikelnummer	Varenavn	Antal	Kommentar
1	503558513	VÆRKTØJ	1	
2	501691701	KOMBINØGLE	1	
3	575880701	SKRUENØGLE	1	
4	583897101	DIAGNOSTIC TOOL KIT	1	
5	576183401	KABLAGE KPL	1	
6	576952201	KABLAGE KPL	1	
7	575527501	VINTERSÆT	1	
8	576162601	VINTERBESKYTTELSE	1	
9	503217016	SKRUE STCHS	2	
10	740420100	O-RING	2	
11	590261001	BARKSTØD	1	Outer, std
12	575236501	BARKSTØD	1	
13	503222401	LOCK NUT	2	
14	525755202	SKRUE ITXSCFM	2	
15	589772101	BARKSTØD	1	
16	589771301	KÆDEFANGER	1	

17	537024401	SLIDVÆRN	1
18	537017201	BARKSTØD	1
19	503922701	BARKSTØD	1
20	525887402	SCREW CITXPANT	1
21	525824902	SKRUE MCT	2
22	503220001	HEXAGON NUT	2

H2 572 XP CRANKCASE SHORT BLOCK

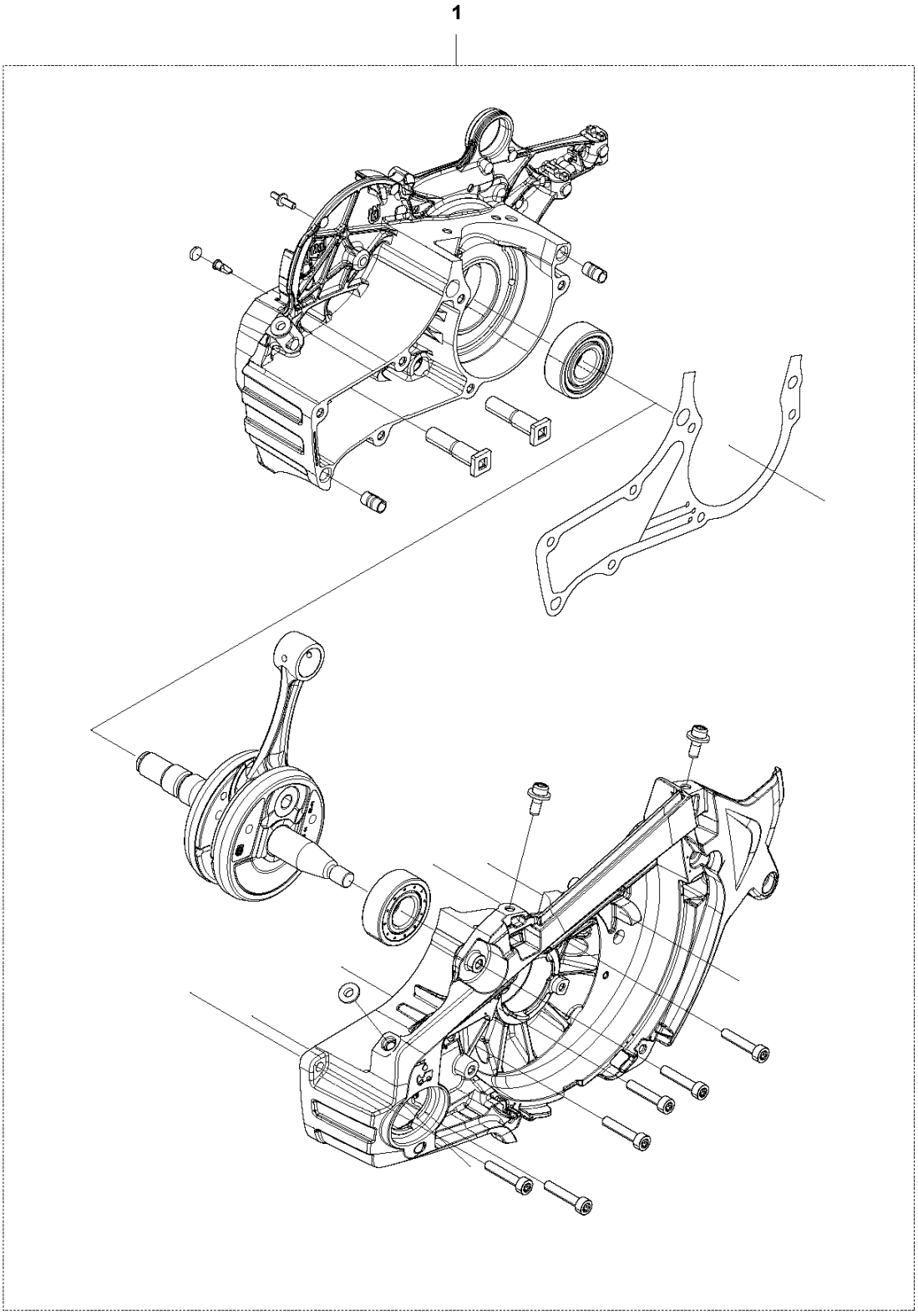

Reference	Artikelnummer	Varenavn	Antal	Kommentar
1	582752008	KRUMTAPHUS KPL	1	