2026-10-09

Husqvarna 550 XP® G Mark II



O 550 XP® Mark II, 550 XP® G Mark II
ACCESSORIES

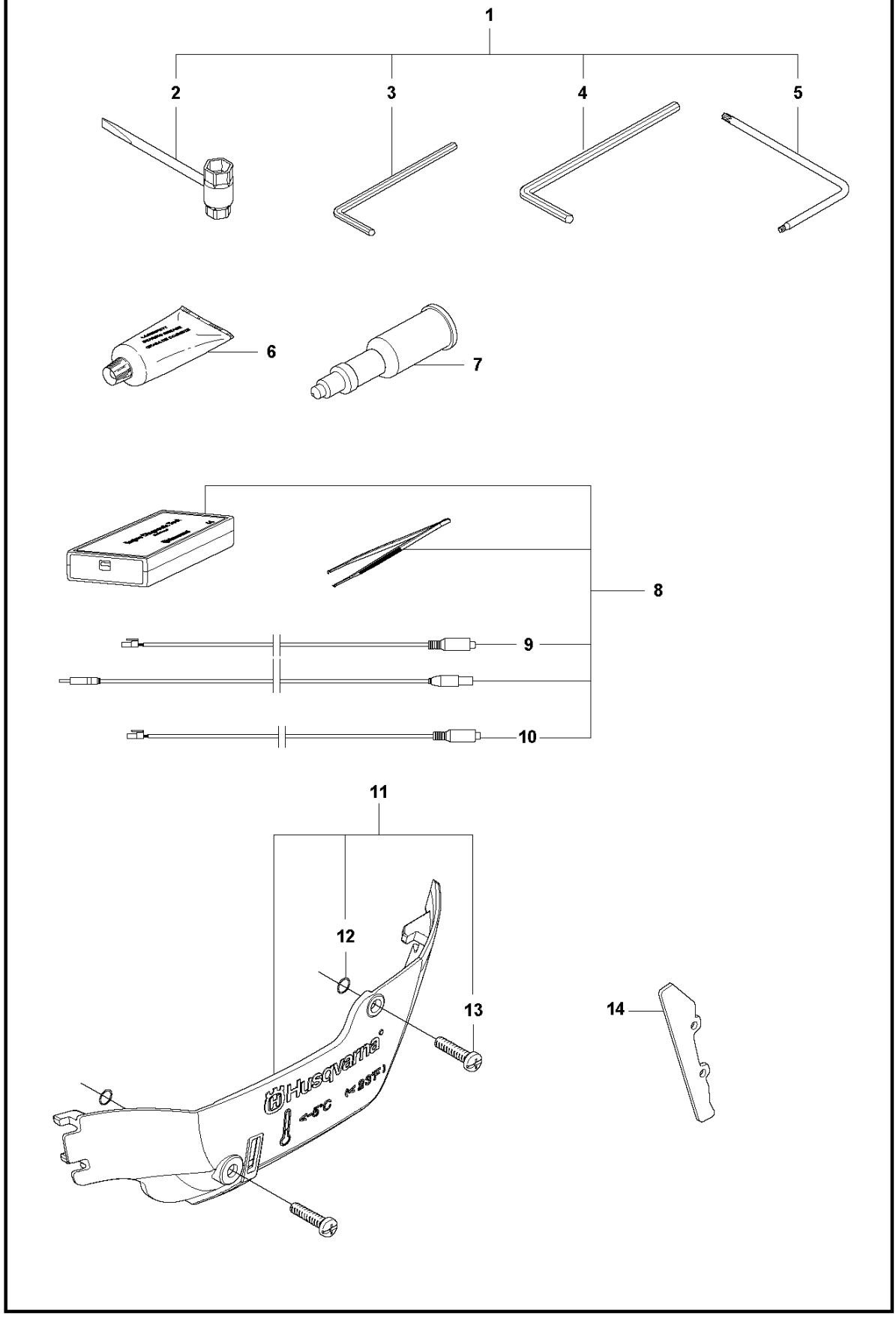

Reference	Artikelnummer	Varenavn	Antal	Kommentar
1	503558511	VÆRKTØJ	1	
2	522521101	KOMBINØGLE	1	
3	502215801	SKRUENØGLE	1	
4	503558602	NØGLE	1	
5	575880701	SKRUENØGLE	1	
6	503621201	FEDT	1	
7	501911401	FEDT	1	
8	583897101	DIAGNOSTIC TOOL KIT	1	
9	576183401	KABLAGE KPL	1	
10	576952201	KABLAGE KPL	1	
11	595967601	VINTERSÆT	1	
12	740420100	O-RING	2	
13	503217016	SKRUE STCHS	1	
14	594745301	KOFANGER	1	

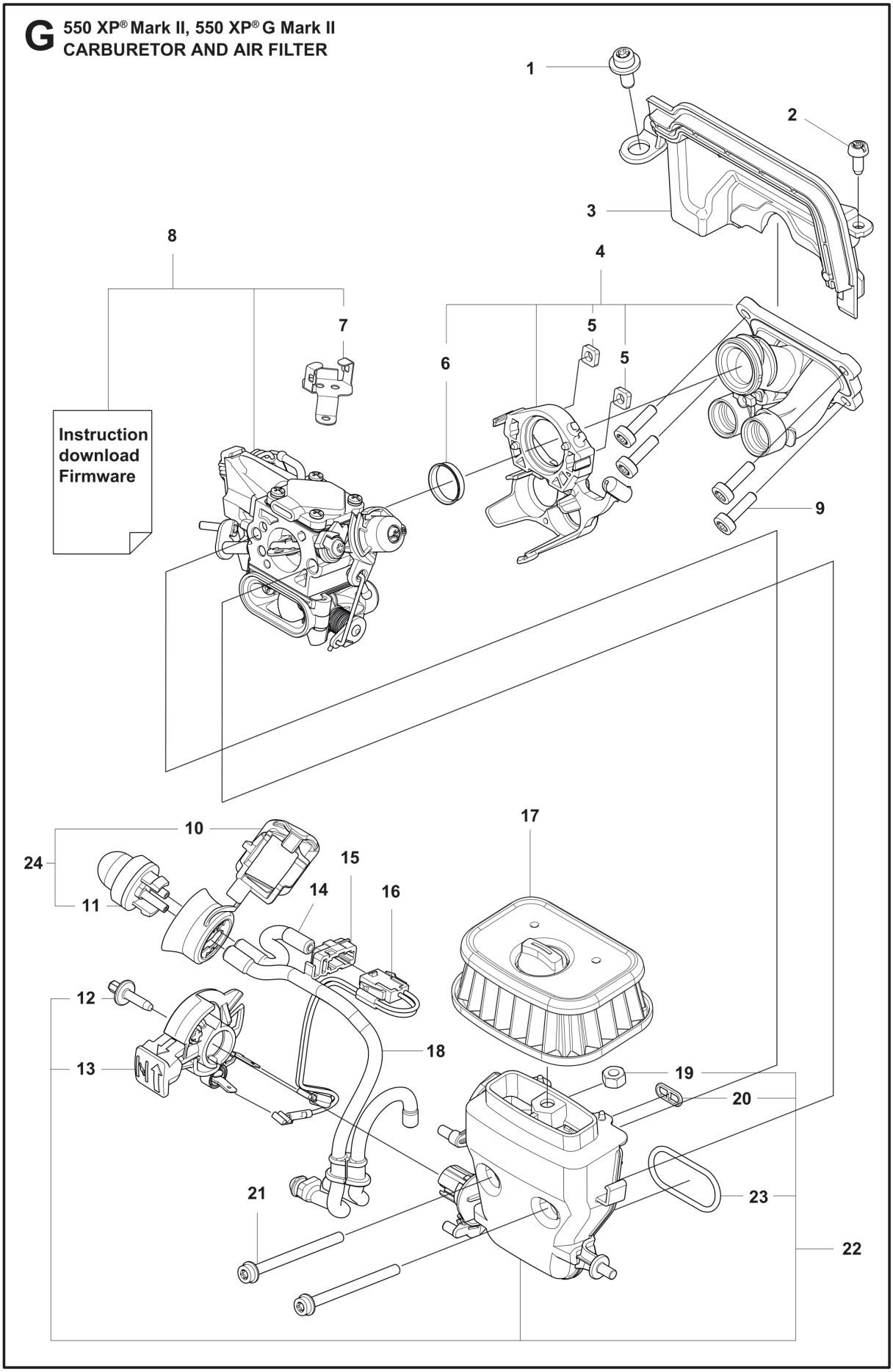
G
550 XP® Mark II, 550 XP® G Mark II
CARBURETOR AND AIR FILTER
1
2
3
4
5
5
6
7
8
9
10
11
12
13
14
15
16
17
18
19
20
21
22
23
24
Instruction
download
Firmware

Reference	Artikelnummer	Varenavn	Antal	Kommentar
1	525824401	SKRUE MCT	1	
2	526221801	SCREW CITXPANT	1	
3	589584501	MELLEMVÆG	1	
4	593784901	INDSUGNINGSRØR	1	
5	503226503	MØTRIK 4-KANTET	2	
6	585195001	STØTTEMUFFE	1	
7	589340601	HOLDER	1	
8	596219201	CARBURETTOR KIT	1	
9	526818101	SKRUE MCT	4	
10	536549601	TÆTNING	1	From s/n 20241510254
11	540054901	PURGE	1	From s/n 20241510254
12	505156201	SCREW	1	
13	510017202	CHOKERREGULERING KPL	1	
14	523056801	BENZINSLANGE	1	
15	589340701	KONTAKTBØJLE	1	
16	577536402	LEDNING KPL	1	

17	590458803	LUFTFILTER KPL	1	Non-Woven - Clear
17	590458801	LUFTFILTER KPL	1	Nylon Mesh - 64 Micron Rating - Black
17	590458802	LUFTFILTER	1	Nylon Mesh - 25 Micron Rating - Yellow
18	525344303	BENZINSLANGE	1	
19	731231401	HEXAGON NUT	1	
20	525619201	TÆTNING	1	
21	581143101	SKRUE ITXSCFM	2	
22	589550704	FILTERHOLDER KPL	1	Blue
23	525619001	TÆTNING	1	
24	547549201	PURGE	1	- up to s/n 20241510253, Sealing and purge

N **550 XP® Mark II, 550 XP® G Mark II**
CARBURETOR DETAILS

AT-16

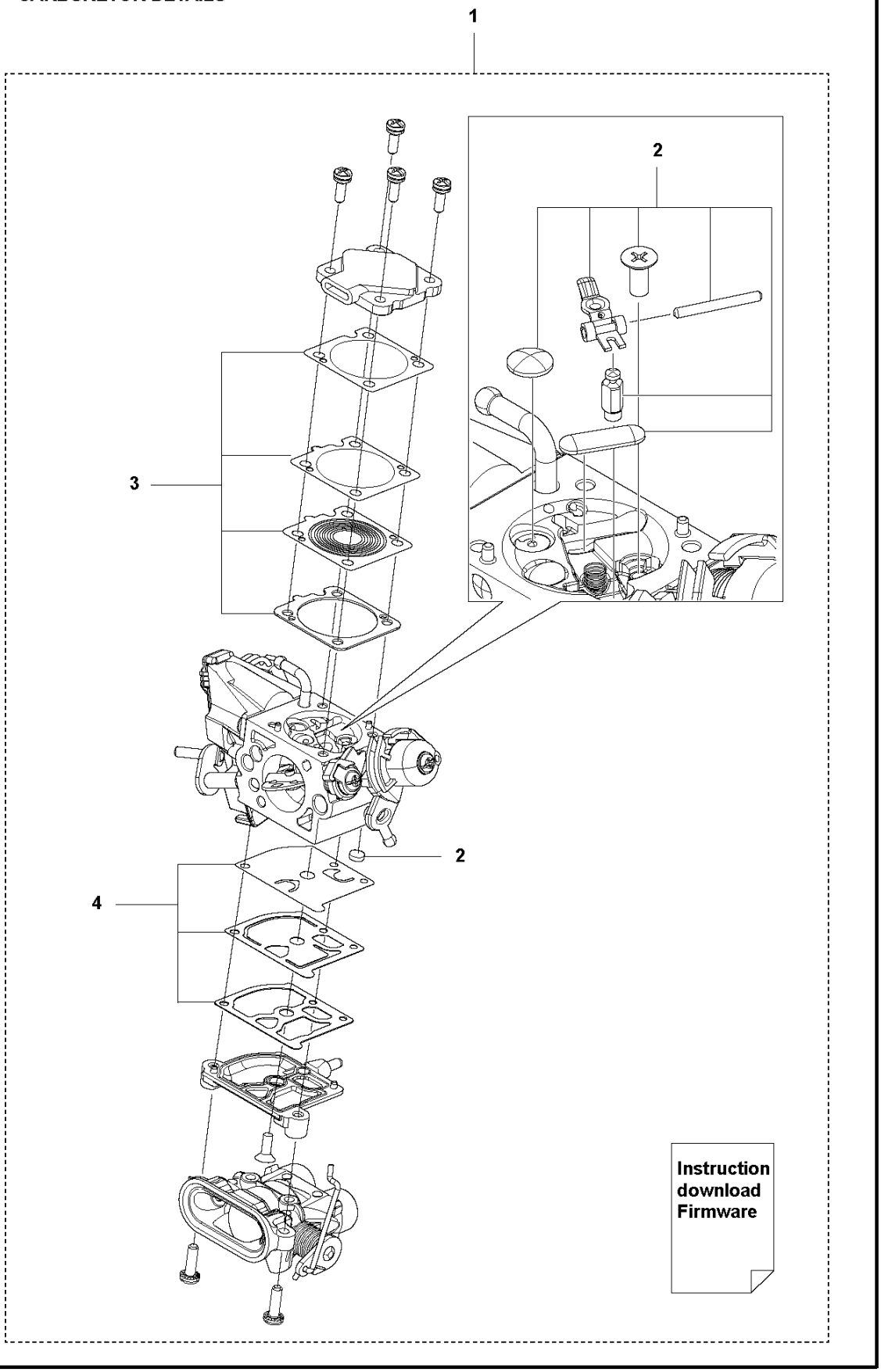

Reference	Artikelnummer	Varenavn	Antal	Kommentar
1	596219201	CARBURETTOR KIT	1	AT-16
2	582366201	REPARATIONSSÆT	1	
3	582366401	PAKNINGSSÆT	1	
4	596969201	PAKNINGSSÆT	1	
5	900000002	DUMMY PART	0	Download firmware from CST

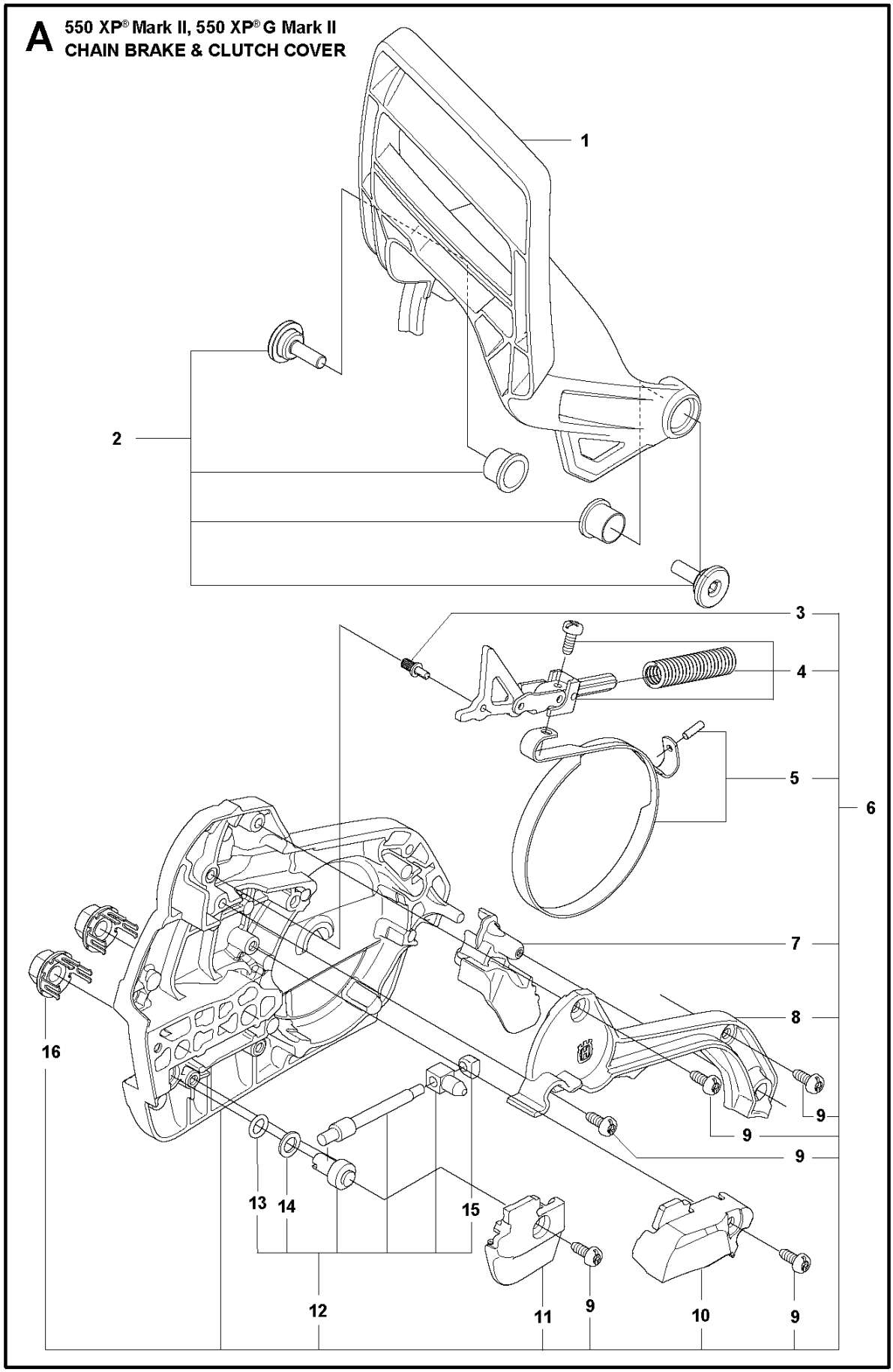
A
550 XP® Mark II, 550 XP® G Mark II
CHAIN BRAKE & CLUTCH COVER
1
2
3
4
5
6
7
8
9
9
9
9
10
11
12
13
14
15
16

Reference	Artikelnummer	Varenavn	Antal	Kommentar
1	591083601	HÅNDVÆRN	1	
2	596218201	SCREW KIT	1	
3	503751801	PIN	1	
4	596218101	KNÆLED KPL	1	
5	505199502	BREMSEBÅND KPL	1	
6	501846103	KOBLINGSHUS KPL	1	
7	505201601	SKÆRM	1	
8	505199703	COVER	1	
9	526221801	SCREW CITXPANT	5	
10	592975201	KÆDESTYR	1	
11	505199801	KÆDESTYR	1	
12	575260403	KÆDESTRAMMESÆT	1	
13	740480702	O-RING	1	
14	503230063	SKIVE	1	
15	537017401	LEJEBØSNING	1	
16	505197301	MØTRIK	2	

B 550 XP® Mark II, 550 XP® G Mark II CLUTCH & OIL PUMP

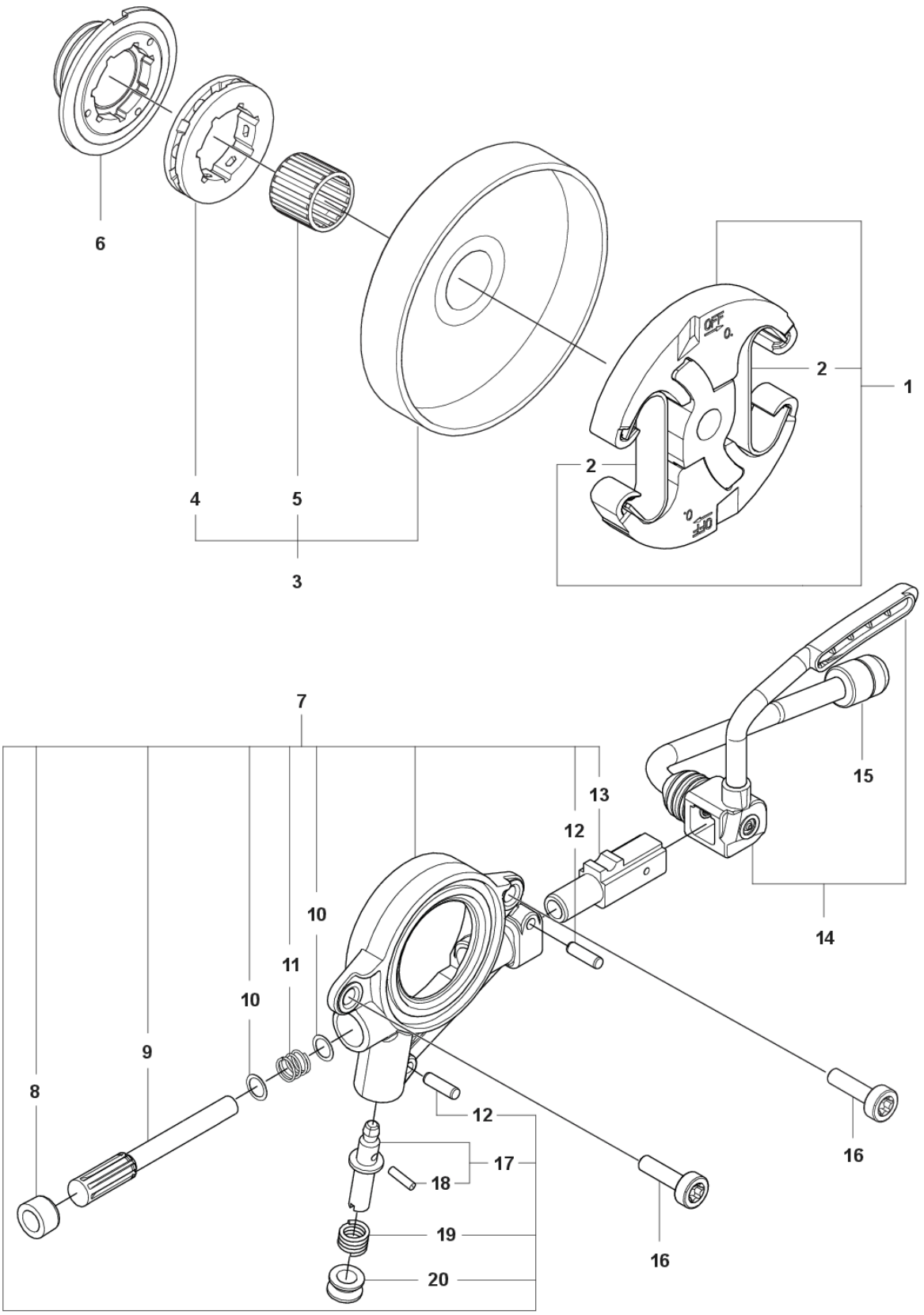

Reference	Artikelnummer	Varenavn	Antal	Kommentar
1	577518202	KOBLING KPL	1	
2	597645401	KOBLINGSFJEDER	2	
3	596218303	KOBLINGSTROMLE KPL	1	
4	501457402	RINGDREV	1	
5	503255201	NÅLELEJE	1	
5	599531501	NÅLELEJE	1	
6	582814001	SNEKKEHJUL	1	Use with 595897705 Crankcase kit - up to s/n 2025 2504746
6	586201701	SNEKKEHJUL	1	Use with 595897707 Crankcase kit from s/n 2025 2504747 -
7	505199911	OLIEPUMPE KPL	1	
8	503624901	TÆTNINGSPROP	1	
9	505200204	PUMPESTEMPEL	1	
10	503230060	SKIVE	1	
11	503891601	FJEDER	1	
12	720123300	PARALLEL PIN	2	
13	505200101	PUMPECYLINDER	1	
14	505200401	OLIESLANGE	1	

15	504710003	OLIESI	1
16	526818101	SKRUE MCT	2
17	505157001	JUSTERSKRUE	1
18	721116430	SPORSTIFT	1
19	503891501	FJEDER	1
20	505200301	HYLSTER	1

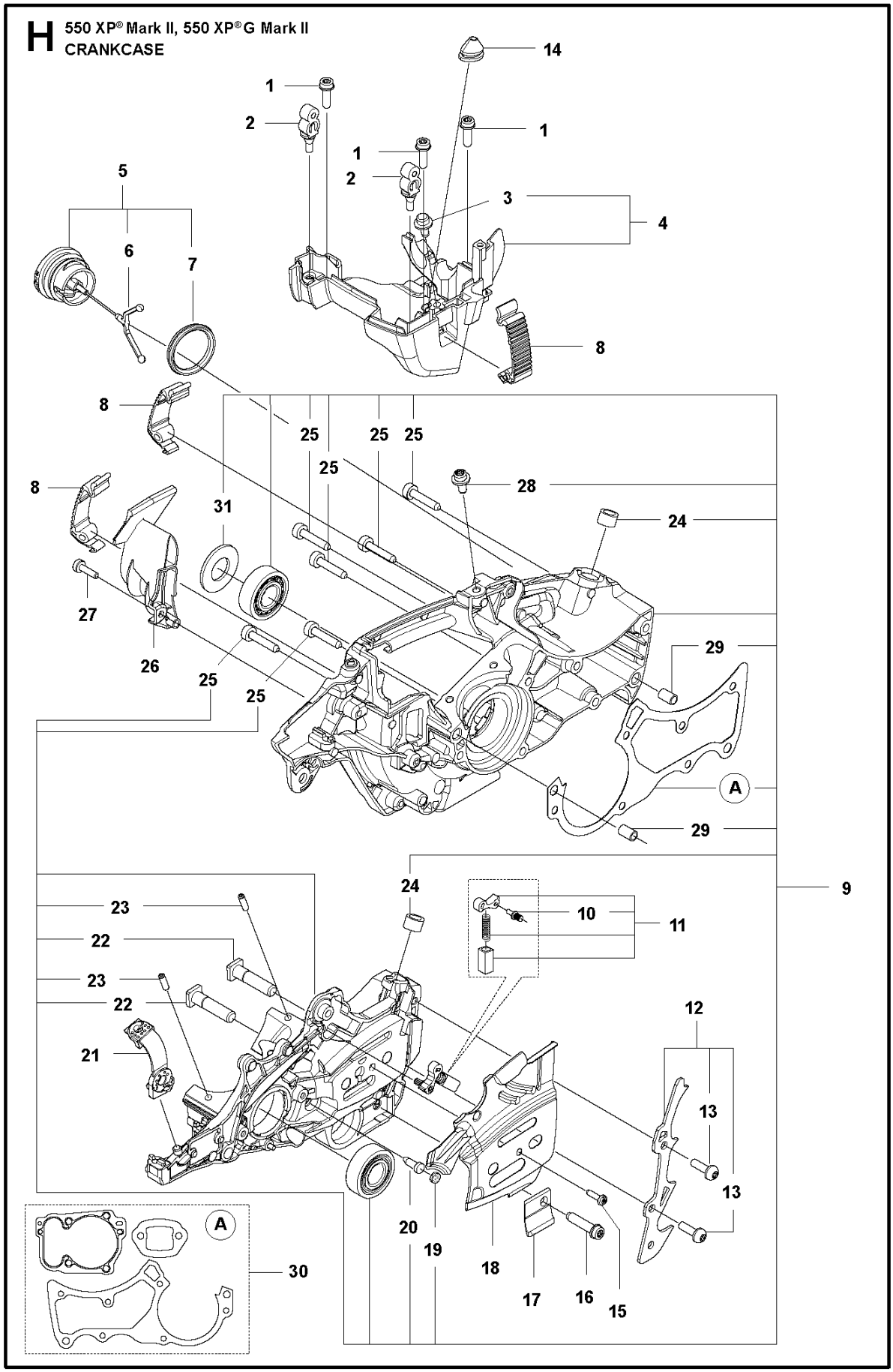
H
550 XP® Mark II, 550 XP® G Mark II
CRANKCASE
14
1
2
1
1
2
3
4
5
6
7
8
8
25
25
25
25
8
28
31
24
27
29
26
25
25
A
29
9
24
23
10
11
22
23
22
12
21
13
13
20
19
18
17
16
15
A
30

Reference	Artikelnummer	Varenavn	Antal	Kommentar
1	575885703	SKRUE ITXSCFM	3	
2	503869301	STØTTE	2	
3	544331601	STYRESTIFT	1	
4	582285201	CARBURETTOR AREA BASE	1	
5	522620003	TANKDÆKSEL KPL	1	
6	503578901	HOLDER	1	
7	589241101	PAKNING	1	
8	595303003	SNAPLÅS	1	
9	595897705	CRANKCASE KIT	1	Use with 582814001 Worm wheel - up to s/n 2025 2504746
9	595897707	CRANKCASE KIT	1	Use with 586201701 Worm wheel from s/n 2025 2504747 -
10	503751801	PIN	1	
11	596351401	SPÆRRE	1	
12	596351301	BARKSTØD	1	
13	575793501	SCREW ITXPANM	2	
14	581559201	BÆLG	1	
15	525887401	SCREW CITXPANT	1	

16	525798103	SCREW ITXSCFT	1	
17	537377902	KÆDEFANGER	1	
18	589721901	SVÆRDPLADE	1	
19	537403501	FILTER	1	
20	530026119	TILBAGESLAGSVENTIL	1	
21	505125801	BØJLEDEL	1	
22	505217301	SVÆRDBOLT	2	
23	720126952	CYLINDERPIND	2	
24	589331301	MUFFE	2	
25	503215325	SKRUE MCT	6	
26	582285901	LUFTDYSE	1	
27	526818101	SKRUE MCT	1	
28	525824401	SKRUE MCT	1	
29	501270802	STYRMUFFE	2	
30	595897601	PAKNINGSSÆT	1	
31	596911301	BESKYTTELSESHAT	1	-up to s/n 20231711670

E 550 XP® Mark II, 550 XP® G Mark II
CRANKSHAFT

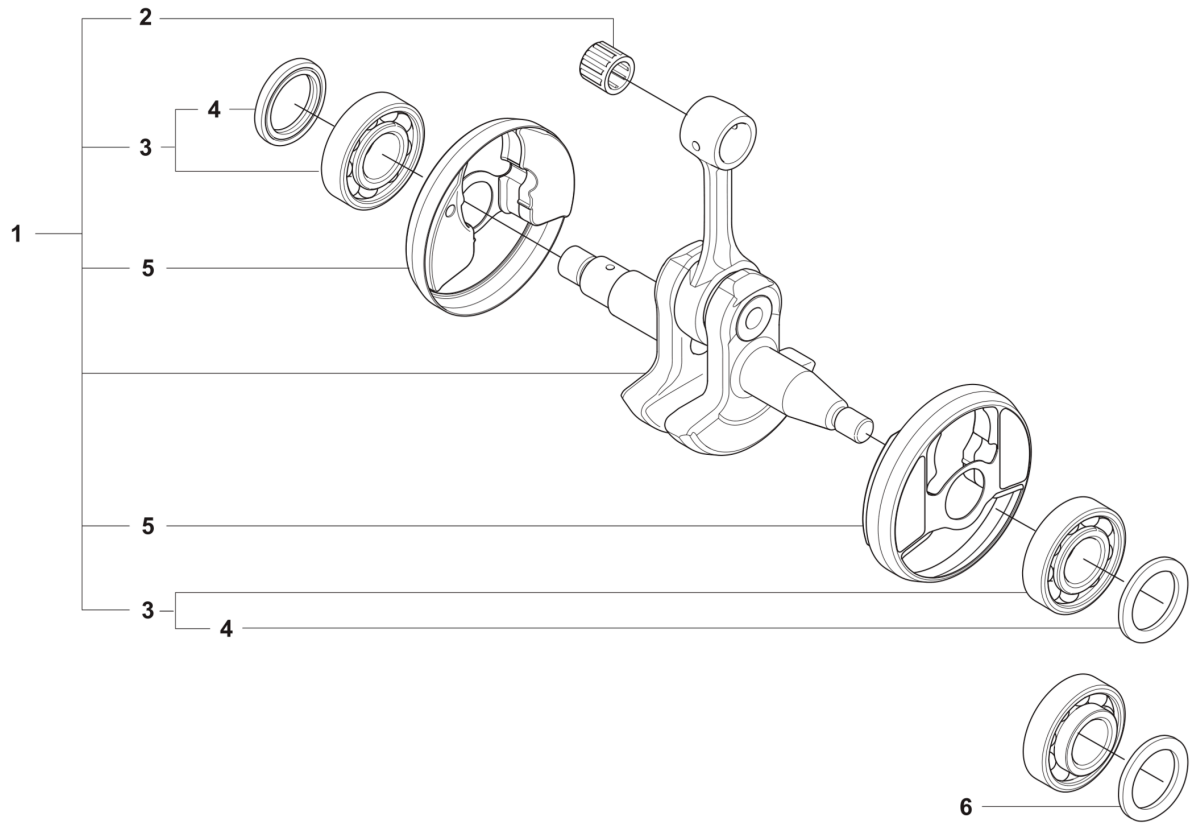

Reference	Artikelnummer	Varenavn	Antal	Kommentar
1	596218406	CRANKSHAFT KIT	1	- up to s/n 2025 2504746
1	596218405	CRANKSHAFT KIT	1	From s/n 2025 2504747 -
2	501103101	NÅLELEJE	1	
3	536789801	KUGLELEJE	2	HQV Ball bearing
4	536958201	RADIALPAKNING	2	From s/n 20231711671 - for HQV Ball bearing 536789801
5	522737701	KOP	2	
6	597576101	RADIALPAKNING	2	- up to s/n 20231711670 for SKF Ball bearing 5254342-XX

C 550 XP® Mark II, 550 XP® G Mark II
CYLINDER COVER

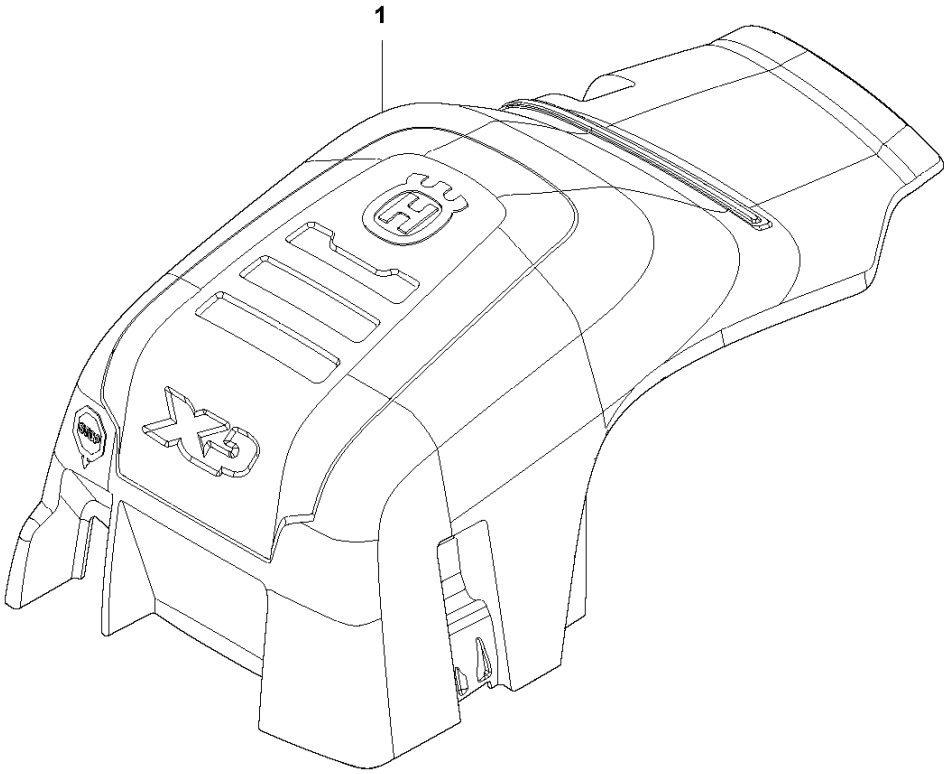

Reference	Artikelnummer	Varenavn	Antal	Kommentar
1	589549601	CYLINDERDÆKSEL	1	

D **550 XP® Mark II, 550 XP® G Mark II**
CYLINDER AND PISTON

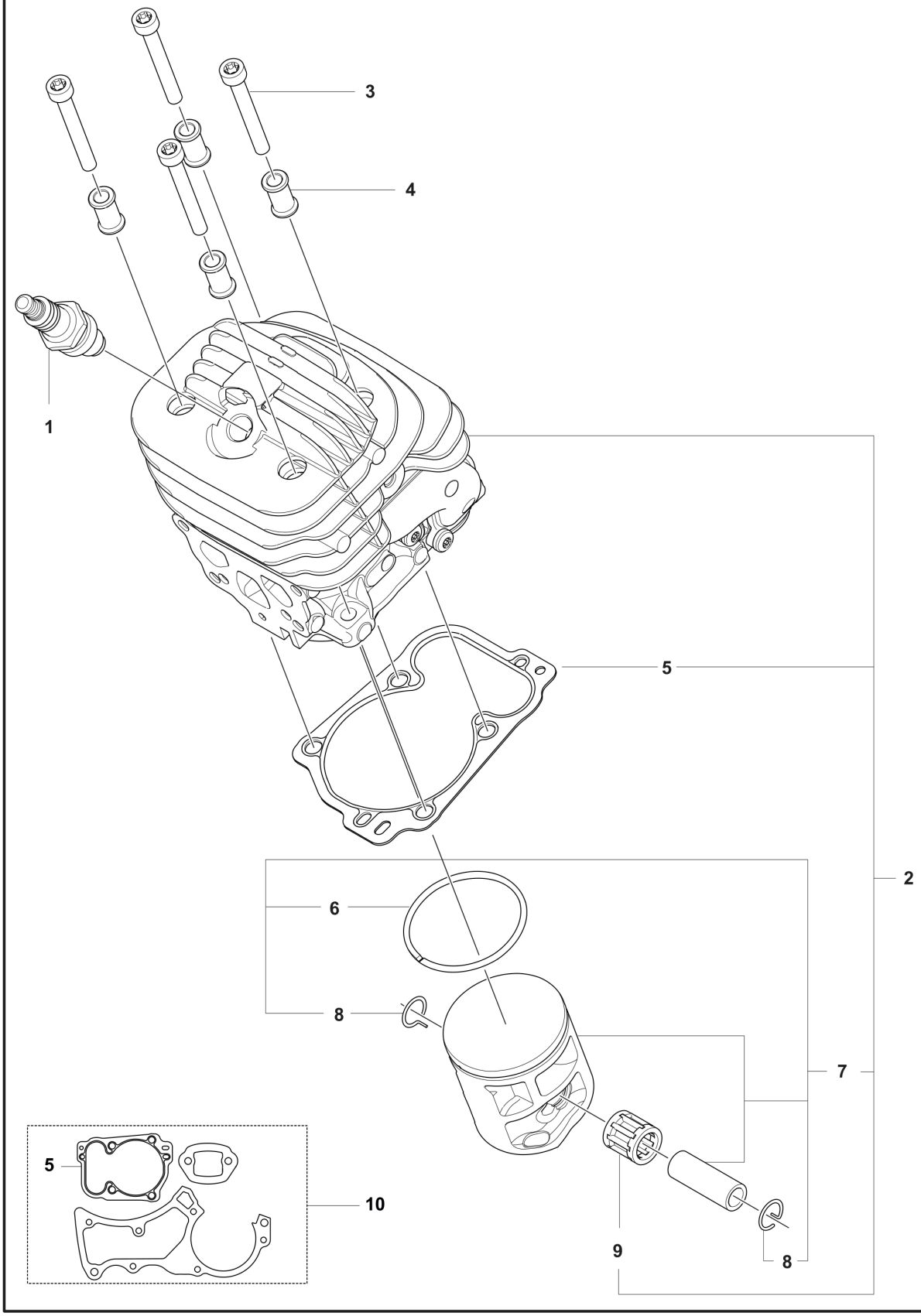

Reference	Artikelnummer	Varenavn	Antal	Kommentar
1	574519601	TÆNDRØR	1	
2	590330502	CYLINDER KIT	1	
3	525824907	SKRUE MCT	4	
4	576717602	MUFFE	4	
5	591177401	PAKNING	1	
6	582702801	STEMPELRING	1	
7	582645602	STEMPEL KPL	1	
8	737441000	LÅSERING	2	
9	501103101	NÅLELEJE	1	
10	595897601	PAKNINGSSÆT	1	

J **550 XP® Mark II, 550 XP® G Mark II**
FUEL TANK

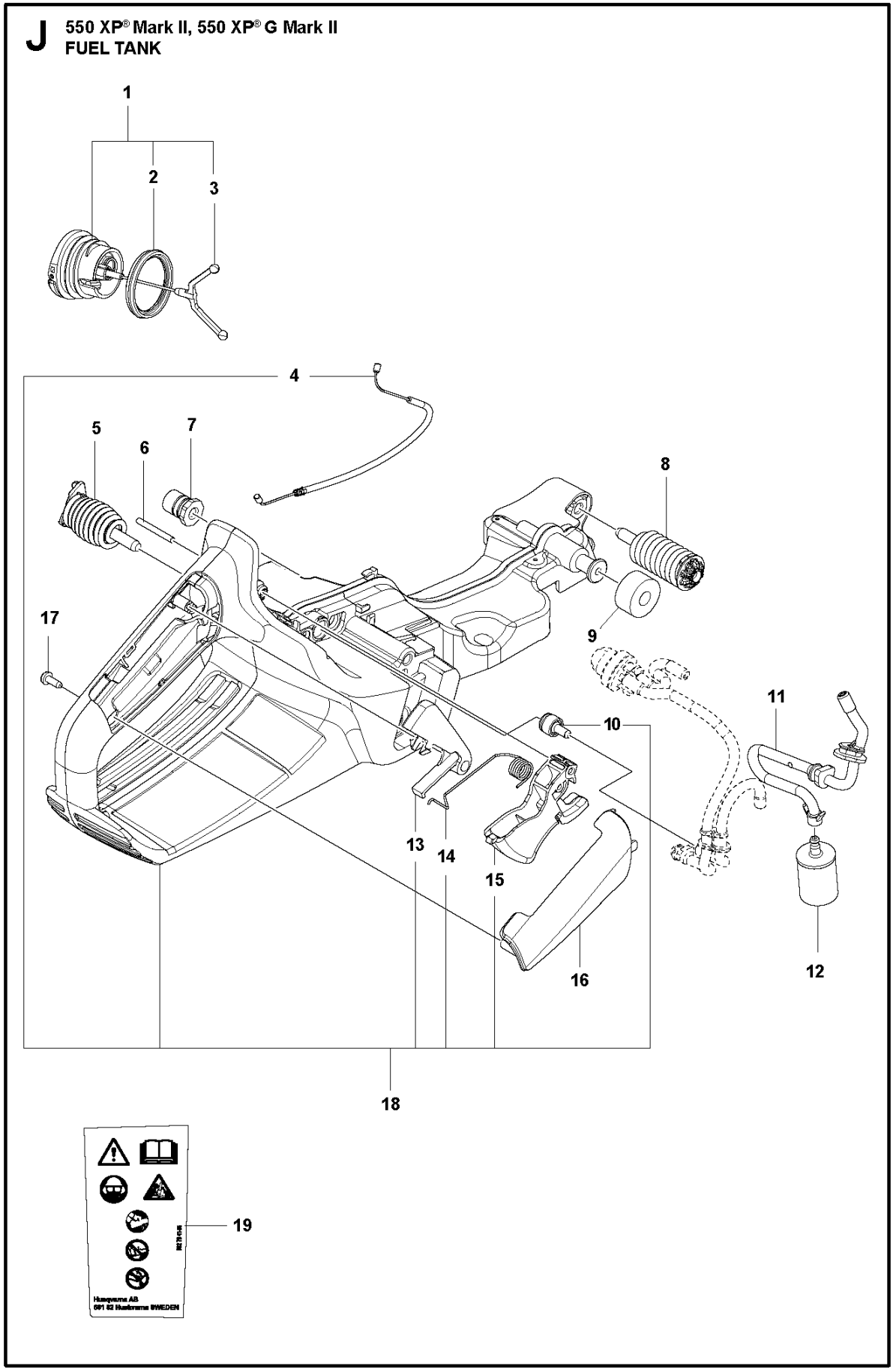

Reference	Artikelnummer	Varenavn	Antal	Kommentar
1	522620003	TANKDÆKSEL KPL	1	
2	589241101	PAKNING	1	
3	503578901	HOLDER	1	
4	596550001	GASKABEL KPL.	1	
5	596882002	VIBRATIONSDÆMPER	1	
6	720182520	PARALLEL PIN	1	
7	501007601	STØTTE	1	
8	590377401	VIBRATIONSDÆMPER	1	
9	523085501	BØJLEDEL	1	
10	501152903	TANKUDLUFTNING KPL	1	
11	529578202	BENZINSLANGE	1	With magnet
12	503443203	BENZINFILTER	1	18-40 µm (Blue)
12	503443205	BENZINFILTER	1	18-40 µm (Blue) Mega pack (100 pcs)
13	544099801	GASSPÆRRE	1	
14	544099901	FJEDER	1	
15	505157701	SPJÆLD	1	

16	504106301	HÅNDTAGSINDLÆG	1
17	525887402	SCREW CITXPANT	1
18	596554002	FUEL TANK KIT	1
19	582794105	MÆRKAT	1

K2 550 XP® G Mark II HEATED HANDLE

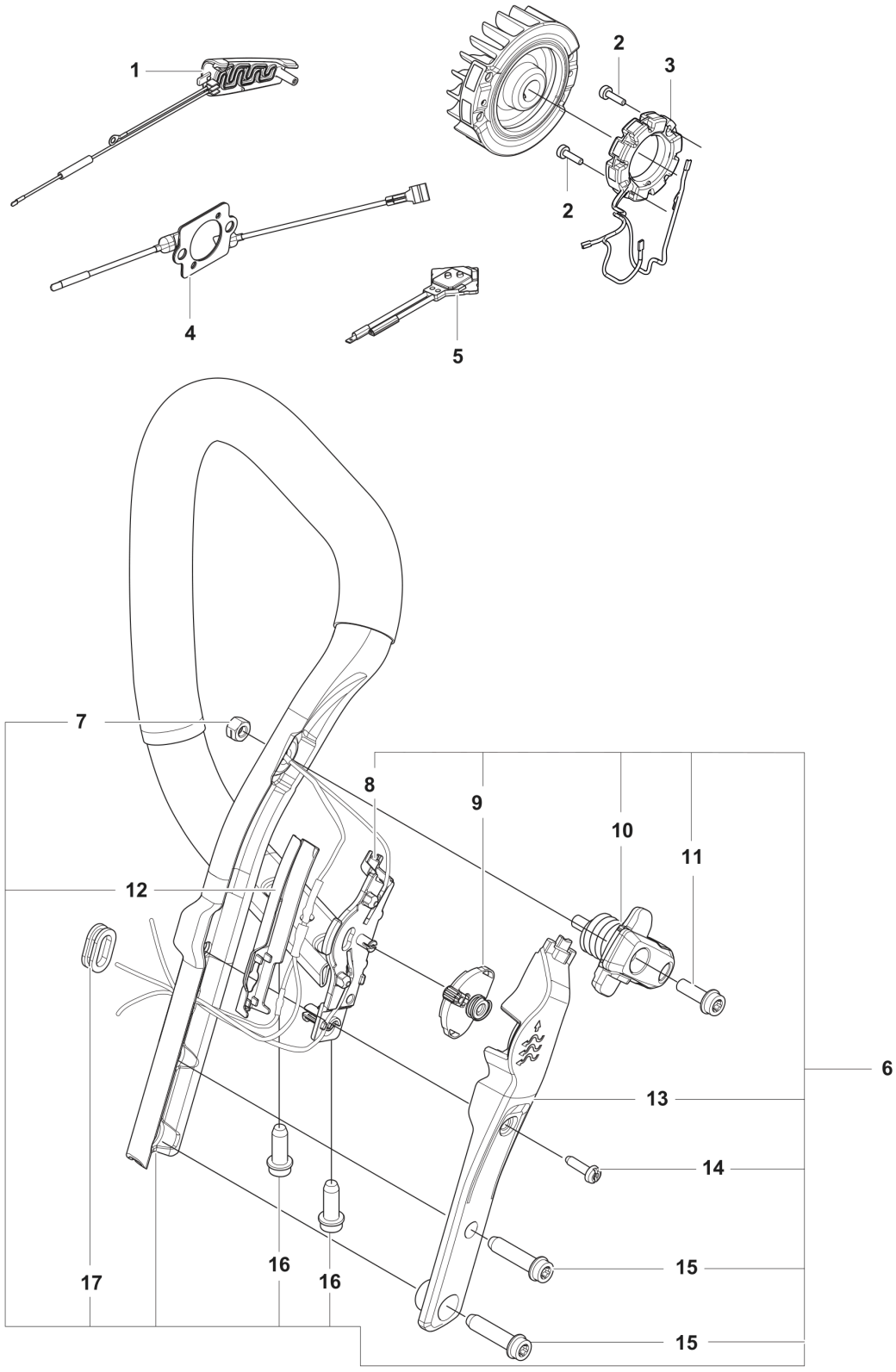

Reference	Artikelnummer	Varenavn	Antal	Kommentar
1	590260901	HÅNDTAGSINDLÆG	1	
2	526818102	SKRUE MCT	2	
3	590260301	STARTER KPL.	1	
4	588168603	FOLIEELEMENT	1	
5	590688301	TERMOSTAT KPL	1	
6	582014902	HÅNDTAGSSYSTEM	1	
7	503222401	LOCK NUT	1	
8	590201901	KONTAKTBLIK	1	
9	537252501	KONTAKTBLIK	1	
10	595303401	VIBRATIONSDÆMPER	1	
11	525755101	SKRUE ITXSCFM	1	
12	596201401	BESKYTTELSE	1	
13	590201801	COVER	1	
14	578776102	SKRUE ITXPANT	1	
15	525798103	SCREW ITXSCFT	2	
16	525798101	SCREW ITXSCFT	2	

17	537088301	GENNEMFØRING	1

L **550 XP® Mark II, 550 XP® G Mark II**
IGNITION SYSTEM

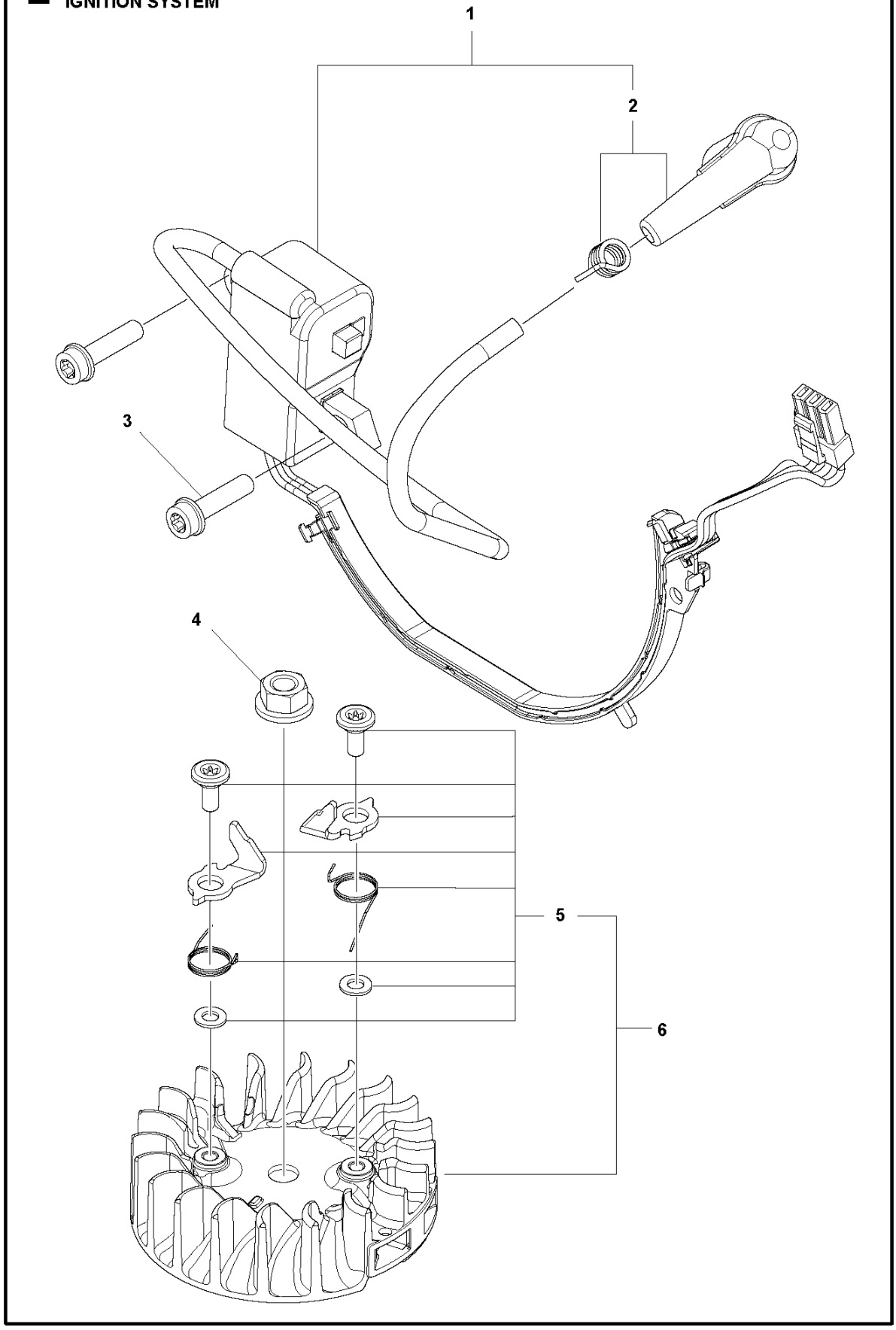

Reference	Artikelnummer	Varenavn	Antal	Kommentar
1	582777403	TÆNDMODUL KPL.	1	
2	596352901	CAP ASSY	1	
3	525755102	SKRUE ITXSCFM	2	
4	503220401	MØTRIK	1	
5	596230601	SCREW KIT	1	
6	522937806	SVINGHJUL KPL	1	

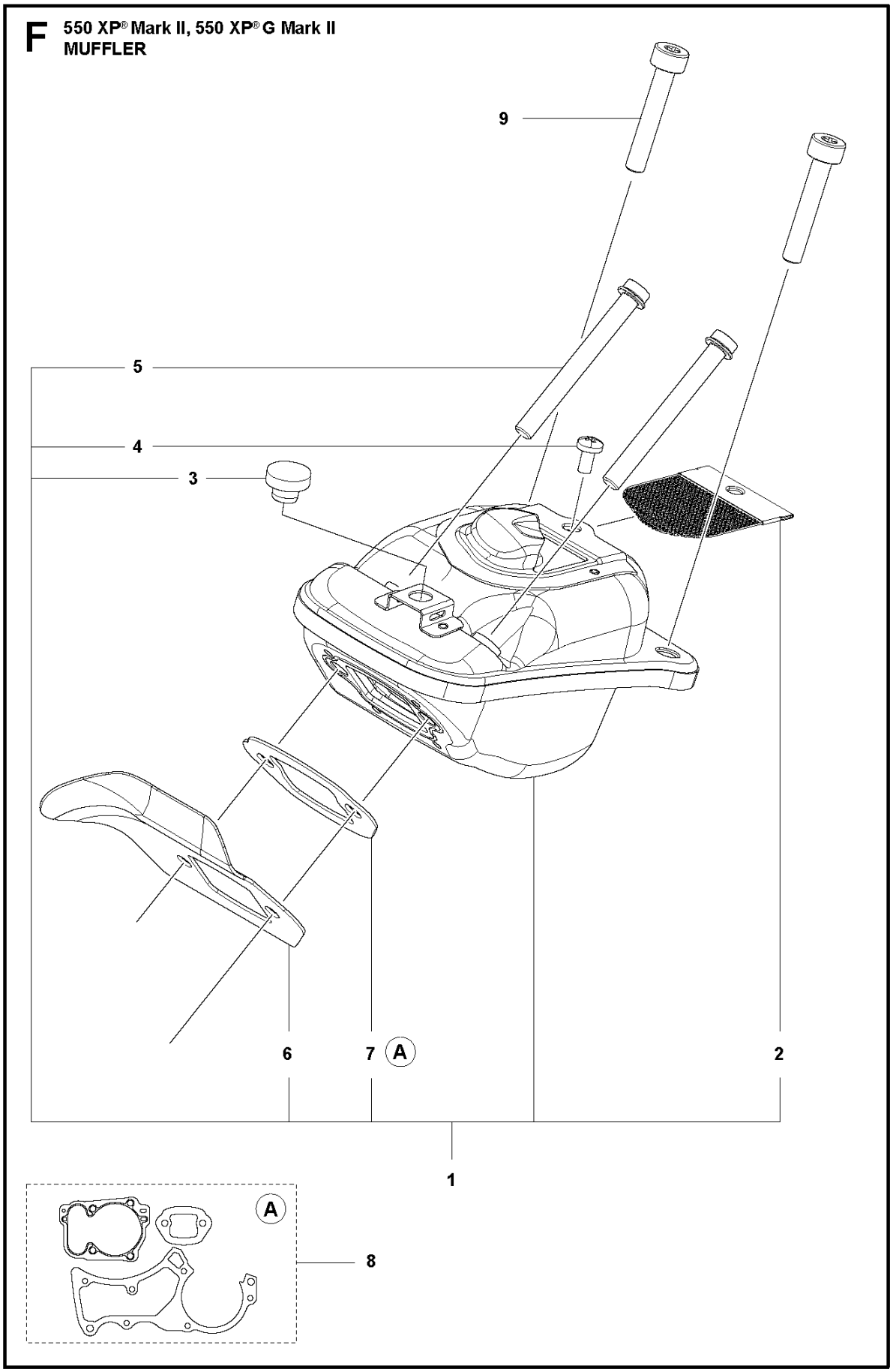
F
550 XP® Mark II, 550 XP® G Mark II
MUFFLER
9
5
4
3
6
7
A
2
1
A
8

Reference	Artikelnummer	Varenavn	Antal	Kommentar
1	583798701	LYDDÆMPERSÆT	1	
2	583799301	GNISTFANGER	1	
3	501515402	STØTTE	1	
4	724128759	SKRUE CRPANM	1	
5	525825107	SKRUE MCT	2	
6	583799001	VARMEAFLEDER	1	
7	583798801	MUFFLER GASKET	1	
8	595897601	PAKNINGSSÆT	1	
9	582885501	SCREW	2	

M **550 XP® Mark II, 550 XP® G Mark II**
STARTER

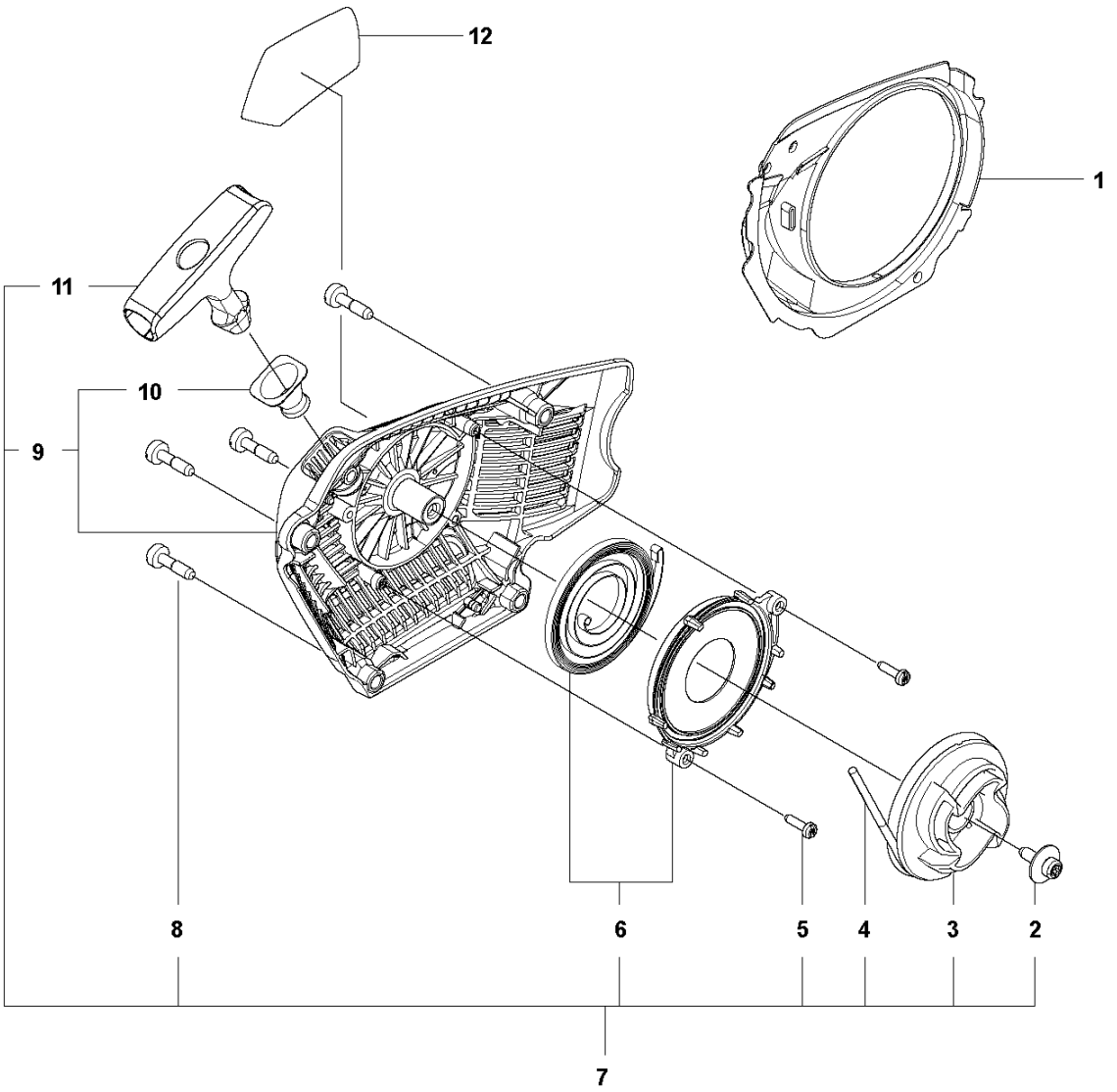

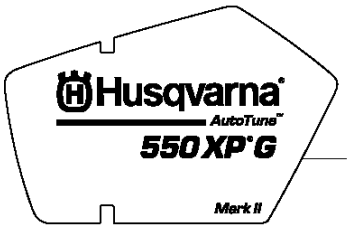

12

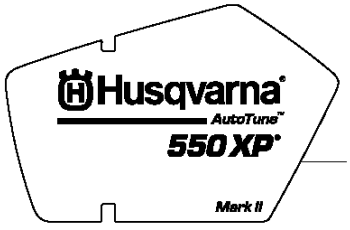

12

Reference	Artikelnummer	Varenavn	Antal	Kommentar
1	582866901	MELLEMSTYKKE	1	
2	576356601	SCREW ITXSCT	1	
3	582650702	SNORHJUL	1	
4	505305125	STARTSNOR	1	
5	525887401	SCREW CITXPANT	2	
6	505157902	FJEDERKASSETTE KPL	1	
7	596230301	STARTAGGREGAT KPL	1	
8	525824501	SKRUE 2077	4	
9	582503401	STARTAGGREGATHUS	1	
10	537283201	MUFFE	1	
11	537232501	STARTHÅNDTAG	1	
12	590613401	MÆRKAT	1	550XP
12	590613402	MÆRKAT	1	550XPG

550 XP® Mark II, 550 XP® G Mark II
CRANKCASE SHORT BLOCK

1

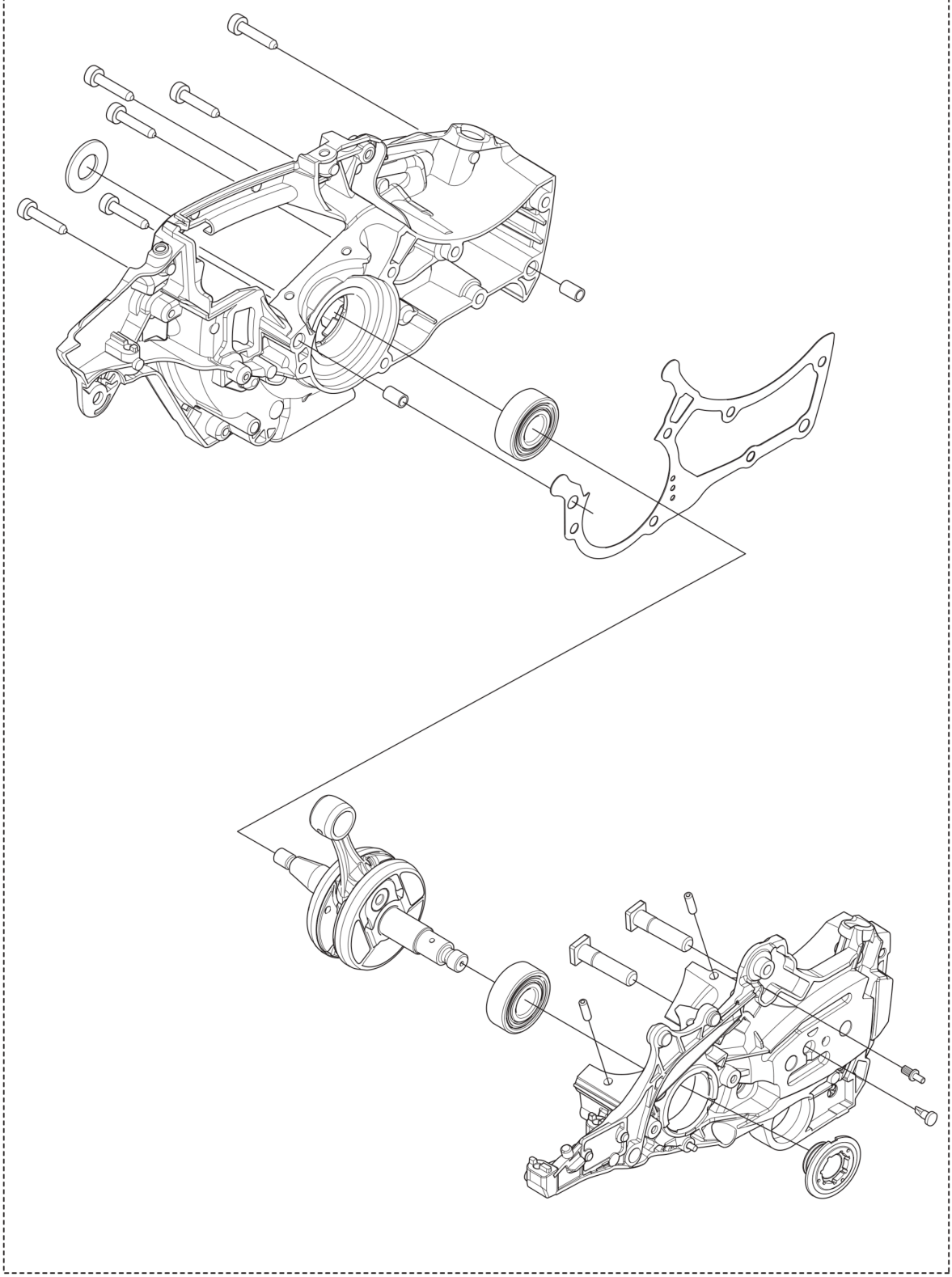

Reference	Artikelnummer	Varenavn	Antal	Kommentar
1	548766801	SHORT BLOCK	1	WITH 586201701 WORM WHEEL