2026-11-03

Husqvarna 530iPT5

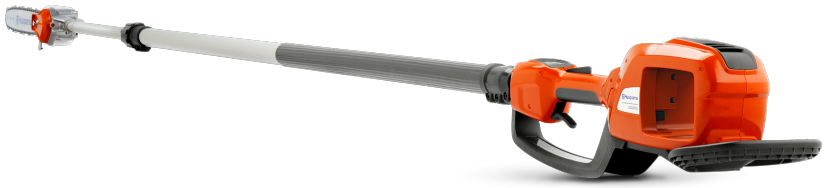

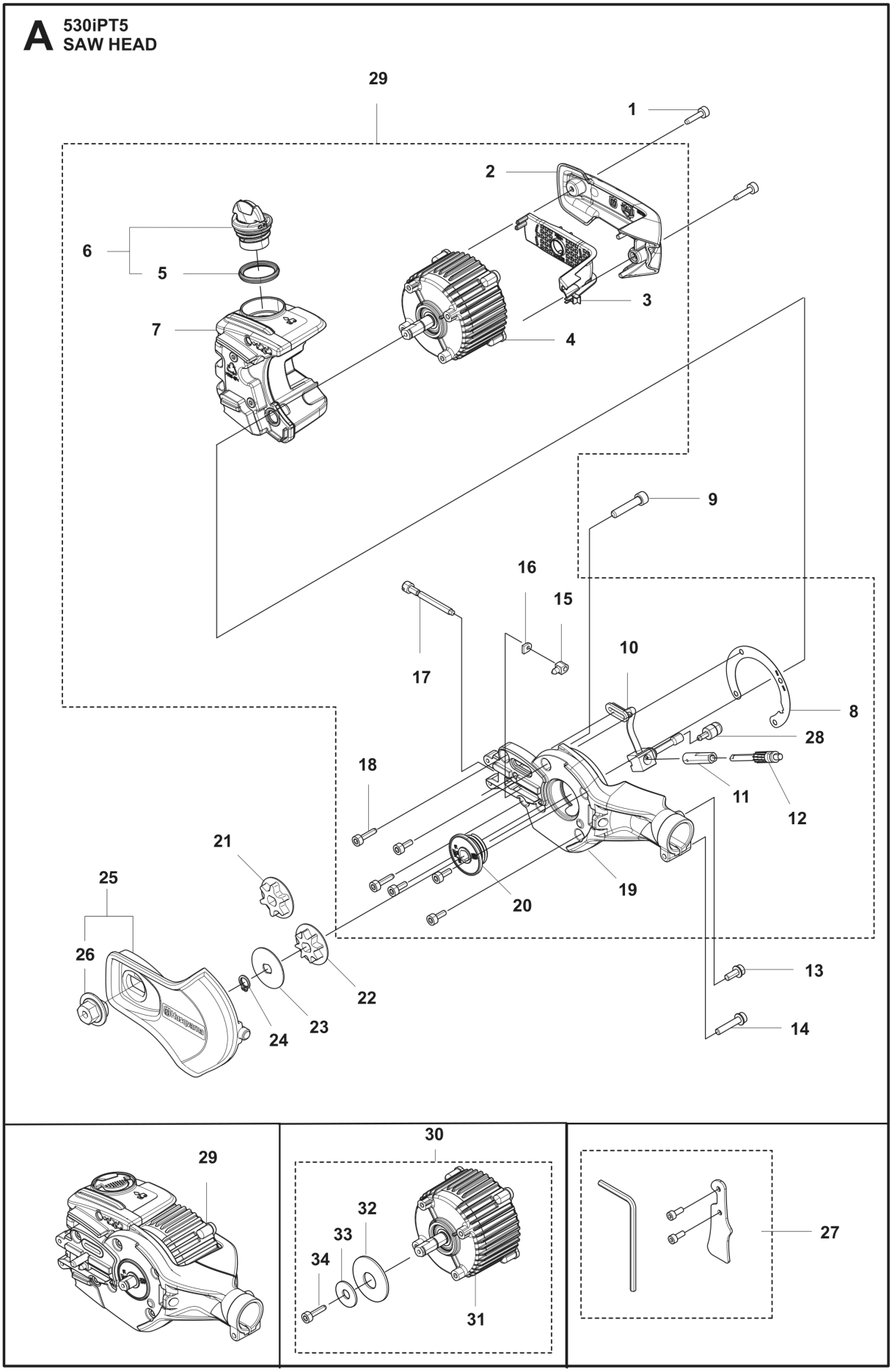
A
530iPT5
SAW HEAD
29
1
2
6
5
7
3
4
9
16
15
17
10
8
28
18
11
12
21
25
19
20
26
22
13
23
24
14
29
30
32
33
34
31
27

Reference	Artikelnummer	Varenavn	Antal	Kommentar
1	579211901	SKRUE IHSCT	4	
2	587347201	COVER	1	
3	587347101	FÆSTE	1	
4	587690801	MOTOR KPL.	1	IPL Update
5	589241301	PAKNING	1	
6	577878603	TANKDÆKSEL KPL	1	
7	587346801	OLIETANK	1	
8	587734201	ISOLATOR	1	
9	576831001	SKRUE IHSCM	1	
10	587346502	OLIESLANGE	1	
11	537154801	PUMPECYLINDER	1	
12	540057901	PUMPESTEMPEL	1	
13	503201412	SKRUE IHSCFMO	1	
14	503200778	SKRUE IHSCFM	1	
15	580653201	MEDBRINGERPAL	1	
16	501452702	LOCK NUT	1	

17	580462501	SCREW	1	
18	503202512	SKRUE IHSCM	4	
19	579776301	CHASSIS	1	
20	587347302	OLIEPUMPEDREV	1	
21	577607601	KÆDEDREV	1	iPX EU, iP4 US, iPT5 CA/US
22	579534501	KÆDEDREV	1	iP4 EU, iP5 EU
23	577271501	SKIVE	1	IPL Update
24	735311200	SPORRING	1	IPL Update
25	501742501	COVER	1	
26	501652501	NUT	1	
27	588698002	TILBEHØRSPOSE	1	
28	504710003	OLIESI	1	
29	529537101	KLIPPESYSTEM	1	IPL Update
30	546703601	MOTOR KPL.	1	IPL Update
31	529653801	MOTOR KPL.	1	IPL Update
32	597670101	FJEDERSKIVE	1	IPL Update
33	503230035	SKIVE	1	IPL Update
34	503215320	SKRUE MCT	1	IPL Update

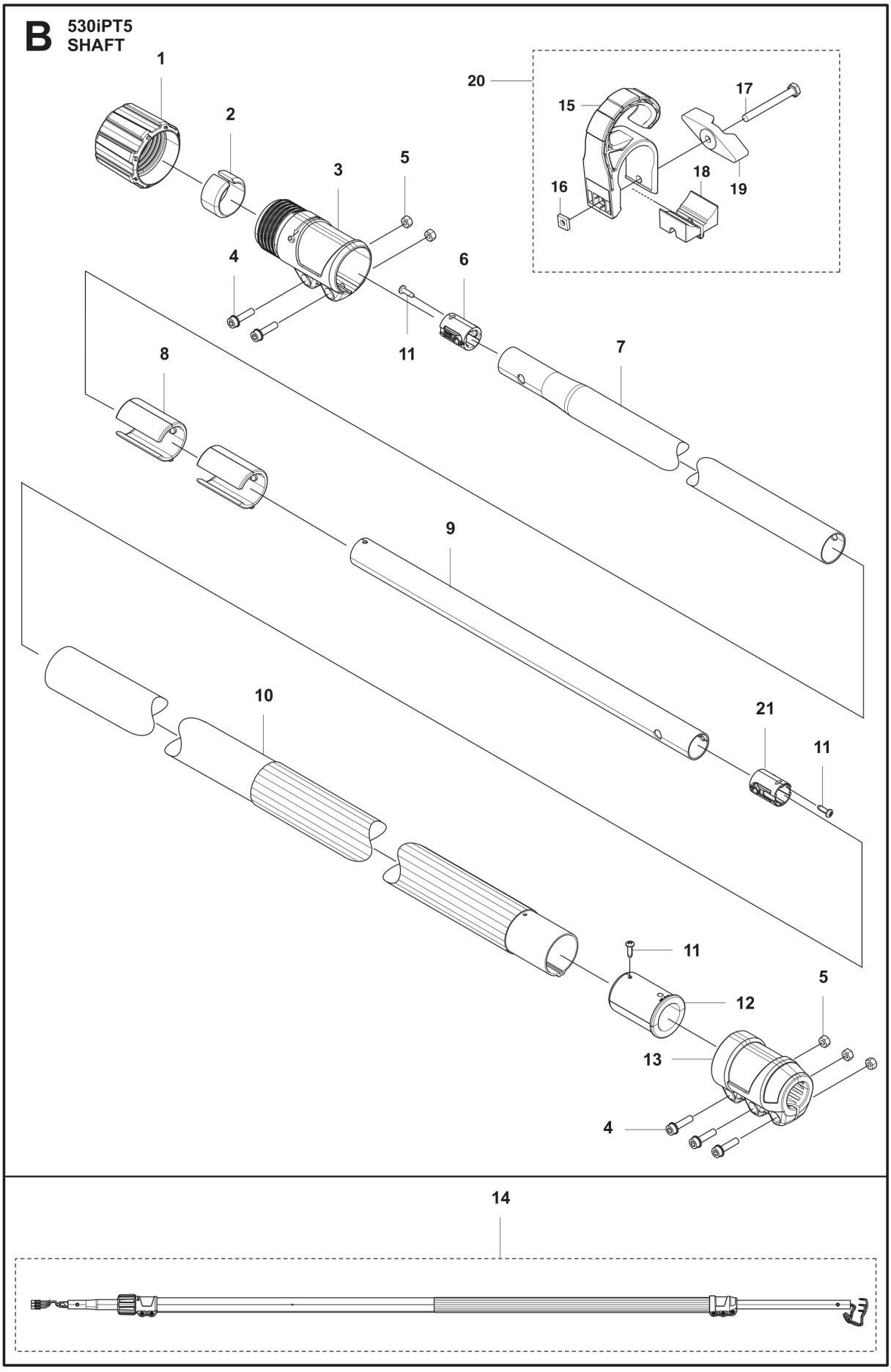
B
530iPT5
SHAFT
1
2
3
5
20
15
17
18
16
19
4
6
11
8
7
9
10
21
11
11
5
12
13
4
14

Reference	Artikelnummer	Varenavn	Antal	Kommentar
1	510096101	NUT	1	
2	522742601	RING	1	
3	597194301	KLEMMEMUFFE	1	
4	731231401	HEXAGON NUT	5	
5	525755102	SKRUE ITXSCFM	5	
6	586873001	AFSTANDSSKIVE	2	x 2 in 586 91 43-01, IPL Update Document, SHAFT-ELECTRICAL_2025-02
6	586873001	AFSTANDSSKIVE	1	x 1 in 586 91 43-02, IPL Update Document, SHAFT-ELECTRICAL_2025-02
7	587004701	RØR	1	
8	587004801	STYRMUFFE	2	
9	587207301	RØR	1	IPL Update Document, SHAFT-ELECTRICAL_2025-02
9	546169701	RØR	1	IPL Update Document, SHAFT-ELECTRICAL_2025-02
10	586914201	RØR	1	
11	530016064	SCREW	3	
12	587730601	MUFFE	1	

13	522597001	KLEMMEMUFFE	1	IPL Update Document, SHAFT-ELECTRICAL_2025-02
14	586914301	RØR	1	IPL Update Document, SHAFT-ELECTRICAL_2025-02
14	586914302	RØR	1	IPL Update Document, SHAFT-ELECTRICAL_2025-02
15	522723101	ØSKEN	1	
16	502197101	MØTRIK 4-KANTET	1	
17	725238151	SKRUE EHHM	1	
18	522723301	AFSTANDSBÖSNING	1	
19	502203801	KNOP	1	
20	579264001	ØSKEN	1	
21	597798101	AFSTANDSSKIVE	1	IPL Update Document, SHAFT-ELECTRICAL_2025-02

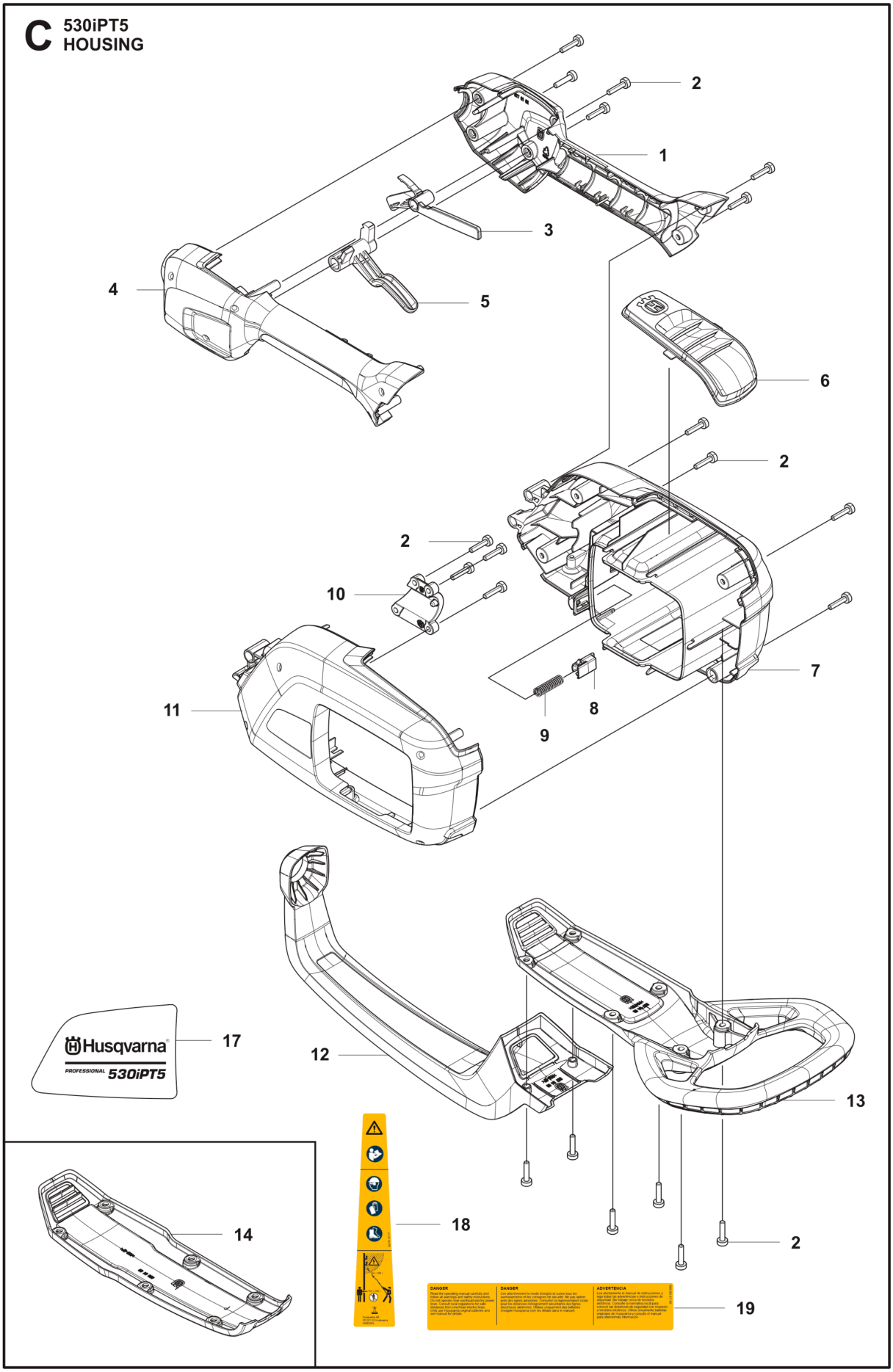
C
530iPT5
HOUSING
1
2
3
4
5
6
7
8
9
10
11
12
13
14
17
18
19
2
2
2
Husqvarna
PROFESSIONAL
530iPT5
DANGER
DANGER
ADVERTENCIA

Reference	Artikelnummer	Varenavn	Antal	Kommentar
1	577013202	HÅNDTAGSHALVDEL	1	
2	579211901	SKRUE IHSCT	20	
3	589274001	GASSPÆRRE	1	
4	577013101	HÅNDTAGSHALVDEL	1	
5	589377903	UDLØSER	1	
6	577014101	COVER	1	
7	577013002	HUS	1	
8	577996601	TRYKKNAP	1	
9	585480001	FJEDER	1	
10	577022201	OVERFALD	1	
11	577007603	HUS	1	
12	587346001	UDLØSER	1	
13	587345801	KOFANGER	1	
14	588919801	FRIKTIONSPLADE	1	
17	588602805	MÆRKAT	1	
18	588602514	MÆRKAT	1	

19	588602705	MÆRKAT	1	US MARKET ONLY

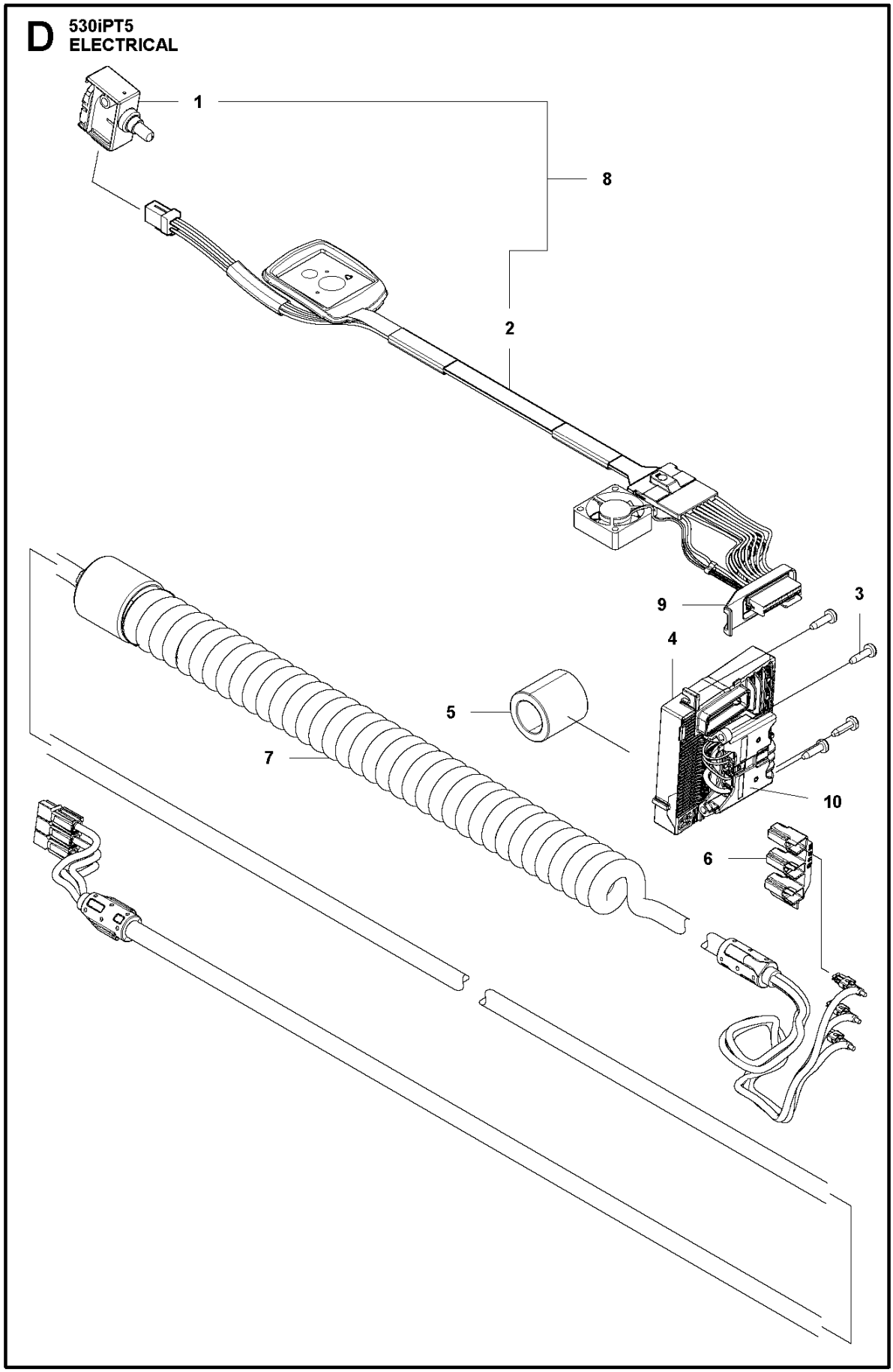
D
530iPT5
ELECTRICAL
1
8
2
9
3
4
5
7
10
6

Reference	Artikelnummer	Varenavn	Antal	Kommentar
1	582050701	AFBRYDER	1	
2	589293901	LEDNING KPL	1	
3	525887401	SCREW CITXPANT	4	
4	582054101	MANØVRERINGSKNAP	1	
5	577976601	FERRITE CORE	1	
6	588255301	HUS	1	
7	587028301	LEDNING KPL	1	IPL Update Document, SHAFT-ELECTRICAL_2025-02
7	598769001	LEDNING KPL	1	IPL Update Document, SHAFT-ELECTRICAL_2025-02
8	593896701	AFBRYDER KPL.	1	
9	587327201	FÆSTE	1	
10	593813001	KONTAKT	1	

E **530iPT5**
ACCESSORIES

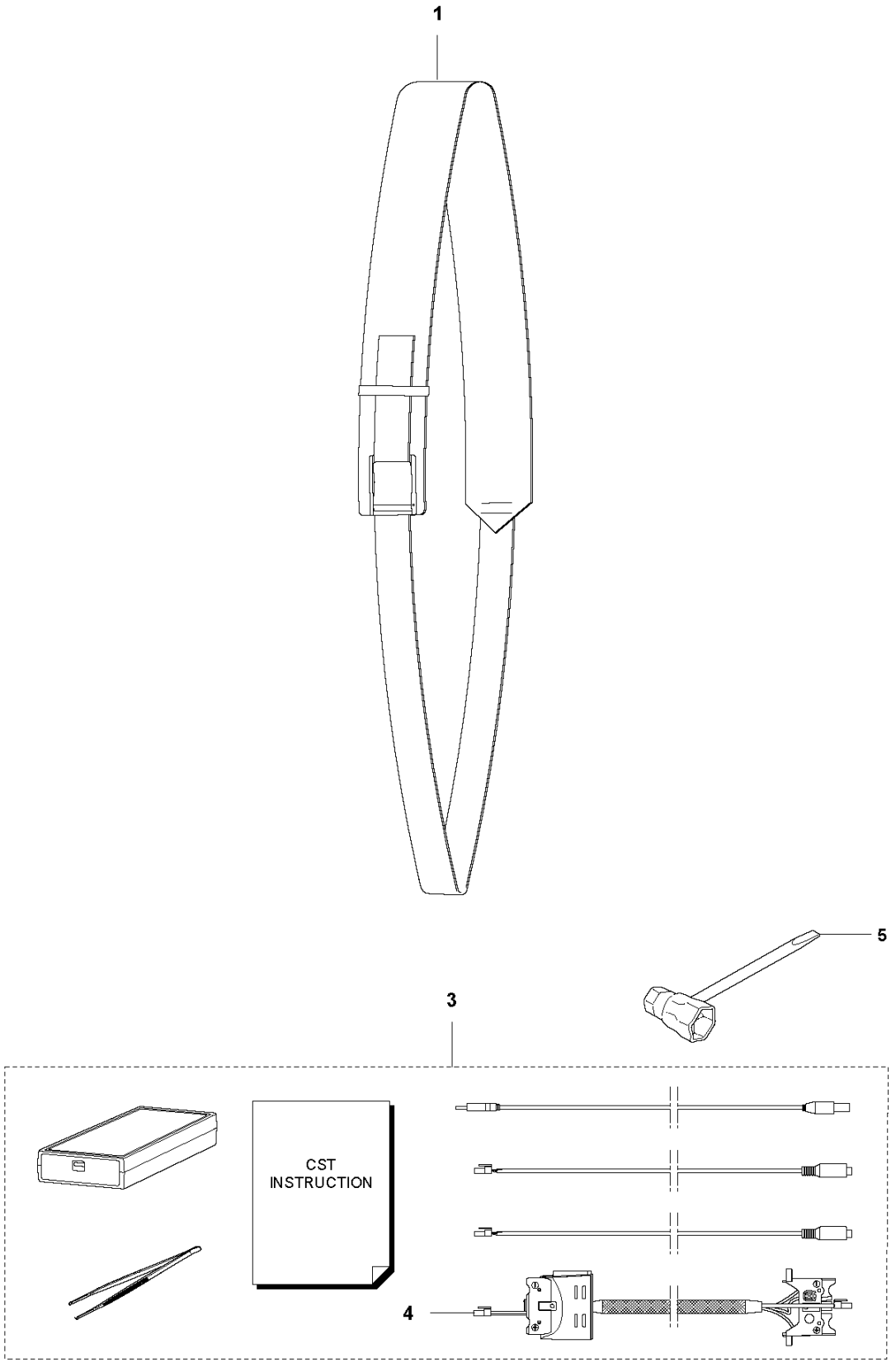

Reference	Artikelnummer	Varenavn	Antal	Kommentar
1	537216203	SELE	1	
3	583897101	DIAGNOSTIC TOOL KIT	1	
4	579621301	LEDNING KPL	1	
5	501691701	KOMBINØGLE	1	