2026-10-09

Husqvarna 439



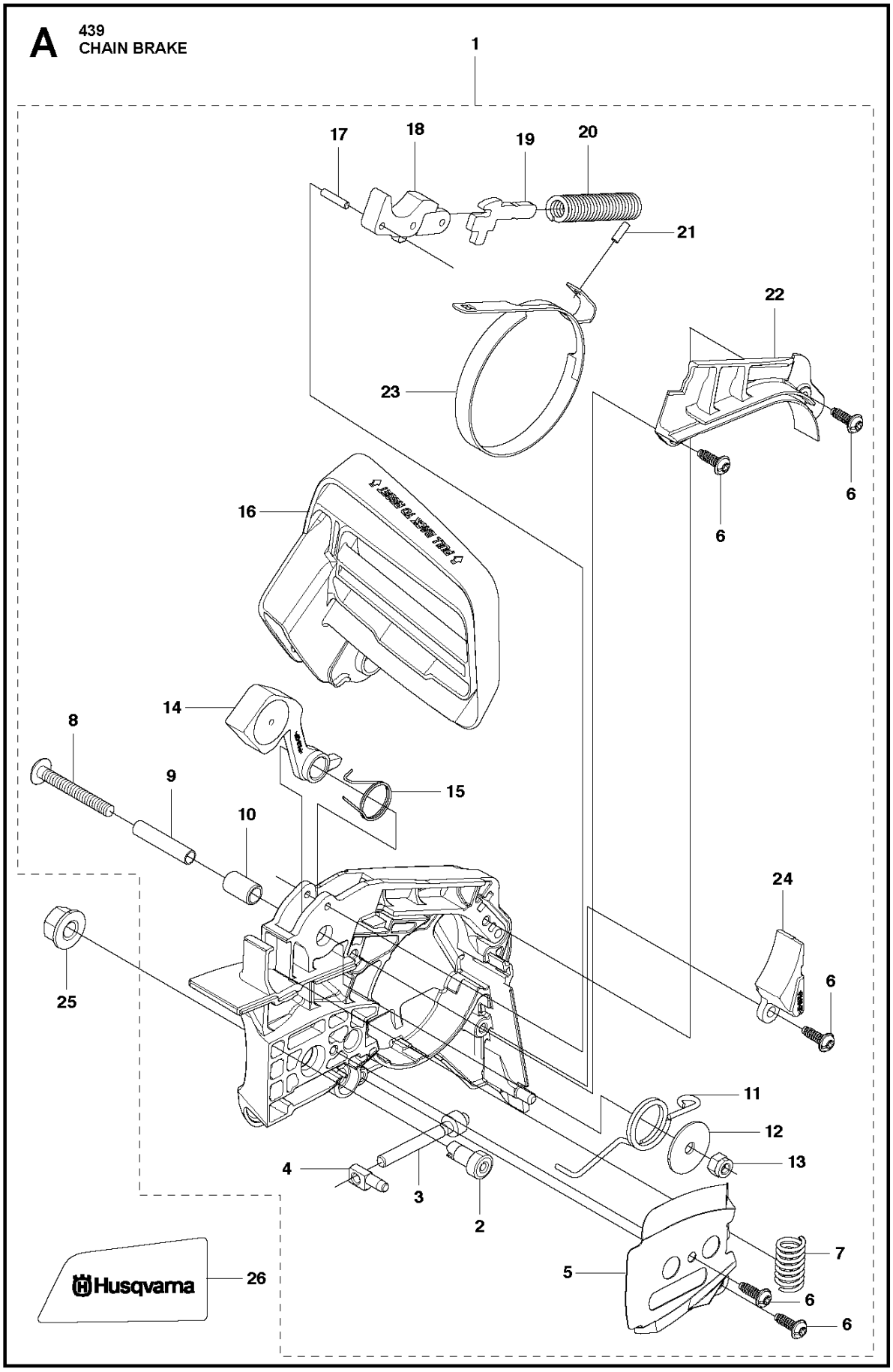
A
439
CHAIN BRAKE
1
17
18
19
20
21
22
23
6
6
16
14
8
9
15
10
24
6
25
11
12
13
4
3
2
7
5
6
6
26
Husqvarna

Reference	Artikelnummer	Varenavn	Antal	Kommentar
1	585135001	KOBLINGSHUS KPL	1	
2	513637901	GEAR	1	
3	513730701	SCREW	1	
4	513701401	NUT	1	
5	522643301	PLADE	1	
6	516827201	SCREW	5	
7	522643201	FJEDER	1	
8	513759001	SCREW	1	
9	513759701	AFSTANDSSKIVE	1	
10	513760301	AFSTANDSSKIVE	1	
11	513758801	FJEDER	1	
12	521025401	SKIVE	1	
13	514183901	MØTRIK	1	
14	527752201	VÆGT	1	
15	516988401	FJEDER	1	
16	579310501	HÅNDVÆRN	1	

17	513807301	RULLE	1	
18	513806601	LEVER C	1	
19	516825601	ARM	1	
20	516826601	BREMSEFJEDER	1	
21	521075401	RULLE	1	
22	587349502	DÆKSEL	1	
23	587349601	BREMSEBÅND	1	
24	523080601	BESKYTTELSE	1	
25	575960801	NUT	1	HEXAGON NUT
26	522635201	LABEL.COVER	1	

B 439
CLUTCH & OIL PUMP

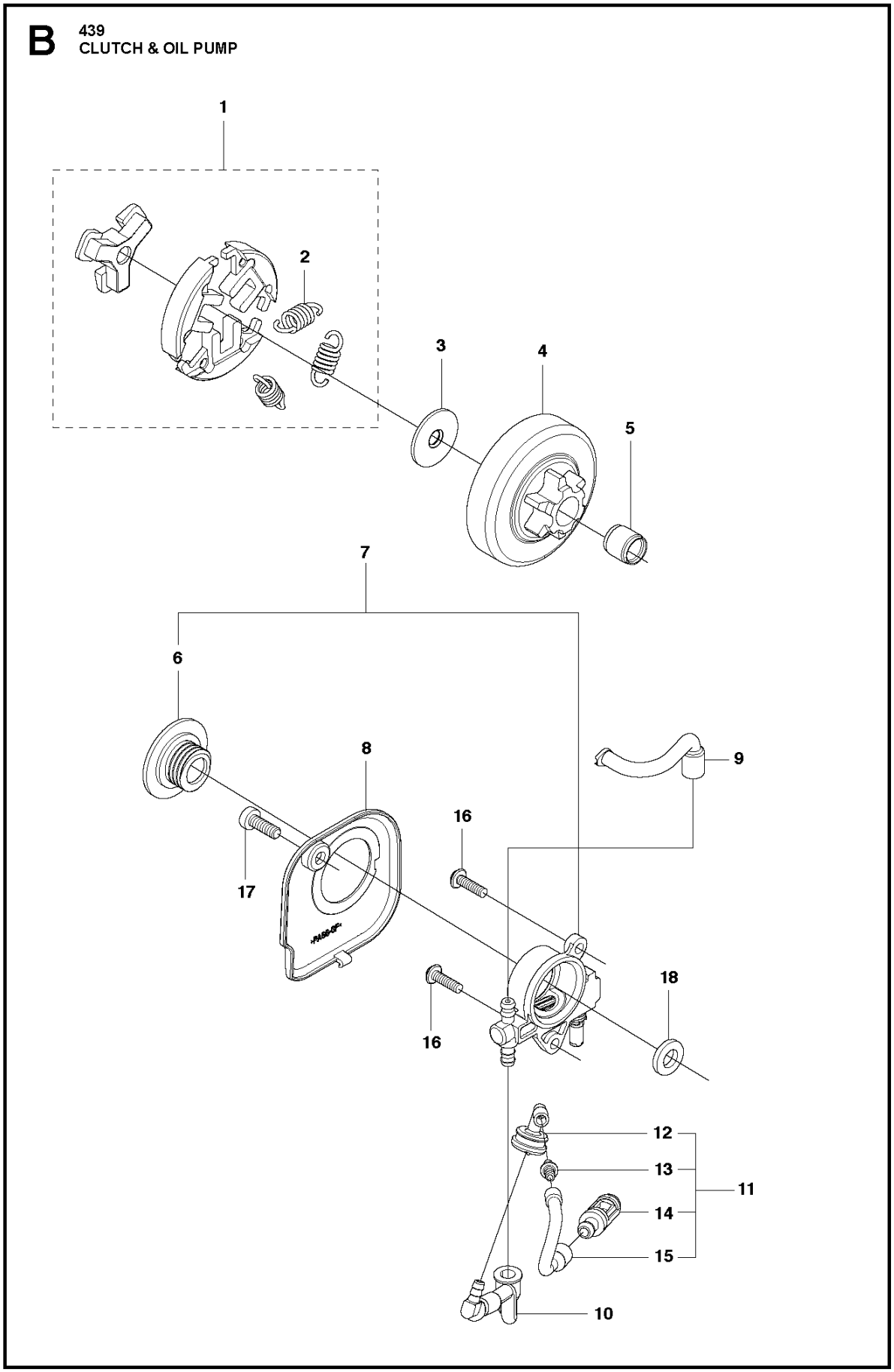

Reference	Artikelnummer	Varenavn	Antal	Kommentar
1	521557401	KOBLING KPL	1	
2	521557501	FJEDER	3	
3	512423401	PLADE	1	
4	512489201	KOBLINGSTROMLE KPL	1	3/8"-6T
4	512487601	KOBLINGSTROMLE KPL	1	1/4"-8T
5	514183301	LEJE	1	
6	593825301	SNEKKEGEAR	1	
7	521586001	OLIEPUMPE	1	
8	522005801	COVER	1	
9	521792602	UDLØBSRØR KPL	1	
10	522643601	PIPE IN COMP	1	
11	527672301	OLIEFILTER	1	
12	527672101	OLIESLANGE	1	
13	516950301	LED	1	
14	521580001	FILTER	1	
15	529251701	RØR	1	

16	516829401	SCREW	2
17	521516201	BOLT	1
18	505053301	SKIVE	1

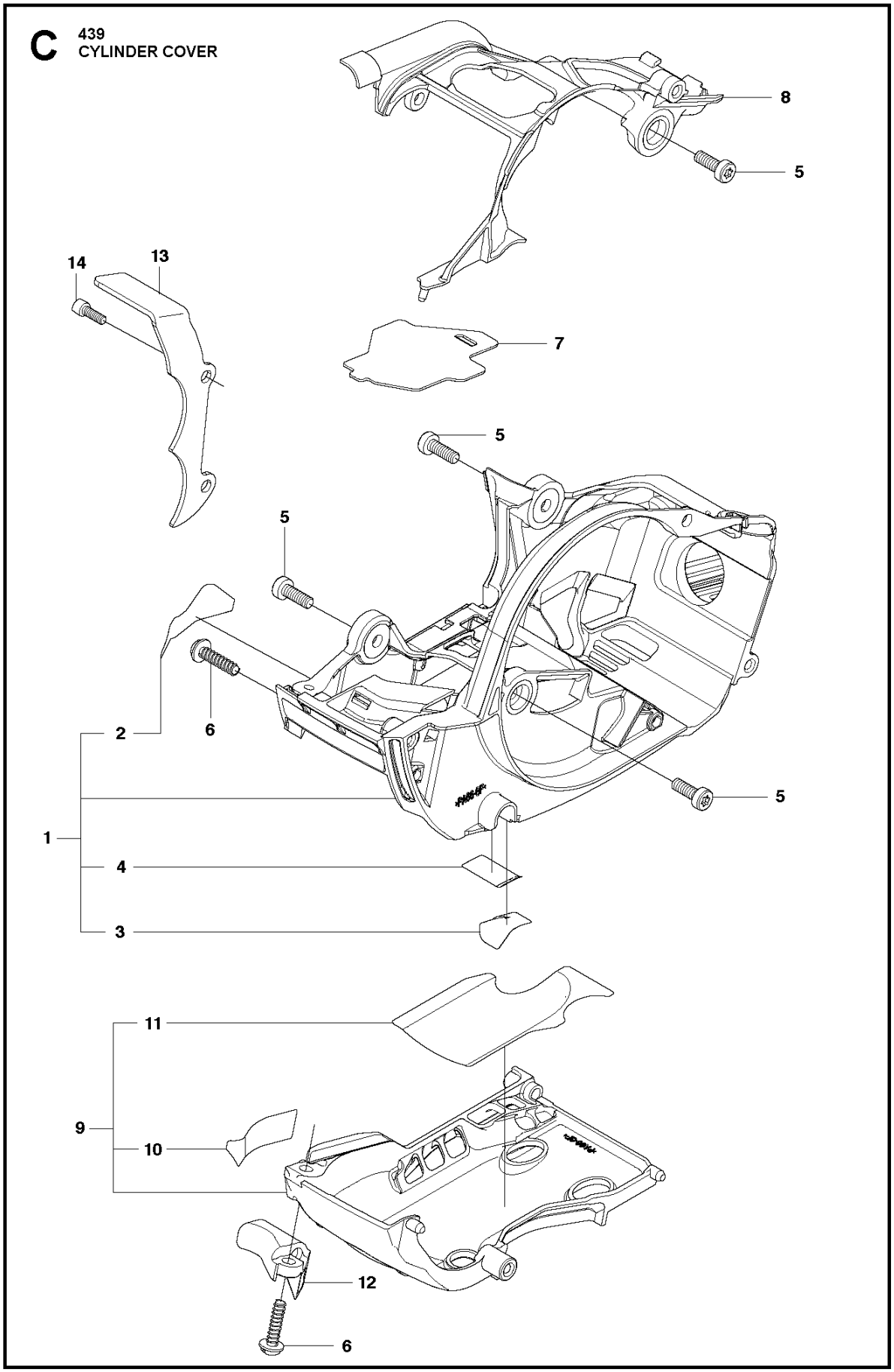
C
439
CYLINDER COVER
8
5
14
13
7
5
5
2
6
5
1
4
3
11
9
10
12
6

Reference	Artikelnummer	Varenavn	Antal	Kommentar
1	522001101	CASE COMP	1	
2	527667901	TAPE	1	
3	527682801	TAPE	1	
4	527684001	TAPE	1	
5	521516201	BOLT	4	
6	521518001	SCREW	2	
7	522641201	PAKNING	1	
8	522001201	COVER	1	
9	577104901	LUFTFILTERHUS	1	
10	527677201	TAPE	1	
11	577103701	TAPE	1	
12	522012101	SPÆRRE	1	
13	579716101	BARKSTØD	1	
14	521516201	BOLT	1	

D 439
CYLINDER & PISTON

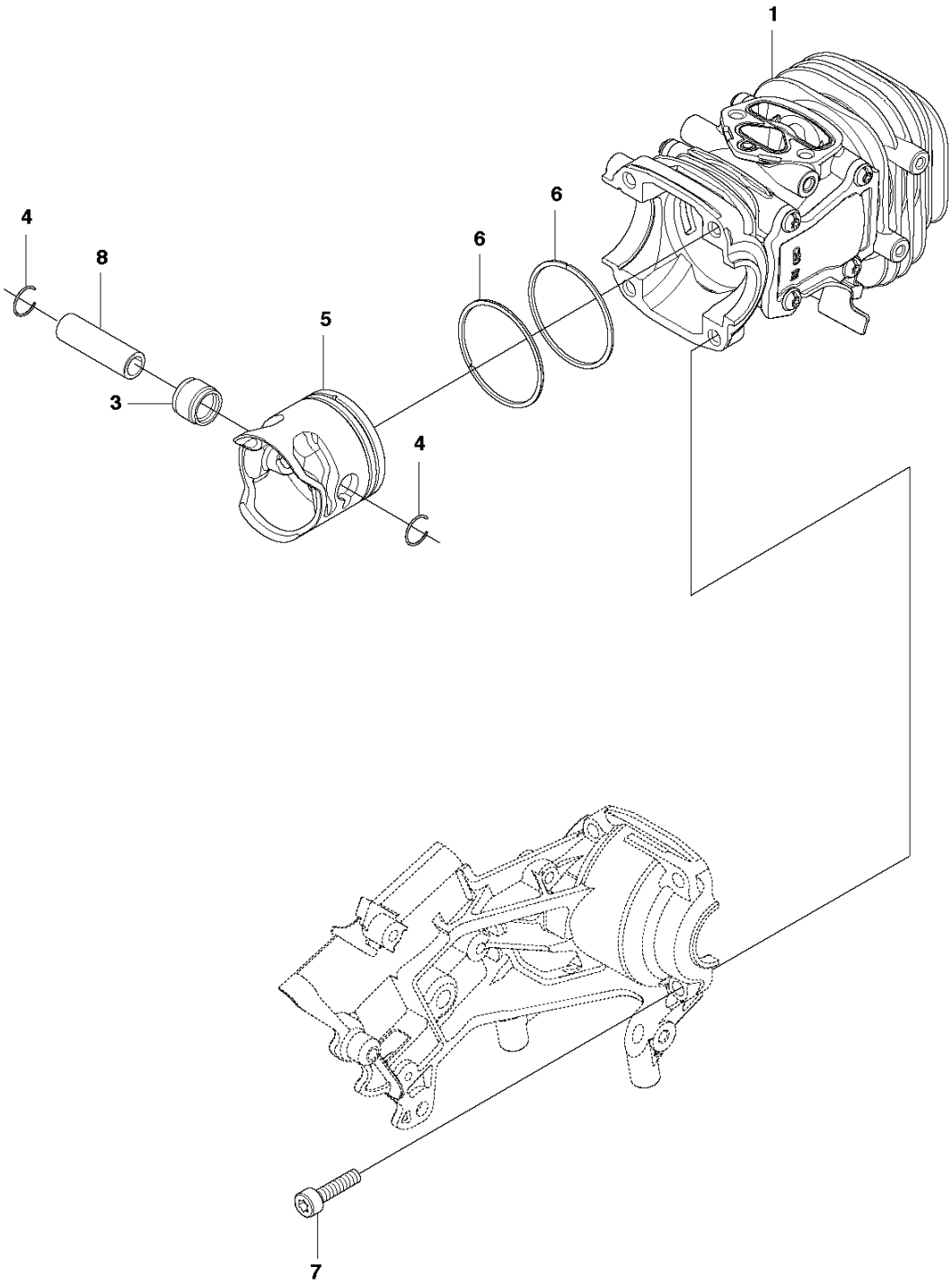

Reference	Artikelnummer	Varenavn	Antal	Kommentar
1	522640301	CYLINDER KPL	1	
3	505297301	LEJE	1	
4	516283001	RING	2	
5	522642501	STEMPEL	1	
6	513284901	RING	2	
7	504114301	SCREW	4	
8	522639301	STIFT	1	

E 439
CRANK SHAFT

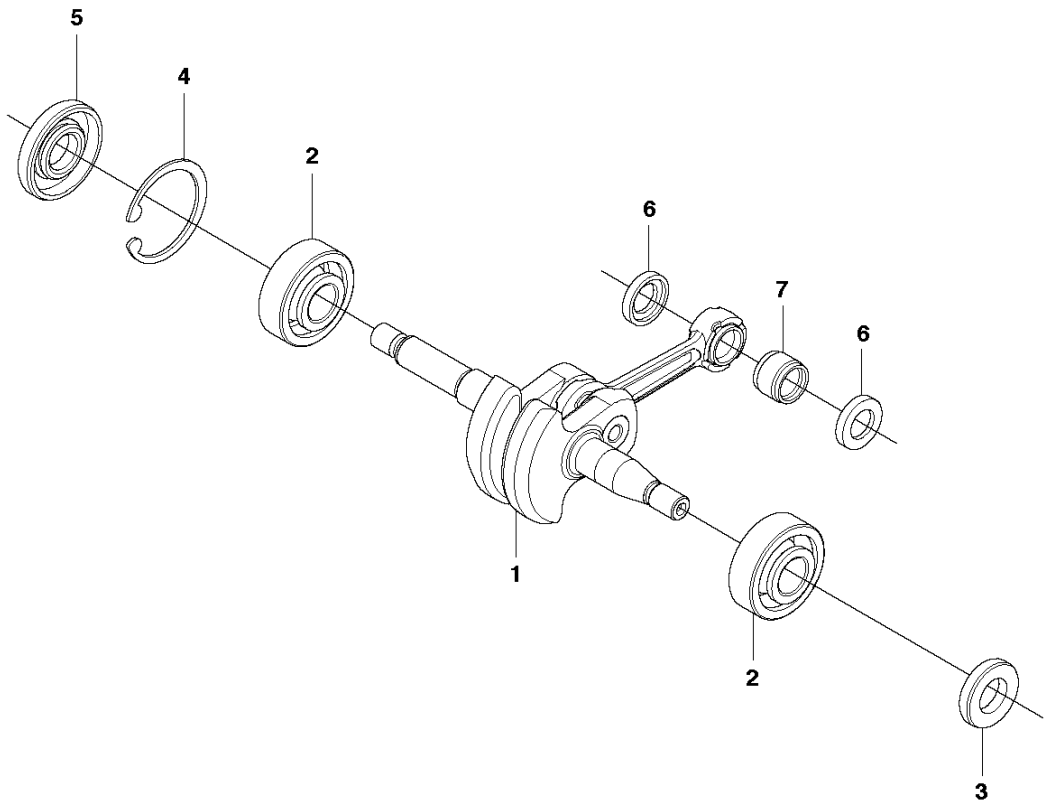

Reference	Artikelnummer	Varenavn	Antal	Kommentar
1	576449701	KRUMTAPAKSEL	1	
2	513746301	LEJE	2	
3	522639101	TÆTNING	1	
4	504121001	LÅSERING	1	
5	522639201	TÆTNING	1	
6	513752401	SKIVE	2	
7	505297301	LEJE	1	

F 439
MUFFLER

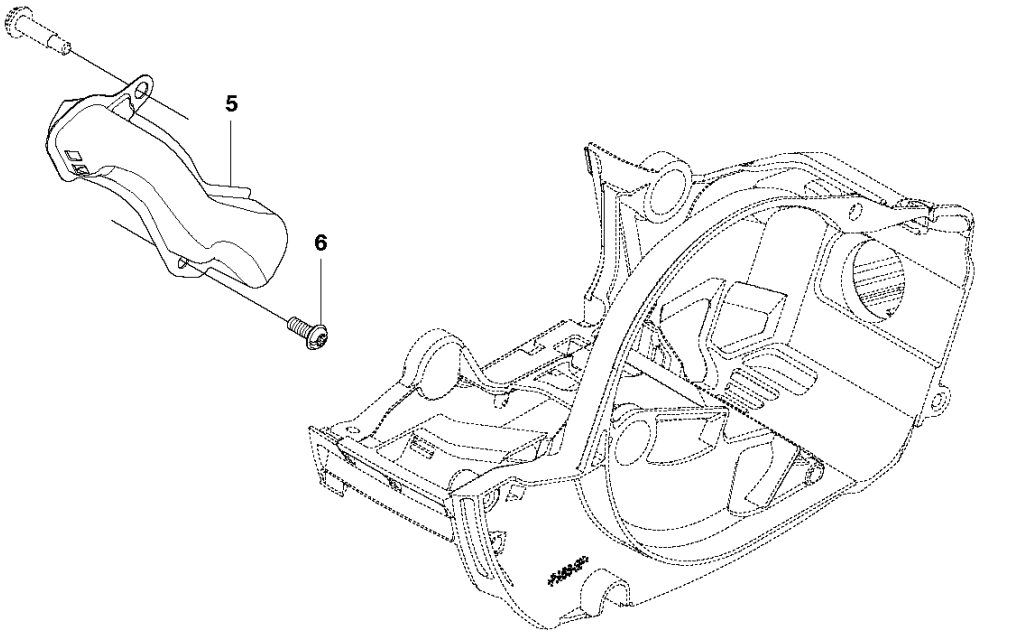

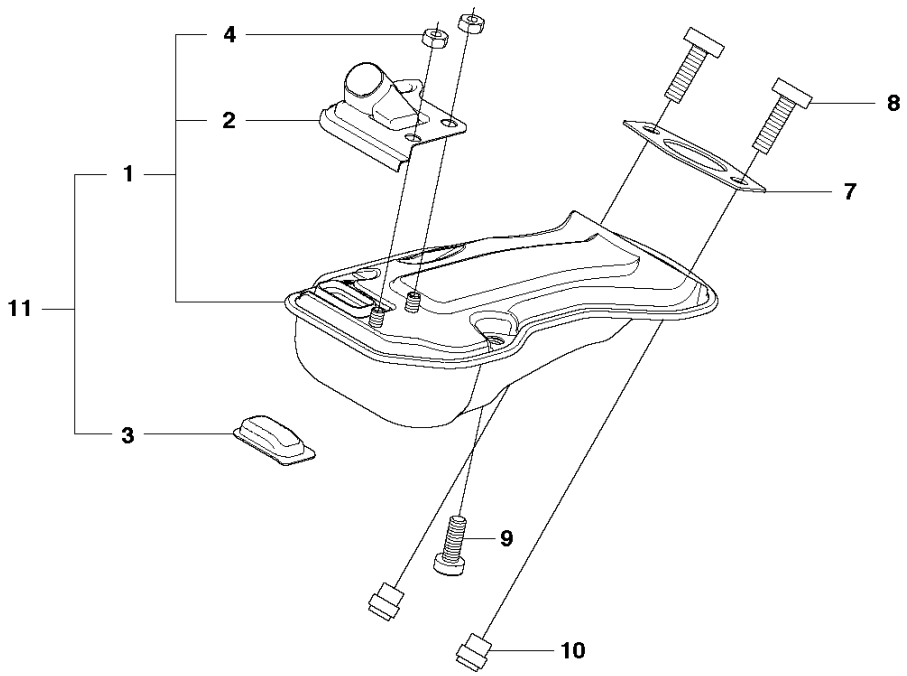

Reference	Artikelnummer	Varenavn	Antal	Kommentar
1	585044101	LYDDÆMPER KPL	1	For EU/JAPAN only
2	574381401	STYRERING	1	Muffler guide
3	527682601	GNISTFANGER	1	
4	510485801	NUT	2	Nut
5	522004501	PIPE.EXHAUST	1	Exhaust pipe
6	516808801	SCREW	1	Screw
7	521792001	PAKNING	1	Gasket
8	522638801	BOLT	2	Bolt
9	521516201	BOLT	2	Screw
10	516960901	NUT	2	Nut
11	577742001	LYDDÆMPER KPL	1	For US/CAN only

G 439
CARBURETOR & AIR FILTER

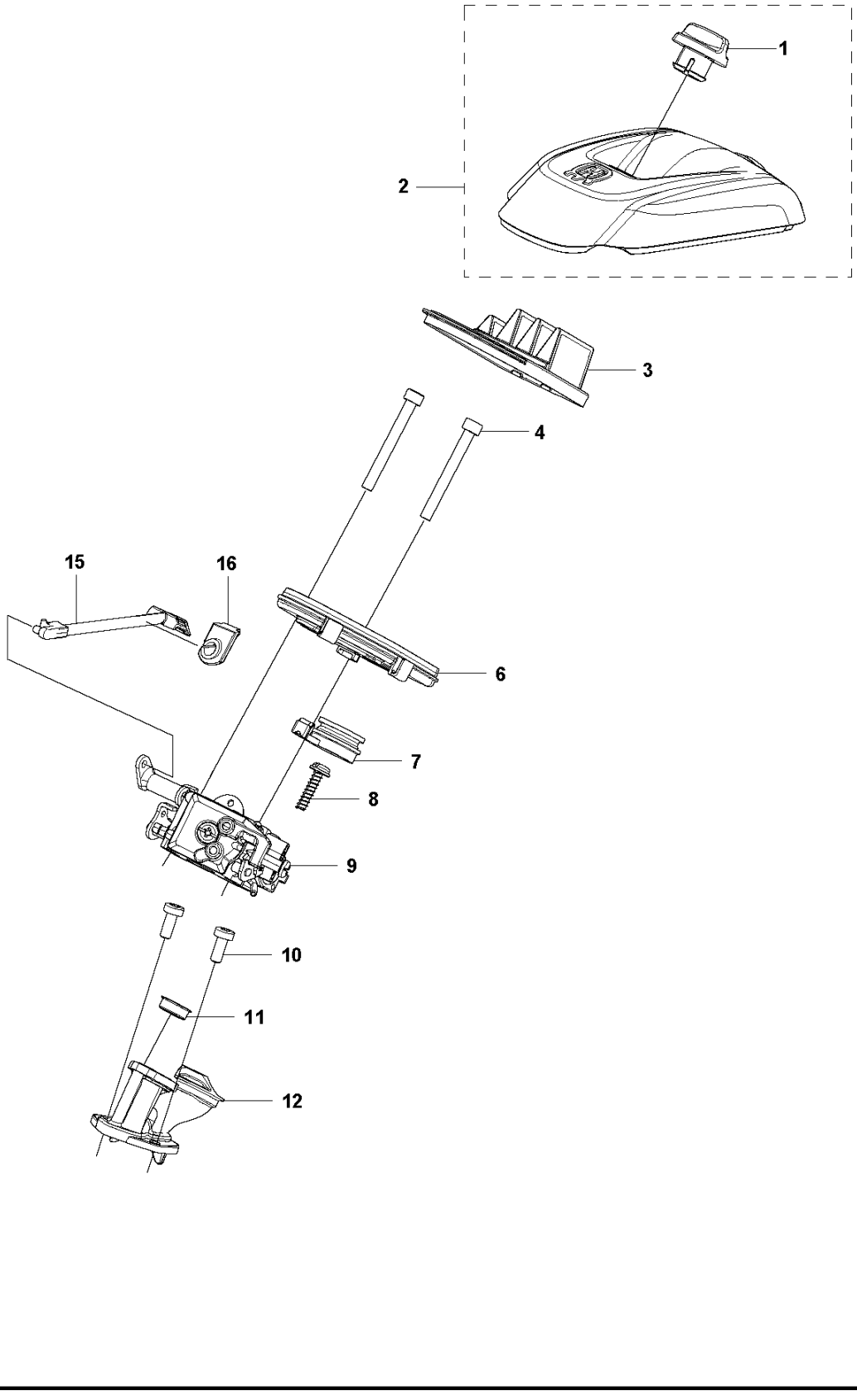

Reference	Artikelnummer	Varenavn	Antal	Kommentar
1	577433701	KNOP	1	
2	579312001	LUFTFILTERKAPPE	1	
3	579308901	LUFTFILTER	1	
4	575725401	SCREW	2	
6	579308501	LUFTFILTERBUND	1	
7	527675101	TÆTNING	1	
8	521518101	SCREW	1	
9	579588601	KARBURATOR	1	For JAPAN only
9	579308001	KARBURATOR	1	For EU/US only
10	522638501	BOLT	2	
11	581897801	RING	1	
12	587139401	MELLEMSTYKKE	1	
15	579308301	CHOKERSTANG	1	
16	579308401	GENNEMFØRING	1	

H 439 CRANKCASE

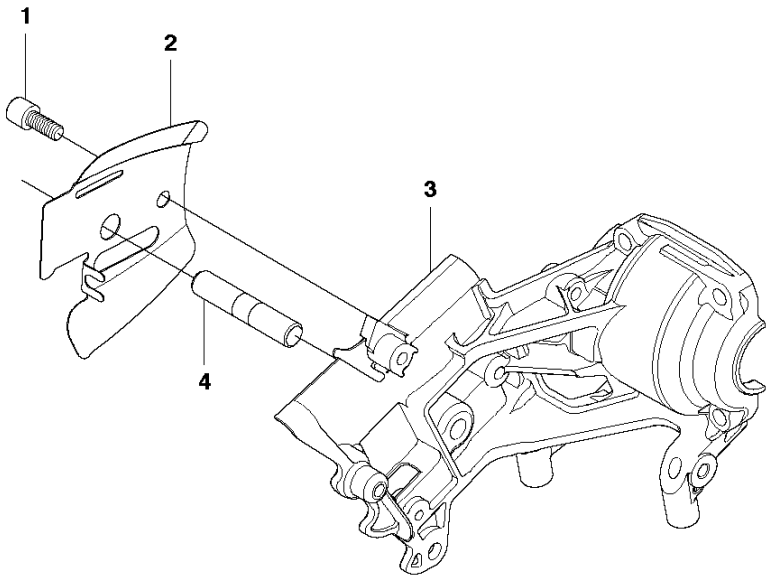

Reference	Artikelnummer	Varenavn	Antal	Kommentar
1	521799901	BOLT	1	
2	522012001	PLADE	1	
3	527665601	KRUMTAPHUS	1	
4	516738001	BOLT	1	

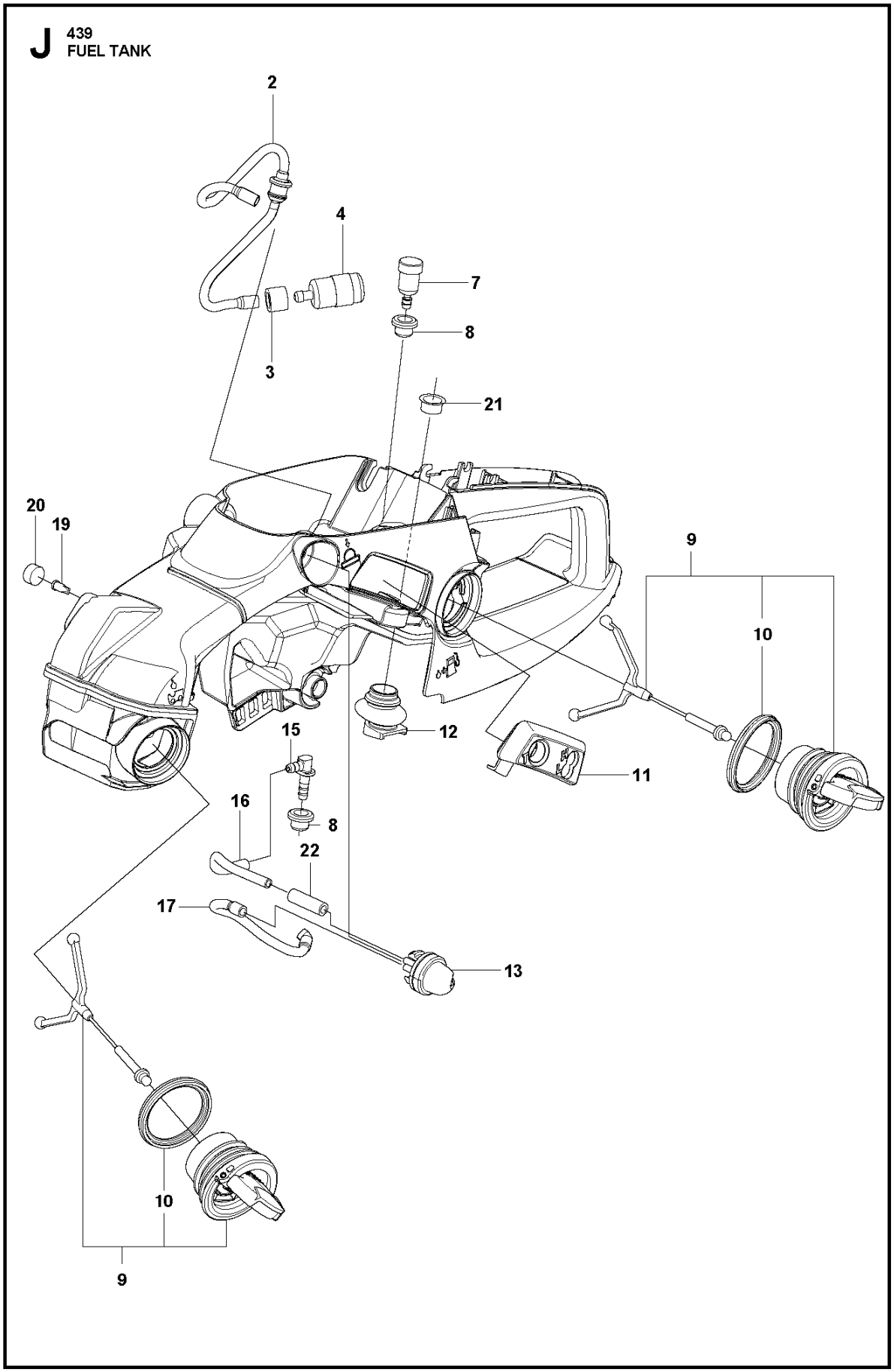
J
439
FUEL TANK
2
4
7
8
3
21
20
19
9
10
15
12
11
16
8
22
17
13
10
9

Reference	Artikelnummer	Varenavn	Antal	Kommentar
2	587418402	BENZINSLANGE	1	For EU/JAPAN only
2	579312402	BENZINSLANGE	1	For US/CAN only
3	513750801	KRAVE	1	
4	575960701	FILTER	1	
7	513751501	ÅNDESLANGE	1	
8	514201402	GENNEMFØRING	2	
9	577878603	TANKDÆKSEL KPL	2	
10	589241301	PAKNING	2	
11	579309201	GENNEMFØRING	1	For EU/US only
11	579342701	GENNEMFØRING	1	For JAPAN only
12	522647101	RØR	1	
13	513789301	PUMPE	1	
15	521055401	VINKELRØR	1	
16	595526903	BENZINSLANGE	1	
17	595526907	BENZINSLANGE	1	
19	516961901	TANKLUFTNINGSVENTIL	1	

20	516948101	TÆTNING	1
21	581736101	STYRERING	1
22	585141601	RØR	1

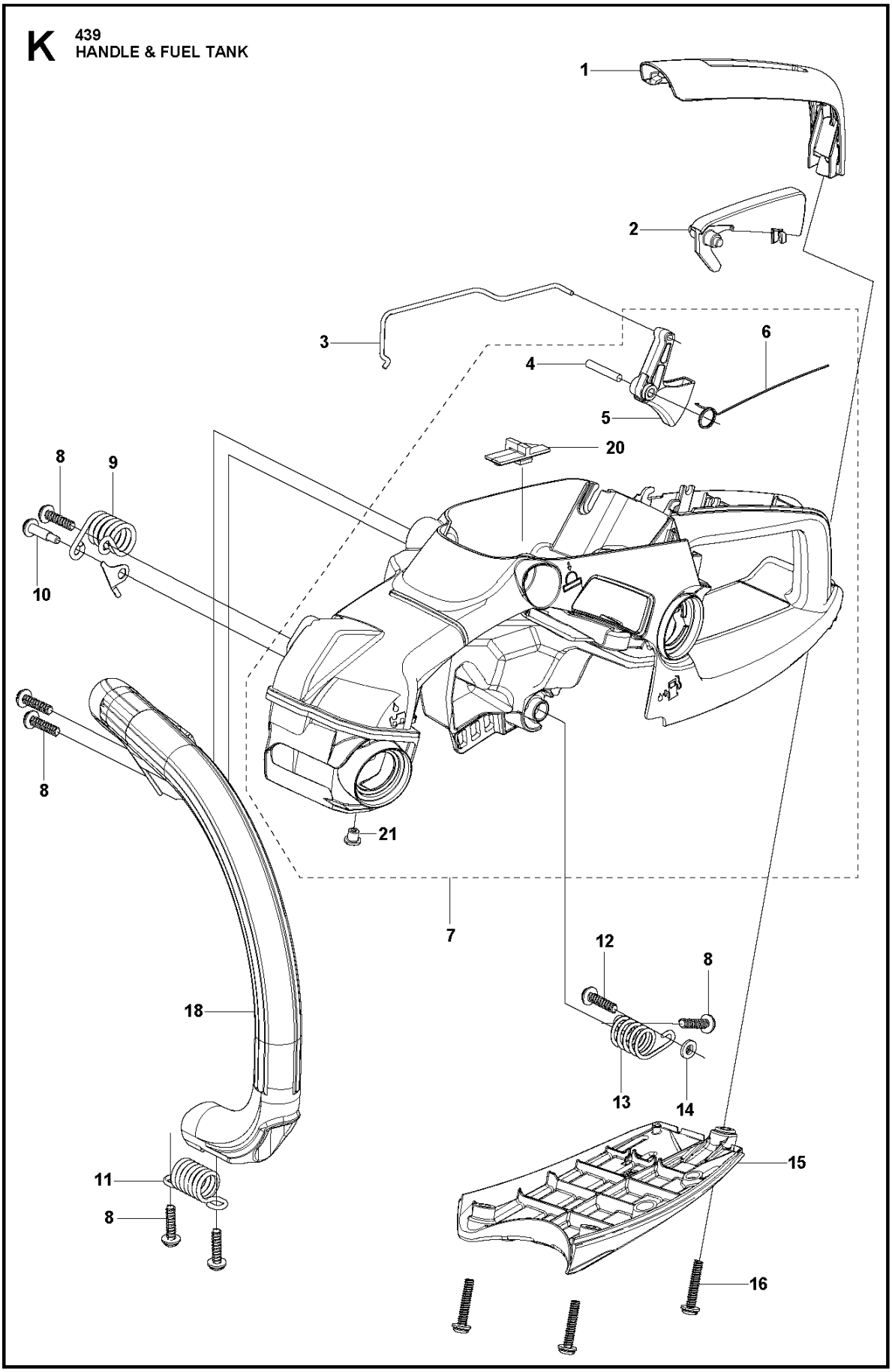
K
439
HANDLE & FUEL TANK
1
2
3
4
5
6
7
8
9
10
11
12
13
14
15
16
18
20
21

Reference	Artikelnummer	Varenavn	Antal	Kommentar
1	579311601	COVER	1	
2	522017001	ARM	1	
3	579311501	GASGIVER	1	
4	521522401	STIFT	1	
5	581641801	GASHÆVEARM	1	
6	521078901	FJEDER	1	
7	579314304	HÅNDTAG	1	
8	521518101	SCREW	6	
9	579312801	FJEDER	1	
10	581945101	SCREW	1	
11	583832901	FJEDER	1	
12	521518001	SCREW	1	
13	522642401	SPRING.PTO	1	
14	513192301	AFSTANDSSKIVE	1	
15	579311701	COVER	1	
16	512848101	SCREW	3	

18	579312201	HÅNDTAG FORREST	1
20	584893701	GENNEMFØRING	1
21	513737401	GENNEMFØRING	1

M 439
IGNITION SYSTEM

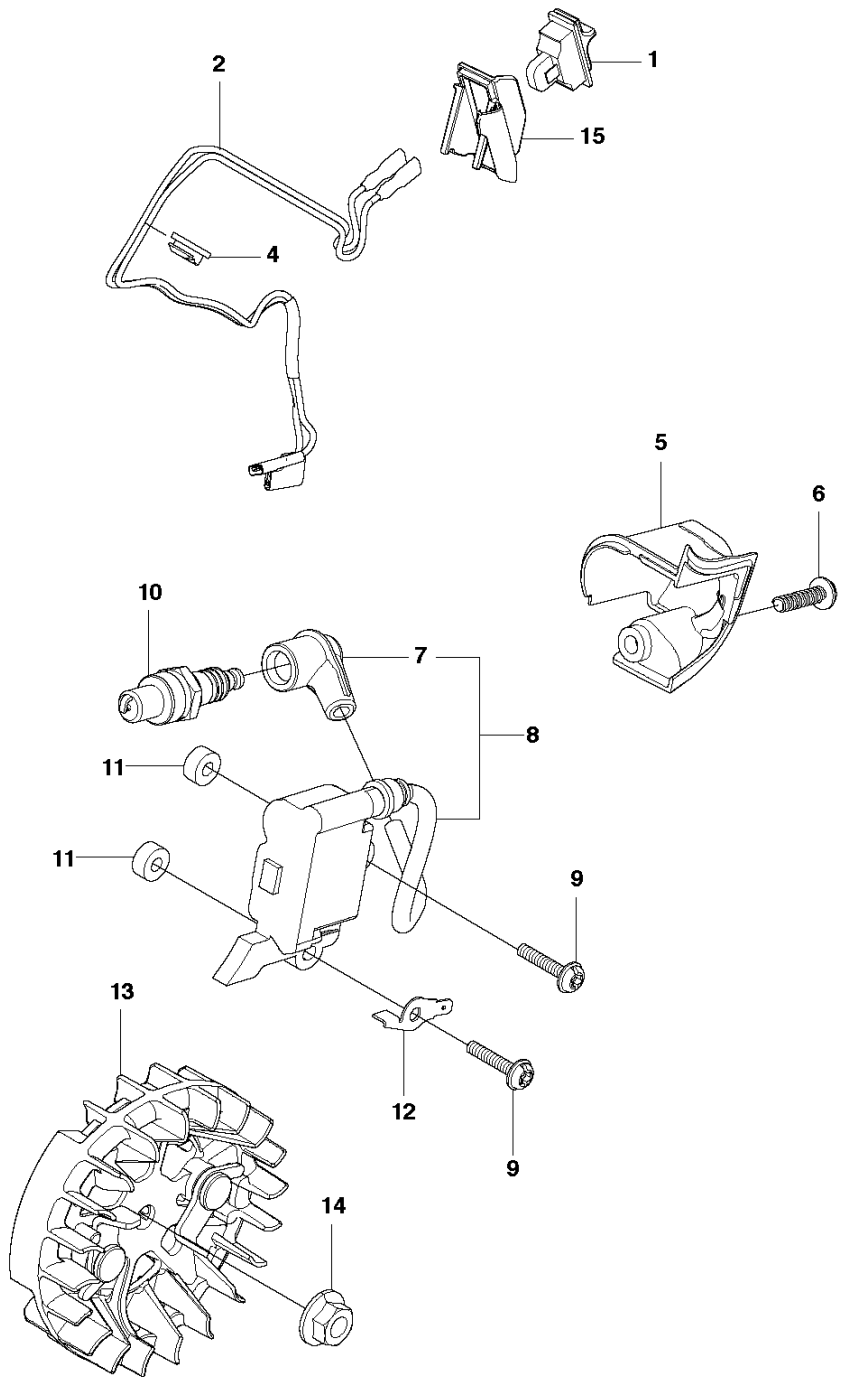

Reference	Artikelnummer	Varenavn	Antal	Kommentar
1	522798202	STOPKONTAKT	1	
2	585142901	LEDNING KPL	1	
4	522644301	GENNEMFØRING	1	
5	585517902	COVER	1	
6	521518101	SCREW	1	
7	512444001	NAVKAPSEL	1	
8	584403701	TÆNDSPOLE KPL	1	
9	585702901	BOLT	2	
10	521233501	PROP	1	
11	505043401	AFSTANDSSKIVE	2	
12	522644401	TERMINAL	1	
13	581972001	SVINGHJUL KPL	1	
14	504118001	NUT	1	
15	579309401	FÆSTE	1	

N 439
STARTER

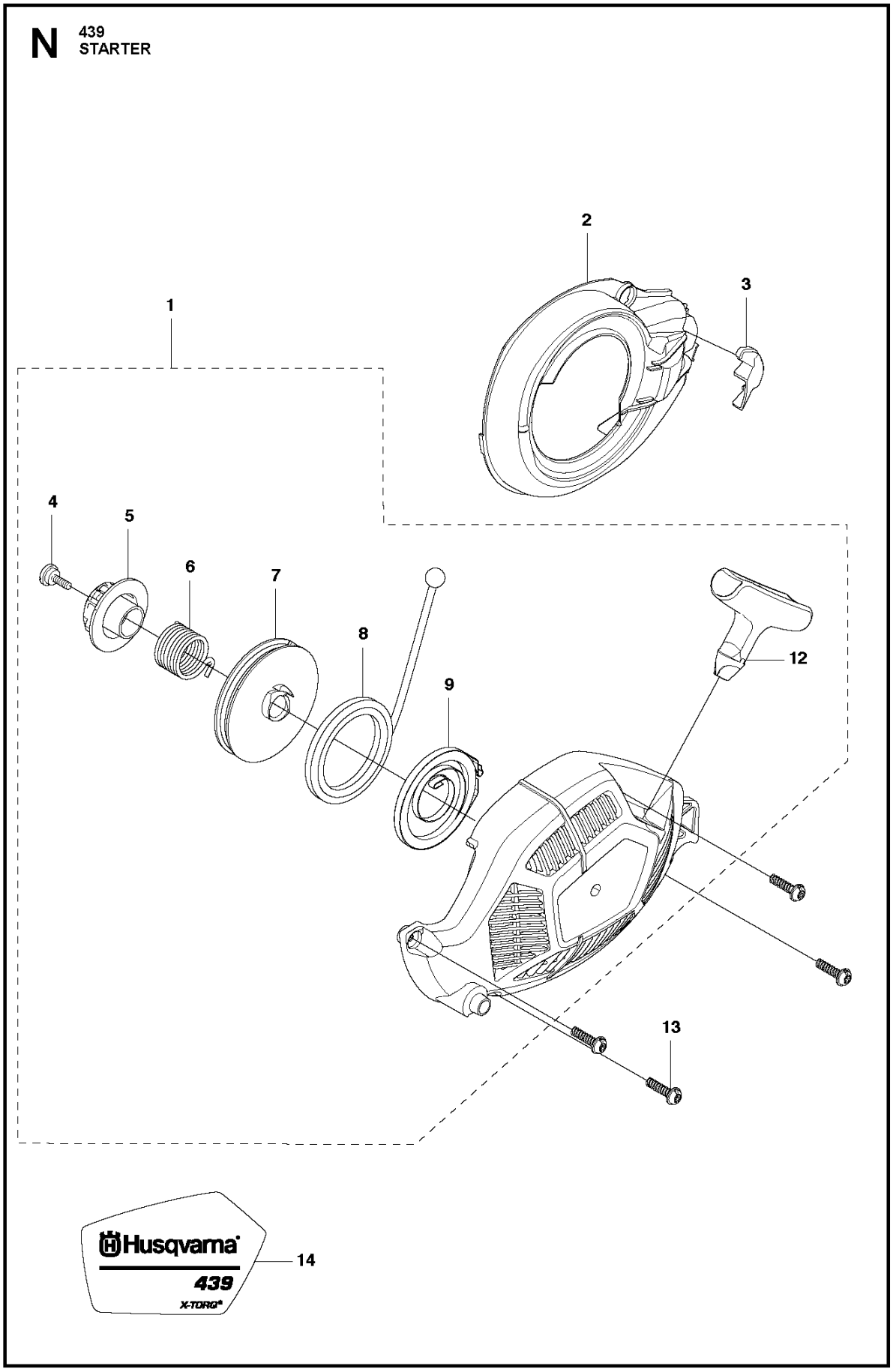

Reference	Artikelnummer	Varenavn	Antal	Kommentar
1	579309801	STARTAGGREGAT KPL	1	
2	527673601	COVER	1	
3	527673801	STYRERING	1	
4	515367101	SCREW	1	
5	522645401	CAM	1	
6	522645301	FJEDER	1	
7	522645001	SPOLE	1	
8	522645101	STARTSNOR	1	
9	522644901	SPRING_ASSY	1	
12	537232501	STARTHÅNDTAG	1	
13	521518101	SCREW	4	
14	579313501	MÆRKAT	1	

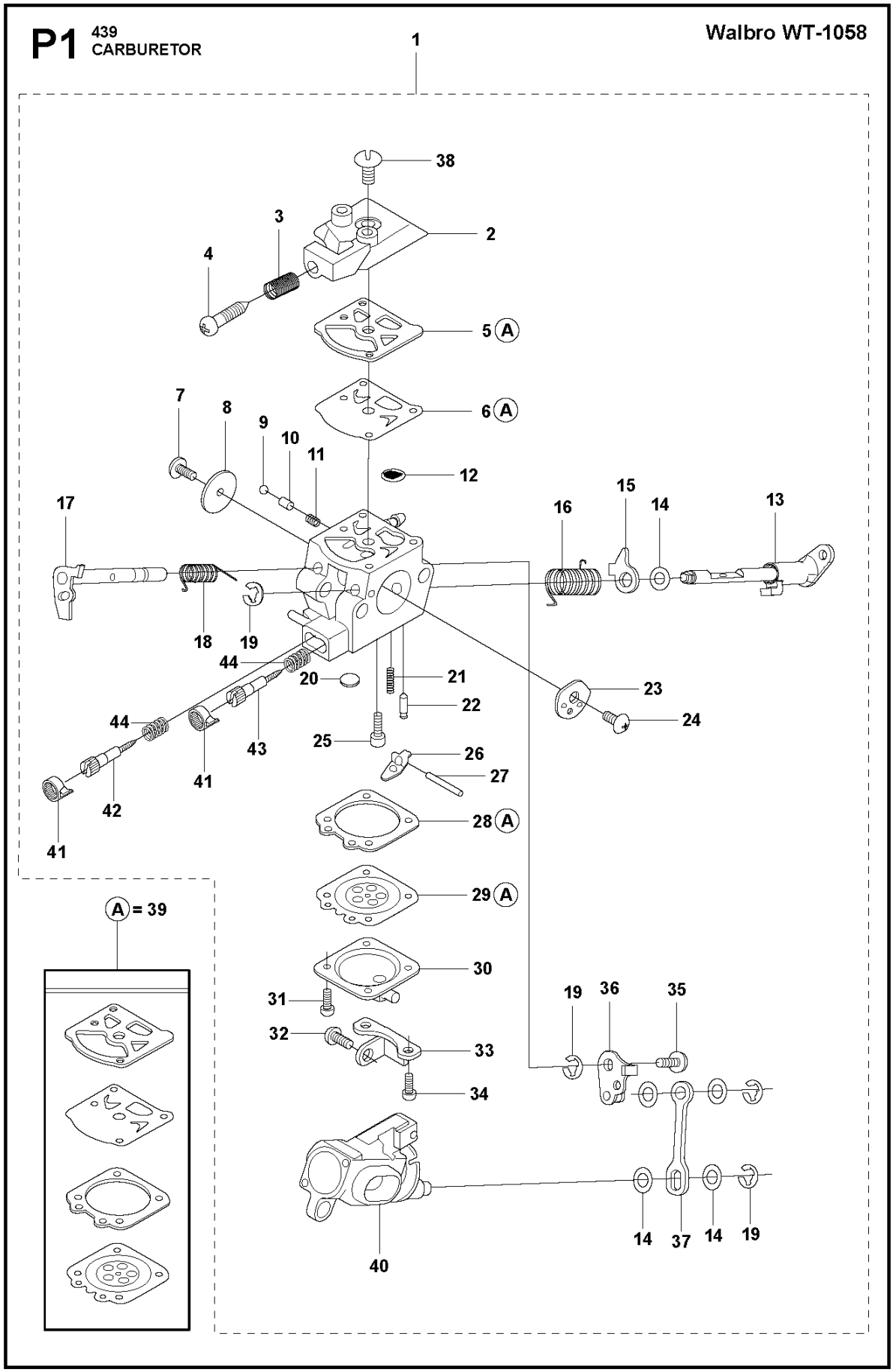
P1
439
CARBURETOR
Walbro WT-1058
1
38
3
2
4
5 A
6 A
7
8
9
10
11
12
15
17
16
14
13
18
19
44
20
21
23
22
24
44
25
26
43
27
41
42
28 A
41
29 A
A = 39
30
31
19
36
35
32
33
34
40
14
37
14
19

Reference	Artikelnummer	Varenavn	Antal	Kommentar
1	579308001	KARBURATOR	1	For EU/US only
2	521575601	COVER	1	
3	521066301	FJEDER	1	
4	516778301	SCREW	1	
5	520954801	PAKNING	1	
6	596968101	PUMPEMEMBRAN	1	
7	520759801	SCREW	1	
8	520978601	VENTIL	1	
9	516936001	KUGLE	1	
10	516935901	STEMPEL	1	
11	505057901	FJEDER	1	
12	520957001	NET	1	
13	579308201	AKSEL KPL	1	
14	516524201	SKIVE	5	
15	521581101	HÆVEARM	1	
16	521580101	FJEDER	1	

17	522646201	AKSEL KPL	1
18	516843901	FJEDER	1
19	505056501	RING	4
20	516342901	PROP	1
21	516980001	FJEDER	1
22	521085401	VENTIL	1
23	516956901	CHOKERSPJÆLD	1
24	520759801	SCREW	1
25	520977301	SCREW	1
26	520977201	HÆVEARM	1
27	520977401	STIFT	1
28	516972101	PAKNING	1
29	505306801	MEMBRAN	1
30	522646001	COVER	1
31	520978801	SCREW ASSY	2
32	522646101	SCREW	1
33	579236401	FÆSTE	1
34	522645601	SCREW ASSY	2

35	520759801	SCREW	1
36	579308101	LÆNK	1
37	522646401	ROD.LINK	1
38	520976301	SCREW	1
39	585597401	PAKNINGSSÆT	1
40	579236301	RAMME	1
41	578913001	HAT	2
42	585660101	NÅL	1
43	578913101	NÅL	1
44	578912801	FJEDER	2

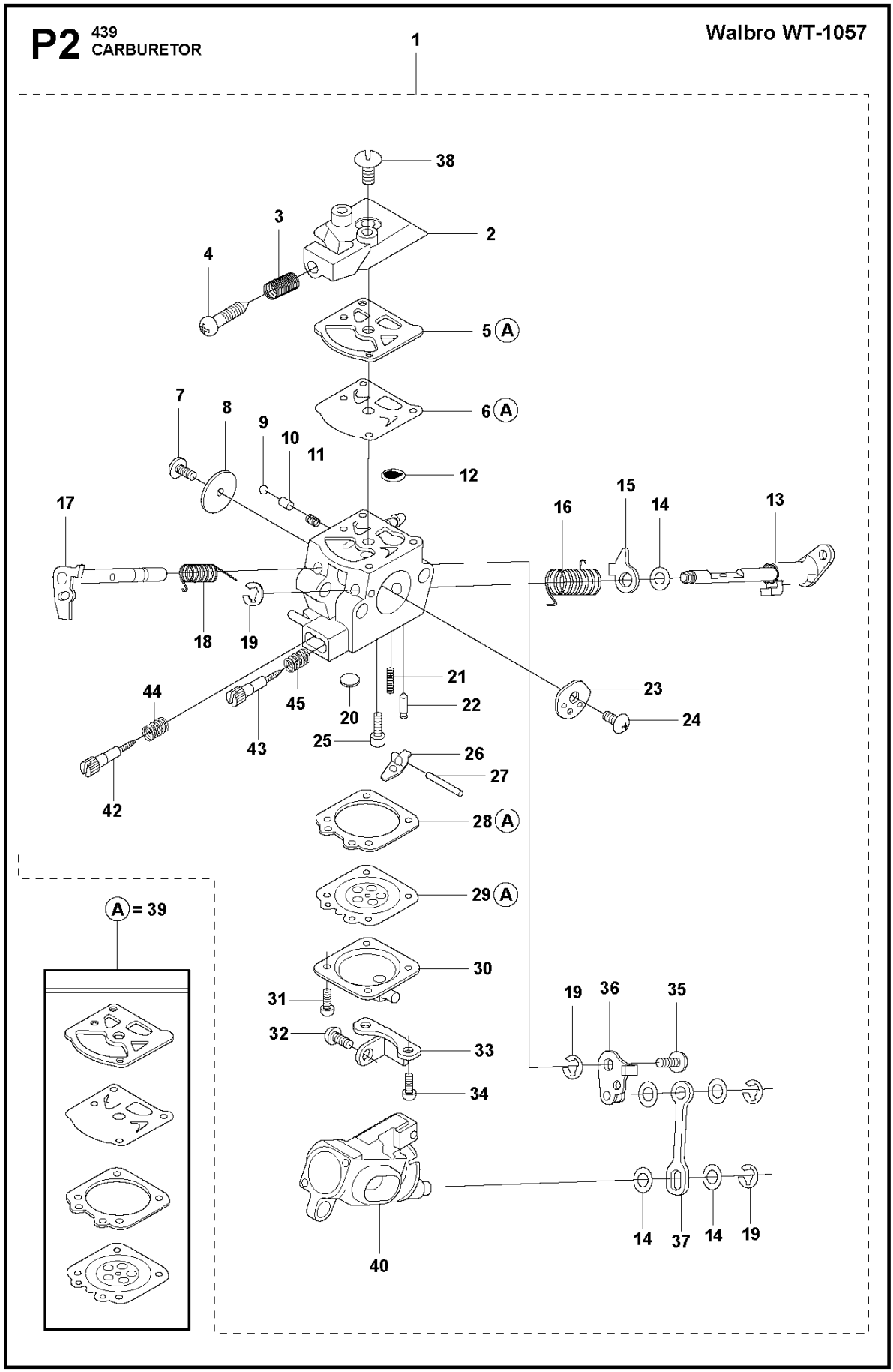
P2
439
CARBURETOR
Walbro WT-1057
1
38
3
2
4
5 A
6 A
7
8
9
10
11
12
15
17
16
14
13
18
19
21
23
44
45
20
22
24
43
25
26
27
42
28 A
29 A
A = 39
30
31
19
36
35
32
33
34
14
37
14
19
40

Reference	Artikelnummer	Varenavn	Antal	Kommentar
1	579588601	KARBURATOR	1	For JAPAN only
2	521575601	COVER	1	
3	521066301	FJEDER	1	
4	516778301	SCREW	1	
5	520954801	PAKNING	1	
6	520954901	MEMBRAN	1	
7	520759801	SCREW	1	
8	520978601	VENTIL	1	
9	516936001	KUGLE	1	
10	516935901	STEMPEL	1	
11	505057901	FJEDER	1	
12	520957001	NET	1	
13	579308201	AKSEL KPL	1	
14	516524201	SKIVE	5	
15	521581101	HÆVEARM	1	
16	521580101	FJEDER	1	

17	581124301	AKSEL KPL	1
18	516843901	FJEDER	1
19	505056501	RING	4
20	516342901	PROP	1
21	516980001	FJEDER	1
22	521085401	VENTIL	1
23	516956901	CHOKERSPJÆLD	1
24	520759801	SCREW	1
25	520977301	SCREW	1
26	520977201	HÆVEARM	1
27	520977401	STIFT	1
28	516972101	PAKNING	1
29	505306801	MEMBRAN	1
30	522646001	COVER	1
31	520978801	SCREW ASSY	2
32	522646101	SCREW	1
33	579236401	FÆSTE	1
34	522645601	SCREW ASSY	2

35	520759801	SCREW	1
36	579308101	LÆNK	1
37	522646401	ROD.LINK	1
38	520976301	SCREW	1
39	585597401	PAKNINGSSÆT	1
40	579236301	RAMME	1
42	521787601	NÅL	1
43	513890401	NÅL	1
44	514103801	FJEDER	2
45	513301501	FJEDER	1

R 439
WINTERKIT

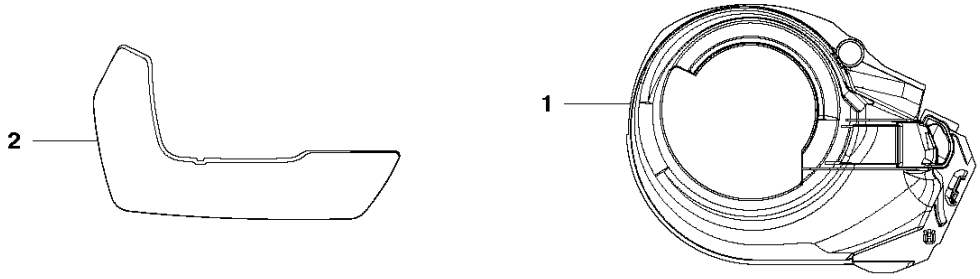

Reference	Artikelnummer	Varenavn	Antal	Kommentar
1	584894001	COVER	1	
2	584894701	VINTERBESKYTTELSE	1	

Q 439 ACCESSORIES

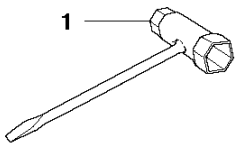

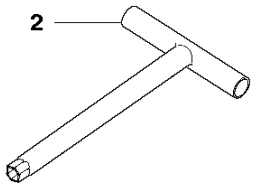

Reference	Artikelnummer	Varenavn	Antal	Kommentar
1	521532901	SKRUENØGLE	1	
2	585638601	TOPNØGLE	1	