2026-10-09

HUSQVARNA 346 XP®



A 346XP CHAIN BREAK & CLUTCH COVER

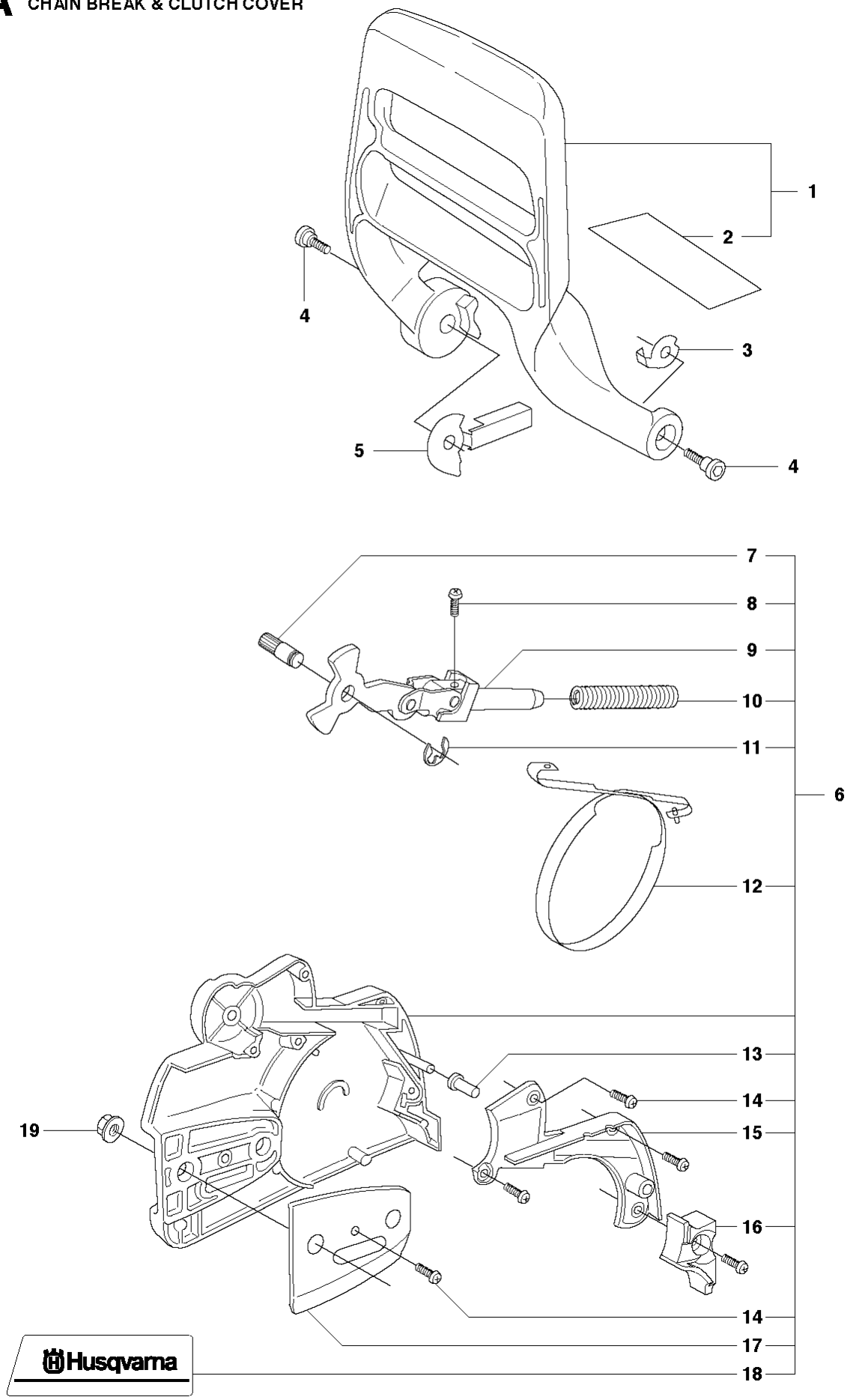

Reference	Artikelnummer	Varenavn	Antal	Kommentar
1	537152801	HÅNDVÆRN	1	
2	537152701	VARMESKJOLD	1	
3	503929501	SLIDSKIVE	1	
4	503893003	SCREW	2	
5	537029901	SLIDVÆRN	1	
6	537107804	KÆDEBREMSE	1	grey, 346XP
7	503892901	STIFT	1	
8	503217010	SKRUE STCHS	1	
9	503890802	KNÆLED KPL	1	
10	503465901	BREMSEFJEDER	1	
11	735310820	LÅSRING	1	
12	537043001	BREMSEBÅND KPL	1	
13	503855201	STYRMUFFE	1	
14	503217072	SKRUE STCHS	5	
15	537108002	NAVKAPSEL	1	
16	537089001	SLIDVÆRN	1	

17	503856601	DÆKPLADE	1	
18	537370401	MÆRKAT	1	
19	503220001	HEXAGON NUT	2	
19	503220010	NUT	1	30 pcs, plastic bag of 503220001

B 346XP
CLUTCH & OIL PUMP

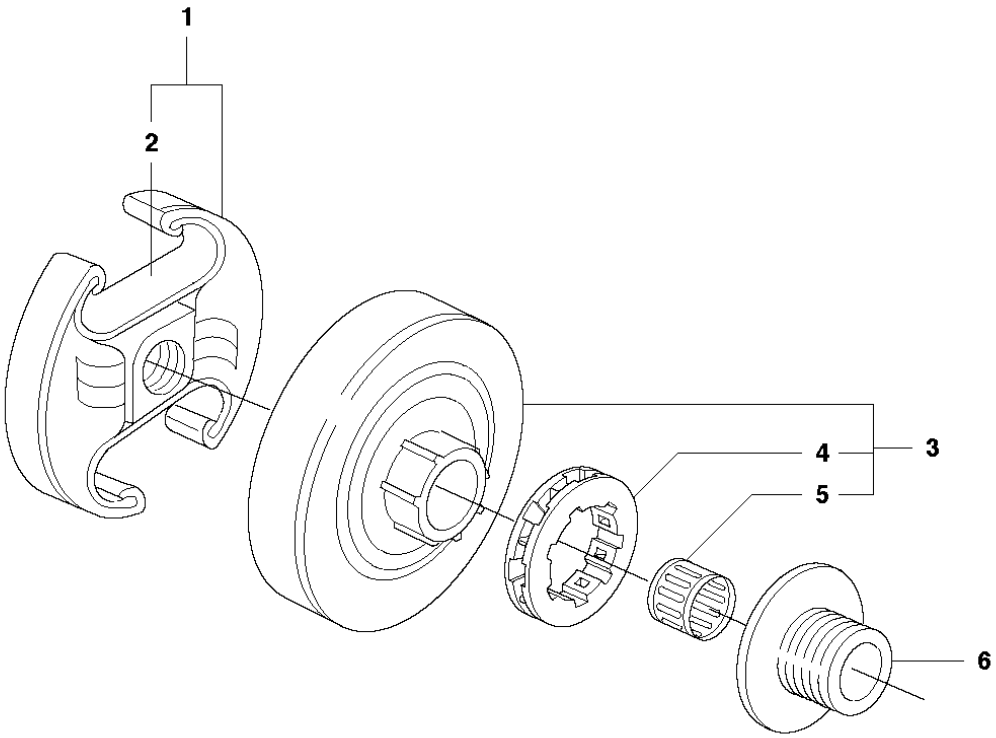

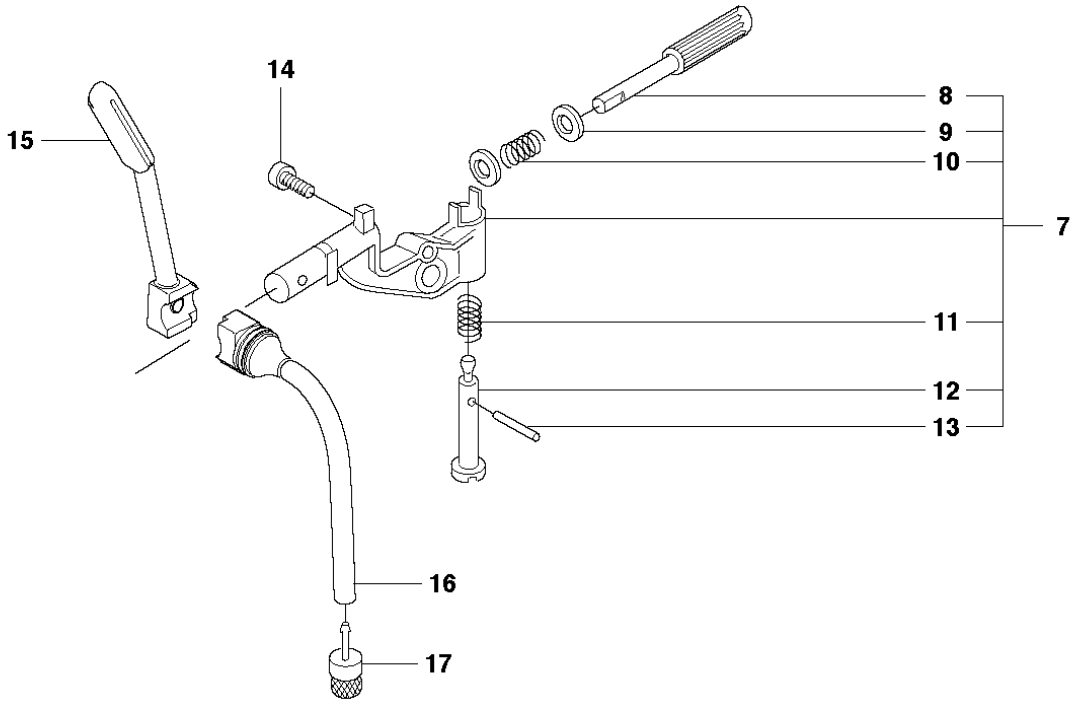

Reference	Artikelnummer	Varenavn	Antal	Kommentar
1	537110503	KOBLING KPL	1	
2	537359101	KOBLINGSFJEDER	2	
3	503980002	KOBLINGSTROMLE	1	
4	501457402	RINGDREV	1	
5	503255201	NÅLELEJE	1	
6	503892103	OLIEPUMPEDREV	1	
7	544180103	OLIEPUMPE KPL	1	
8	537069102	PUMPESTEMPEL	1	
9	503230060	SKIVE	2	
10	503891601	FJEDER	1	
11	503891501	FJEDER	1	
12	537027101	JUSTERING	1	
13	721116430	SPORSTIFT	1	
14	503217412	SKRUE IHSCT	1	
15	537413201	OLIETRYKSLANGE	1	From s/n 20071300001 -
16	503854701	OLIESLANGE	1	- up to s/n 20071299999.

16	537101102	OLIESLANGE	1	From s/n 20071300001 -
17	504710003	OLIESI	1	

C 346XP CYLINDER COVER

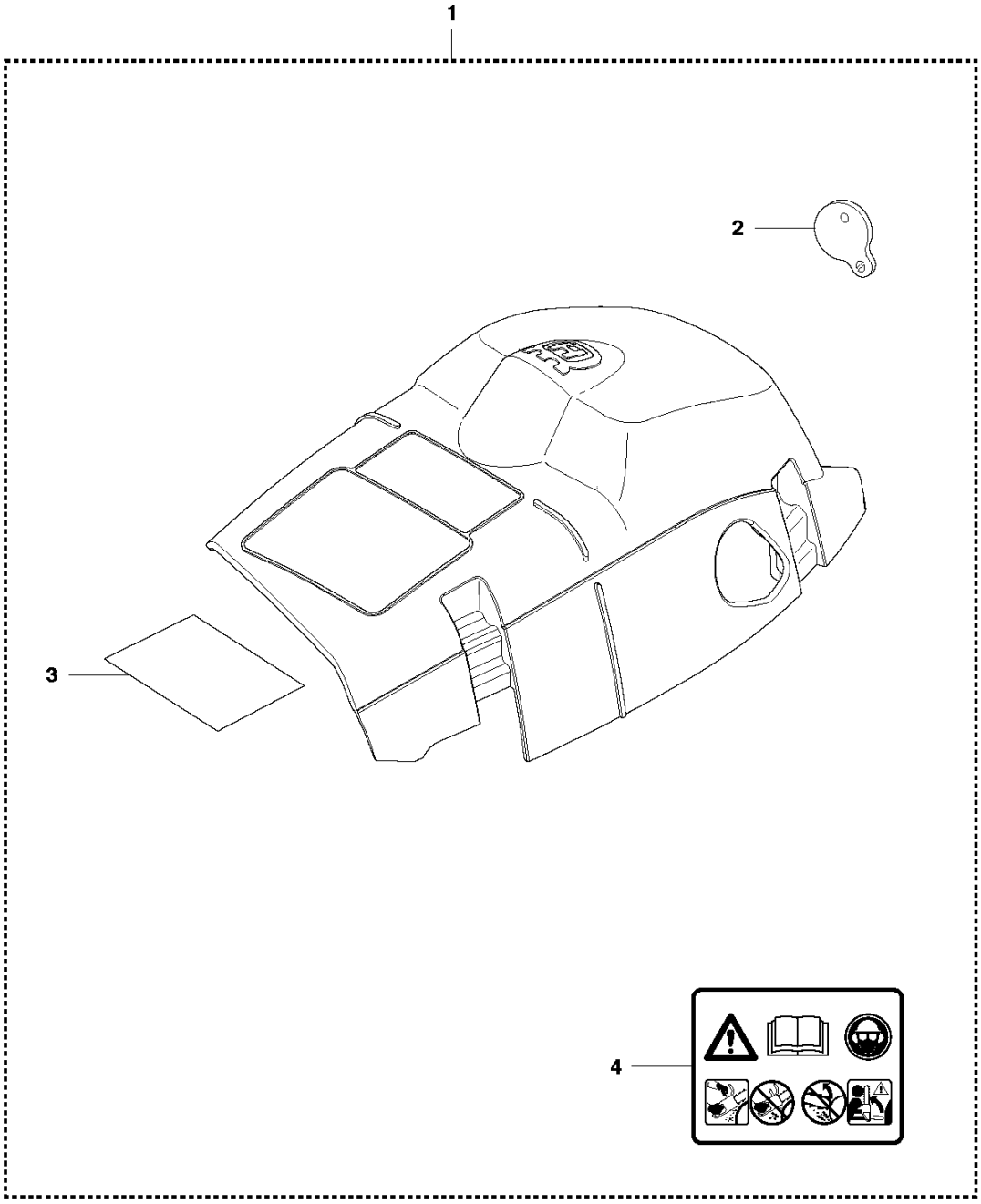

Reference	Artikelnummer	Varenavn	Antal	Kommentar
1	503909002	CYLINDERDÆKSEL KPL	1	- up to s/n 20071299999.
1	504054301	CYLINDERDÆKSEL KPL	1	From s/n 20071300001 -
2	501639701	COVER	1	
3	503845901	VARMESKJOLD	1	
4	503987401	MÆRKAT	1	

D 346XP CYLINDER PISTON

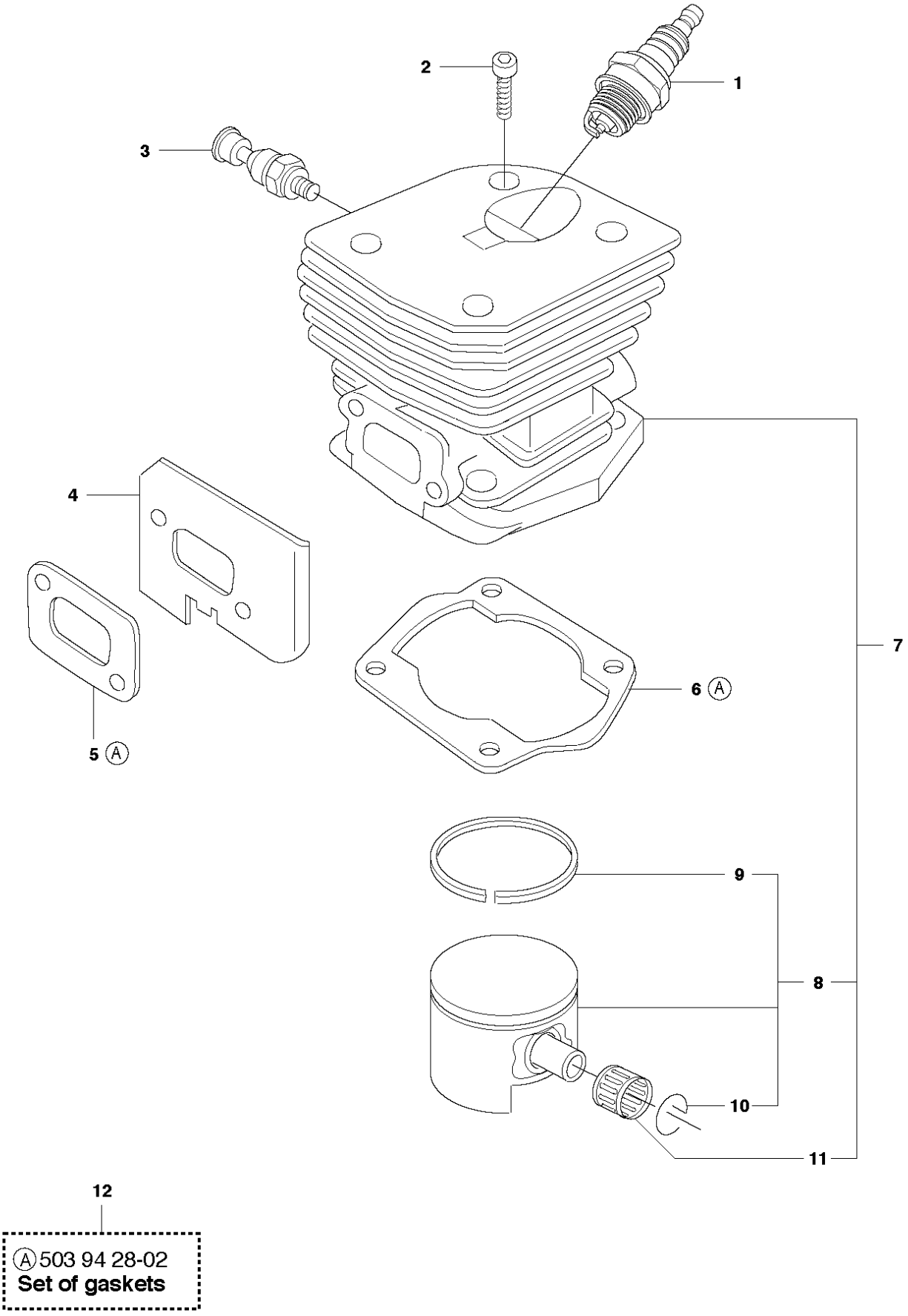

Ⓐ 503 94 28-02
Set of gaskets

Reference	Artikelnummer	Varenavn	Antal	Kommentar
1	503235108	TÆNDRØR	1	
2	725533355	SKRUE IHSCM	4	From s/n 20034100201 -
3	503665401	DEKOMPRESSIONSVENTIL	1	
4	503971301	VARMEAFLEDER	1	
5	503862501	PAKNING	1	
6	503894401	PAKNING	1	
7	503869872	CYLINDER KPL	1	346XP Japan 45 cc
7	544142907	CYLINDER	1	346XP 50 cc
7	544142908	CYLINDER	1	346XP decomp 50 cc
8	503907371	STEMPEL KPL	1	346XP Japan 45 cc
8	525470102	STEMPEL KPL	1	346XP 50 cc, 346XP decomp 50 cc
9	503289005	STEMPELRING	1	346XP Japan 45 cc
9	503289056	STEMPELRING	1	346XP 50 cc, 346XP decomp 50 cc
10	737441000	LÅSERING	2	
11	501451601	NÅLELEJE	1	
12	503942802	PAKNINGSSÆT	1	A = Set of gaskets

E 346XP CRANKSHAFT

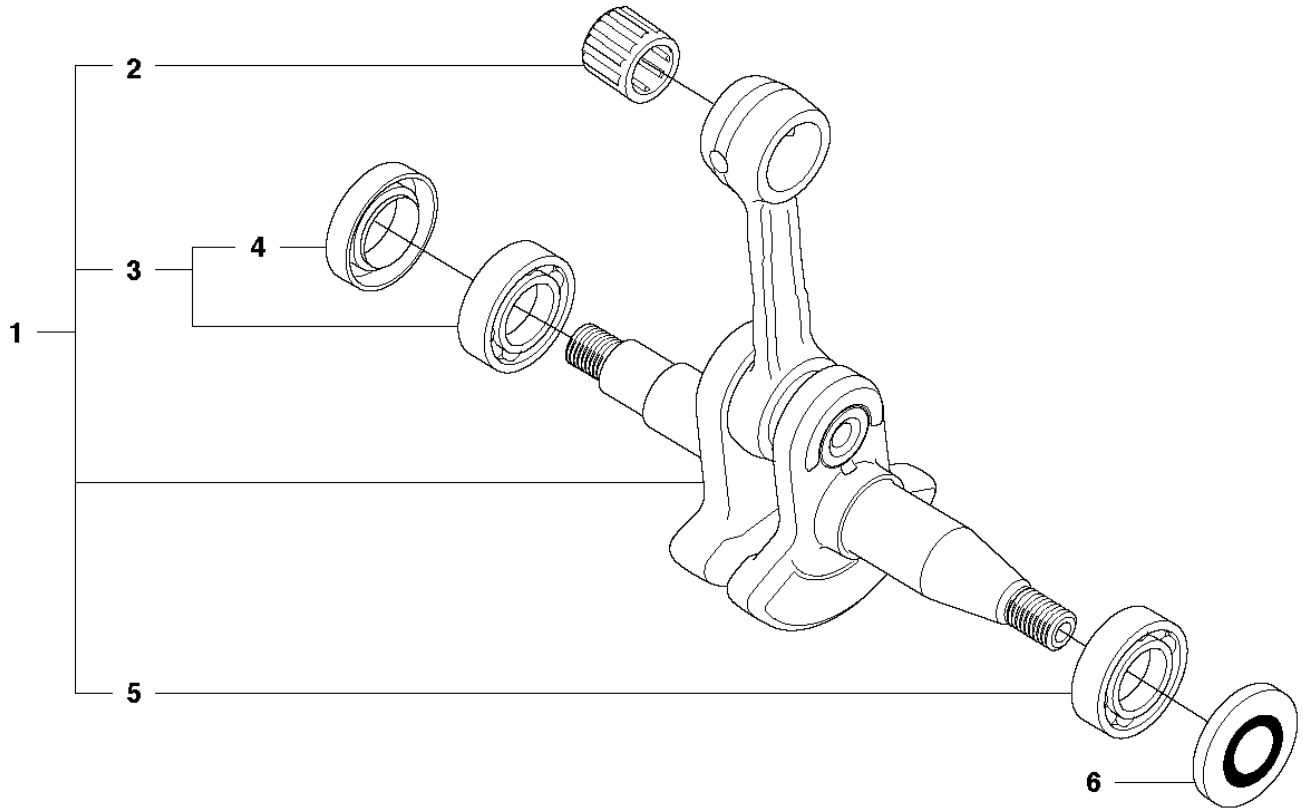

Reference	Artikelnummer	Varenavn	Antal	Kommentar
1	504206802	KRUMTAPAKSEL	1	
2	501451601	NÅLELEJE	1	
3	525434201	KUGLELEJE	1	
4	505416101	RADIALPAKNING	1	
5	738220225	KUGLELEJE	1	
6	505275719	SEALING RING	1	

F 346XP MUFFLER

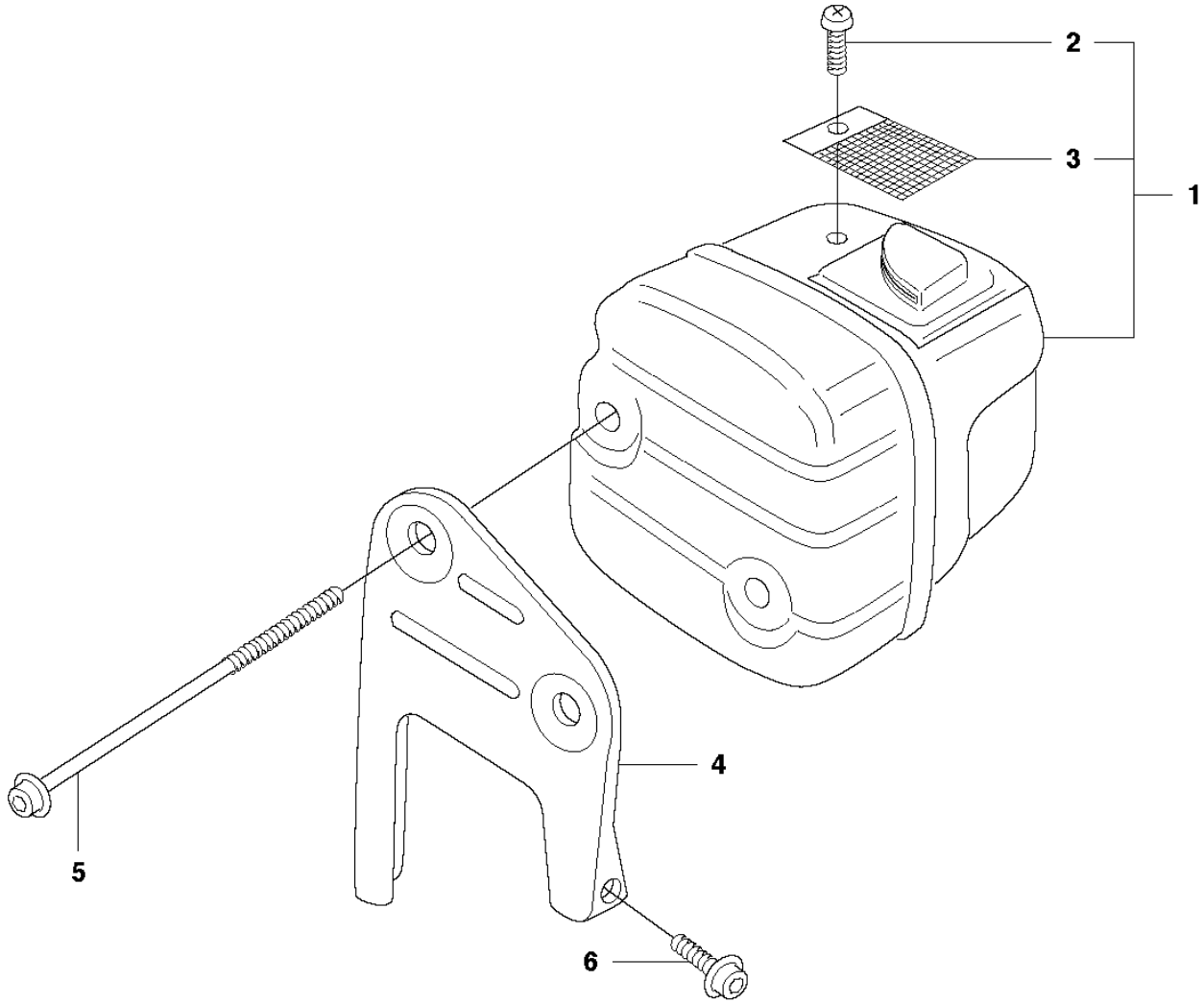

Reference	Artikelnummer	Varenavn	Antal	Kommentar
1	544028301	LYDDÆMPER KPL	1	DF
1	544028501	LYDDÆMPER KPL	1	E-tech
2	724128759	SKRUE CRPANM	1	DF
3	503863601	GNISTFANGERNET	1	DF
4	544809801	STØTTE	1	
5	503204587	SKRUE IHSCFM	2	
6	503200776	SKRUE IHSCFM	1	

G **346XP**
CARBURETOR & AIR FILTER

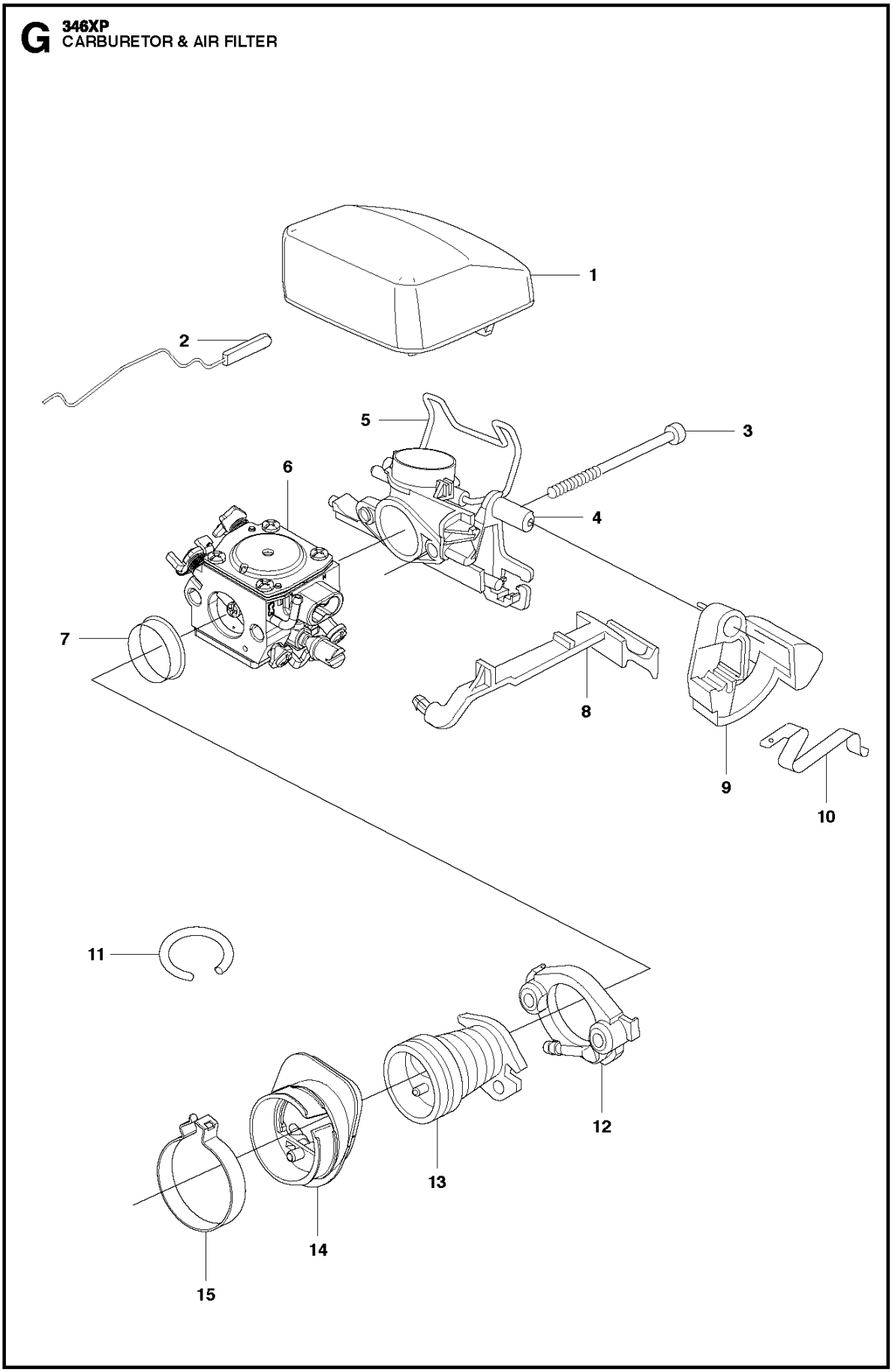

Reference	Artikelnummer	Varenavn	Antal	Kommentar
1	537264901	LUFTFILTER	1	NYLON 80my Black
1	537264902	LUFTFILTER	1	NYLON 44my Yellow
1	537264903	LUFTFILTER	1	FELT White
2	503889201	GASGIVER	1	
3	503217450	SKRUE IHSCT	2	
4	537264601	INDSUGNINGSRØG	1	From s/n 20034200001 - up to s/n 20071299999.
4	544360501	INDSUGNINGSRØG	1	New Edition launched 2007 -
5	537393102	OVERFALD	1	
6	580740201	KARBURATOR	1	C3-EL51, KIT with Bracket.
7	537029001	STØTTERING	1	
8	503869601	CHOKERREGULERING	1	
9	503869502	STOPKONTAKT	1	
10	503869702	FJEDER	1	
11	544325101	SLANGE	1	
12	544452901	PAKNING	1	
12	503866402	PAKNING	1	- up to s/n 20071299999.

13	503866302	BÆLG	1
14	537422801	MELLEMVÆG	1
15	537438801	KLEMME	1

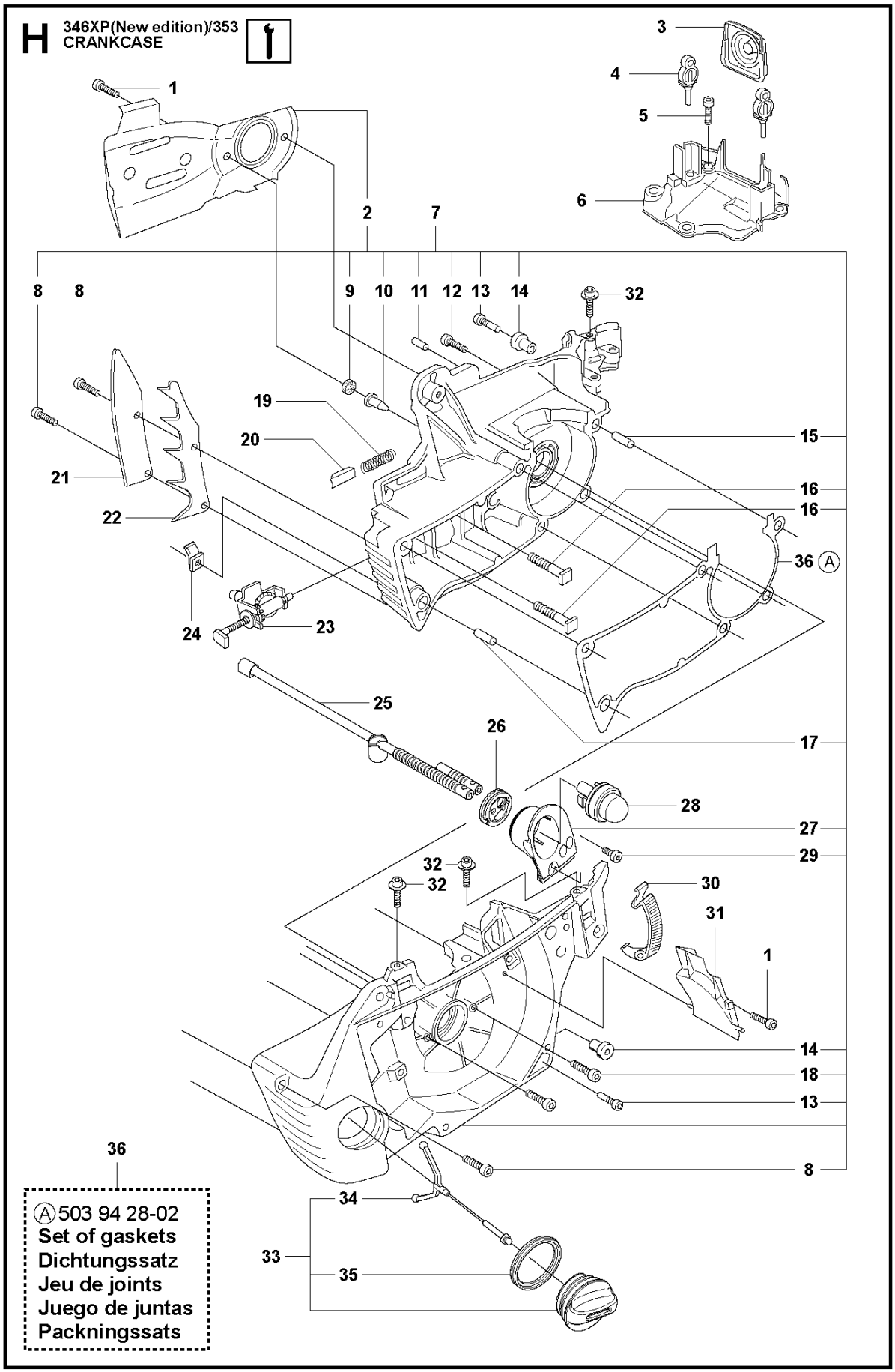
H
346XP(New edition)/353
CRANKCASE
1
2
3
4
5
6
7
8
8
9
10
11
12
13
14
32
15
16
16
19
20
21
22
23
24
25
26
17
28
27
29
32
32
30
31
1
14
18
13
8
36
34
33
35
Ⓐ 503 94 28-02
Set of gaskets
Dichtungssatz
Jeu de joints
Juego de juntas
Packningssats

Reference	Artikelnummer	Varenavn	Antal	Kommentar
1	503217412	SKRUE IHSCT	3	
2	503875601	SVÆRDPLADE	1	- up to s/n 20071299999.
2	537405601	SVÆRDPLADE	1	From s/n 20071300001 -
3	537146501	BÆLG	1	
4	503869301	STØTTE	2	
5	503217512	SKRUE IHSCFT	4	
6	544360701	KARBURATOR	1	
7	537171905	KRUMTAPHUS KPL	1	From s/n 20030500001 -
8	503200776	SKRUE IHSCFM	3	
9	537403501	FILTER	1	
10	537040301	VENTIL	1	- up to s/n 20072500001.
10	530026119	TILBAGESLAGSVENTIL	1	From s/n 20072500002 -
11	721120730	SPORSTIFT	1	
12	503200870	SKRUE IHSCM	6	
13	503215101	SKRUE IHSCT	2	From s/n 19994200501 -
14	503869201	BUSHING	2	

15	503905601	STYRMUFFE	1	
16	503875401	SVÆRDBOLT	2	
17	503905601	STYRMUFFE	1	
18	503202516	SKRUE IHSCM	2	
19	503436501	LEJEFJEDER	1	
20	503892401	LÅS	1	
21	503930401	KOFANGER	1	
22	503905901	BARKSTØD	1	
23	537071201	KÆDESTRAMMER	1	From s/n 19994500081 -
24	503886301	STIFT	1	
25	544331002	SLANGE	1	
26	504010901	SKOVNING	1	
27	579347201	FÆSTE	1	
28	503936601	PURGE	1	
29	544449701	SKRUE IHSCT	1	
30	595303003	SNAPLÅS	1	grey, 346XP
31	503888601	LUFTDYSE	1	
32	503213901	SKRUE IHSCT	3	

33	537281502	TANKDÆKSEL KPL	1	
34	503578901	HOLDER	1	
35	501626801	PAKNING	1	
36	503942802	PAKNINGSSÆT	1	A = Set of gaskets

J 346XP HANDLE & CONTROLS

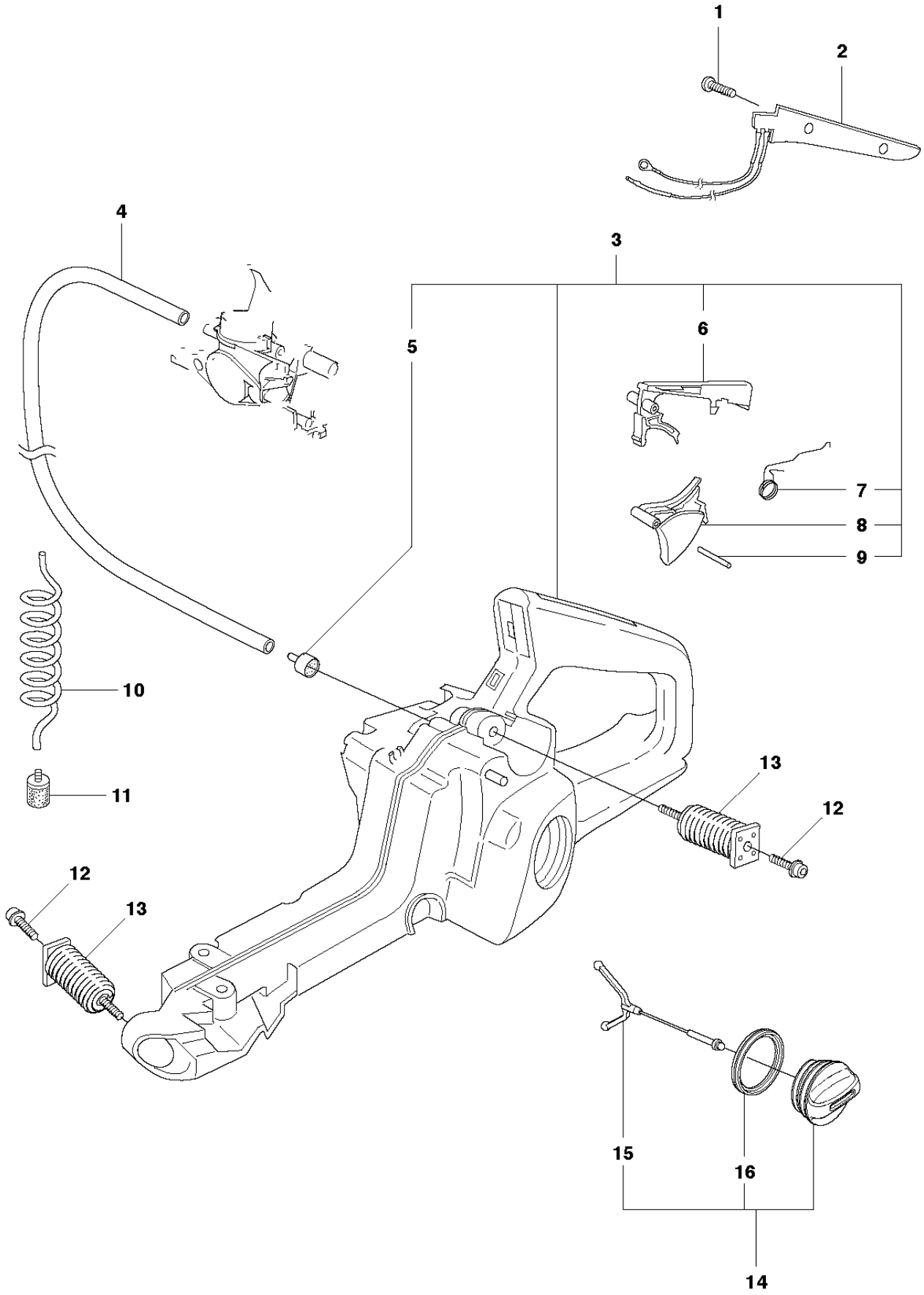

Reference	Artikelnummer	Varenavn	Antal	Kommentar
1	503213801	SCREW CRCSRT	2	XPG
2	503926102	VARMEPLADE	1	XPG
3	503863703	BENZINTANK	1	
4	544324920	BENZINSLANGE	1	
5	501629801	VENTILPROP	1	- up to s/n 20050699999.
5	503600401	FILTERPROP	1	- up to s/n 20050699999.
5	501152901	TANKUDLUFTNING KPL	1	From s/n 20050700001 -
6	503854401	GASSPÆRRE	1	
7	503998601	RETURFJEDER	1	
8	503854501	UDLØSER	1	
9	720182520	PARALLEL PIN	1	
10	544325002	BENZINSLANGE	1	
11	503443201	BENZINFILTER	1	
12	503218876	SKRUE IHSCT	2	
13	503854101	VIBRATIONSDÆMPER	2	
14	537215208	TANKDÆKSEL KPL	1	E-tech

14	537215207	TANKDÆKSEL KPL	1	Std
15	503578901	HOLDER	1	
16	589241101	PAKNING	1	

K 346XP HANDLE

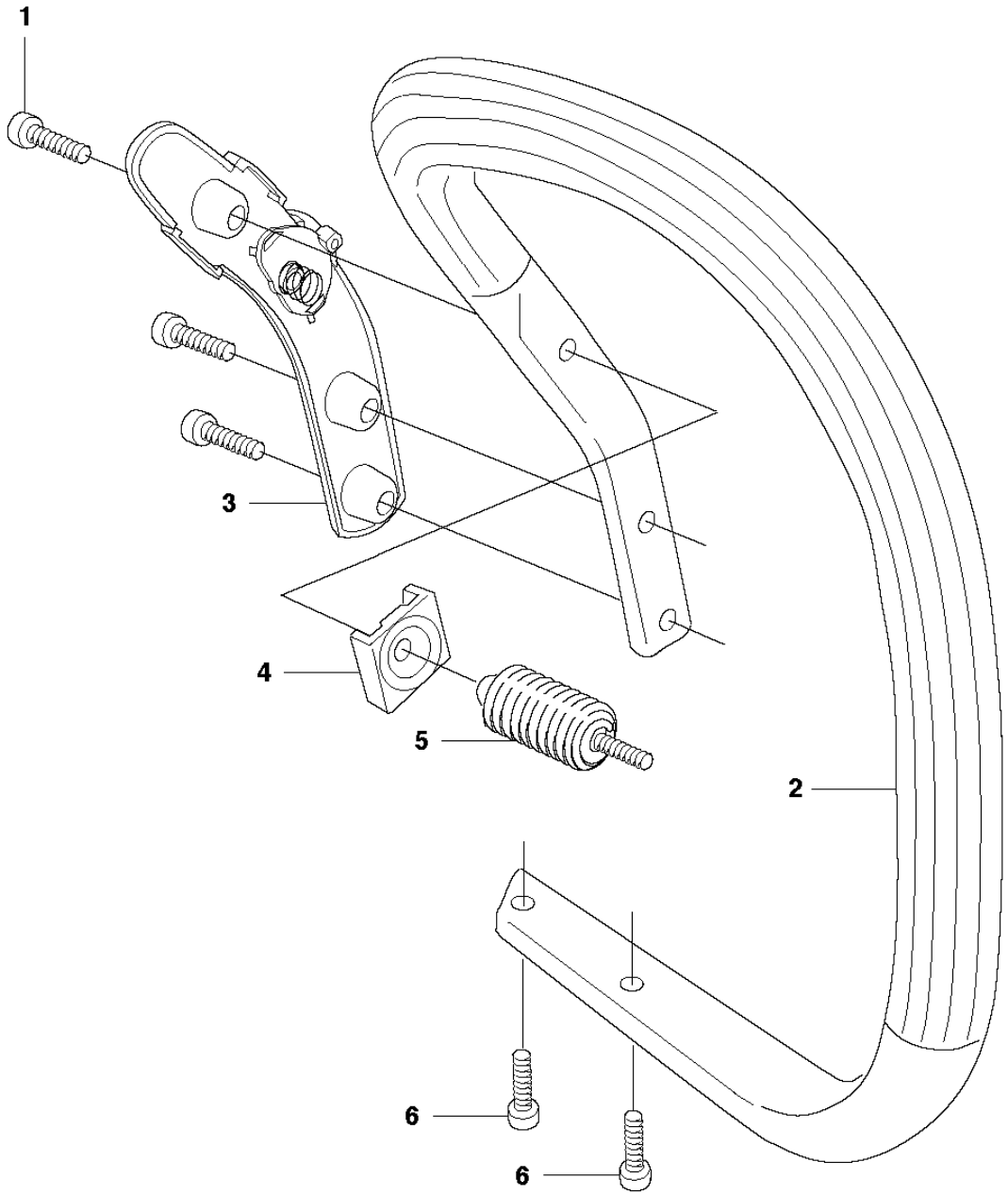

Reference	Artikelnummer	Varenavn	Antal	Kommentar
1	503218876	SKRUE IHSCT	3	
2	537301702	HÅNDTAG	1	XPG
2	537301701	HÅNDTAG	1	
3	537326801	CONTACT	1	XPG From s/n 20045000001 -
4	503922401	AFSTANDSSKIVE	1	
5	503898301	VIBRATIONSDÆMPER	1	
6	503218872	SKRUE IHSCT	2	
8	503718202	AFBRYDER	1	XPG - up to s/n 20044999999.

L 346XP ELECTRICAL

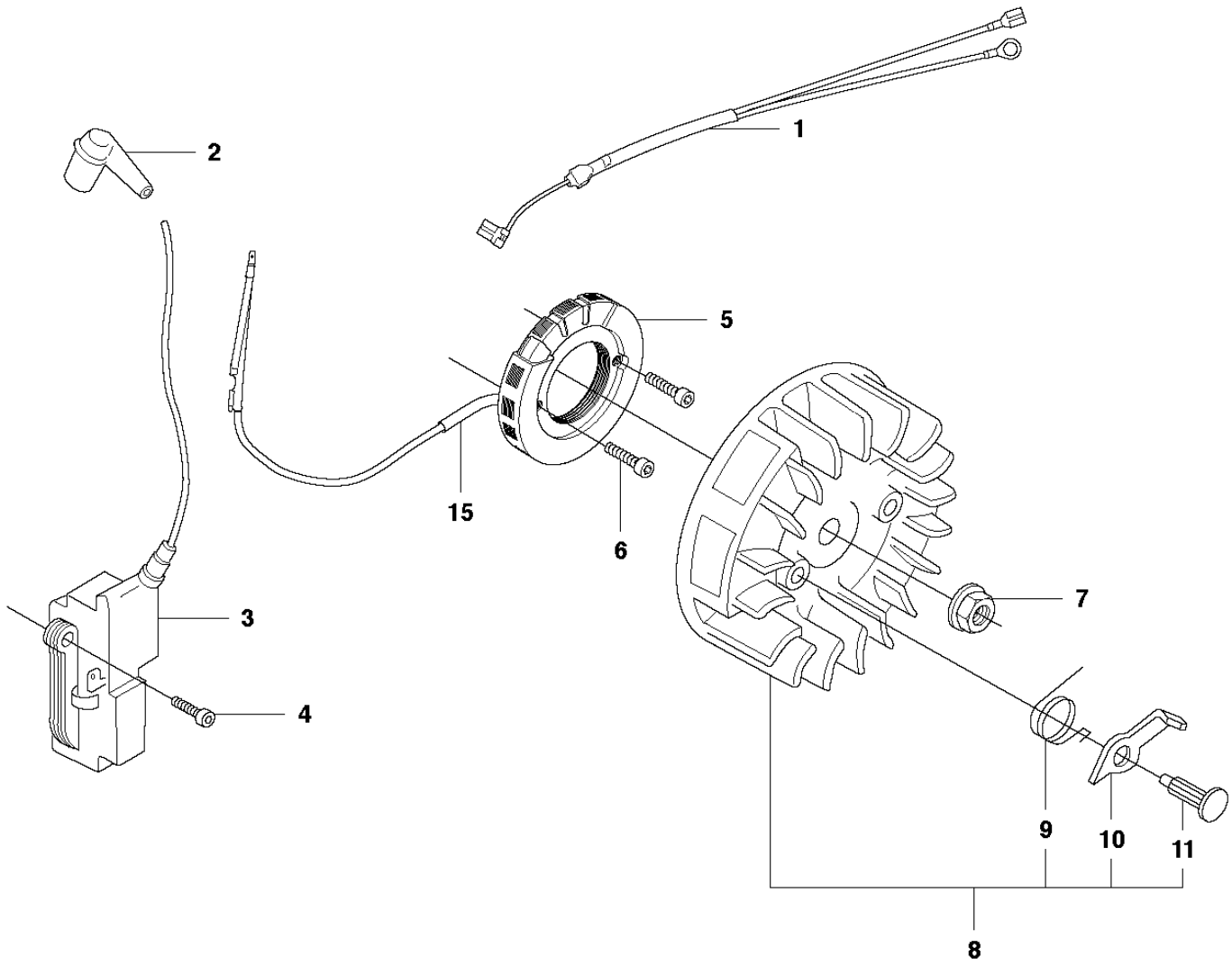

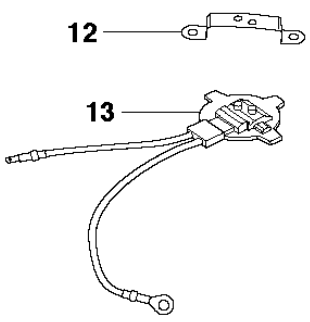

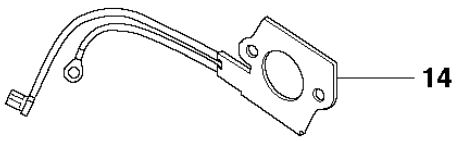

Reference	Artikelnummer	Varenavn	Antal	Kommentar
1	503898704	LEDNING KPL	1	XPG/G
1	503898706	LEDNING KPL	1	XPG/G, Heated carb
2	501485402	TÆNDRØRSHÆTTE	1	compl
3	544047001	TÆNDMODUL KPL.	1	353/346XP Japan
3	510115501	TÆNDMODUL KPL.	1	346XP New Edition
4	503215525	SKRUE IHSCT	2	
5	537330201	STATOR	1	XPG/G
5	502609601	STATOR	1	XPG/G, Heated carb
6	503202516	SKRUE IHSCM	2	
7	503220401	MØTRIK	1	
8	503824301	SVINGHJUL	1	
8	503824304	SVINGHJUL	1	XPG/G
8	503824305	SVINGHJUL	1	XPG/G, Heated carb
9	503783201	FJEDER	2	XPG/G
10	503895001	STARTPAL	2	XPG/G
11	503790502	NITTE	2	XPG/G

12	537060402	HOLDER	1	XPG/G, Heated carb
13	501986301	TERMOSTAT KPL	1	XPG/G, Heated carb
14	504043201	VARMEPLADE	1	XPG/G, Heated carb
15	504043501	KABELAFSKÆRMNING	1	XPG/G, Heated carb

M2 346XP STARTER

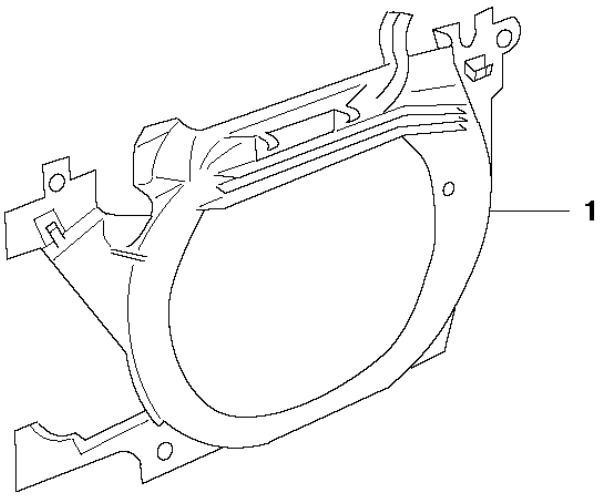

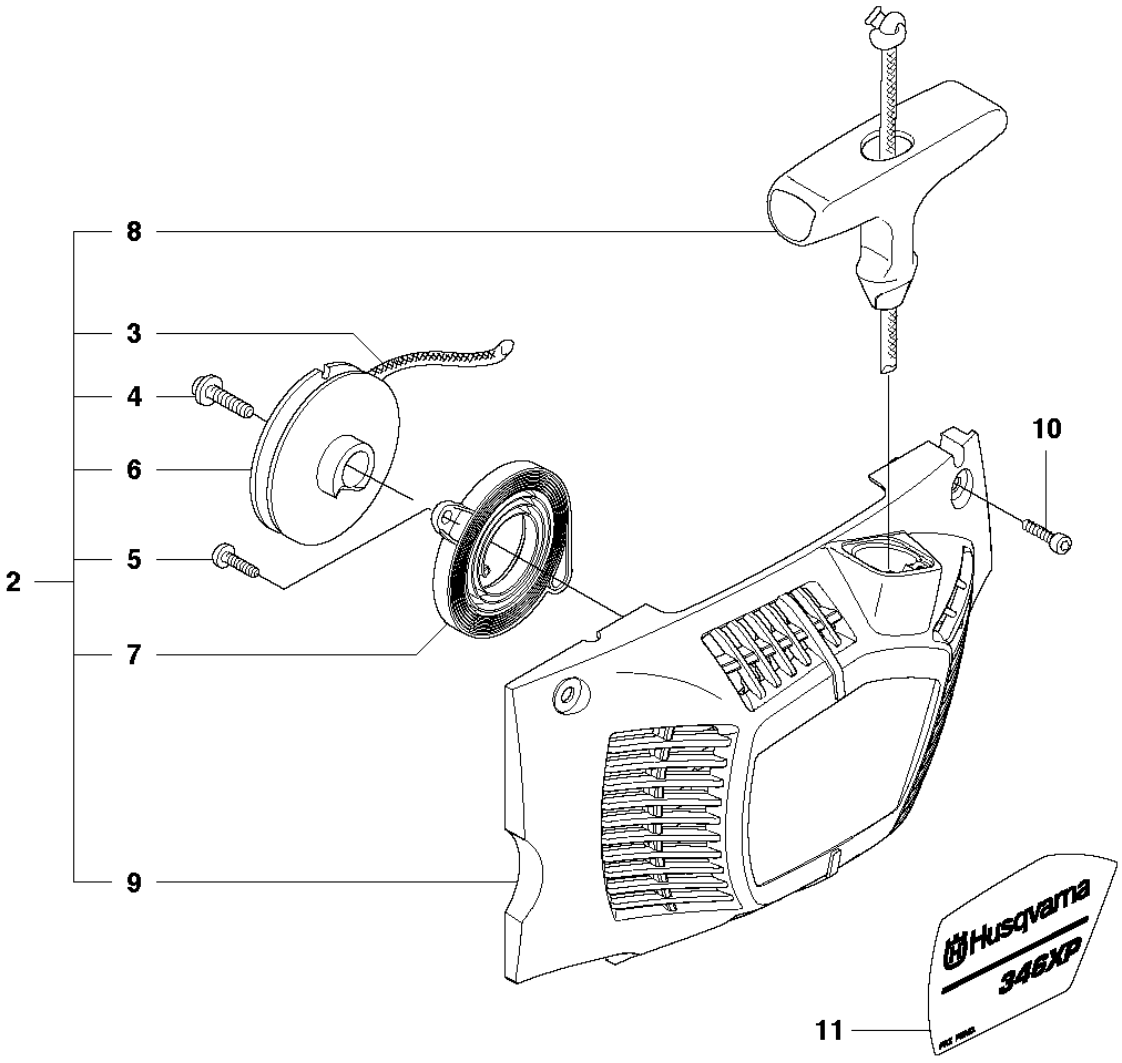

Reference	Artikelnummer	Varenavn	Antal	Kommentar
1	598007601	MELLEMSTYKKE	1	
2	544973401	STARTAGGREGAT	1	
3	505305125	STARTSNOR	1	
4	503217716	SKRUE IHSCT	1	
5	503212810	SKRUE STCHS	2	
6	503876301	SNORHJUL	1	- up tp s/n 20010699999.
6	537092502	SNORHJUL	1	From s/n 20010700001 -
7	503859901	RETURFJEDER	1	- up to s/n 20010699999.
7	537093101	FJEDERKASSETTE KPL	1	From s/n 20010700001 -
8	537232501	STARTHÅNDTAG	1	
9	544973501	STARTAGGREGATHUS	1	
10	544080301	SCREW	4	
11	544973601	MÆRKAT	1	346XP
11	544973602	MÆRKAT	1	346XP E-tech
11	544973603	MÆRKAT	1	346XPG
11	544973604	MÆRKAT	1	346XPG Heated carb

11	544973605	MÆRKAT	1	346XPG E-tech
11	544973606	MÆRKAT	1	346XPG Heated carb E-tech

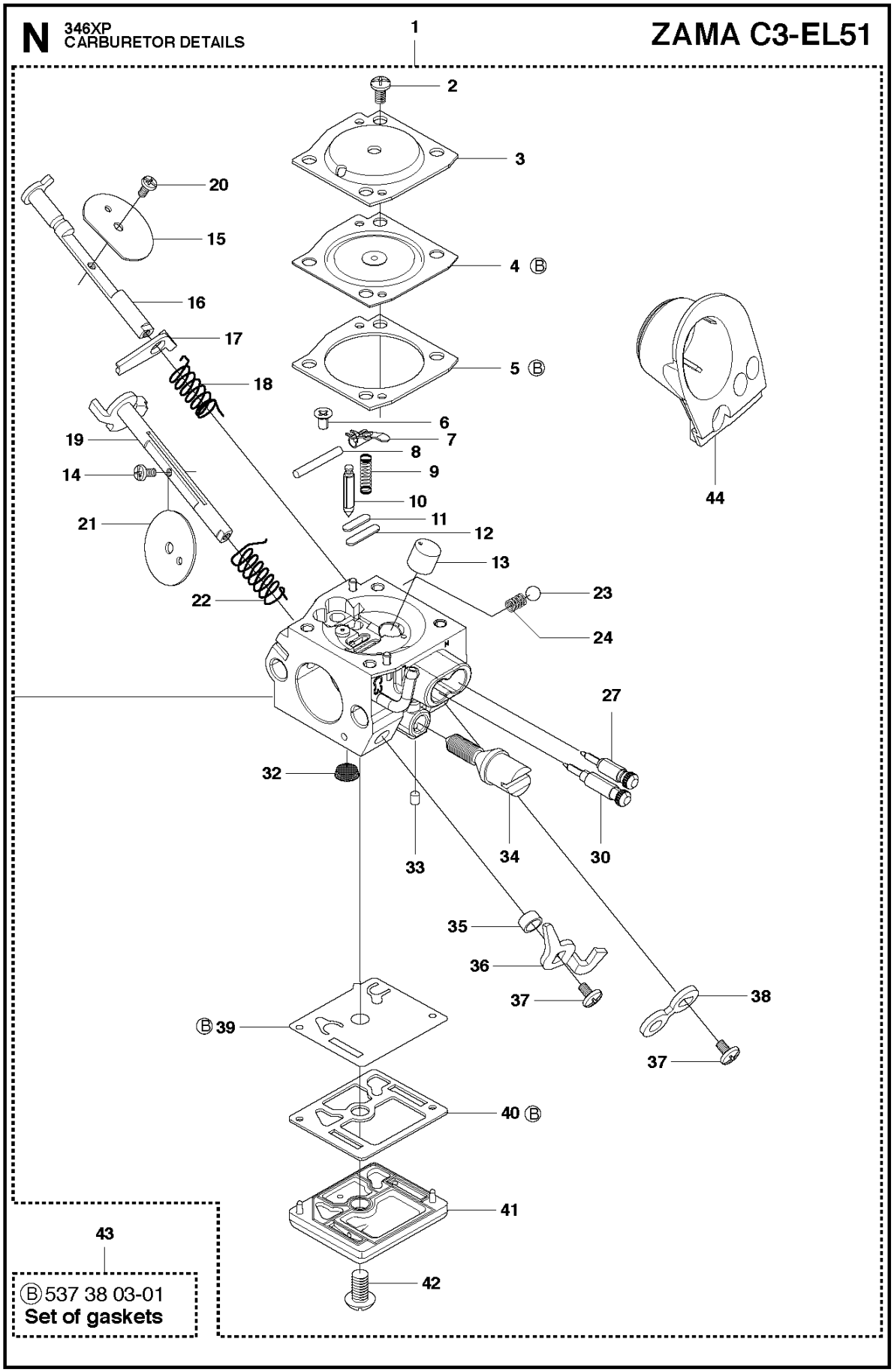
N
346XP
CARBURETOR DETAILS
ZAMA C3-EL51
1
2
3
4 Ⓑ
5 Ⓑ
6
7
8
9
10
11
12
13
14
15
16
17
18
19
20
21
22
23
24
27
30
32
33
34
35
36
37
38
Ⓑ 39
40 Ⓑ
41
42
43
Ⓑ 537 38 03-01
Set of gaskets
44

Reference	Artikelnummer	Varenavn	Antal	Kommentar
1	580740201	KARBURATOR	1	
2	503480501	SCREW	4	
3	537176001	COVER	1	
4	537175901	MEMBRAN	1	
5	503884401	PAKNING	1	
6	544082101	SCREW	1	
7	537176401	HÆVEARM	1	
8	503480001	BY TC PARTNAME LINK	1	
9	537176301	FJEDER	1	
10	537176201	VENTIL	1	
11	537177801	PROP	1	
12	503535601	PLUG WELCH	1	
13	537416101	DYSE KPL	1	
14	503523601	SCREW	1	
15	544056601	CHOKERSPJÆLD	1	
16	537266701	AKSEL KPL	1	

17	544056701	HÆVEARM	1
18	537176601	FJEDER	1
19	537266301	AKSEL KPL	1
20	503481801	SCREW	1
21	537266601	VENTIL	1
22	537176101	FJEDER	1
23	537012501	KUGLE	1
24	537012601	FJEDER	1
27	537178501	SCREW	1
30	537267001	SCREW	1
32	503535701	SILO	1
33	503481101	BØSNING	1
34	537177601	SCREW	1
35	503481901	KRAVE	1
36	537176901	HÆVEARM	1
37	503479001	SCREW	2
38	537177501	HÆVEARM	1
39	537380201	MEMBRAN	1

40	503616601	PAKNING	1	
41	537176801	DÆKSEL	1	
42	503479601	SCREW	1	
43	537380301	PAKNINGSSÆT	1	B = Set of gaskets
44	579347201	FÆSTE	1	

P 346XP ACCESSORIES

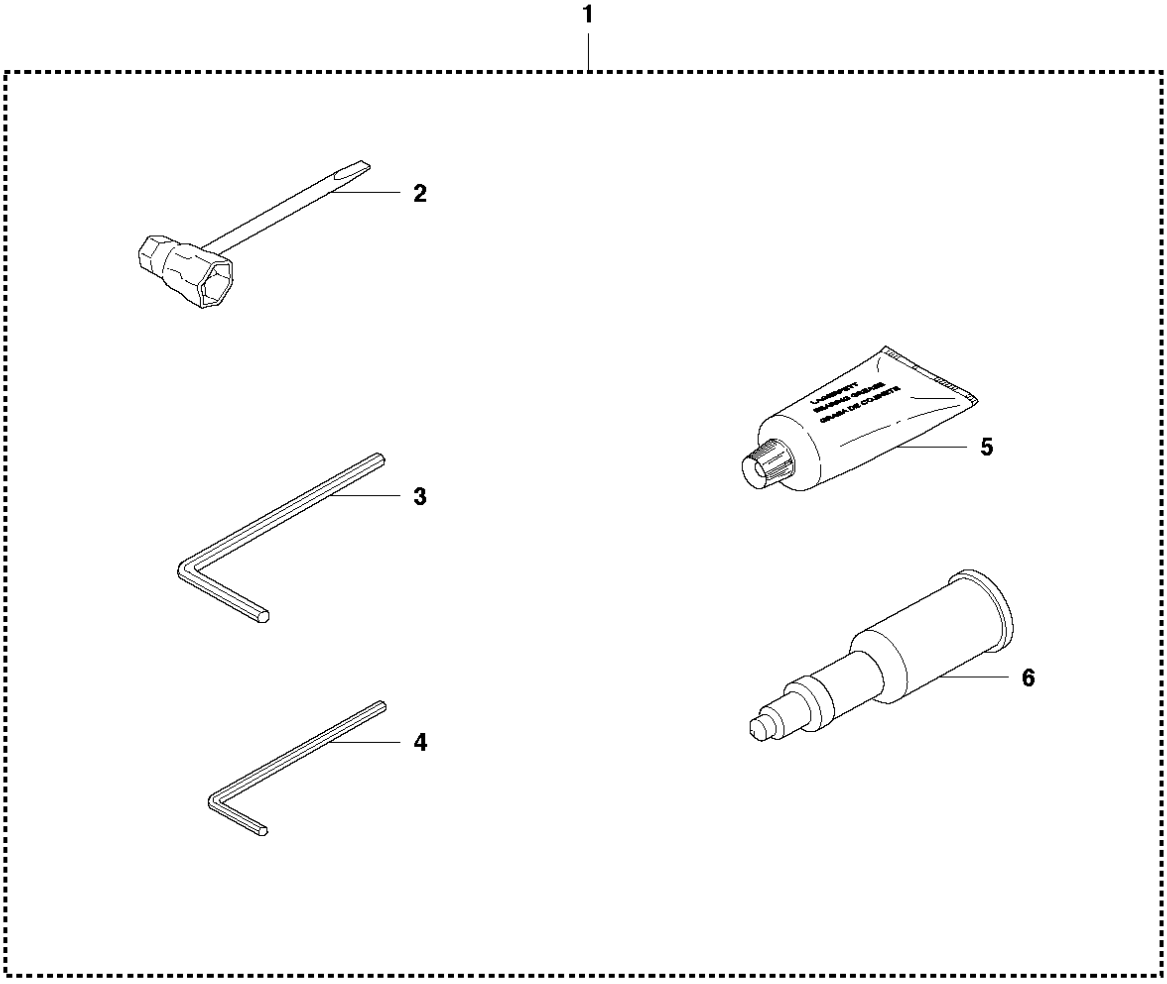

WINTER KIT 346XP

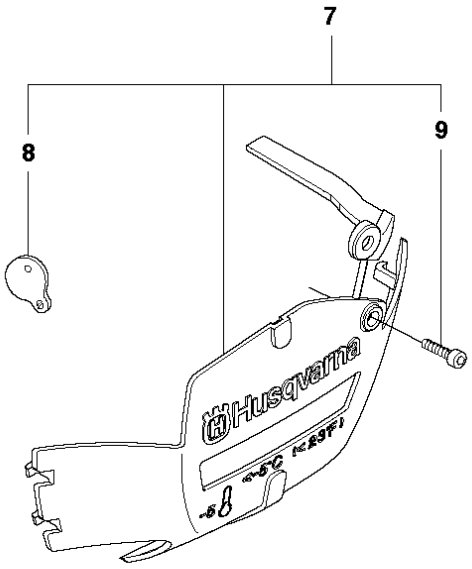

Reference	Artikelnummer	Varenavn	Antal	Kommentar
1	503558501	VÆRKTØJ	1	
2	501691701	KOMBINØGLE	1	
3	503558602	NØGLE	1	
4	503558601	NØGLE	1	
5	503621201	FEDT	1	
6	501911401	FEDT	1	
7	501974801	VINTERBESKYTTELSE	1	Winter kit 346XP
8	501639701	COVER	1	
9	503217016	SKRUE STCHS	1	