2026-11-02

Husqvarna Automower® 330X



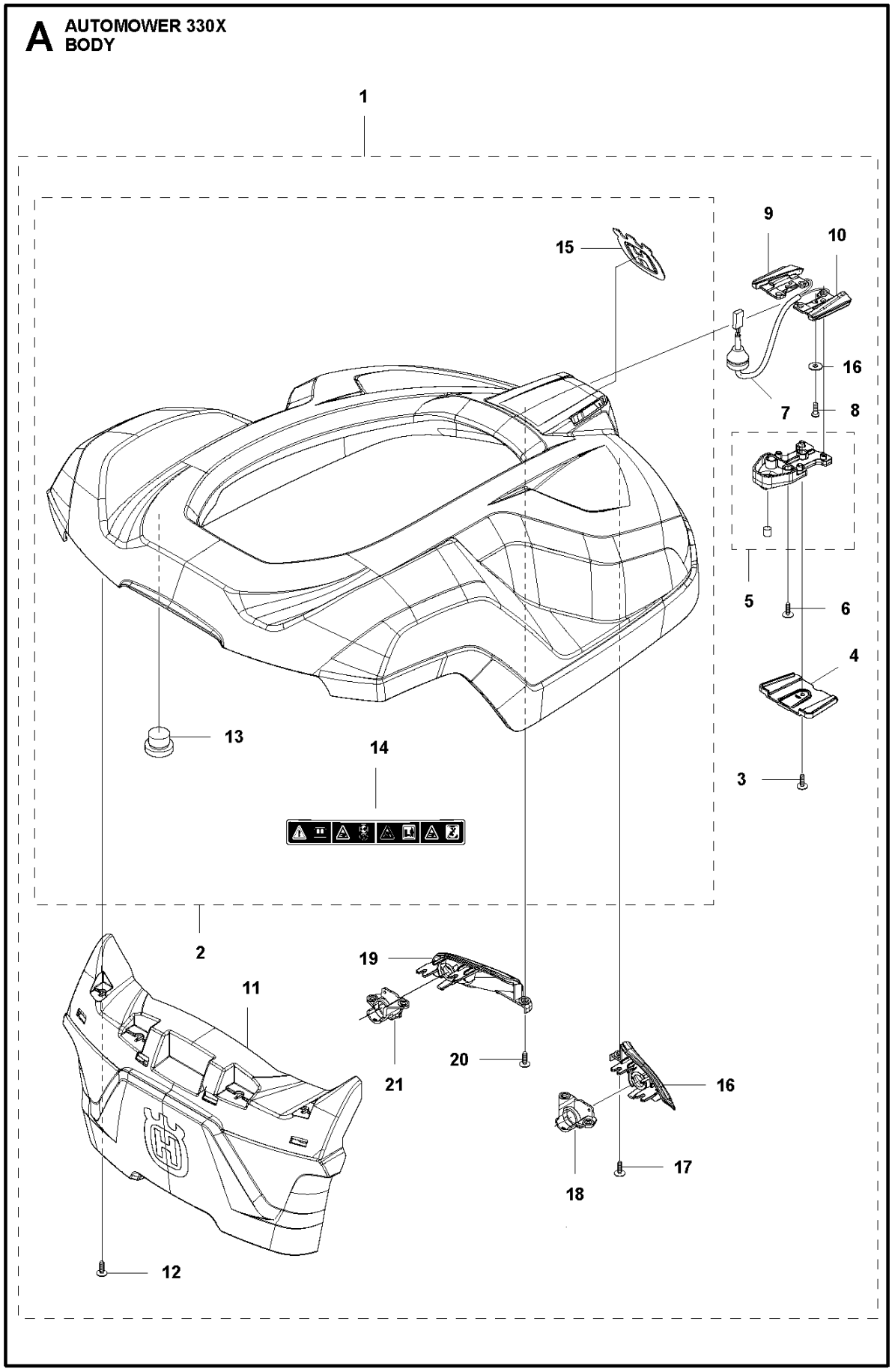
A
AUTOMOWER 330X
BODY
1
9
10
15
16
7
8
5
6
4
3
13
14
2
19
11
20
21
16
17
18
12

Reference	Artikelnummer	Varenavn	Antal	Kommentar
1	580766404	BODY SYSTEM	1	
2	583943103	BODY KIT	1	
3	575543314	SCREW	1	
4	580351901	SKÆRM	1	
5	581620501	HOLDER KIT	1	
6	575543314	SCREW	2	
7	580257301	KABELRØR	1	
8	580877801	SKRUE ITXPANT	2	
9	579533001	DÆKSEL	1	
10	582663604	LEDNING KPL	1	
11	579519802	KOFANGER	1	
12	574450101	SKRUE ITXPANT	4	
13	580526801	HAT	4	
14	586359701	MÆRKAT	1	
15	574382101	MÆRKAT	1	For 2014 & 2013 models
15	587423501	MÆRKAT	1	For 2015 models

16	580497302	INDSATS	1
17	575543314	SCREW	3
18	580497404	TOOL HOLDER	1
19	580497301	INDSATS	1
20	575543314	SCREW	3
21	580497403	TOOL HOLDER	1
22	734113741	SKIVE	2

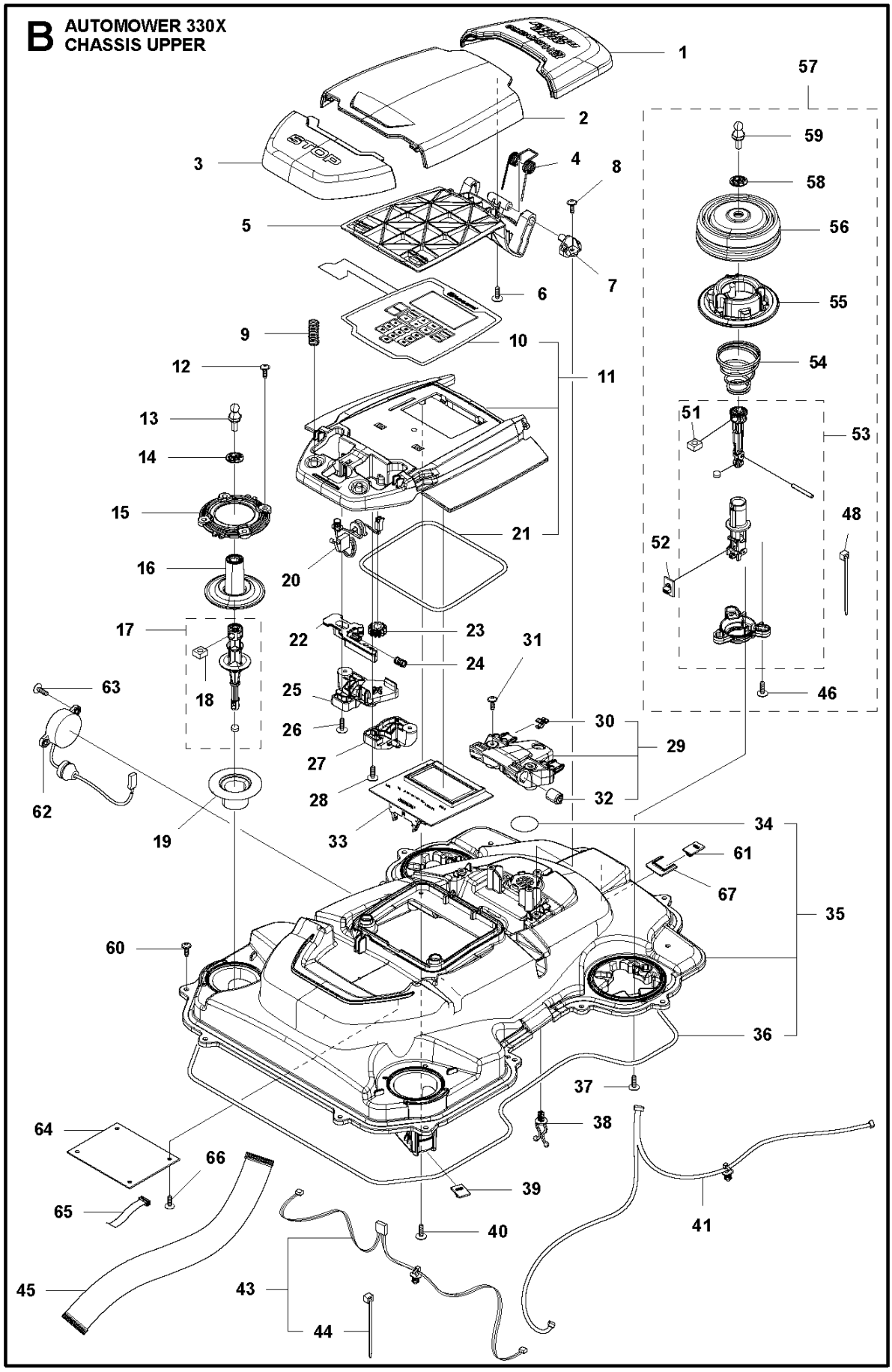
B
AUTOMOWER 330X
CHASSIS UPPER
STOP
1
2
3
4
5
6
7
8
9
10
11
12
13
14
15
16
17
18
19
20
21
22
23
24
25
26
27
28
29
30
31
32
33
34
35
36
37
38
39
40
41
43
44
45
46
48
51
52
53
54
55
56
57
58
59
60
61
62
63
64
65
66
67

Reference	Artikelnummer	Varenavn	Antal	Kommentar
1	579458303	DÆKSEL	1	
2	579458501	LEM	1	
3	579458101	KNAP	1	
4	580673001	DREJEFJEDER	1	For 2014 & 2013 models
4	586260101	DREJEFJEDER	1	For 2015 models
5	579458601	HÆNGSEL	1	
6	575543314	SCREW	2	
7	579458701	AXEL	2	
8	575543314	SCREW	2	
9	535130101	FJEDER	2	
10	579627902	TASTATUR	1	
11	583943701	DÆKSELSÆT	1	
12	574450101	SKRUE ITXPANT	8	
13	580526701	BOLT	2	
14	579525701	SKIVE	2	
15	579525901	RING	2	

16	577525801	GUMMIMANCHET	2	
17	501122602	JOYSTICK KIT	2	
18	503226601	MØTRIK 4-KANTET	2	
19	535143201	BØJLEDEL	2	
20	574480301	AFBRYDER	1	
21	574874706	TÆTNINGSLISTE	1	Ø5 mm
22	579458801	LÅSEPLADE	2	
23	579458401	TANDHJUL	1	
24	576242201	FJEDER	2	
25	579505001	FÆSTE	1	
26	575543314	SCREW	2	
27	579505002	FÆSTE	1	
28	575543314	SCREW	2	
29	581620701	SUPPORT KIT	1	
30	580354501	KLEMME	2	
31	575543314	SCREW	3	
32	580352301	BØSNING	1	For 2014 & 2013 models
32	580352302	BØSNING	1	For 2015 models

33	578127101	KREDSKORT	1	
34	577753701	LUFTFILTER	1	10 pcs
35	581620801	CHASSIS KIT	1	
36	574874705	TÆTNINGSLISTE	1	Ø5 mm
37	574450101	SKRUE ITXPANT	6	
38	580682901	TOOL HOLDER	2	
39	592852401	KREDSKORT	1	
40	575543314	SCREW	4	
41	581660902	LEDNING KPL	1	
43	581621101	LOOM KIT	1	
44	900238708	PLASTBÅND	2	
45	579706201	KABLAGE KPL	1	
46	575543314	SCREW	6	
48	900238708	PLASTBÅND	2	
51	503226601	MØTRIK 4-KANTET	2	
52	592852301	KREDSKORT	1	
53	587448802	JOYSTICK KIT	2	
54	580672501	FJEDER	2	

55	579484802	HOLDER	2
56	579474601	BÆLG	2
57	581620902	JOYSTICK KIT	2
58	579525701	SKIVE	2
59	580526701	BOLT	2
60	574450101	SKRUE ITXPANT	14
61	592852401	KREDSKORT	1
62	579706302	SUMMER	1
63	575543314	SCREW	2
64	581014002	KREDSKORT	1
65	581291801	KABELRØR	1
66	575543314	SCREW	4
67	587834901	KLEMME	1

C1 AUTOMOWER 330X BATTERY SYSTEM

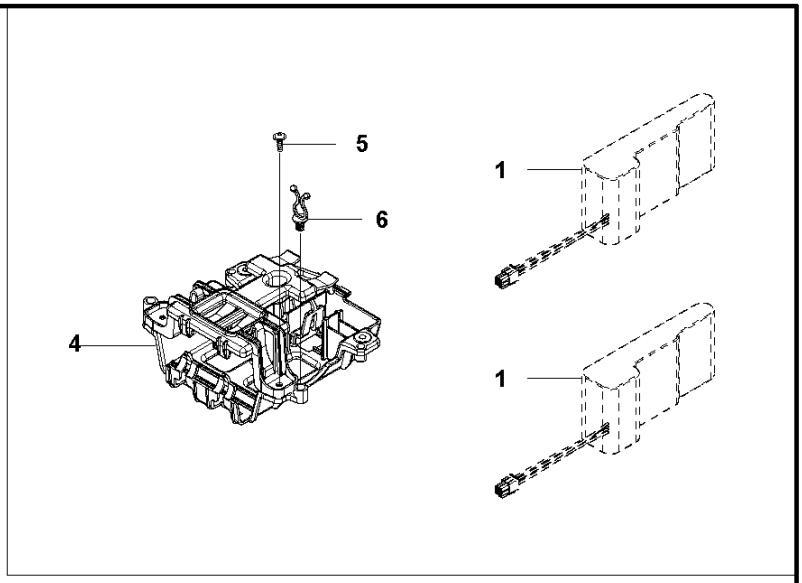

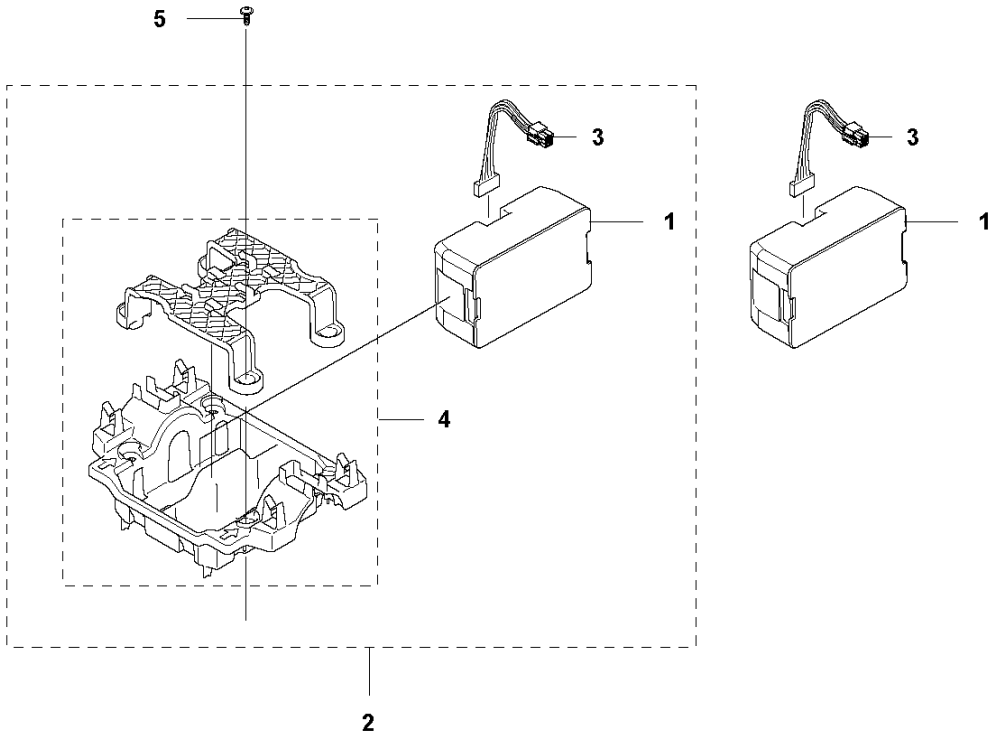

Reference	Artikelnummer	Varenavn	Antal	Kommentar
1	589585201	BATTERY	2	Obsolete, Refer to Service Bulletin B1210015A-07
1	593247301	BATTERY	2	Enclosed Battery
2	529606801	BATTERY	1	Battery kit: 1 battery, 1 wiring assy, 1 holder assy, Refer to Service Bulletin B1210015A-07
3	535018401	LEDNING KPL	1	Use with Battery 593247301
4	580609602	HOLDER	1	Use with Battery 589585201
4	596494701	HOLDER KIT	1	Use with Battery 593247301
5	574450101	SKRUE ITXPANT	5	
6	580682901	TOOL HOLDER	7	Use with Battery 589585201

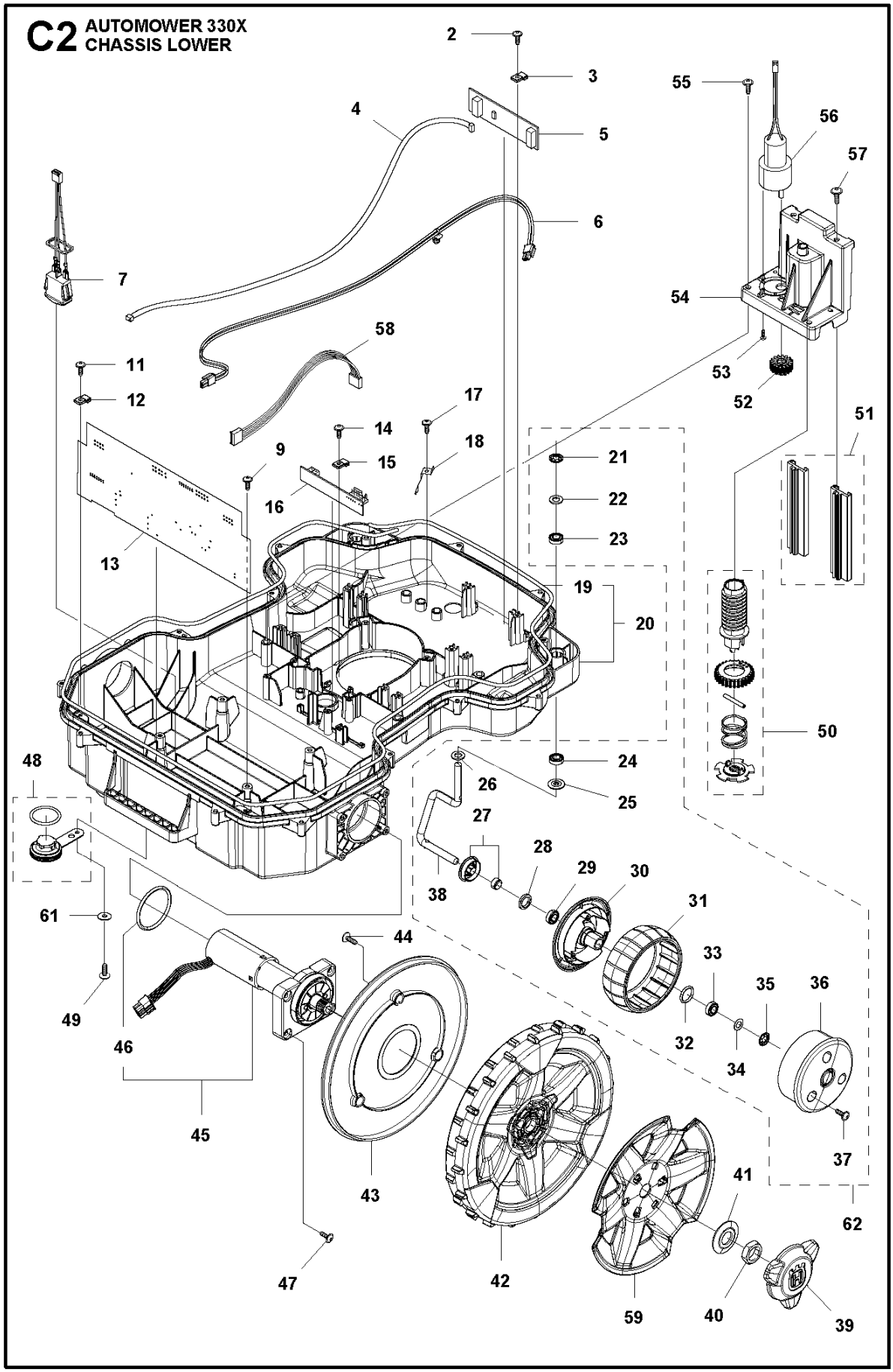
C2 AUTOMOWER 330X
CHASSIS LOWER
2
3
4
5
6
7
9
11
12
13
14
15
16
17
18
19
20
21
22
23
24
25
26
27
28
29
30
31
32
33
34
35
36
37
38
39
40
41
42
43
44
45
46
47
48
49
50
51
52
53
54
55
56
57
58
59
61
62

Reference	Artikelnummer	Varenavn	Antal	Kommentar
2	575543314	SCREW	2	
3	579529401	OVERFALD	2	
4	579708201	LEDNING KPL	1	
5	592852701	KREDSKORT	1	
6	534156602	LEDNING KPL	1	
7	579708701	LEDNING KPL	1	
9	574450101	SKRUE ITXPANT	5	
11	575543314	SCREW	2	
12	579529401	OVERFALD	2	
13	592841401	KREDSKORT	1	
14	575543314	SCREW	1	
15	579529401	OVERFALD	1	
16	579728502	KREDSKORT	1	
17	575543314	SCREW	2	
18	581556101	FJEDER	2	
19	574874705	TÆTNINGSLISTE	1	Ø5 mm

20	583944501	CHASSIS KIT	1	
21	576019301	LÅSESKIVE	2	
22	514916400	SKIVE	2	
23	580605101	KUGLELEJE	2	
23	597795601	KUGLELEJE	1	Tube 50 pcs
24	580605101	KUGLELEJE	2	
24	597795601	KUGLELEJE	1	Tube 50 pcs
25	535087803	SKIVE	2	
26	580764601	SKIVE	2	
27	581621501	SHIELD KIT	2	
28	580487101	TÆTNING	2	
29	580605101	KUGLELEJE	2	
29	597795601	KUGLELEJE	1	Tube 50 pcs
30	579457101	HJUL	2	
31	574449801	HJUL	2	
32	580445101	O-RING	2	
33	580605101	KUGLELEJE	2	
33	597795601	KUGLELEJE	1	Tube 50 pcs

34	580764601	SKIVE	2	
35	576019301	LÅSESKIVE	2	
36	579457201	HJUL	2	
37	575543314	SCREW	6	
38	580336101	SPINDEL	2	
39	579505502	NAVKAPSEL	2	
40	731432401	HEXAGON TYND	2	
41	586210601	SKIVE	2	
42	582280202	HJUL KPL	2	
43	579505602	DÆKSEL	2	
44	575543314	SCREW	6	
45	583944401	MOTOR KIT	2	For 2014 & 2013 models
45	581621307	MOTOR KIT	2	For 2015 models
46	580443901	O-RING	2	
47	574450101	SKRUE ITXPANT	8	
48	581621201	PLUG KIT	1	
49	575543314	SCREW	1	
50	581621601	SCREW KIT	1	

51	581621801	LEJESÆT	1
52	579564701	GEAR	1
53	510018703	SCREW	3
54	579565101	HUS	1
55	575543314	SCREW	4
56	580342101	MOTOR	1
57	510722901	SCREW	2
58	579708001	LEDNING KPL	1
59	579505702	DÆKSEL	2
60	581822501	PROP	2
61	734113741	SKIVE	1
62	581621402	WHEEL KIT	2

D AUTOMOWER 330X
BLADE MOTOR & CUTTING EQUIPMENT

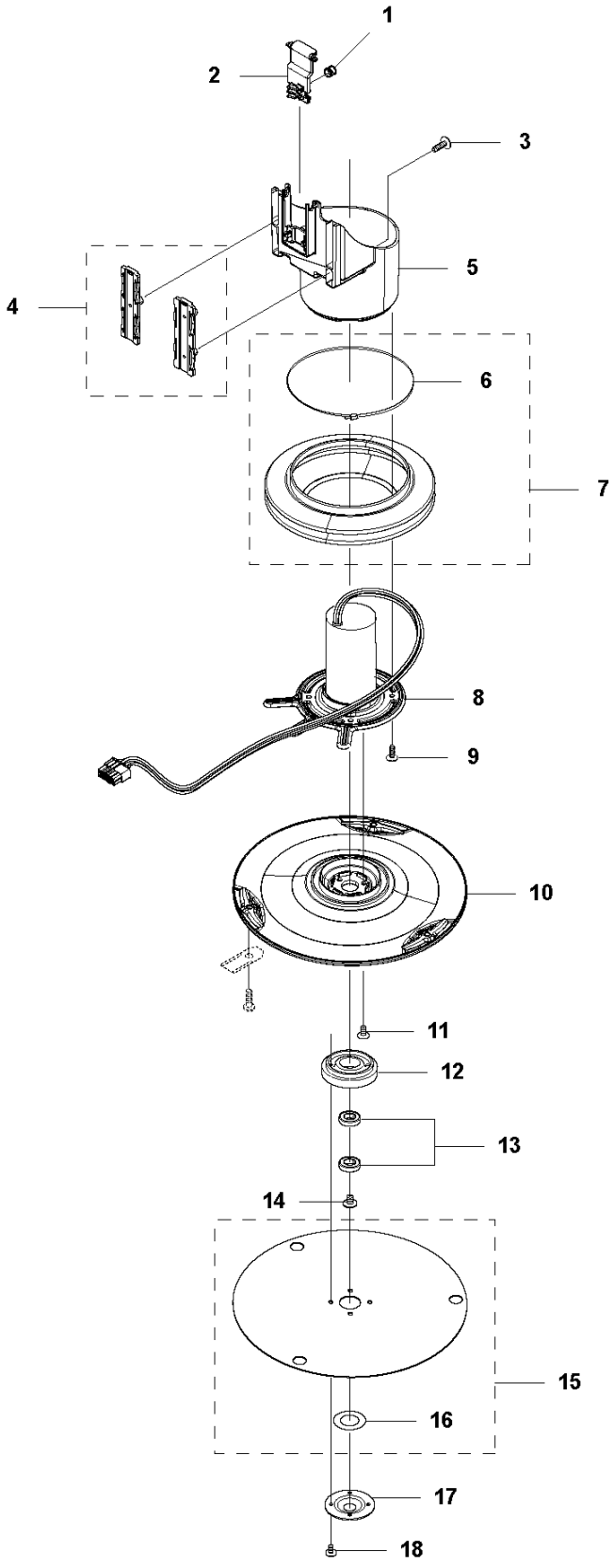

Reference	Artikelnummer	Varenavn	Antal	Kommentar
1	580624401	FJEDER	1	
2	579564601	LED	1	
3	575543314	SCREW	3	
4	581621801	LEJESÆT	1	
5	579564501	HUS	1	
6	580754101	PLASTBÅND	1	
7	581622101	BELLOWS KIT	1	
8	585350301	CUTTER MOTOR ASSY	1	
9	575543314	SCREW	4	
10	580793002	SKÆRESKIVE	1	
11	535130501	SCREW	3	
12	535126401	HUS	1	
13	535075703	KUGLELEJE	2	
13	593080801	KUGLELEJE	1	Tube 50 pcs
14	535076001	SCREW	1	
15	581621902	FRIKTIONSPLADE	1	

16	535082501	PAKNING	1
17	535081501	DÆKPLADE	1
18	575543310	SCREW	4

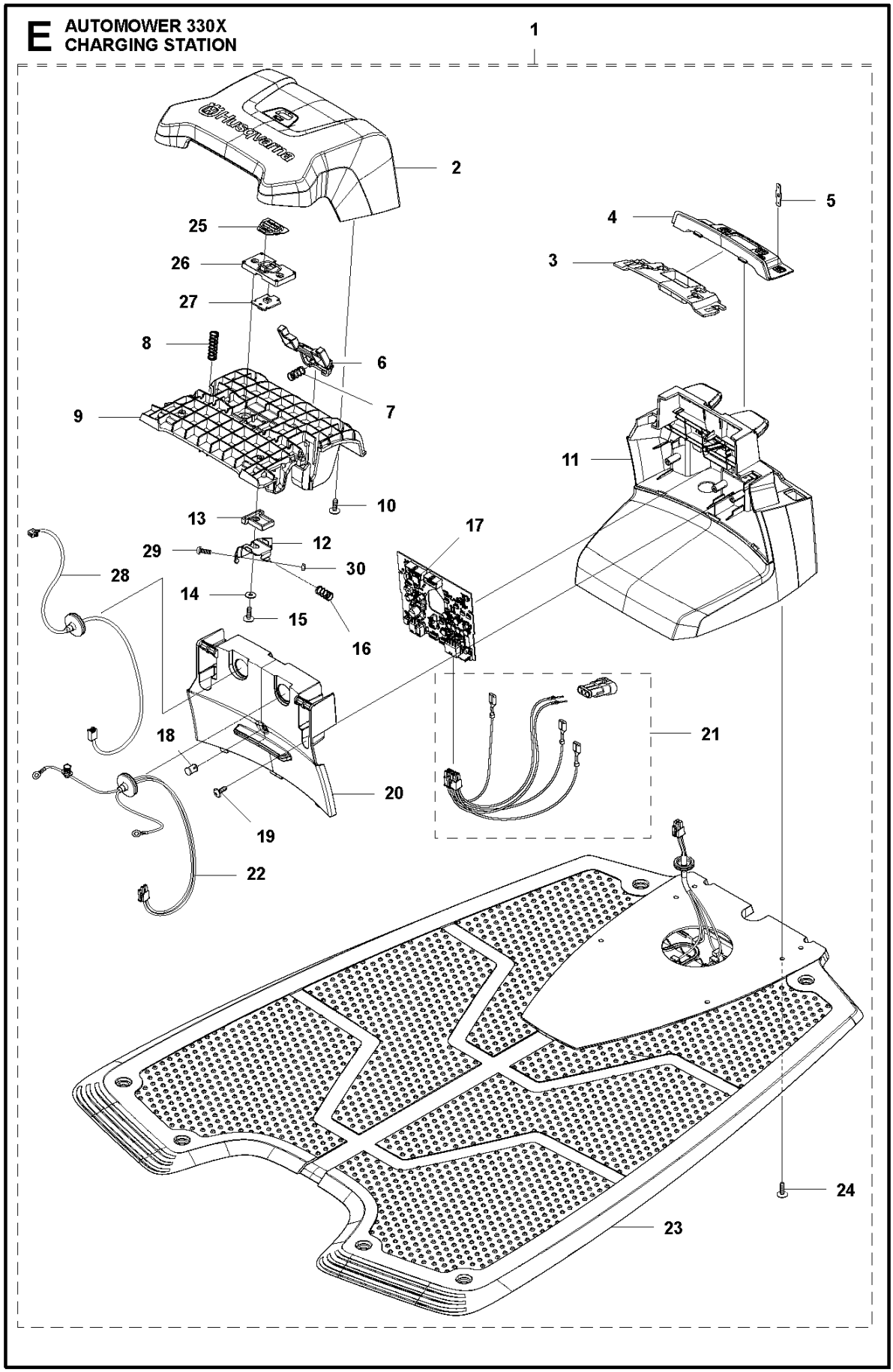
E
AUTOMOWER 330X
CHARGING STATION
1
2
husqvarna
25
26
27
8
6
7
9
10
13
12
29
30
28
14
15
16
17
11
5
4
3
18
20
19
21
22
24
23

Reference	Artikelnummer	Varenavn	Antal	Kommentar
1	580765502	LADESTATION	1	
2	579448202	HAT	1	For 2013 models
2	579448204	HAT	1	For 2014 & 2015 models
3	579459901	TOOL HOLDER	1	
4	579459801	PLÅT	1	
5	580504101	POLSKO	4	
6	579462401	KNAP	1	For 2013 models
6	579462402	KNAP	1	For 2014 & 2015 models
7	574487001	FJEDER	1	
8	580511401	FJEDER	2	
9	579458002	RAMME	1	
10	575543314	SCREW	4	
11	579462302	HUS	1	
12	579543001	LADEBLIK	2	
13	579460502	AFSTANDSSKIVE	2	
14	734113741	SKIVE	2	

15	575543314	SCREW	2	
16	580511401	FJEDER	2	
17	592894504	KREDSKORT	1	
18	535128702	DIODELINSE	1	
19	575543314	SCREW	2	
20	579459703	DÆKSEL	1	For 2014 & 2015 models
20	579459702	DÆKSEL	1	For 2013 models
21	581622302	LOOM KIT	1	
22	579708501	KABELRØR	1	
23	575231601	LADEBLIK	1	
24	575543314	SCREW	4	
25	580239601	KNAP	1	
26	579460801	LYGTEGLAS VENSTRE	1	
27	579730101	KREDSKORT	1	
28	579708301	KABELRØR	1	
29	576213801	SCREW ITXPANM	2	
30	732251201	FLANGELÅSEMØTRIK	2	

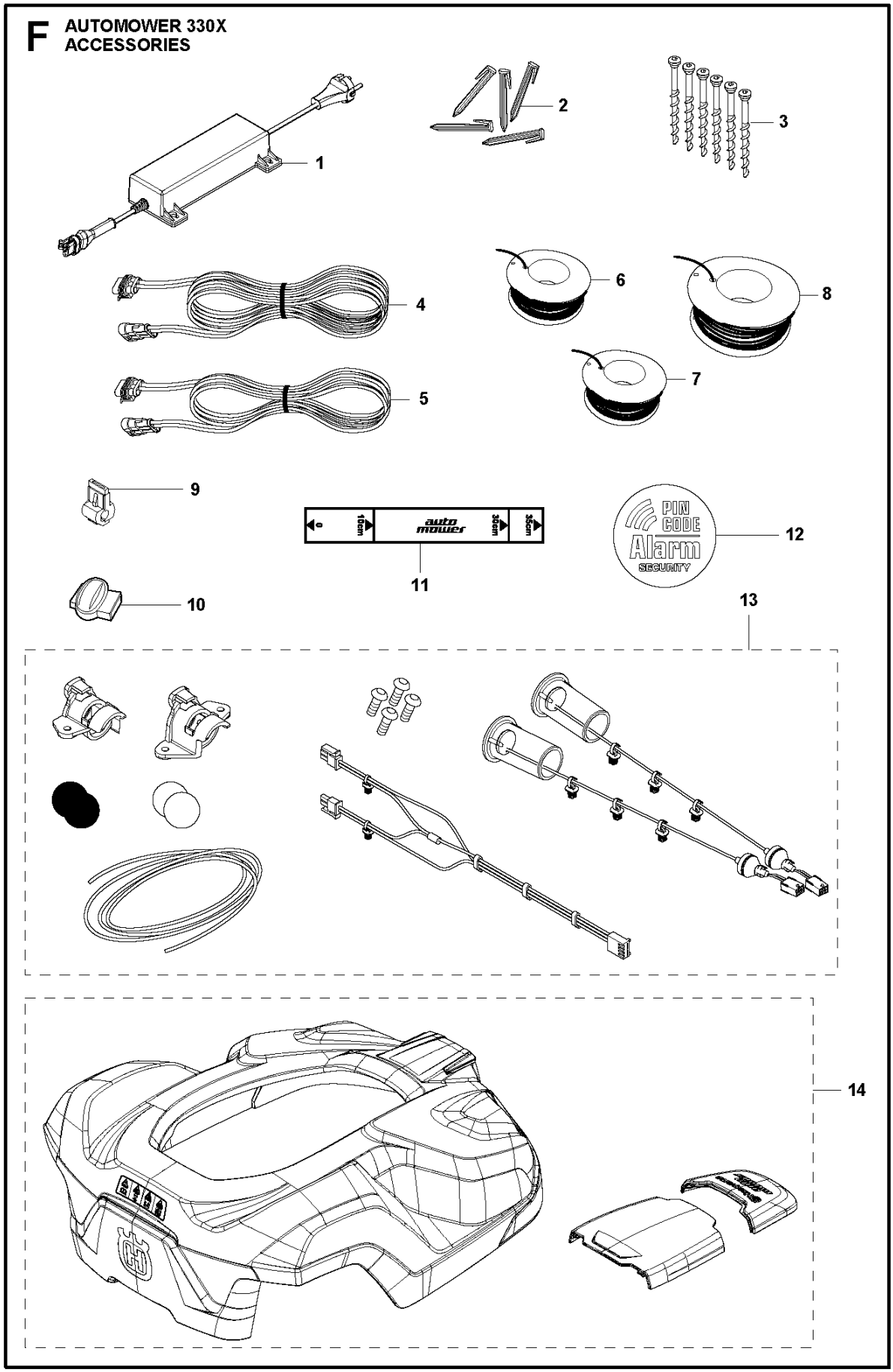
F
AUTOMOWER 330X
ACCESSORIES
1
2
3
4
5
6
7
8
9
10
11
12
13
14
PIN CODE
Alarm
SECURITY

Reference	Artikelnummer	Varenavn	Antal	Kommentar
1	590941504	DRIVENHED	1	US/MX
1	590941503	DRIVENHED	1	CH
1	590442401	POWER SUPPLY UNIT	1	EU
1	590442402	DRIVENHED	1	UK/IRL
1	590442405	DRIVENHED	1	AU/NZ
2	583973401	KLAMMER	1	85 mm, 100pcs
2	577864201	KLAMMER	1	105 mm, Blister pack, 100pcs
3	577864901	SCREW	1	Blister Pack, 3pcs
3	597435801	SCREW	1	6pcs
4	580433801	KABEL	1	20m
5	580433803	KABEL	1	
5	580433802	KABEL	1	10m
6	577864301	KABEL	1	Blister pack, (150m)
6	580662002	KABEL	1	150m
7	580662001	KABEL	1	250m
8	522914101	KABEL	1	500m, Ø3.4 mm

9	535129001	KONTAKT	1	
9	577864801	KONTAKT	1	Blister Pack, 5pcs
10	501980201	KOPPLING	1	
10	501980203	KOPPLING	1	100pcs
10	577864701	KOPPLING	2	Blister pack, 5pcs
11	544177501	MÅLEBÅND	1	
12	579571201	MÆRKAT	1	
13	581912501	HEAD LIGHTS	1	
14	580965701	BODY KIT	1	

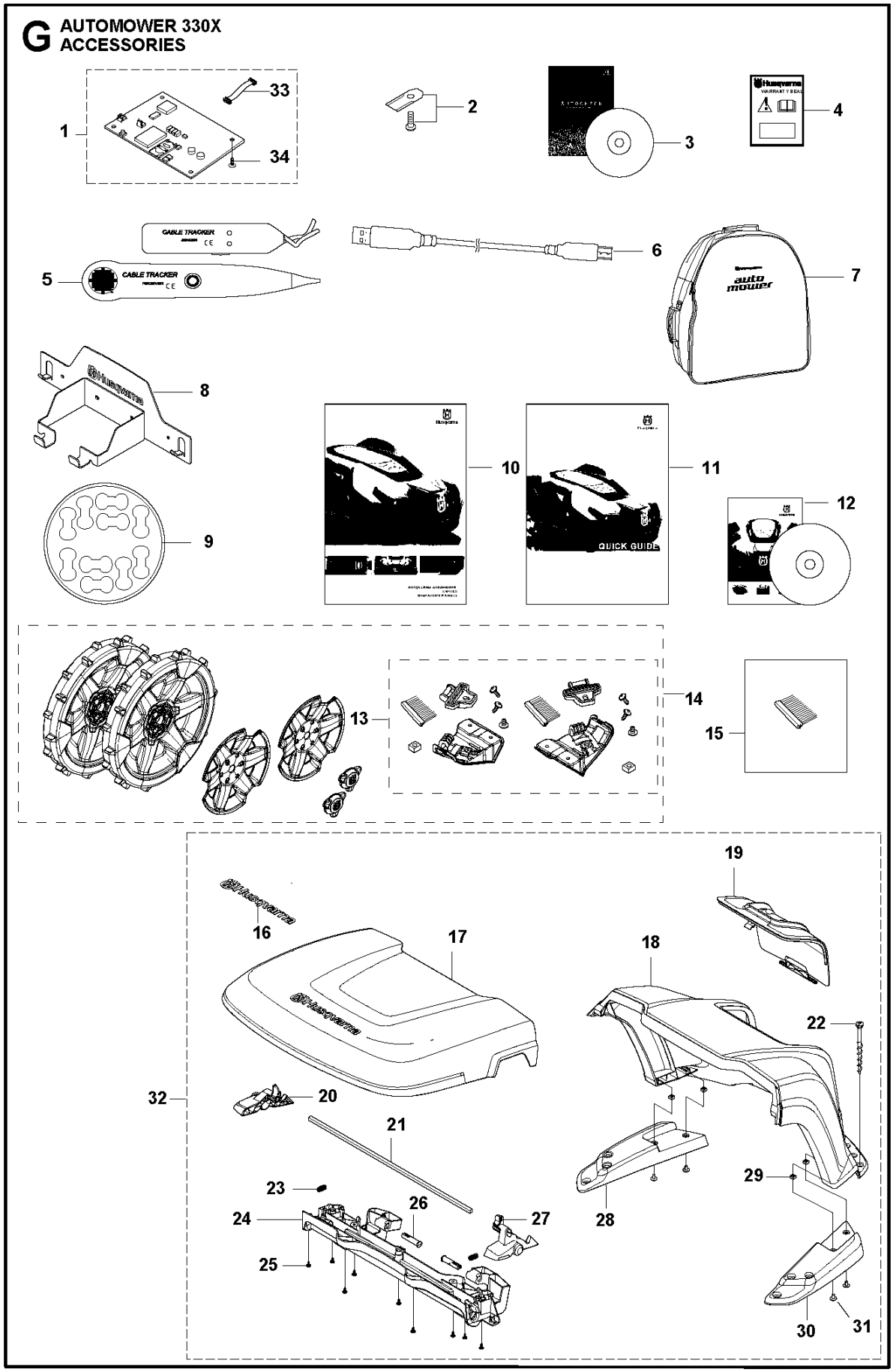
G AUTOMOWER 330X
ACCESSORIES
1
33
34
2
3
4
5
CABLE TRACKER
CABLE TRACKER
6
7
8
9
10
11
QUICK GUIDE
12
13
14
15
16
17
18
19
20
21
22
23
24
25
26
27
28
29
30
31
32

Reference	Artikelnummer	Varenavn	Antal	Kommentar
1	586662307	GPS MODULE	1	AM Connect kit, 2G-3G
2	577606504	BLADE SET	1	45pcs
2	577606603	BLADE SET	1	300pcs
2	577864602	BLADE SET	1	Blister Pack, 9pcs
4	580689502	MÆRKAT	1	1pcs
4	584902201	MÆRKAT	1	10pcs
5	577606801	TESTUDSTYR	1	
6	577518102	KABEL	1	
8	585019701	WALL HANGER	1	
9	586277901	MÆRKAT	1	10 pcs
13	581903101	BØRSTESÆT	1	Incl Brush, 6pcs
14	581889702	WHEEL KIT	1	
15	581982001	BØRSTESÆT	1	BRUSH, 6pcs
16	577469001	MÆRKAT	1	
17	586885801	SÆT	1	
18	585323401	DÆKSEL	1	

19	585323602	LEM	1	
20	585324002	HÅNDTAG	1	
21	585324101	LED	1	
22	597435801	SCREW	1	6pcs
23	580511401	FJEDER	2	
24	585341601	BJÆLKE	1	
25	575543314	SCREW	9	
26	585341501	AXEL	2	
27	585324001	HÅNDTAG	1	
28	585323802	STØTTE	1	
29	503226601	MØTRIK 4-KANTET	4	
30	585323801	STØTTE	1	
31	535129303	SKRUE IHPANM	4	
32	585019401	HUS	1	
33	581291801	KABELRØR	1	
34	575543314	SCREW	1	