2026-10-09

Husqvarna 3120 XP®



A 3120
CHAIN BRAKE & CLUTCH COVER

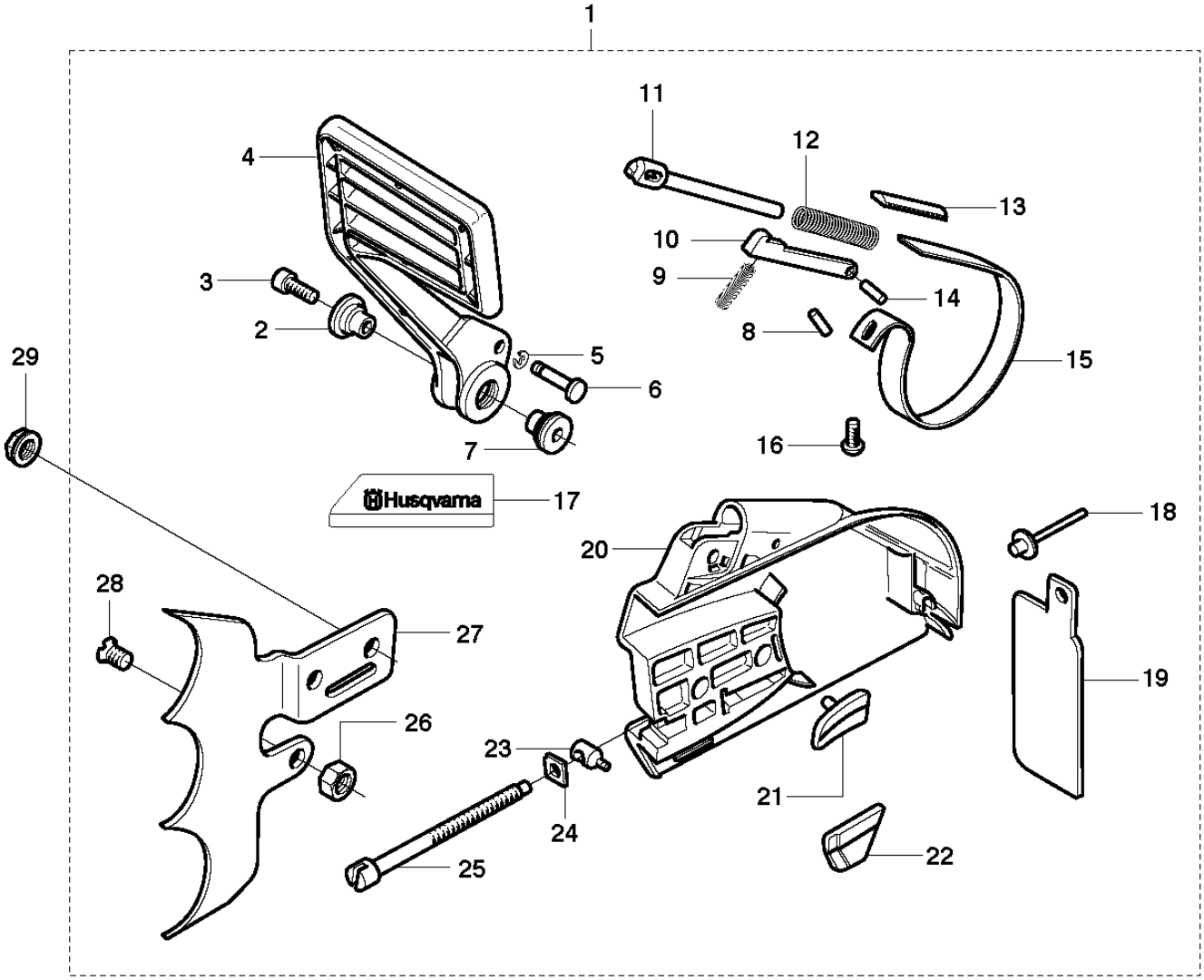

Reference	Artikelnummer	Varenavn	Antal	Kommentar
1	503135503	KOBLINGSHUS KPL	1	
2	503520801	AKSEL	1	
3	503202620	SKRUE IHSCM	1	
4	503136703	HÅNDVÆRN	1	
5	735310820	LÅSRING	1	
6	503802701	LEDTAP	1	
7	501768001	AKSEL	1	
8	721425650	FJEDERSTIFT	1	
9	501480901	LÅSEFJEDER	1	
10	503136901	LÅSEPAL	1	
11	503136801	TRÆKSTANG	1	
12	503137901	BREMSEFJEDER	1	
13	503138001	STYRERING	1	
14	721425250	FJEDERSTIFT	1	
15	503137802	BREMSEBÅND	1	
16	503214213	SKRUE STCHS	1	

17	503624201	MÆRKAT	1
18	722782902	BLIND RIVET	1
19	503138101	SPÅNBESKYTTELSE	1
20	503135601	KOBLINGSHUS	1
21	503141201	KÆDESTYR	1
22	503141301	KÆDESTYR	1
23	505267650	MEDBRINGERPAL	1
24	501248101	LOCK NUT	1
25	503135701	SCREW	1
26	503222402	LOCK NUT	1
27	503140401	BARKSTØD	1
28	725636756	SKRUE IHCSFM	1
29	503220001	HEXAGON NUT	2

B 3120
CLUTCH & OIL PUMP

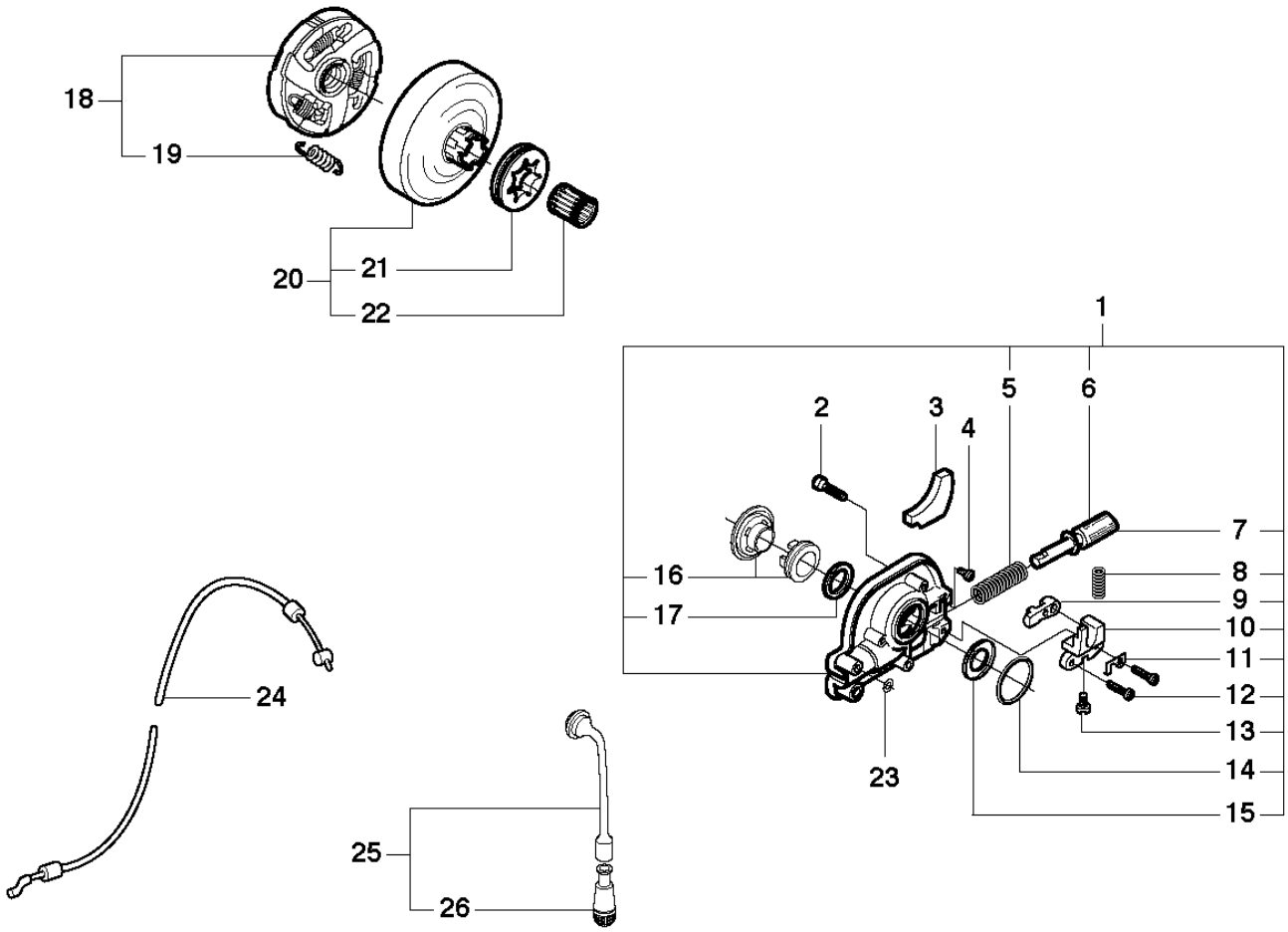

Reference	Artikelnummer	Varenavn	Antal	Kommentar
1	501897071	OLIEPUMPE KPL	1	
2	725529556	SKRUE IHSCM	3	
3	503139901	TÆTNING	1	
4	723228485	SKRUE SLPANM	1	
5	501897801	RETURFJEDER	1	
6	503230045	SKIVE	2	
7	503138401	PUMPESTEMPEL	1	
8	501893702	FJEDER	1	
9	503133701	HÆVEARM	1	
10	501897501	FÆSTE	1	
11	501893601	LÅSEFJEDER	1	
12	723129151	SKRUE SLCHM	2	
13	501897601	JUSTERSKRUE	1	
14	740422200	O-RING	1	
15	503260205	SEALING RING	1	
16	503896201	SNEKKEDREV	1	

17	503230058	SKIVE	1	
18	503144903	KOBLING KPL	1	
19	503145101	KOBLINGSFJEDER	3	
20	503143204	KOBLINGSTROMLE KPL	1	.404x7
21	501597902	RINGDREV	1	
22	503253001	NÅLELEJE	1	
23	740430100	O-RING	1	
24	501898702	KABLAGE KPL	1	
25	501893301	OLIESLANGE	1	
26	501544102	OLIESI	1	

C 3120 CYLINDER COVER

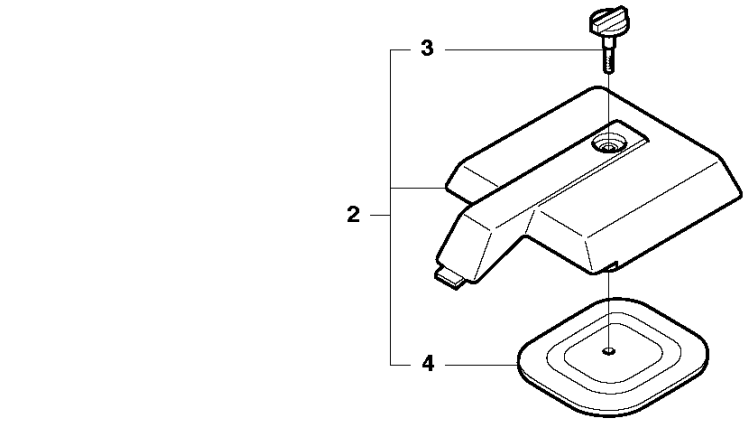

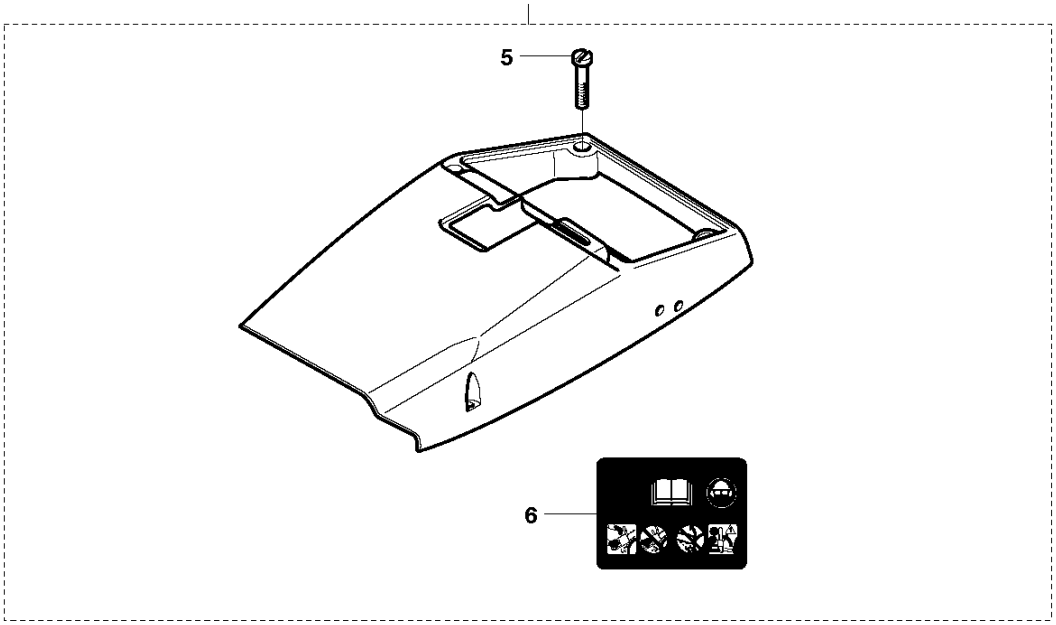

Reference	Artikelnummer	Varenavn	Antal	Kommentar
1	501894402	CYLINDERDÆKSEL KPL	1	
2	501894702	FILTERDÄKSEL	1	
3	501899603	KNOP	1	
4	503140901	FILTERLÅG	1	
5	503203228	SCREW	4	
6	503987401	MÆRKAT	1	

D 3120 CYLINDER PISTON

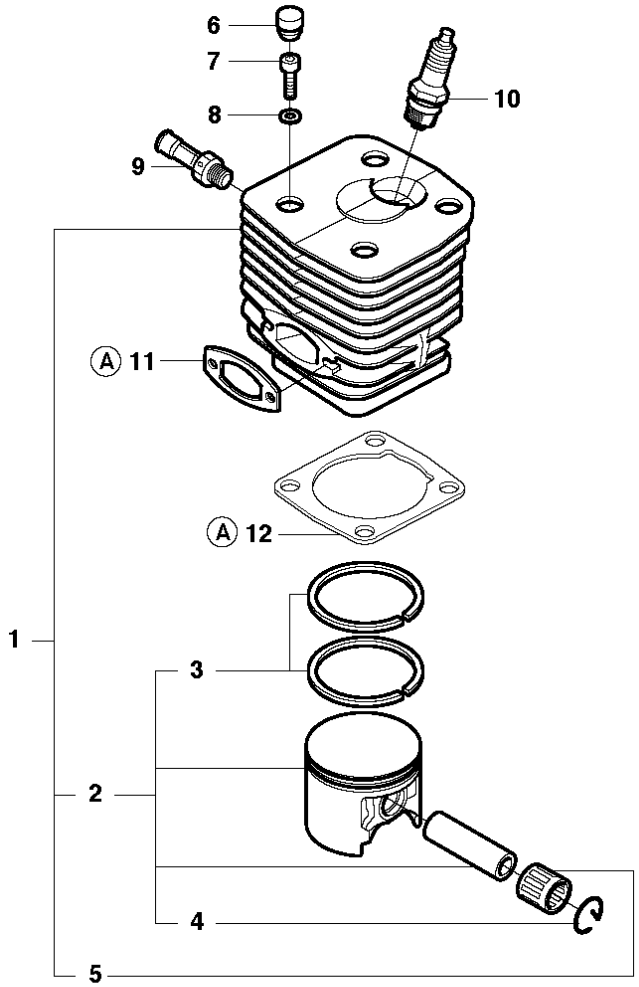

13

Ⓐ 503 14 25-01
Set of gaskets

Reference	Artikelnummer	Varenavn	Antal	Kommentar
1	576270003	CYLINDER KPL	1	
2	501894103	STEMPEL KPL	1	
3	503289026	STEMPELRING	2	
4	737441300	SPORRING	2	
5	503132901	NÅLELEJE	1	
6	501515401	STØTTE	1	
7	503216025	SCREW	4	
8	503230005	SKIVE	4	
9	503665601	DEKOMPRESSIONSVENTIL	1	
10	503235108	TÆNDRØR	1	RCJ 7Y
11	503131301	PAKNING	1	
12	503134601	PAKNING	1	
13	503142501	PAKNINGSSÆT	1	Set of gaskets

E 3120 CRANKSHAFT

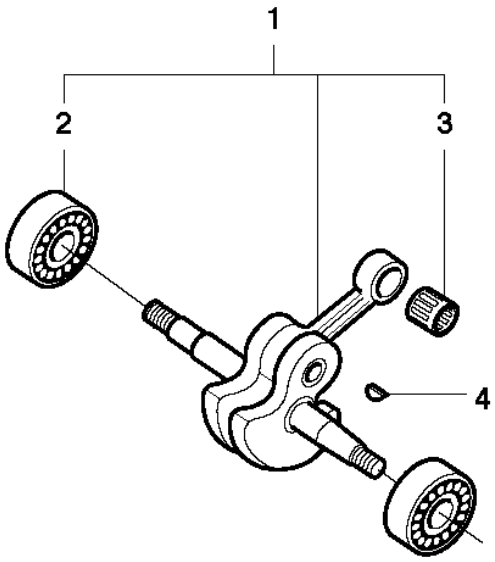

Reference	Artikelnummer	Varenavn	Antal	Kommentar
1	503142003	KRUMTAPAKSEL M/LEJER	1	
2	503250002	KUGLELEJE	2	
3	503132901	NÅLELEJE	1	
4	735880600	WOODRUFFKILE	1	

F 3120
MUFFLER

EU up to – 20115099999

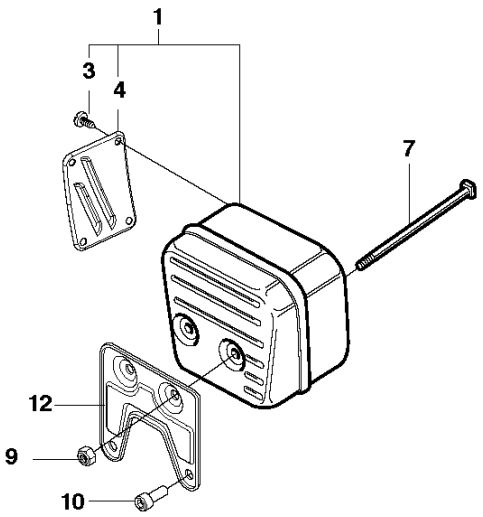

FF, Us, Au up to – 20115099999

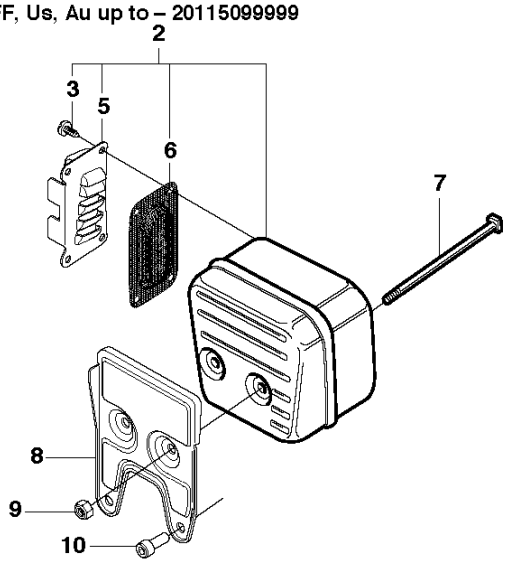

DJ up to – 20115099999

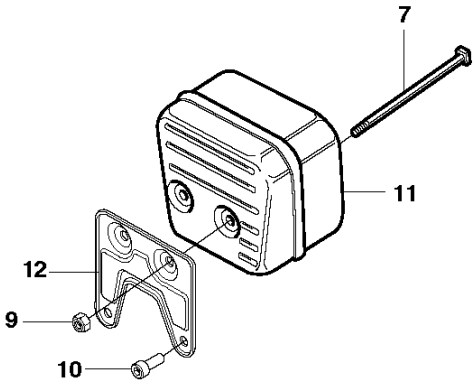

EU from – 20115100001

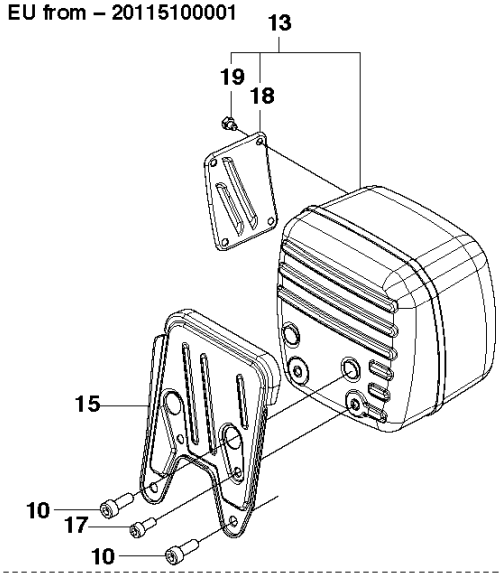

FF, Us, Au from – 20115100001

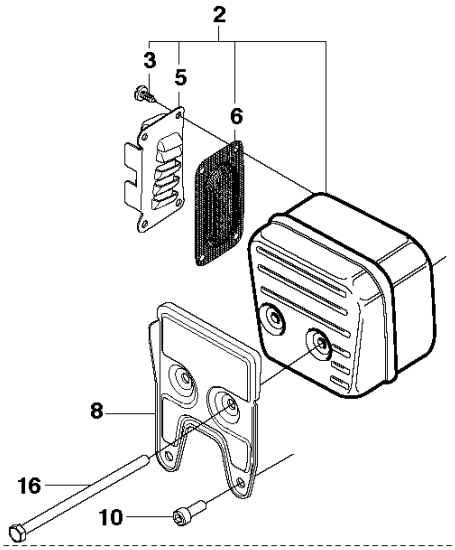

DJ from – 20115100001

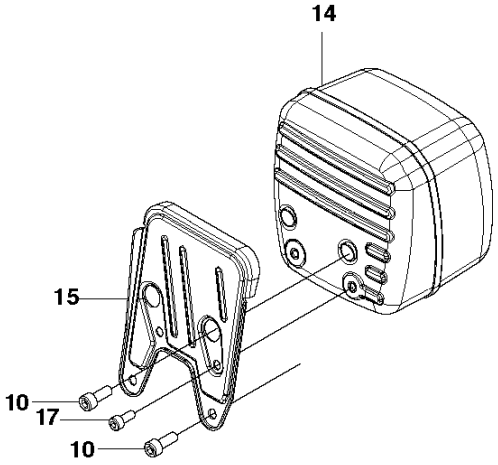

Reference	Artikelnummer	Varenavn	Antal	Kommentar
1	503130003	LYDDÆMPER KPL	1	EU up to - 20115099999
2	503836502	LYDDÆMPER	1	FF, US, AU
3	729534001	SKRUE STCHS	4	
4	503130801	UDSTØDNINGSLEDER	1	EU
5	503836801	UDSTØDNINGSLEDER	1	FF, US, AU
6	503131201	NET	1	FF, US, AU
7	503218501	SCREW	2	up to - 20115099999
8	503140101	STØTTE	1	FF, US, AU
9	503222402	LOCK NUT	2	
10	725536855	SKRUE IHSCM	2	
11	503143002	LYDDÆMPER KPL	1	DJ up to - 20115099999
12	503135301	STØTTE	1	up to - 20115099999
13	505417904	LYDDÆMPER KPL	1	EU From - 20115100001
14	505417902	LYDDÆMPER KPL	1	DJ From - 20115100001
15	505420101	STØTTE	1	EU, DJ From - 20115100001
16	579091601	SKRUE EHHM	2	FF, US, AU From - 20115100001

17	725532755	SKRUE IHSCM	2	EU, DJ From - 20115100001
18	505506901	UDSTØDNINGSLEDER	1	EU From - 20115100001
19	574560401	SKRUE EHHM	4	EU From - 20115100001

G 3120 CARBURETTOR & AIR FILTER

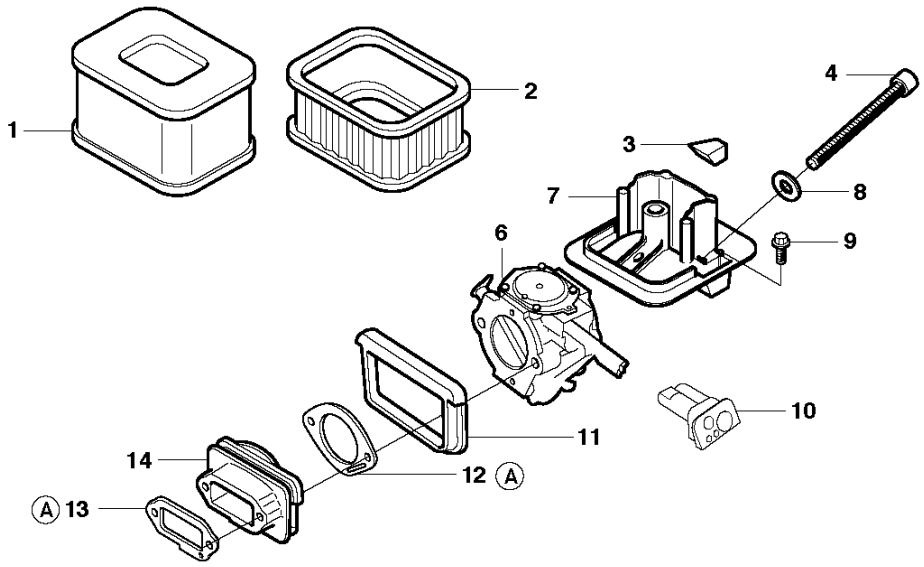

15

A 503 14 25-01
Set of gaskets

Reference	Artikelnummer	Varenavn	Antal	Kommentar
1	503141802	LUFTFILTER	1	FOAM
2	503895301	LUFTFILTER	1	Non-Woven - Clear
3	503144701	FILLER	1	
4	503202197	SKRUE IHSCM	2	
6	503282001	KARBURATOR	1	WG10
6	503281216	KARBURATOR	1	WG 7A, EPA
7	501899002	FILTERHOLDER KPL	1	
8	734114601	SKIVE	2	
9	503200320	SKRUE IHSCFM	2	
10	503689201	STYRMUFFE	1	
11	503143701	TÆTNING	1	
12	503134701	PAKNING	1	
13	503134801	PAKNING	1	
14	501894801	MELLEMSTYKKE	1	
15	503142501	PAKNINGSSÆT	1	Set of gaskets

H 3120 CRANKCASE

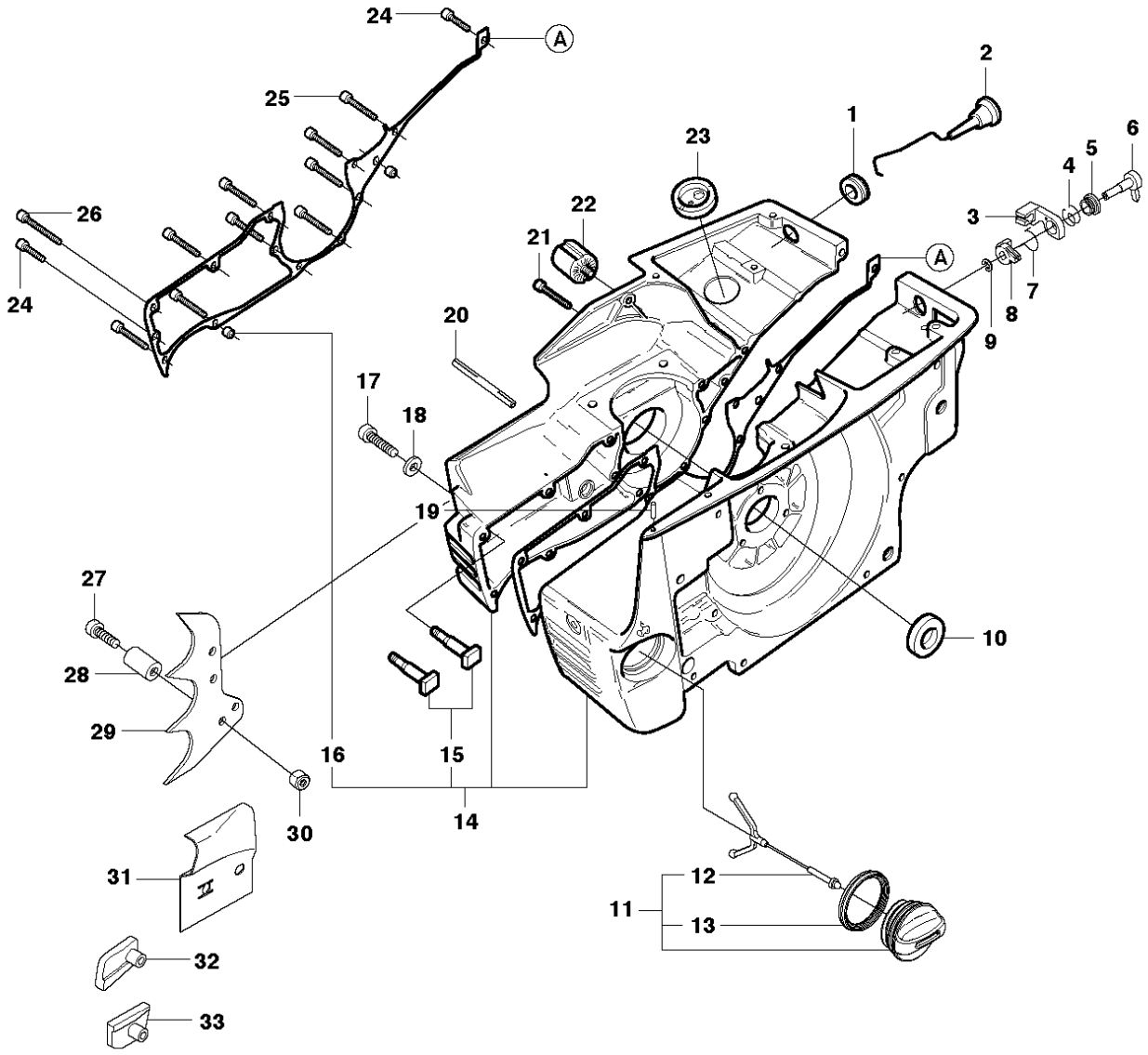

34

Ⓐ 503 14 25-01
Set of gaskets

Reference	Artikelnummer	Varenavn	Antal	Kommentar
1	503145402	GENNEMFØRING	1	
2	503145202	CHOKERREGULERING KPL	1	
3	501898301	FÆSTE	1	
4	503140001	FJEDER	1	
5	501898601	SCREW	1	
6	501898402	KNOP	1	
7	501898501	FJEDER	1	
8	503138201	DRAW LEVER	1	
9	735310920	LÅSRING	1	
10	503260205	SEALING RING	1	
11	537215207	TANKDÆKSEL KPL	1	
12	503578901	HOLDER	1	
13	589241101	PAKNING	1	
14	501892501	KRUMTAPHUS	1	
15	501815701	SVÆRDBOLT	2	
16	593806001	STYRMUFFE	2	

17	725533355	SKRUE IHSCM	1	
18	734114601	SKIVE	1	
19	501462401	SPORSTIFT	1	
20	503134301	TANKLUFTNINGSVENTIL	1	
21	725537055	SKRUE IHSCM	1	
22	501269705	VIBRATIONSDÆMPER	1	
23	503132001	GENNEMFØRING	1	
24	725533155	SKRUE IHSCM	2	
25	725533955	SKRUE IHSCM	10	
26	725534355	SKRUE IHSCM	1	
27	725532755	SKRUE IHSCM	1	
28	503447801	MUFFE	1	
29	503139201	BARKSTØD	1	
30	503222401	LOCK NUT	1	
31	503142601	BESKYTTELSESPLADE	1	
32	503141401	KÆDESTYR	1	
33	503141501	KÆDESTYR	1	
34	503142501	PAKNINGSSÆT	1	Set of gaskets

J 3120 FUEL TANK

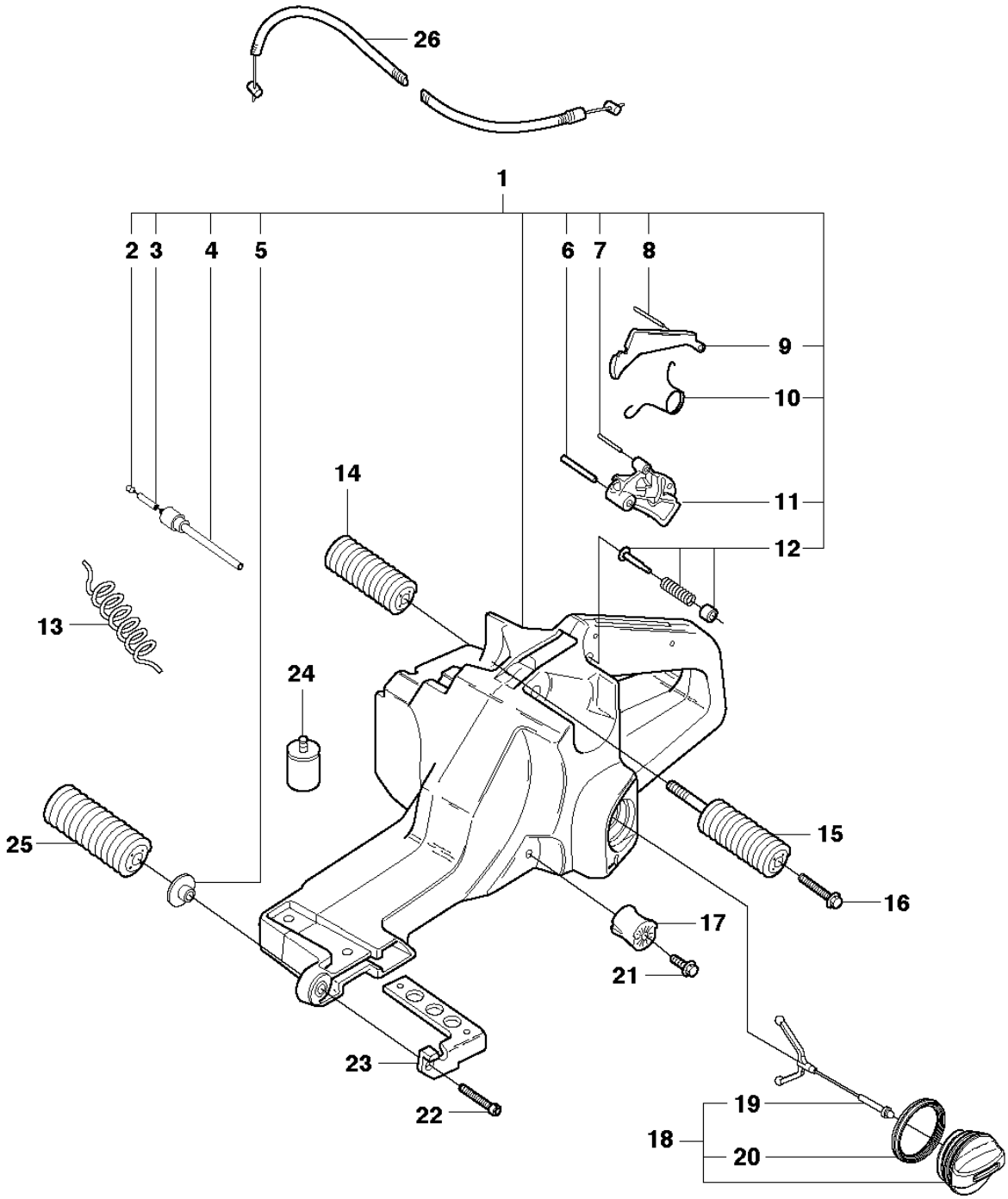

Reference	Artikelnummer	Varenavn	Antal	Kommentar
1	503142105	TANKENHED KPL	1	
2	504357201	PROP	1	
3	581756105	BENZINSLANGE	1	
4	506293901	TANKLUFTNINGSVENTIL	1	
5	503140801	BUSHING	1	
6	720127806	PARALLEL PIN	1	
7	720124020	PARALLEL PIN	1	
8	720124020	PARALLEL PIN	1	
9	503131602	GASSPÆRRE	1	
10	503131801	FJEDER	1	
11	503133602	THROTTLE CONTROL ASSY	1	
12	503142301	STIFT	1	
13	581756202	BENZINSLANGE	1	
14	503132601	VIBRATIONSDÆMPER	1	
15	503132501	VIBRATIONSDÆMPER	1	
16	725536855	SKRUE IHSCM	2	

17	501814701	VIBRATIONSDÆMPER	1	Std.
17	501814702	VIBRATIONSDÆMPER	1	Hard
18	537215207	TANKDÆKSEL KPL	1	
19	503578901	HOLDER	1	
20	537215001	PAKNING	1	
21	725532755	SKRUE IHSCM	1	
22	725533555	SKRUE IHSCM	1	
23	503140501	FÆSTE	1	
24	503517101	BENZINFILTER	1	
25	503132701	VIBRATIONSDÆMPER	1	
26	503145501	GASKABEL KPL.	1	

K 3120 HANDLE

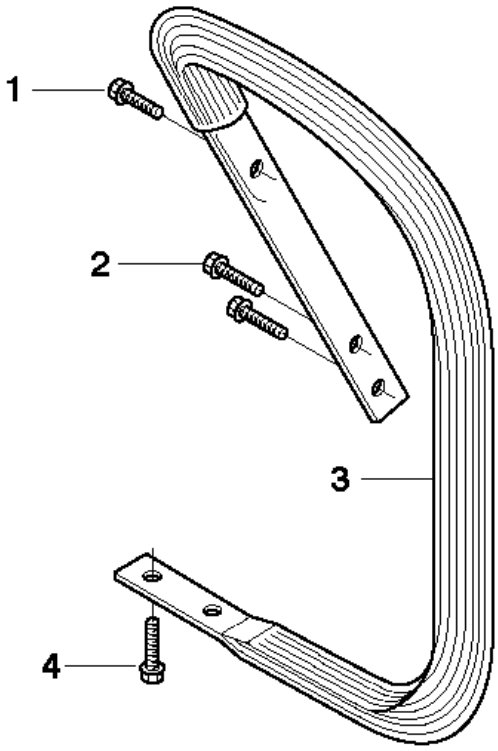

Reference	Artikelnummer	Varenavn	Antal	Kommentar
1	503200770	SKRUE IHSCFM	1	
2	503210522	SKRUE IHSCT	2	
3	501893402	HÅNDTAG FORREST KPL	1	
4	725537101	SCREW	2	

L 3120 IGNITION SYSTEM

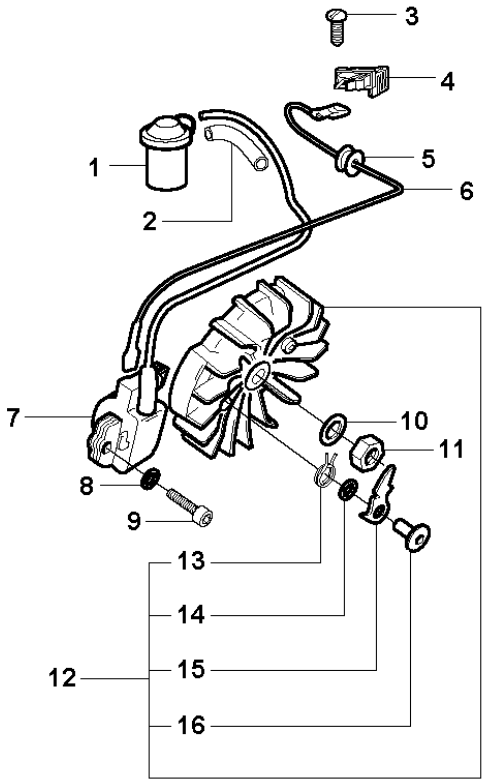

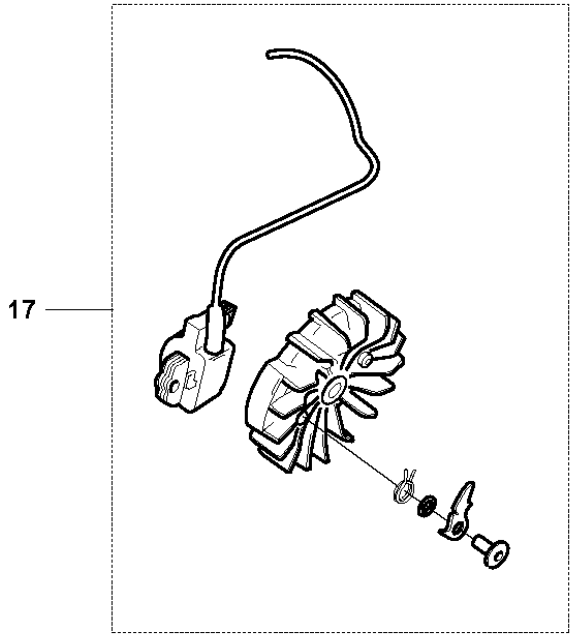

Reference	Artikelnummer	Varenavn	Antal	Kommentar
1	501485402	TÆNDRØRSHÆTTE	1	
2	501527406	GUMMISLANGE	1	
3	723228485	SKRUE SLPANM	1	
4	503717901	STOPKONTAKT	1	
5	503132401	KABELFØRER	1	
6	501839803	KABEL	1	
7	587329402	TÆNDMODUL KPL.	1	(cut-out 9800 rpm)
8	503230001	SKIVE	2	
9	503202520	SKRUE IHSCM	2	
10	735117350	FJEDERSKIVE	1	
11	503221003	HEXAGON NUT	1	
12	522892001	SVINGHJUL KPL	1	Up to s/n 20172700017 (cut-out11000 rpm)
12	522892002	SVINGHJUL KPL	1	(cut-out 9800 rpm)
13	501673501	FJEDER	2	
14	503230042	SKIVE	2	
15	501673201	MEDBRINGERPAL	2	

16	501819901	SCREW	2	
17	595312601	TÆNDMODUL KPL.	1	Replaces 503 13 85-01 s/n up to 20172700017 (cut-out 9800 rpm)

M 3120 STARTER

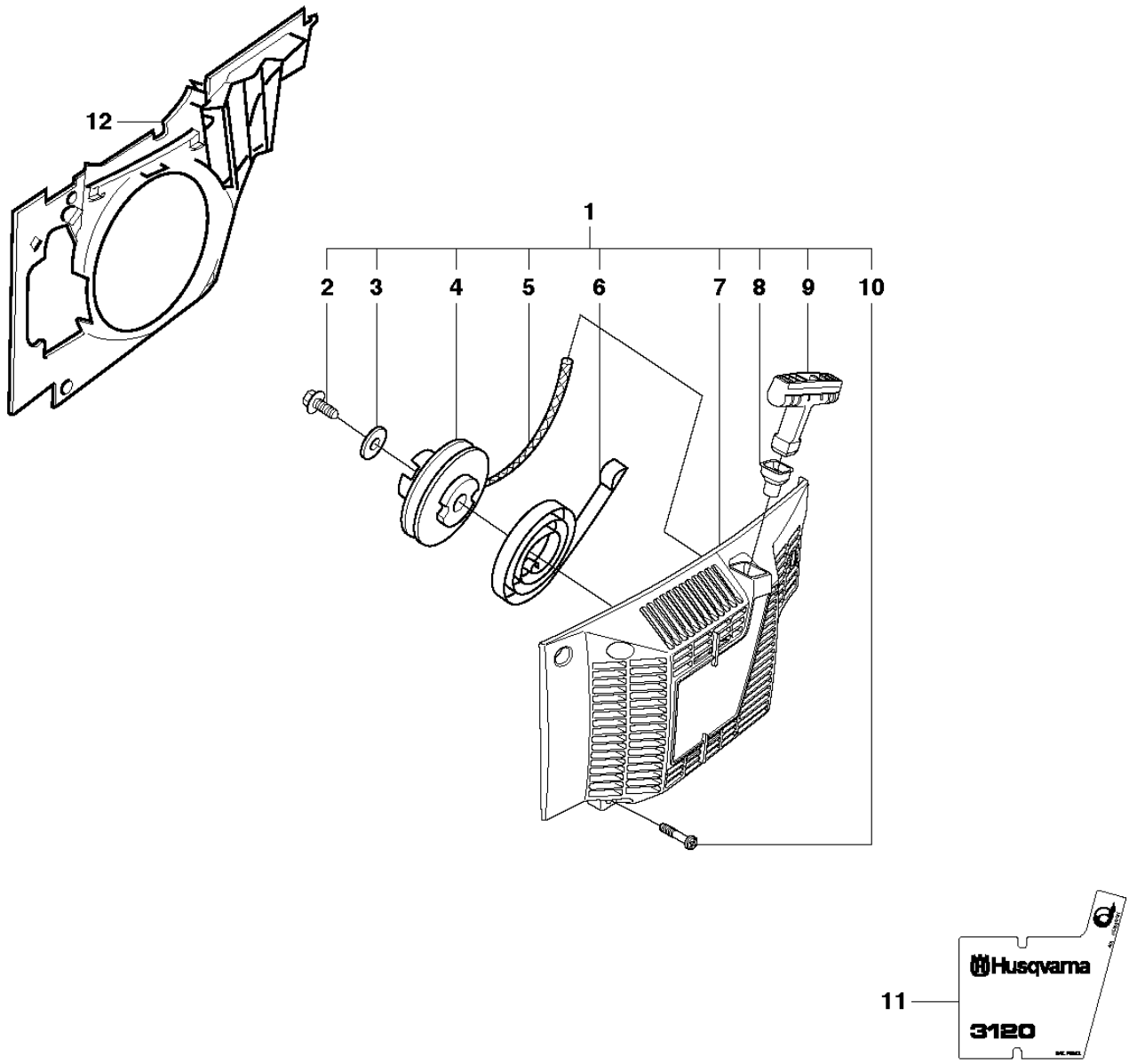

Reference	Artikelnummer	Varenavn	Antal	Kommentar
1	501896502	STARTAGGREGAT KPL	1	
2	503214972	SKRUE IHSCFT	1	
3	503234302	SKIVE	1	
4	501896701	SNORHJUL	1	
5	503432903	STARTSNOR	1	
6	503135001	RETURFJEDER	1	
7	501896601	STARTAGGREGATHUS	1	
8	501630601	MUFFE	1	
9	503543901	STARTHÅNDTAG	1	
10	503203425	SKRUE	4	
11	537096901	MÆRKAT	1	
12	501895901	STYRESKINNE	1	

N 3120 CARBURETOR

Walbro WG 7A EPA
Walbro WG 10

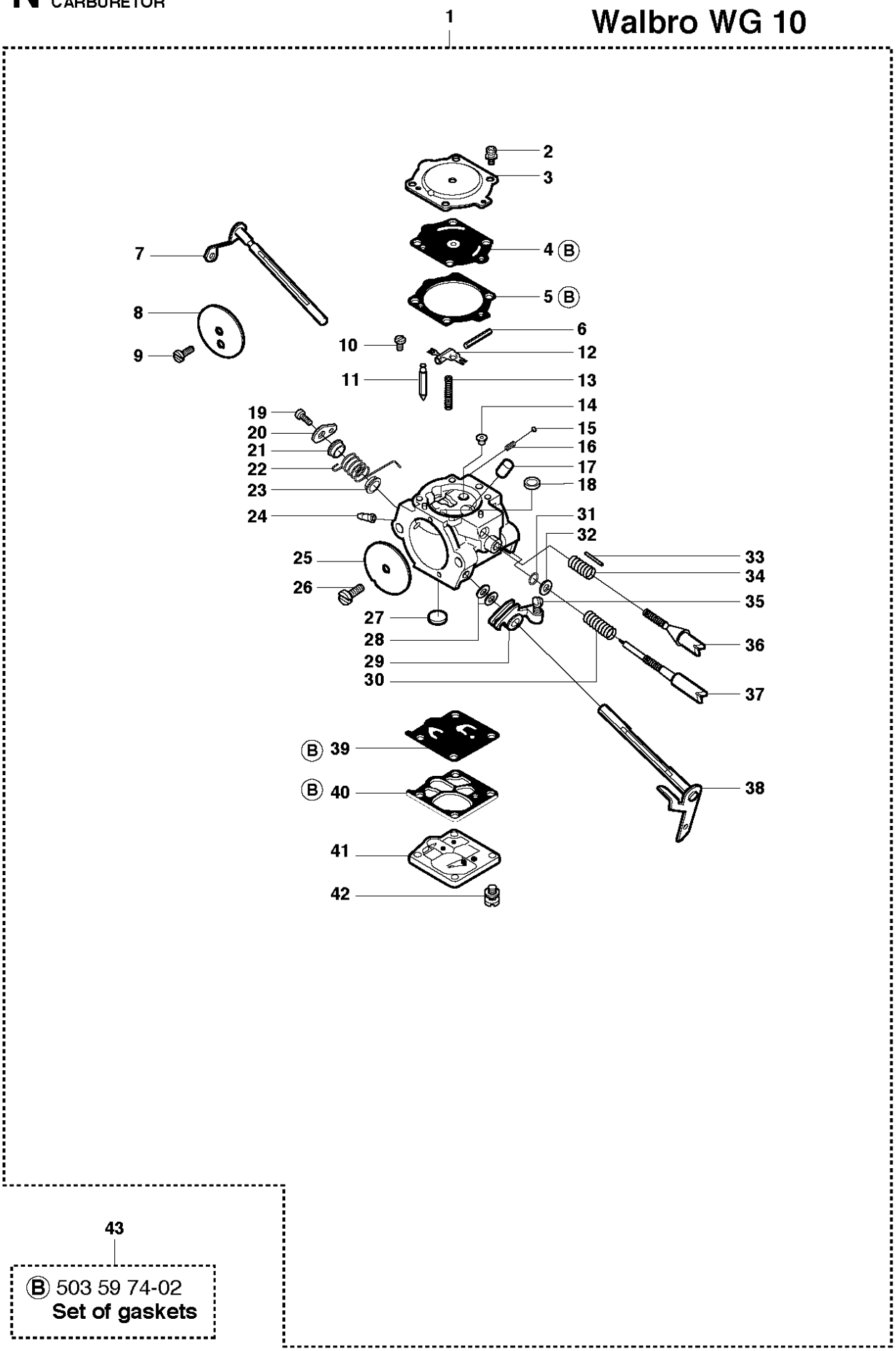

B 503 59 74-02
Set of gaskets

Reference	Artikelnummer	Varenavn	Antal	Kommentar
1	503282001	KARBURATOR	1	WG10
1	503281216	KARBURATOR	1	WG 7A EPA
2	503108701	SCREW	4	
3	501692801	COVER	1	
4	503632801	PAKNING	1	
5	501467501	PAKNING	1	
6	505316731	STIFT	1	
7	503525701	AKSEL KPL	1	
8	503525801	VALVE CHOKE	1	
9	530035015	SCREW	1	
10	505316717	SCREW	1	
11	503632501	VALVE -INLET NEEDLE	1	
12	505316734	HÆVEARM	1	
13	505316723	FJEDER	1	
14	503976705	DYSE	1	EPA
14	537218501	DYSE KPL	1	

15	501468501	KUGLE	1
16	501468401	FJEDER	1
17	503976601	DYSE KPL	1
18	503574201	PROP	1
19	501468701	SCREW	1
20	503595601	HÆVEARM	1
21	502103101	BUSHING	1
22	503525901	SPRING THROTT RETURN	1
23	502103101	BUSHING	1
24	503598401	FITTING	1
25	503632401	VALVE THROTTLE	1
26	530035015	SCREW	1
27	501666101	NET	1
28	506028301	SKIVE	2
29	503595701	HÆVEARM	1
30	505316737	FJEDER	1
31	503595501	O-RING	1
32	503597201	SKIVE	1

33	503526001	PIN THROTTLE STOP	1	
34	503633101	FJEDER	1	
35	503596501	SCREW	1	
36	503632901	SCREW IDLE SPEED	1	
37	503633201	NEEDLE IDLE SPEED	1	
38	503595901	AKSEL KPL	1	
39	503117301	PUMPEMEMBRAN	1	
40	503117201	PAKNING	1	
41	503595801	COVER	1	
42	503117501	SCREW	4	
43	503597402	PAKNINGSSÆT	1	Set of gaskets

P 3120
ACCESSORIES

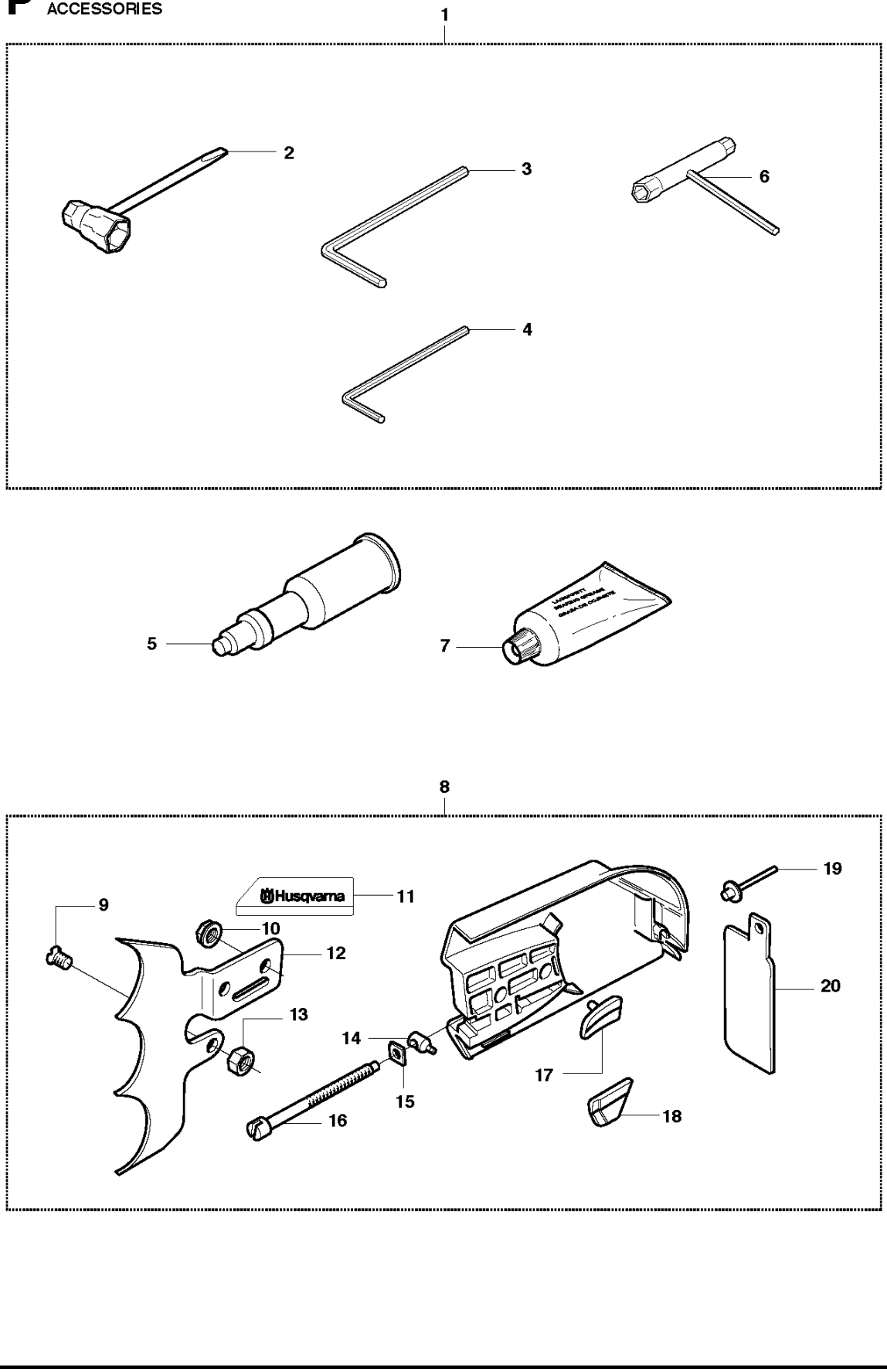

Reference	Artikelnummer	Varenavn	Antal	Kommentar
1	503558502	VÆRKTØJSSÆT	1	
2	503139601	KOMBINØGLE	1	
3	503558602	NØGLE	1	NV5*
4	503558601	NØGLE	1	NV4*
5	501911401	FEDT	1	
6	501688901	KOMBINØGLE	1	
7	503621201	FEDT	1	
8	501896301	KOBLINGSHUS KPL	1	
9	725636756	SKRUE IHCSFM	1	
10	503220001	HEXAGON NUT	2	
11	503624201	MÆRKAT	1	
12	503140401	BARKSTØD	1	
13	503222402	LOCK NUT	1	
14	505267650	MEDBRINGERPAL	1	
15	501248101	LOCK NUT	1	
16	503135701	SCREW	1	

17	503141201	KÆDESTYR	1
18	503141301	KÆDESTYR	1
19	722782902	BLIND RIVET	1
20	503138101	SPÅNBESKYTTELSE	1