MS 261

Reservedelsliste
08.10.2026
Denmark, dansk

Indholdsfortegnelse

Krumtaphus 2
Cylinder, Lyddæmper 5
Oliepumpe, Kobling 7
Kædebremse, Kædespændeanordning 10
Kædespændeanordning, kædedrevsdæksel 12
Tændingsanlæg, Kabelbundt 14
Startanordning, Håndbeskytter 16
Tankhus 18
AV-system, Håndtagsrør 20
Hoved, Luftleder 22
Karburatorbeslag, Luftfilter 24
Karburator 1141/46, C1Q-S211, C1Q-S178 26
Gasaktivering 29
Værktøj, Specialtilbehør 31
Laser 2-in-1 33
Maskinnummer 35
Smart Connector 1.1 37
Hjælpe- og driftstoffer 39

 © ANDREAS STIHL AG & Co. KG

Krumtaphus

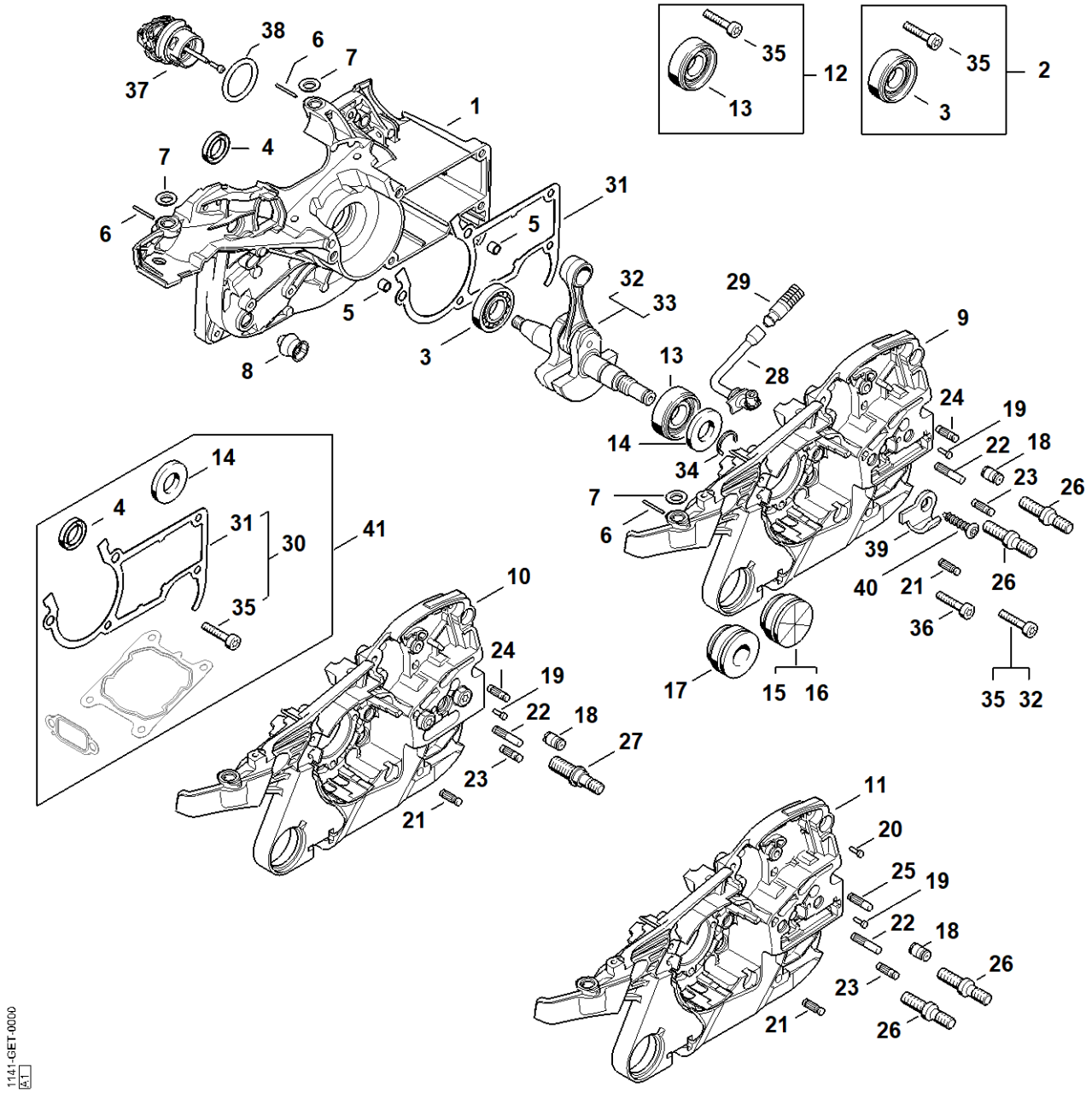

38
6
7
37
1
4
7
6
31
5
5
32
33
29
9
3
8
13
28
24
19
14
22
18
34
23
26
7
6
39
40
21
26
36
17
15
16
35
32
14
4
31
30
41
35
10
24
19
22
18
27
23
21
11
20
25
19
22
18
26
23
21
26
35
12
13
35
2
3
1141-GET-0000

Krumtaphus

#	Delnummer	Beskrivelse	Mæng-de	Indeholder varer	Bemærknin-ger
1	1141 020 2616	Krumtaphushalvdel, blæserside	1	3 - 8, 35, 37, 38	
2	1141 007 1010	Kugleleje	1	3, 35	
3	9503 003 0322	Kugleleje 15x32x8	1		
4	9640 003 1560	Simmerring BS15x22x4	1		
5	0000 988 8600	Hylse	2		
6	9371 470 1058	Stift 1,8x19	3		
7	0000 963 0902	Bøsning	3		
8	1141 791 5902	Anslagsdæmper	1		
9	1141 020 2910	Krumtaphushalvdel	1	6, 7, 13, 14, 18, 19, 21 - 24, 26, 35	
12	1141 007 1011	Kugleleje	1	13, 35	
13	9523 003 4262	Kugleleje 15x35x13	1		
14	9640 003 1600	Simmerring BS15x29,6x4	1		
17	1141 791 5908	Anslagsdæmper	1		
18	1128 640 9101	Ventil	1		
19	0000 974 1200	Cylinderkærvnagle 2,6x8	1		
21	1120 162 5200	Bolt	1		
22	1121 162 5205	Bolt	1		
23	1121 162 5200	Bolt	1		
24	1121 162 5200	Bolt	1		
26	0000 664 2406	Kraveskrue M8	2		
28	1141 647 9400	Slange	1		
27	1141 140 0631	Lyddæmper	1	28	
29	1117 640 3800	Sugehoved	1		
30	1141 007 1009	Sæt pakning	1	31, 35	
31	1141 029 0500	Pakning	1		
32	1141 030 0407	Krumtapsaksel	1	33, 35	

Krumtaphus

#	Delnummer	Beskrivelse	Mæng-de	Indeholder varer	Bemærknin-ger
33	1141 030 0400	Krumtapsaksel	1		
34	9468 621 1520	Låsering 15x1	1		
35	9022 500 1051	Skrue IS-M5x27	5		
36	9022 371 1050	Skrue IS-M5x25	5		
37	0000 350 0537	Tanklåg, olie	1	38	
38	9645 948 2470	O-ring 23x3	1		
39	1141 656 7700	Kædefanger	1		
40	9074 477 4438	Skrue IS-P6x30	1		
41	1141 007 1000	Pakningssæt	1	4, 14, 31, 35	

Cylinder, Lyddæmper

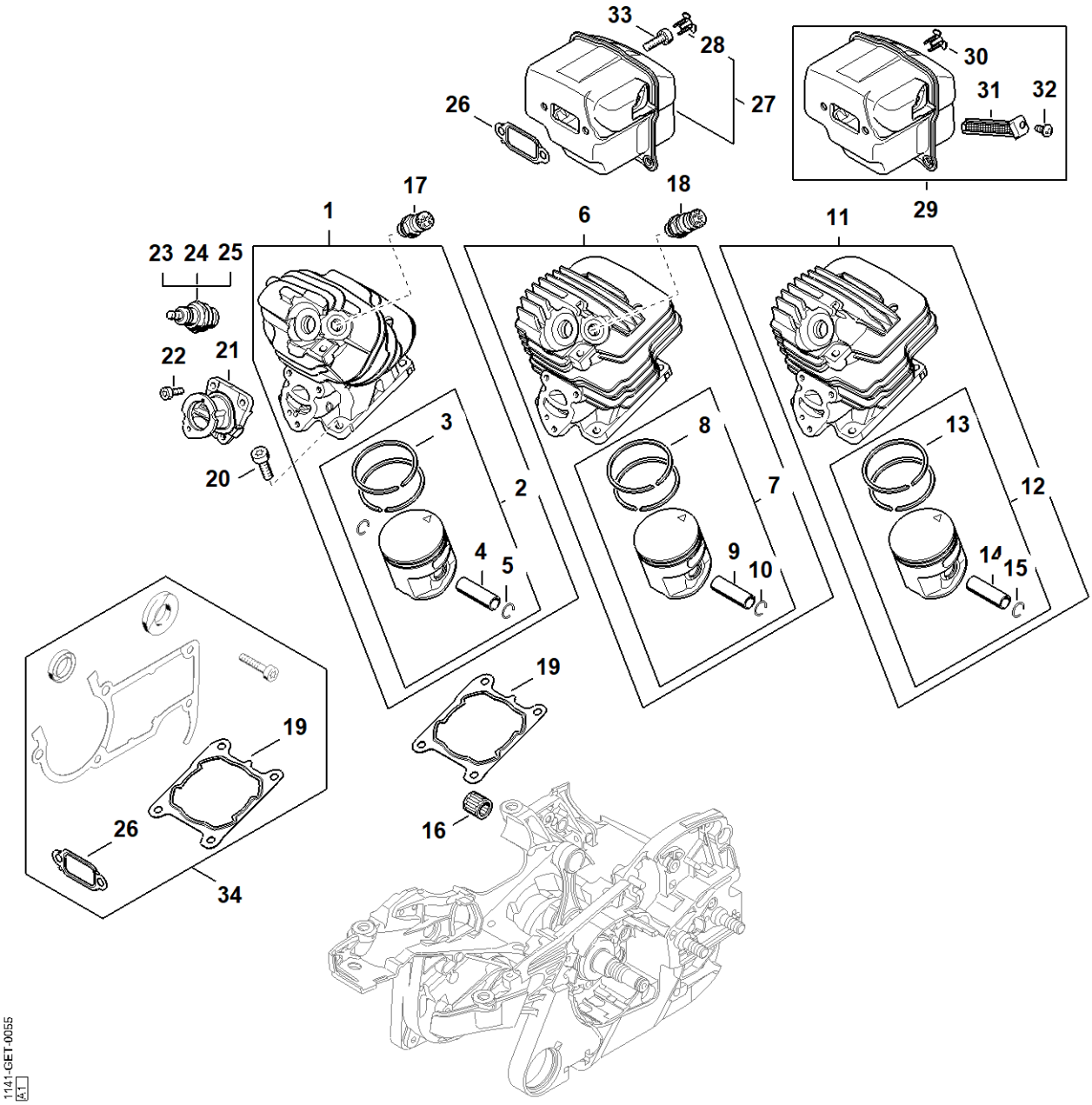

Cylinder, Lyddæmper

#	Delnummer	Beskrivelse	Mæng-de	Indeholder varer	Bemærknin-ger
6	1141 020 1200	Cylinder med stempel Ø 44,7 mm	1	7 - 10	
7	1141 030 2031	Stempel Ø 44,7 mm	1	8 - 10	
8	1141 034 3000	Stempelring Ø 44,7x1,2 mm	2		
9	1141 034 1502	Stempelbolt 10x6x32	1		
10	9463 650 1000	Fjederring C10	2		
16	9512 003 2334	Nåleleje 10x14x13,5	1		
18	1141 020 9400	Dekompressionsventil	1		
19	1141 029 2302	Cylinderpakning	1		
20	9022 371 1020	Cylinderskrue IS M5x20	4		
21	1141 140 2530	Manifold	1		
22	9022 313 0660	Skrue IS-M4x12	3		
23	0000 400 7000	Tændrør NGK BPMR7A	1		
26	1141 149 0600	Lyddæmperpakning	1		
27	1141 140 0631	Lyddæmper	1	28	
28	1141 145 9002	Prop	2		
33	9022 341 0983	Skrue IS-M5x16	4		
34	1141 007 1000	Pakningssæt	1	19, 26	

Oliepumpe, Kobling

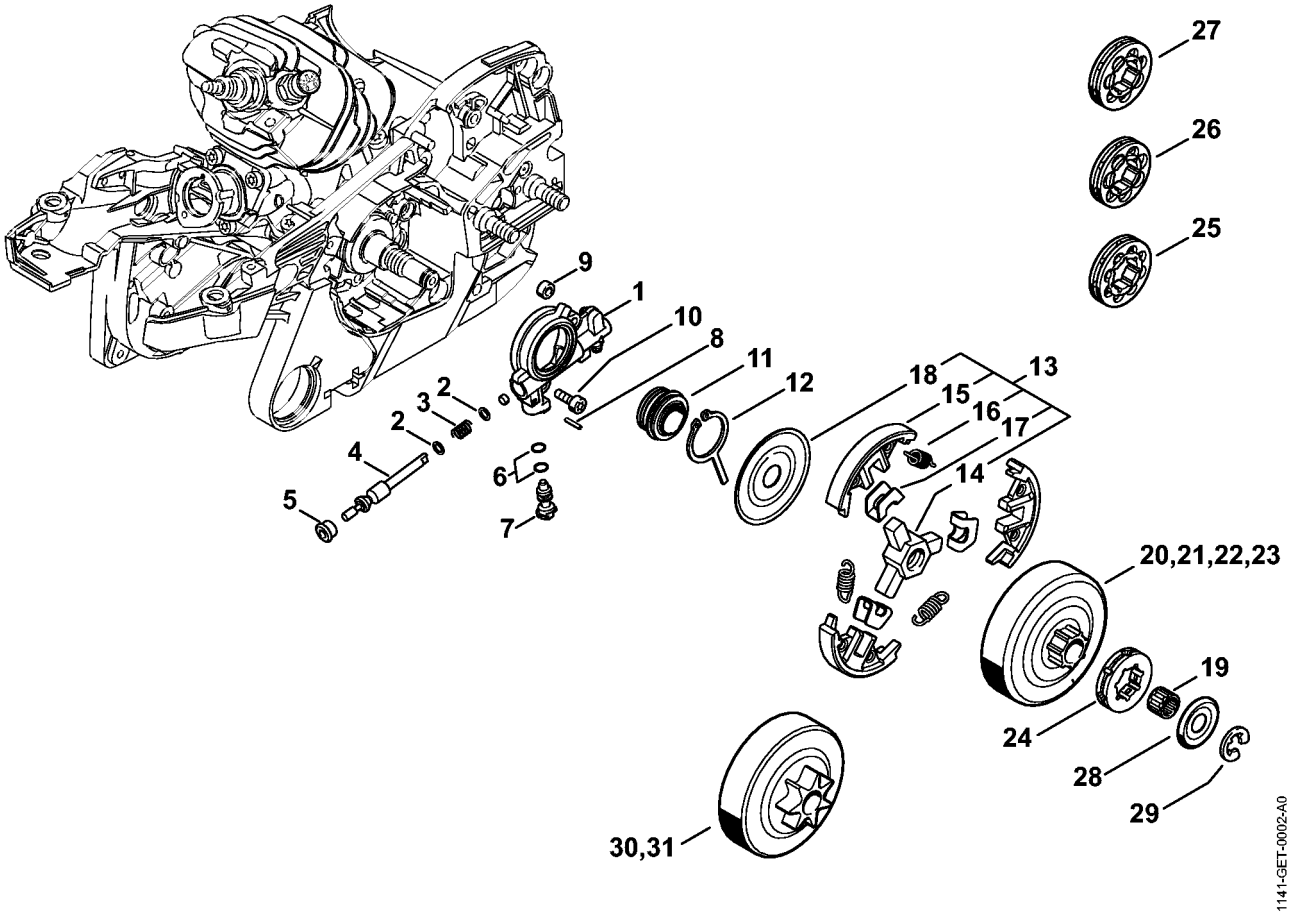

Oliepumpe, Kobling

#	Delnummer	Beskrivelse	Mæng-de	Indeholder varer	Bemærknin-ger
1	1141 640 3200	Oliepumpe	1	2 - 8	
2	0000 958 0408	Skive	2		
3	0000 997 2002	Trykfjeder	1		
4	1121 647 0603	Pumpestempel	1		
5	1121 641 9400	Lejebøsning	1		
6	9646 945 0160	O-ring 4x2	2		
7	1128 647 4806	Reguleringsbolt	1		
8	9380 620 1090	Rørformet passtift 2x10	1		
9	1122 649 5000	Pakningsring B4x2	1		
10	9022 313 0660	Skrue IS-M4x12	2		
11	1121 640 7111	Snekke	1	12	
12	1121 647 3100	Medbringer	1		
13	1121 160 2051	Kobling	1	14 - 18	
14	1121 162 3201	Medbringer	1		
15	1121 162 0802	Centrifugalvægt	3		
16	0000 997 5600	Trækfjeder	3		
17	1127 162 3000	Holder	3		
18	1121 162 1001	Afskærmningsskive	1		
19	9512 933 2260	Nålekrans 10x13x10	1		
20	1141 007 1002	Sæt ringkædedrev 0.325" 7T	1	24, 28, 29	
21	1141 007 1003	Sæt ringkædedrev 0.325" 8T	1	25, 28, 29	
22	1141 007 1001	Sæt ringkædedrev 3/8" 7T	1	26, 28, 29	
23	1141 007 1007	Sæt ringkædedrev 3/8"P 7T	1	27 - 29	
24	0000 642 1236	Ringkædedrev 0.325" 7T	1		
25	0000 642 1234	Ringkædedrev 0.325" 8T	1		
26	0000 642 1231	Ringkædedrev 3/8" 7T	1		
27	0000 642 1240	Ringkædedrev 3/8" Picco 7T	1		

Oliepumpe, Kobling

#	Delnummer	Beskrivelse	Mæng-de	Indeholder varer	Bemærknin-ger
28	0000 958 1022	Skive Ø 27 mm	1		
29	9460 624 0801	Låseskive 8x1,3	1		
30	1141 640 2001	Kædedrev 0.325" 7T	1		
31	1141 640 2003	Kædedrev 3/8" 7T	1		

Kædebremse, Kædespændeanordning

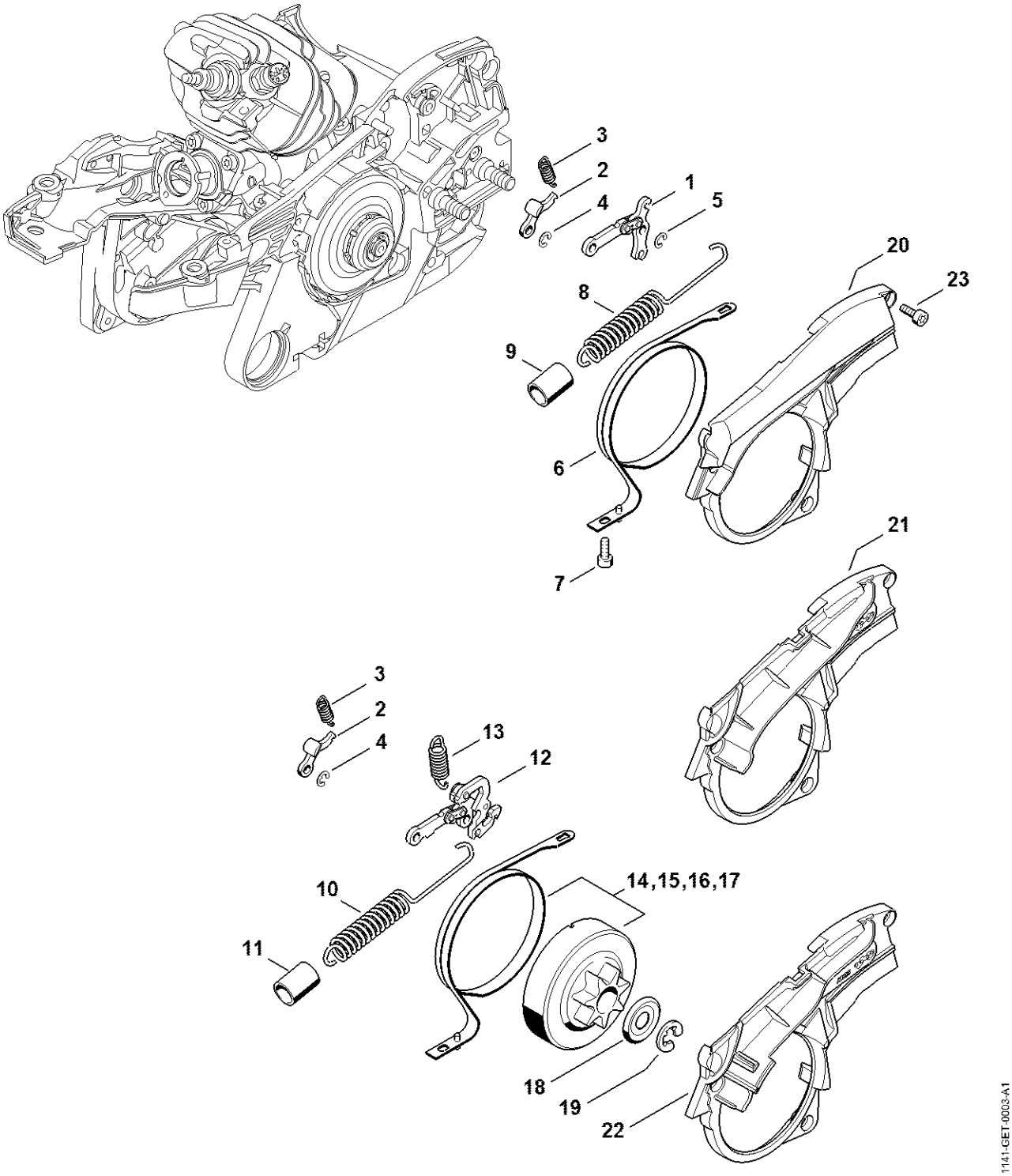

Kædebremse, Kædespændeanordning

#	Delnummer	Beskrivelse	Mæng-de	Indeholder varer	Bemærknin-ger
1	1128 160 5000	Arm	1		
2	1121 162 5010	Arm	1		
3	0000 997 0628	Fjeder	1		
4	9460 624 0400	Låseskive 4	1		
5	9460 624 0400	Låseskive 4	1		
6	1141 160 5400	Bremsebånd	1		
7	9022 346 0658	Skrue IS-M4x12	1		
8	1141 160 5500	Trækfjeder	1	9	
9	1141 162 8001	Slange	1		
21	1141 021 1100	Dæksel	1		
23	9022 313 0660	Skrue IS-M4x12	3		

Kædespændeanordning, kædedrevsdæksel

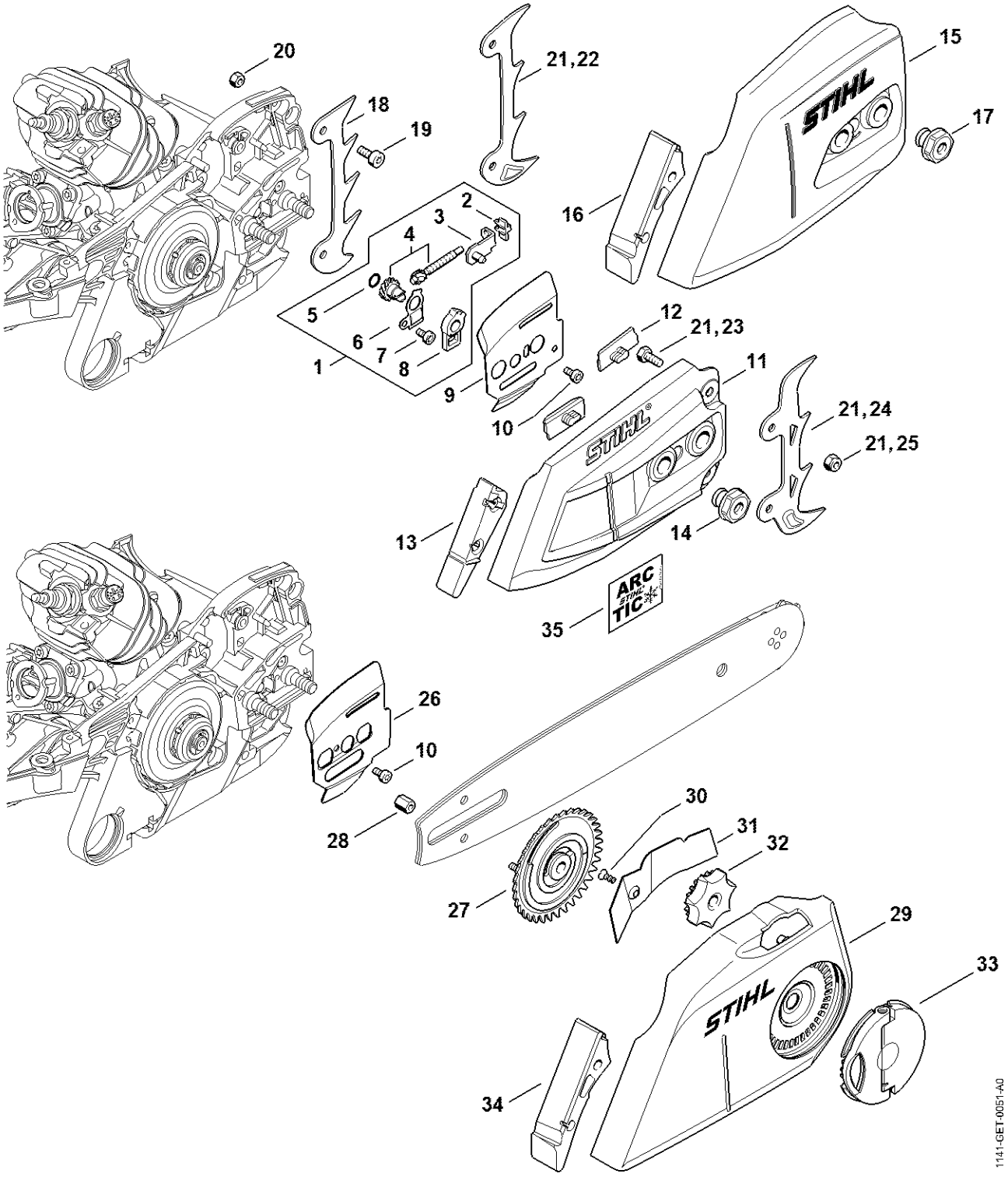

Kædespændeanordning, kædedrevsdæksel

#	Delnummer	Beskrivelse	Mæng-de	Indeholder varer	Bemærknin-ger
1	MA02 007 1002	Sæt	1	2 - 8	
2	1125 664 1400	Trykstykke	1		
3	1125 640 1900	Spændeskyder	1		
4	1125 007 1021	Sæt tandhjul/spændeskrue	1	5	
5	9646 945 0490	O-ring 7x1,5	1		
6	1122 664 2200	Afskærmningsplade	1		
7	9022 313 0633	Skrue IS-M4x8	1		
8	1122 664 4500	Støtte	1		
9	1141 664 1030	Sideplade	1		
10	9022 313 0633	Skrue IS-M4x8	1		
12	1121 648 6610	Glideliste	2		
15	1141 640 1700	Kædedrevsdæksel	1	12, 16, 17	
16	1135 656 1500	Beskyttelse	1		
17	0000 995 0806	Brystmøtrik M8	2		
19	9022 341 0983	Skrue IS-M5x16	2		
20	9214 320 0700	Låsemøtrik M5	1		
21	0000 660 0800	Barkstød	1	22 - 25	
22	1142 664 0500	Barkstød	1		
23	9008 345 0960	Skrue M5x12	2		
24	1141 664 0501	Barkstød	1		
25	9214 320 0700	Låsemøtrik M5	2		

Tændingsanlæg, Kabelbundt

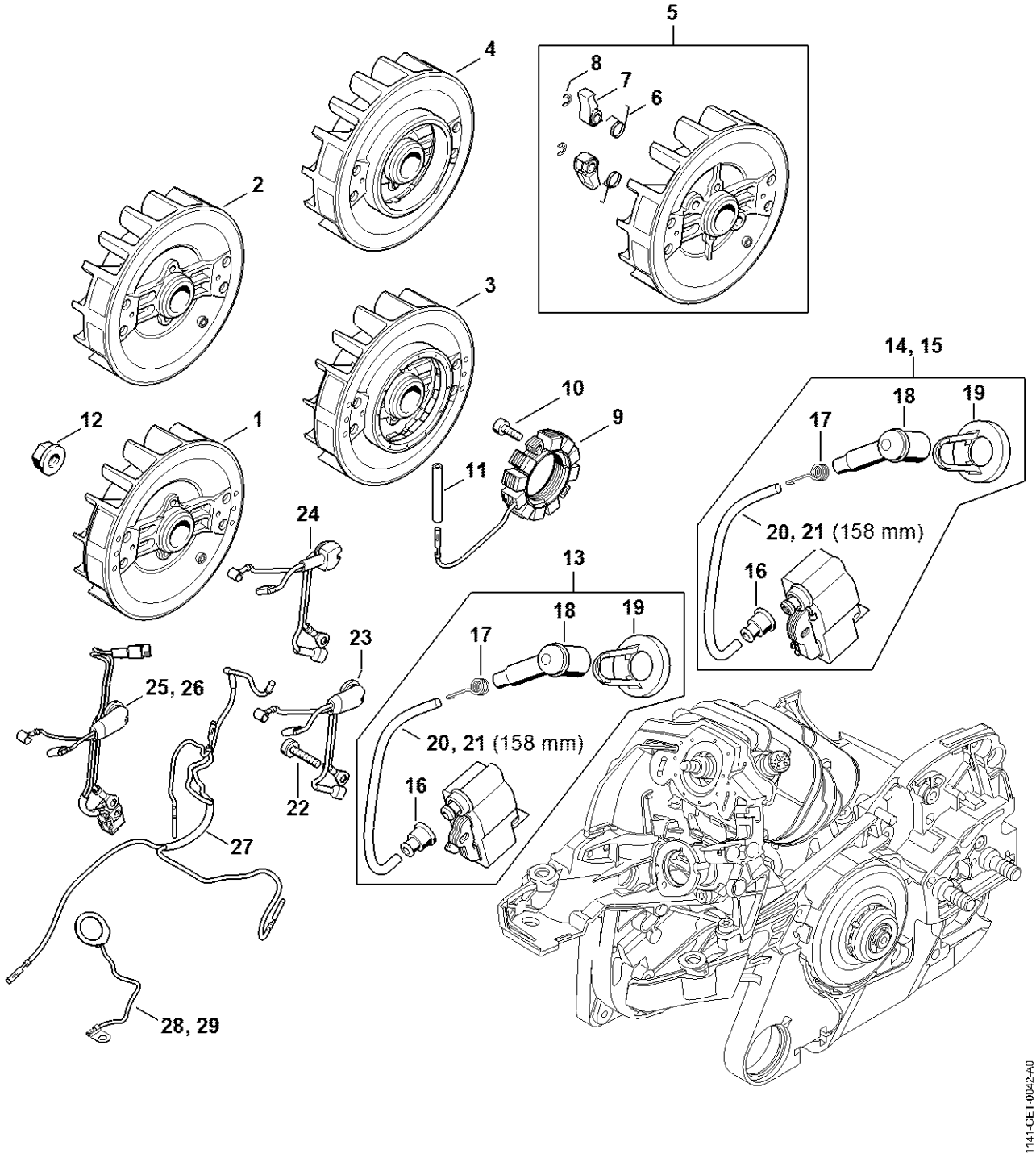

Tændingsanlæg, Kabelbundt

#	Delnummer	Beskrivelse	Mæng-de	Indeholder varer	Bemærknin-ger
1	1141 400 1200	Svinghjul	1		
12	0000 955 0802	Brystmøtrik M8x1	1		
13	1141 400 1331	Tændmodul	1	16 - 20	
16	0000 989 1002	Beskyttelseshætte	1		
17	0000 998 0603	Torsionsfjeder	1		
18	1106 405 1000	Tændkabelsko	1		
19	1128 084 1400	Afskærmning	1		
20	0000 405 0600	Tændkabel 1 m	1		
21	0000 930 2251	Tændkabel 10 m	1		
22	9022 341 0710	Skrue IS-M4x20	2		
23	1141 440 3004	Kabelbundt	1		

Startanordning, Håndbeskytter

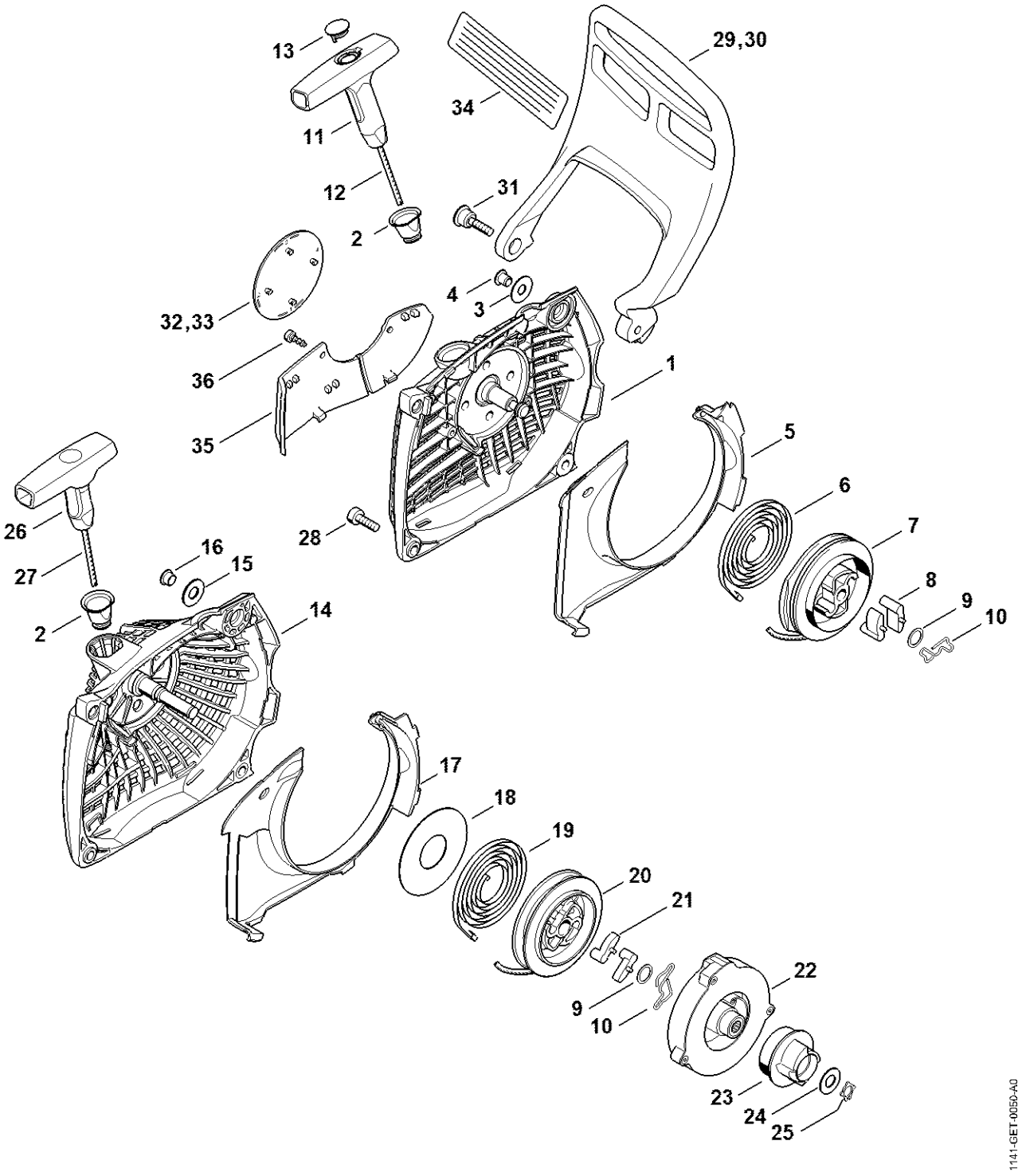

Startanordning, Håndbeskytter

#	Delnummer	Beskrivelse	Mæng-de	Indeholder varer	Bemærknin-ger
	1141 080 2104	Blæserhus med startanordning	1	1 - 13	
1	1141 080 1806	Blæserhus	1	2 - 4	
2	1110 084 9102	Bøsning	1		
3	0000 958 0607	Skive	1		
4	1141 084 0700	Nitte	1		
5	1141 084 7800	Segment	1		
6	1135 190 0600	Returfjeder	1		
7	1128 195 0400	Snorhjul	1		
8	1125 195 7200	Startpal	2		
9	0000 958 0923	Skive	1		
10	1128 195 3500	Fjeder	1		
11	0000 190 3401	Håndtag ElastoStart Ø 3,5 mm	1	12, 13	
12	1113 195 8200	Startsnor Ø 3,5x960 mm	1		
13	0000 195 7001	Kappe	1		
20	1141 007 4100	Vedligeholdelsessæt MS 261/271/291/311/362/391	1	6, 21, 22	
22	1141 140 4400	Luftfilter HD2	1		
21	0000 400 7000	Tændrør NGK BPMR7A	1		
28	9022 341 0980	Cylinderskrue IS M5x16	3		
30	1141 792 9100	Håndbeskytter	1		
31	1141 790 6100	Kombiskrue M5	1		
32	1141 967 1500	Typeskilt MS 261	1		
35	1141 007 1004	Skærmpladesæt	1	36	
36	9075 478 3015	Skrue IS-D4x15	2		

Tankhus

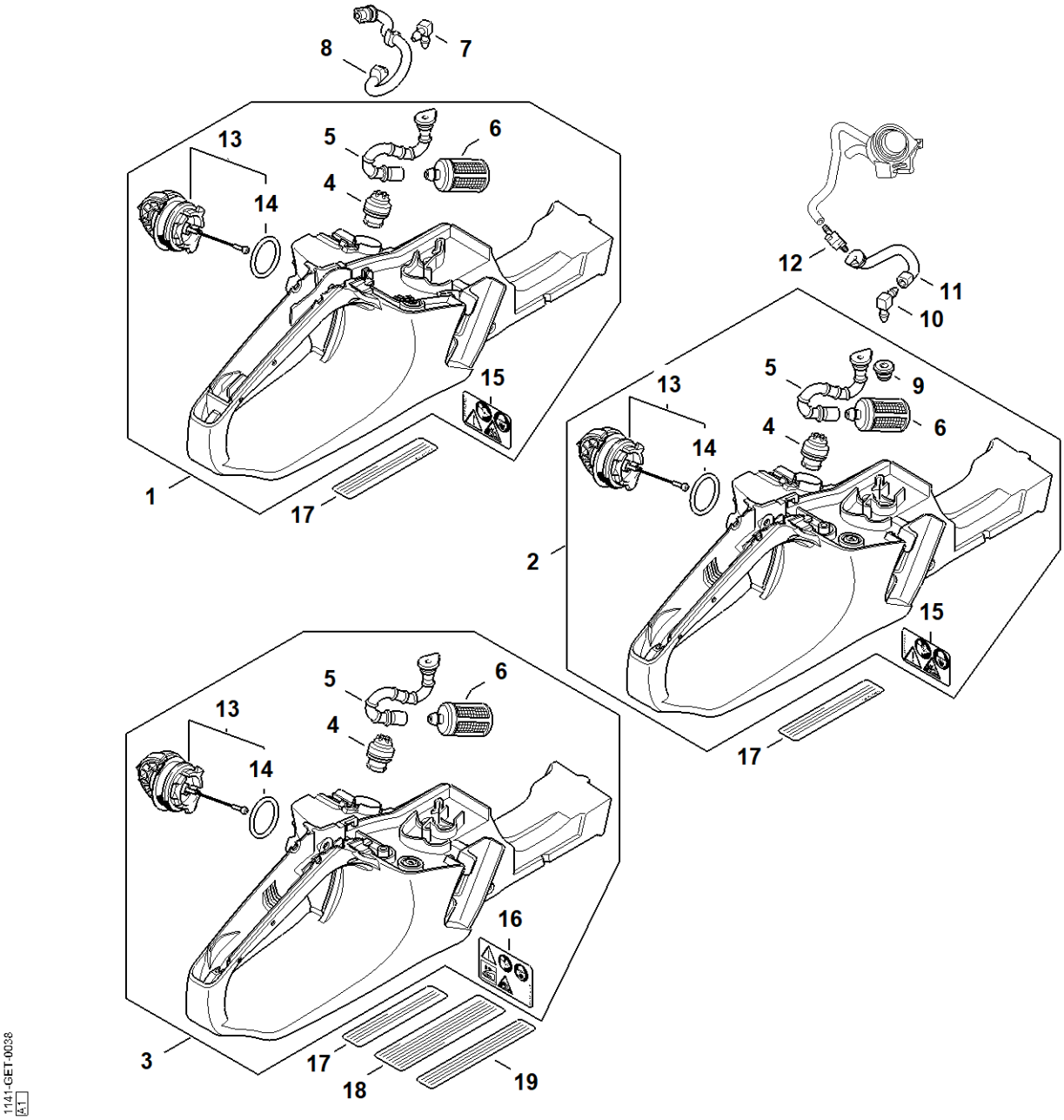
8
7
13
5
6
4
14
15
1
17
12
11
10
13
5
9
4
6
14
2
15
17
5
6
13
4
14
16
3
17
18
19
1141-GET-0038
A1

Tankhus

#	Delnummer	Beskrivelse	Mæng-de	Indeholder varer	Bemærknin-ger
1	1141 350 0824	Tankhus	1	4 - 6, 13 - 15	
4	0000 350 5800	Tankventilation	1		
5	1141 358 7708	Slange	1		
6	0000 350 3518	Sugehoved	1		
7	4224 122 3900	Vinkelstuds	1		
8	1141 358 7710	Slange	1		
13	0000 350 0532	Tanklåg	1	14	
14	9645 948 7734	O-ring 25x3,5	1		
15	0000 967 7247	Advarsel piktogram MS	1		
17	0000 967 3579	Henvisningsskilt	1		USA
19	0000 967 4019	Henvisningsskilt	1		CDN

AV-system, Håndtagsrør

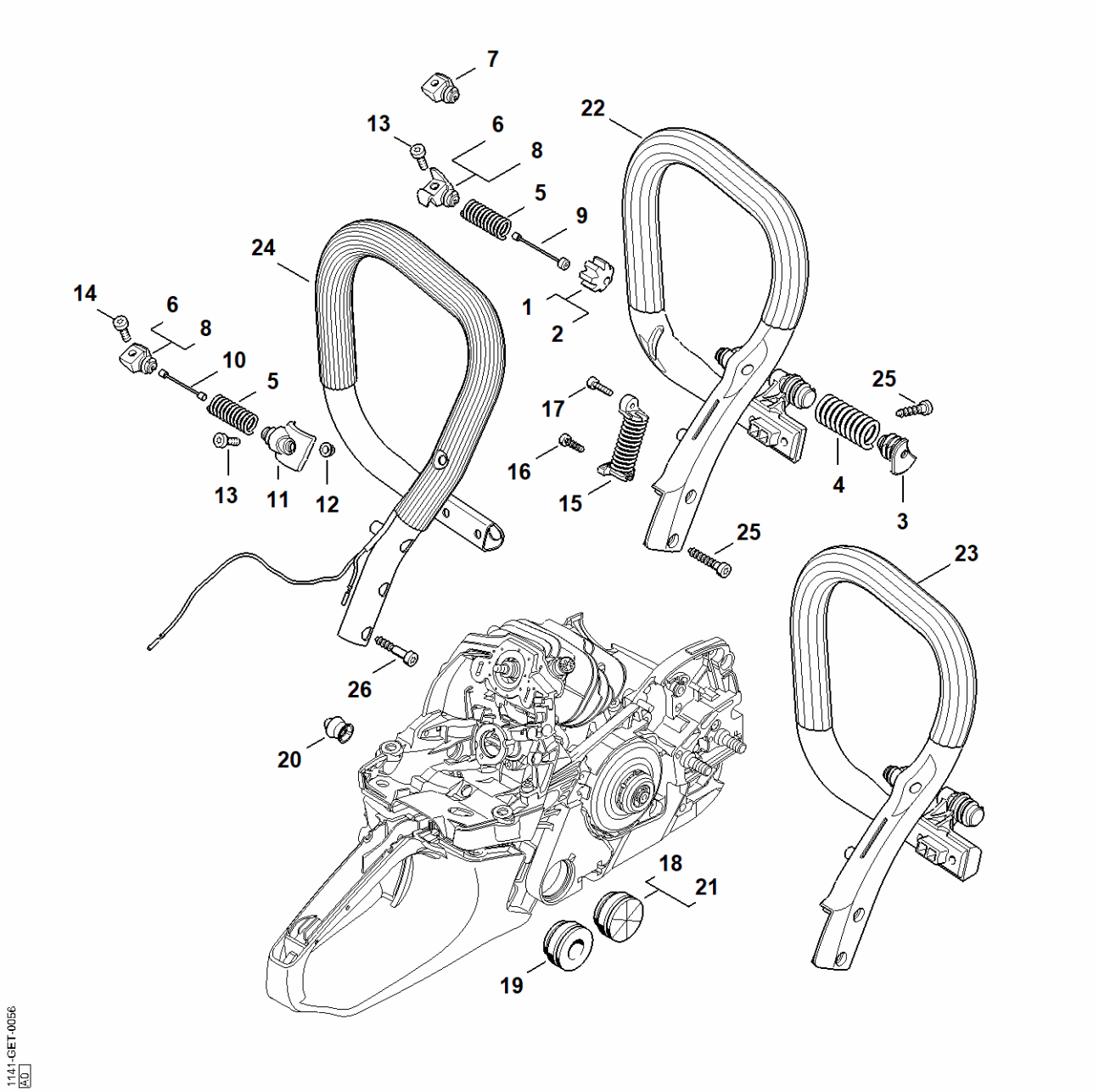

AV-system, Håndtagsrør

#	Delnummer	Beskrivelse	Mæng-de	Indeholder varer	Bemærknin-ger
1	1141 791 2802	Vibrationsdæmper	1		
3	1141 792 2900	Lejeprop	1		
4	1141 791 3112	Fjeder	1		
5	1141 791 3102	Fjeder	1		
6	1141 792 2902	Lejeprop	1		
7	1141 792 2910	Lejeprop	1		
9	1135 790 8100	Sikring	1		
14	9022 341 0983	Skrue IS-M5x16	1		
15	1141 790 8304	AV-fjeder	1		
16	9074 477 4130	Skrue IS P5x16	1		
17	9022 313 0680	Cylinderskrue IS M4x16	1		
19	1141 791 5908	Anslagsdæmper	1		
20	1141 791 5902	Anslagsdæmper	1		
22	1141 791 1706	Håndtagsrør	1		
25	9074 478 4675	Skrue IS-P6x32,5	4		

Hoved, Luftleder

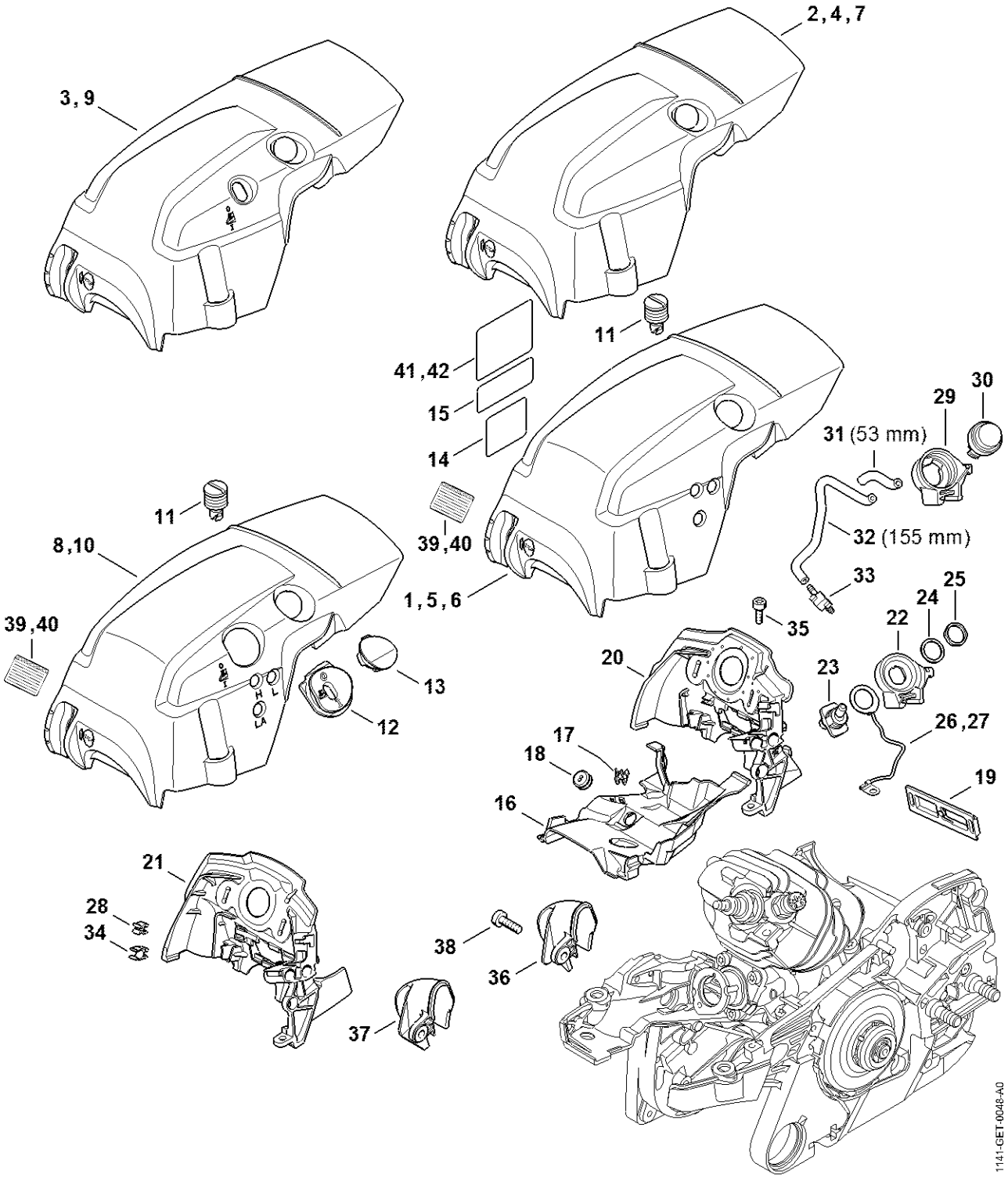

Hoved, Luftleder

#	Delnummer	Beskrivelse	Mæng-de	Indeholder varer	Bemærknin-ger
6	1141 080 1600	Hoved	1	11	
11	1140 140 9200	Lukning	3		
15	1141 007 4100	Vedligeholdelsessæt MS 261/271/291/311/362/391	1	13, 16, 17	
16	1141 087 3032	Luftledekappe	1		
17	0000 350 3518	Sugehoved	1		
16	0000 400 7000	Tændrør NGK BPMR7A	1		
19	1141 084 4100	Glider	1		
21	1141 087 3004	Luftledekappe	1		
35	9022 346 0658	Skrue IS-M4x12	1		
37	1141 141 7520	Forklipper	1		
38	9022 341 0980	Cylinderskrue IS M5x16	1		

Karburatorbeslag, Luftfilter

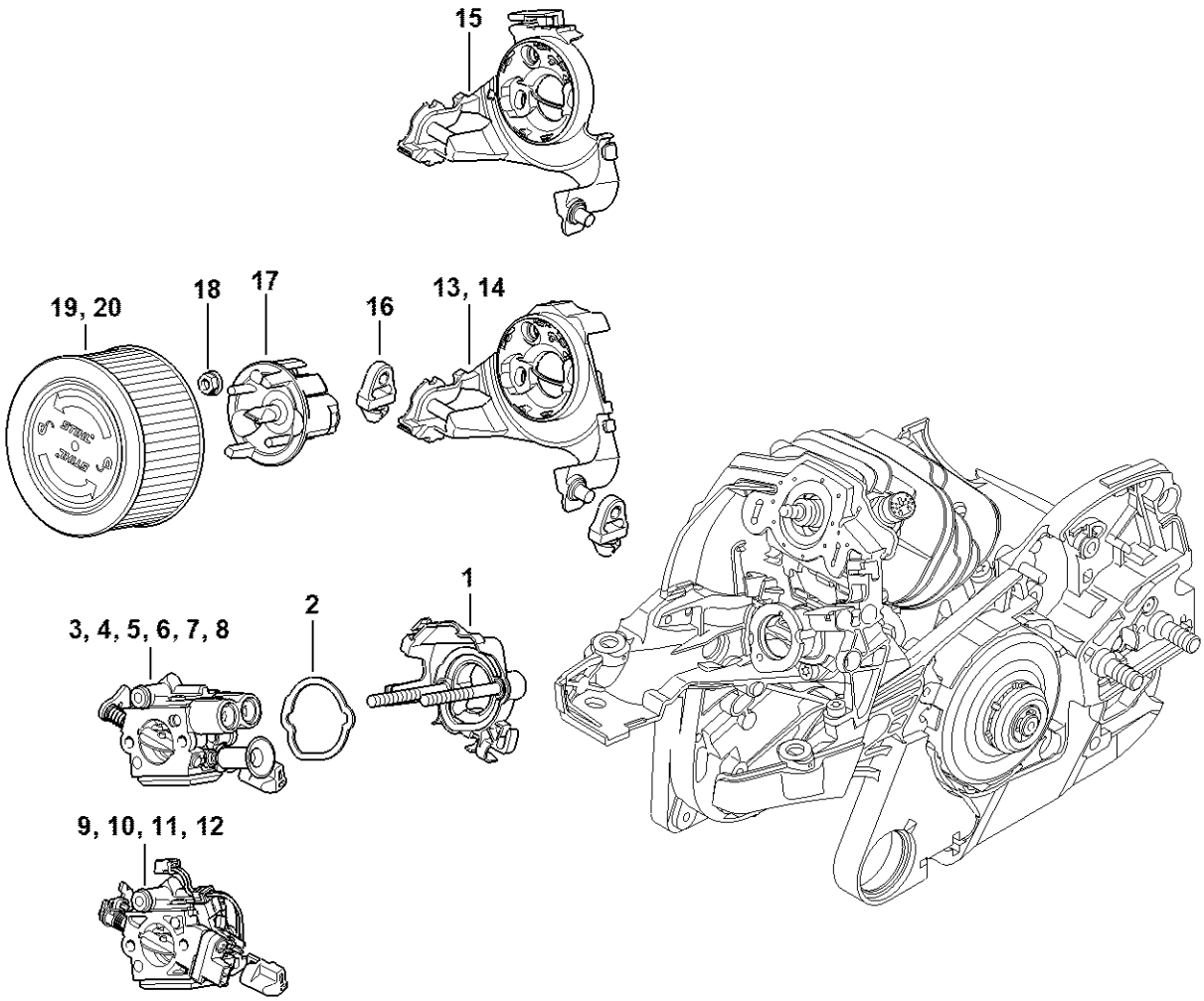

Karburatorbeslag, Luftfilter

#	Delnummer	Beskrivelse	Mæng-de	Indeholder varer	Bemærknin-ger
1	1141 120 0901	Karburatorbeslag	1		
2	1141 121 8600	Skive	1		
3	1141 120 0646	Karburator 1141/46	1		
4	1141 120 0606	Karburator C1Q-S211B	1		
15	1141 141 0920	Filterbund	1		
16	1141 122 9903	Dæmper	2		
17	1141 121 6930	Stoppotte	1		
18	9216 261 0700	Sekskantmøtrik M5	2		
19	1141 140 4400	Luftfilter HD2	1		

Karburator 1141/46, C1Q-S211, C1Q-S178

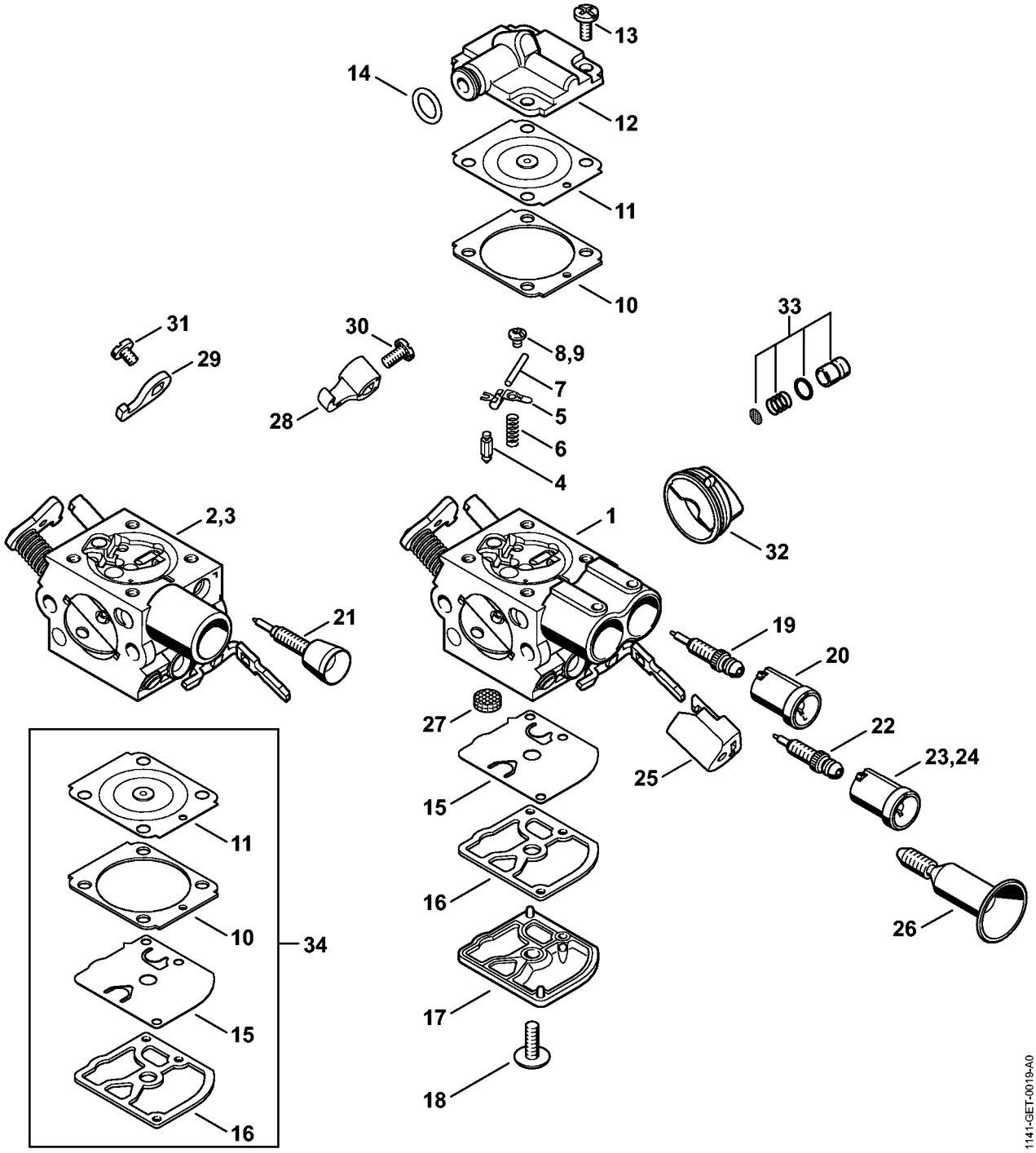

Karburator 1141/46, C1Q-S211, C1Q-S178

#	Delnummer	Beskrivelse	Mæng-de	Indeholder varer	Bemærknin-ger
1	1141 120 0646	Karburator 1141/46	1	4 - 8, 10 - 20, 22, 23, 25 - 28, 30, 32, 33	
2	1141 120 0606	Karburator C1Q-S211B	1	4 - 8, 10 - 18, 21 - 23, 25 - 27, 29, 31 - 33	
3	1141 120 0600	Karburator C1Q-S178D	1	4 - 7, 9 - 18, 21, 22, 24 - 27, 29, 31, 32	
4	Z000 018 Z000	Indsugningsnål	1		
5	1125 121 5000	Indstrømningsreguleringsarm	1		
6	1128 122 3000	Fjeder	1		
7	1120 121 9200	Aksel	1		
8	0000 122 7101	Skrue	1		
9	4241 122 6600	Kraveskrue	1		
10	1141 129 0900	Reguleringstætning	1		
11	1141 121 4730	Reguleringsmembran	1		
12	1141 121 0800	Afslutningsdæksel	1		
13	1120 122 6601	Kraveskrue	4		
14	9646 945 0490	O-ring 7x1,5	1		
15	1129 121 4800	Pumpemembran	1		
16	1123 129 0905	Pumpetætning	1		
17	1139 121 0800	Afslutningsdæksel	1		
18	1120 122 7800	Skrue m. linsehoved	1		
19	1141 120 6800	Tomgangsskrue	1	20	
20	0000 121 2704	Kappe	1		
21	1141 122 6800	Tomgangsskrue	1		
22	1141 122 6700	Hovedskrue	1		
23	1141 121 2704	Kappe	1		
24	1141 121 2702	Kappe	1		

Karburator 1141/46, C1Q-S211, C1Q-S178

#	Delnummer	Beskrivelse	Mæng-de	Indeholder varer	Bemærknin-ger
25	1141 121 2703	Kappe	1		
26	1141 122 6200	Tomgangshastighedsskrue	1		
27	1123 121 7800	Si	1		
28	1141 121 6630	Arm	1		
29	1141 121 6600	Arm	1		
30	4132 122 6600	Kraveskrue	1		
31	9079 319 0280	Skrue M3x3,5	1		
32	1141 121 9402	Ring	1		
33	1143 120 9701	Pumpestempelsæt	1		
34	1141 007 1030	Sæt karburatordele	1	10, 11, 15, 16	

Gasaktivering

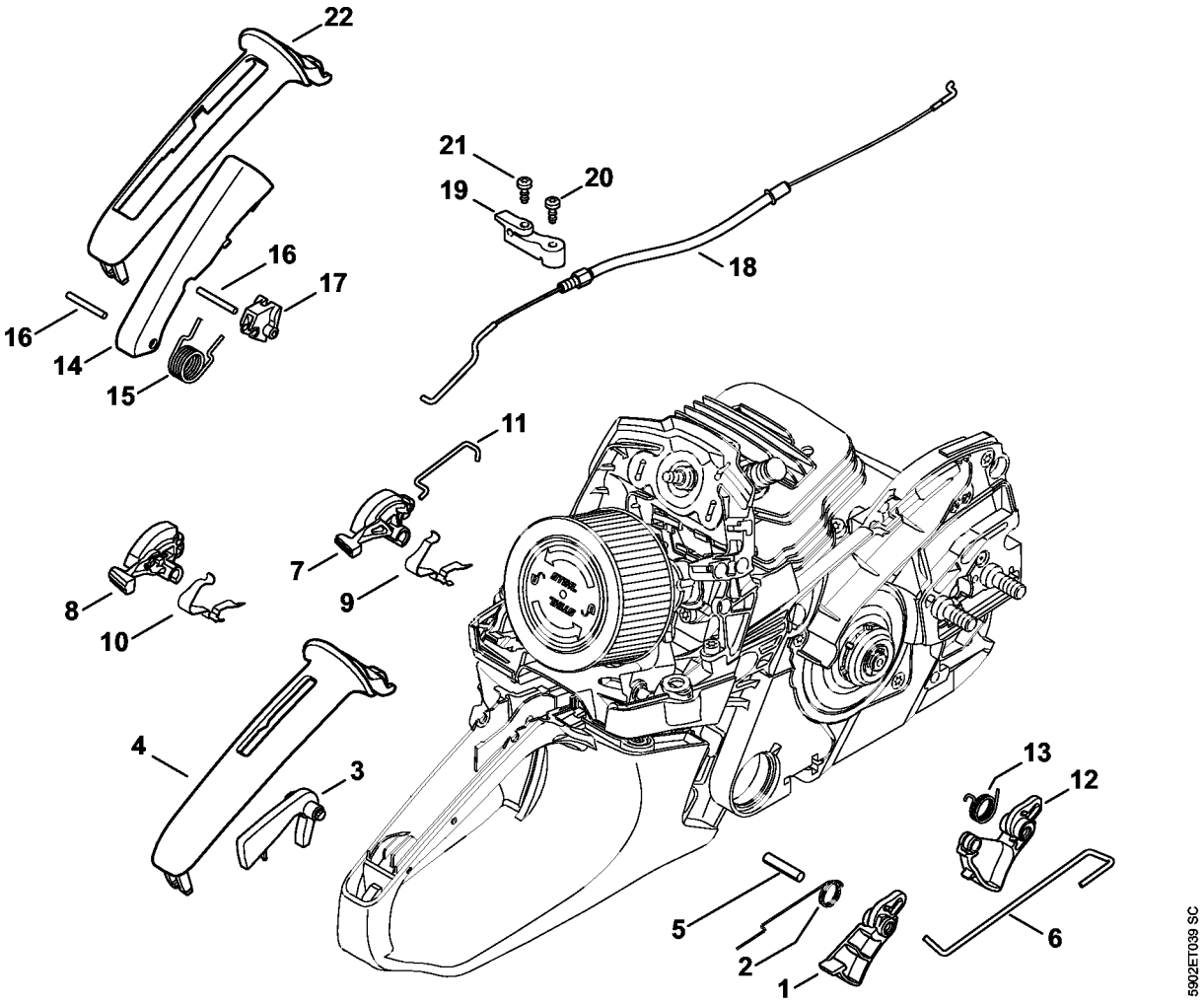

Gasaktivering

#	Delnummer	Beskrivelse	Mæng-de	Indeholder varer	Bemærknin-ger
1	1141 182 1000	Gasarm	1		
2	1138 182 4500	Torsionsfjeder	1		
3	1141 182 0800	Låsegreb	1		
4	1141 791 0600	Håndtagsdel	1		
5	9371 470 2640	Stift 5m6x24	1		
6	1141 182 1500	Gasstangsystem	1		
7	1141 182 0900	Tilspændingsaksel	1		
10	1141 442 1620	Kontaktfjeder	1		
11	1141 185 1900	Startstangsystem	1		

Værktøj, Specialtilbehør

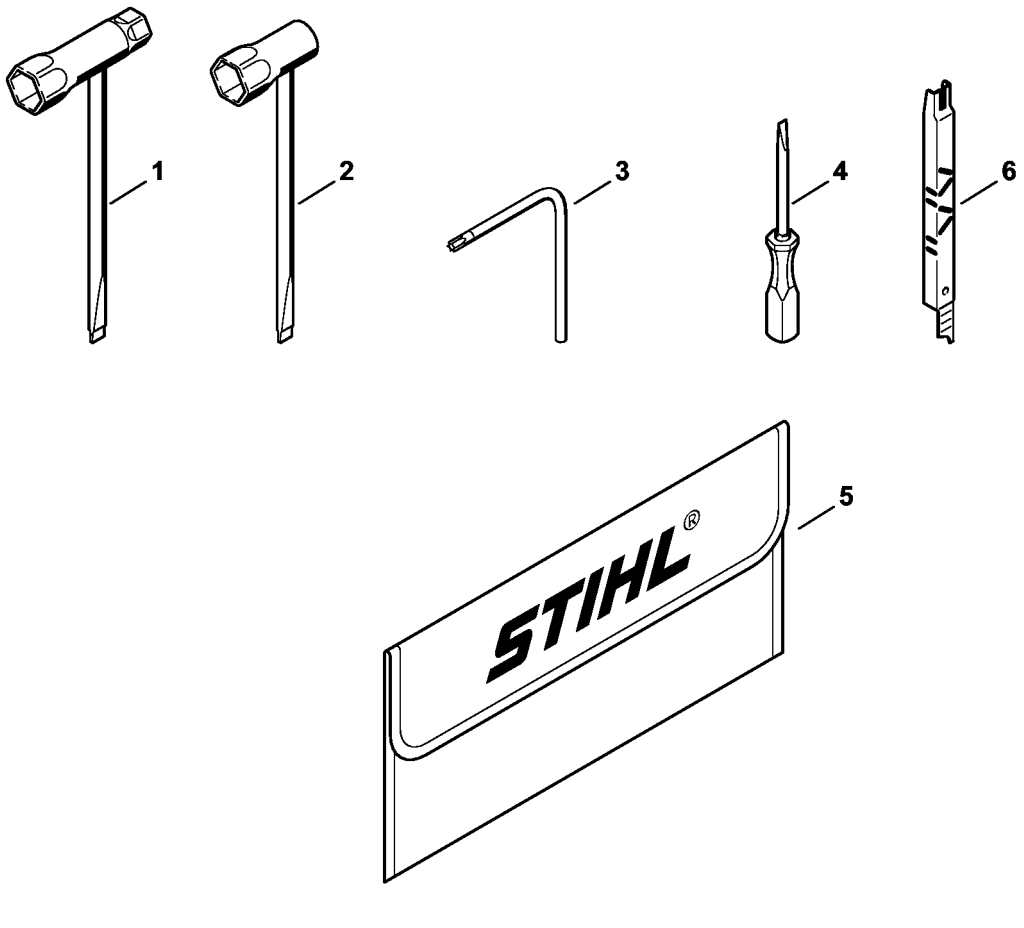

Værktøj, Specialtilbehør

#	Delnummer	Beskrivelse	Mæng-de	Indeholder varer	Bemærknin-ger
	1144 890 1400	Værktøjssæt	1	2 - 5	
2	1119 890 3405	Kombinøgle	1		
3	0812 370 1000	Skruetrækker T27x120x70	1		
4	0000 890 2300	Skruetrækker	1		
5	0000 891 0810	Værktøjstaske	1		
6	1110 893 4000	Filelære	1		

Laser 2-in-1

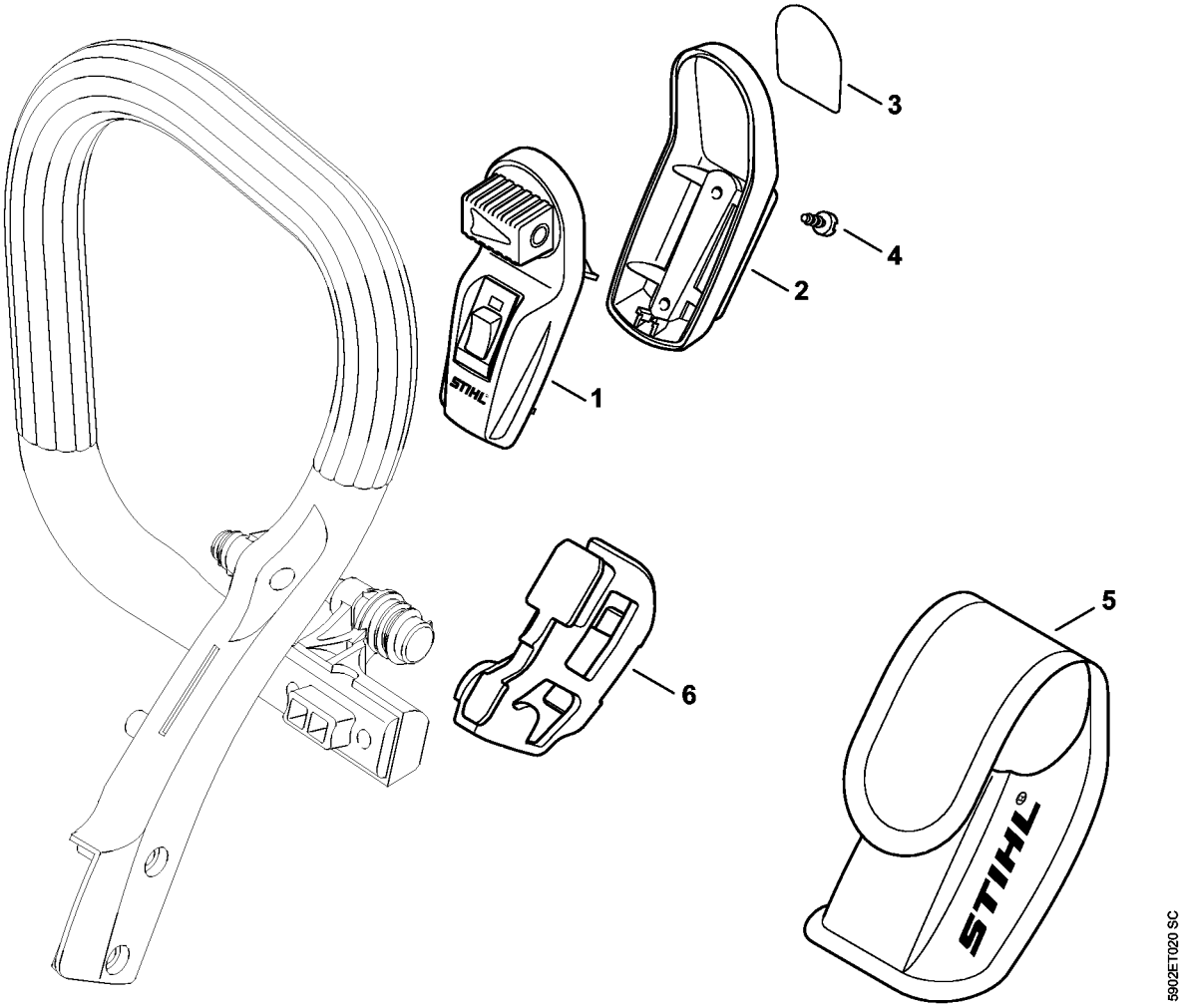

Laser 2-in-1

#	Delnummer	Beskrivelse	Mæng-de	Indeholder varer	Bemærknin-ger
1	0000 400 0200	Laser 2-in 1	1	2 - 5	
2	0000 430 9900	Nederste kabinetdel	1	3	
3	0000 967 7307	Advarsel piktogram	1		
4	9074 478 2967	Skrue IS-P4x10	2		
5	0000 491 0100	Batteri taske	1		
6	1141 791 5400	Holder	1		

Maskinnummer

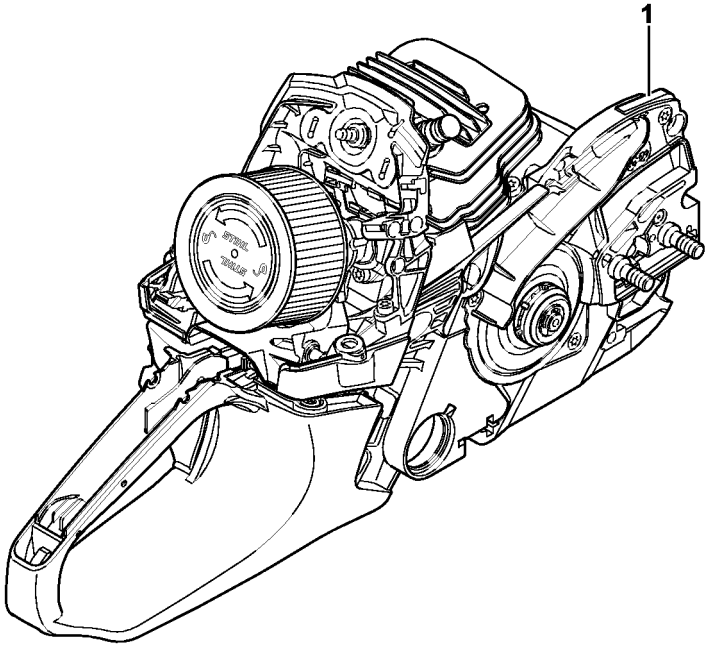

5902ET030 SC

Maskinnummer

#	Delnummer	Beskrivelse	Mæng-de	Indeholder varer	Bemærknin-ger
1		Maskinnummerets position	1		

Smart Connector 1.1

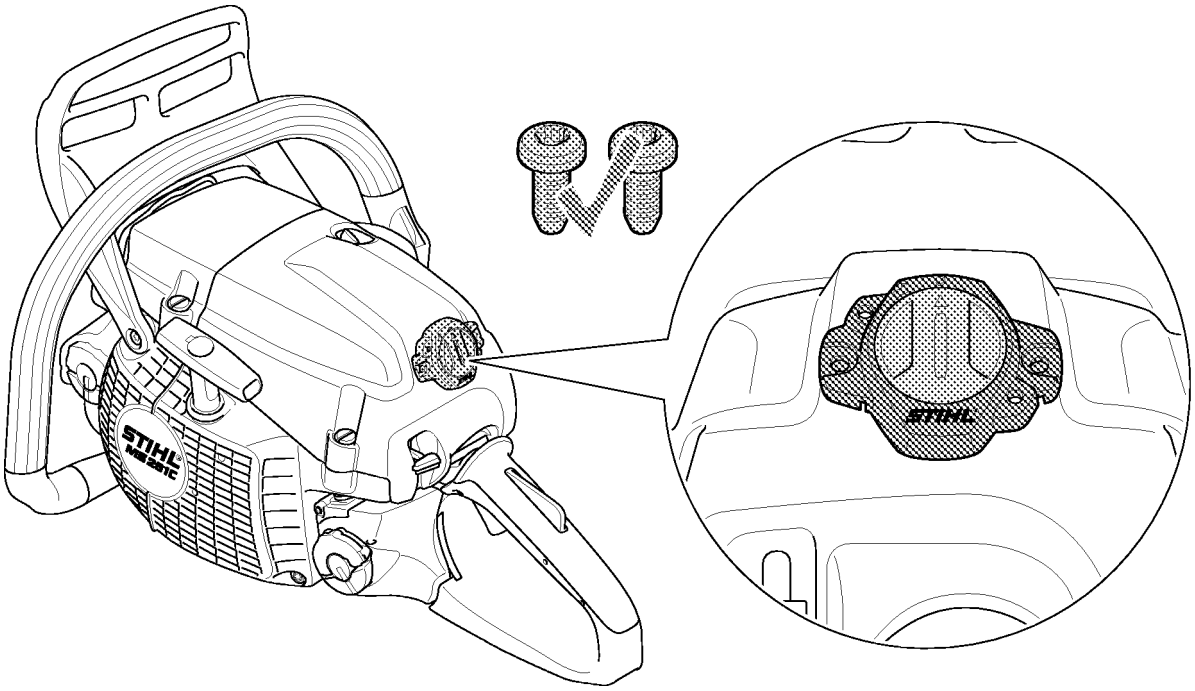

Smart Connector 1.1

#	Delnummer	Beskrivelse	Mæng-de	Indeholder varer	Bemærknin-ger
		Smart Connector position	1		

Hjælpe- og driftstoffer

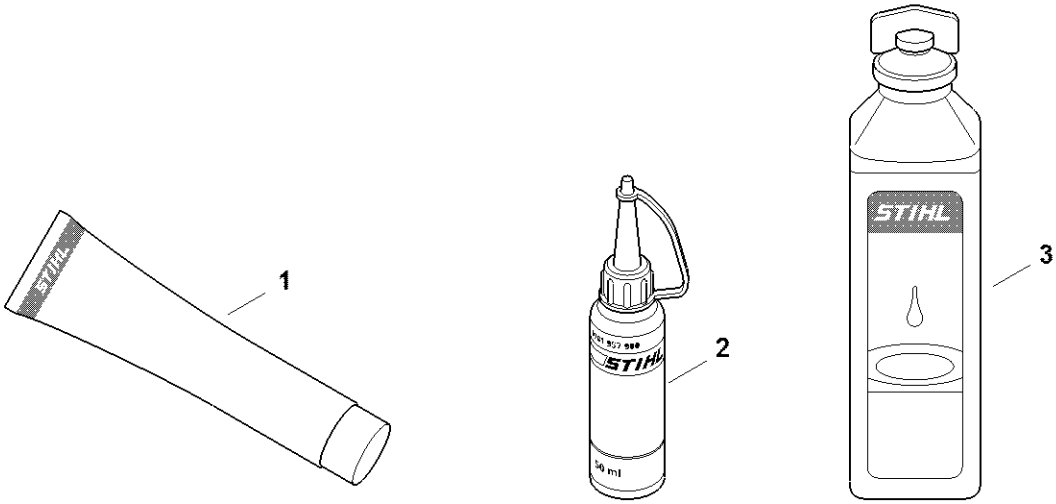

0000-GET-0170-A0

Hjælpe- og driftstoffer

#	Delnummer	Beskrivelse	Mæng-de	Indeholder varer	Bemærknin-ger
1	0781 120 1021	Multifunktionelt fedt (rør 40 g)	1		
1	0781 120 1021	Multifunktionelt fedt (rør 40 g)	1		
1	0781 120 1109	Multifedt (Tube 80 g)	1		
1	0781 120 1109	Multifedt (Tube 80 g)	1		
1	0781 120 1110	Universalfedt 225 g	1		
1	0781 120 1110	Universalfedt 225 g	1		
2	0781 957 9000	Smørevæske OH 723	1		
2	0781 957 9000	Smørevæske OH 723	1		
3	0781 319 8401	HP 100ml	1		
3	0781 319 8052	Totaktsolie 100 ml hp super	1		
3	0781 319 8060	Hp ultra motorolie 100 ml	1		

false