# MS 400 C-M

**Reservedelsliste**
**25.09.2026**
**Denmark, dansk**

## Indholdsfortegnelse


A - Krumtaphus, Cylinder, Lyddæmper ..... 2
B - Kobling, Oliepumpe, Kædebremse ..... 5
C - Startanordning, Håndbeskytter, Tændingsanlæg ..... 9
D - Tankhus, Filter, Gummidæmper, Håndtagsrør ..... 12
E - Karburatordele 1140/13 ..... 15
F - Værktøj, Specialtilbehør ..... 18
G - Maskinnummer ..... 20
H - Smart Connector 1.1 ..... 22
Hjælpe- og driftstoffer ..... 24

# A - Krumtaphus, Cylinder, Lyddæmper

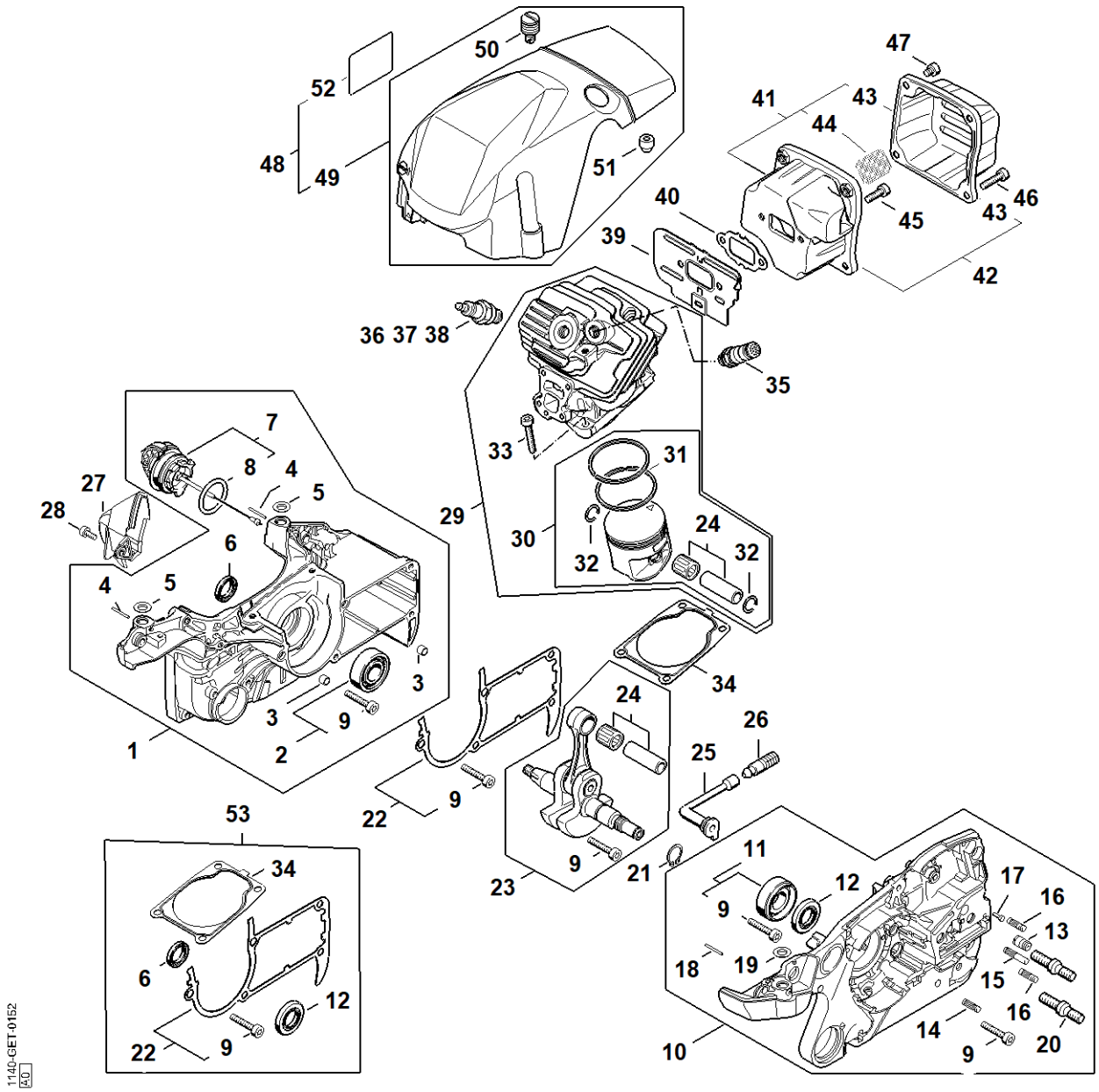

# A - Krumtaphus, Cylinder, Lyddæmper

| # | Delnummer | Beskrivelse | Mængde | Indeholder varer | Bemærkninger |
|---|---|---|---|---|---|
| 1 | 1140 020 2652 | Krumtaphushalvdel, blæserside | 1 | 2 - 9 | |
| 2 | 1142 007 1001 | Sæt | 1 | 9 | |
| 3 | 0000 988 8600 | Hylse | 2 | | |
| 4 | 9371 470 1058 | Stift 1,8x19 | 2 | | |
| 5 | 0000 963 0902 | Bøsning | 2 | | |
| 6 | 9640 003 1560 | Simmerring BS15x22x4 | 1 | | |
| 7 | 0000 350 0533 | Tanklåg | 1 | 8 | |
| 8 | 9645 948 7734 | O-ring 25x3,5 | 1 | | |
| 9 | 9022 500 1051 | Skrue IS-M5x27 | 5 | | |
| 10 | 1140 020 2954 | Krumtaphushalvdel | 1 | 9, 11 - 20 | |
| 11 | 1142 007 1002 | Sæt kugleleje | 1 | 9 | |
| 12 | 9640 003 1600 | Simmerring BS15x29,6x4 | 1 | | |
| 13 | 1128 640 9100 | Ventil | 1 | | |
| 14 | 1120 162 5200 | Bolt | 1 | | |
| 15 | 1121 162 5205 | Bolt | 1 | | |
| 16 | 1121 162 5200 | Bolt | 2 | | |
| 17 | 0000 974 1200 | Cylinderkærvnagle 2,6x8 | 1 | | |
| 18 | 9371 470 1058 | Stift 1,8x19 | 1 | | |
| 19 | 0000 963 0902 | Bøsning | 1 | | |
| 20 | 0000 664 2406 | Kraveskrue M8 | 2 | | Fast skruesikring |
| 21 | 9455 621 1520 | Låsering 15x1 | 1 | | |
| 22 | 1140 020 9700 | Pakning | 1 | 9 | |
| 23 | 1140 030 0409 | Krumtapsaksel | 1 | 9, 24 | |
| 24 | 1140 007 1014 | Stikforbindelse | 1 | | |
| 25 | 1122 647 9400 | Slange | 1 | | |
| 26 | 1117 640 3800 | Sugehoved | 1 | | |
| 27 | 1140 140 7801 | Forklipper | 1 | | |

# A - Krumtaphus, Cylinder, Lyddæmper

| # | Delnummer | Beskrivelse | Mængde | Indeholder varer | Bemærkninger |
|---|---|---|---|---|---|
| **28** | 9022 313 0660 | Skrue IS-M4x12 | 1 | | |
| **29** | 1140 020 1212 | Cylinder med stempel Ø 50 mm | 1 | 24, 30 - 33 | |
| **30** | 1140 030 2014 | Stempel Ø 50 mm | 1 | 24, 31, 32 | |
| **31** | 1140 034 3010 | Stempelring Ø 50x1,2 mm | 2 | | |
| **32** | 9463 620 1200 | Fjederring C12x1 | 2 | | |
| **33** | 9022 371 1050 | Skrue IS-M5x25 | 4 | | |
| **34** | 1140 029 2302 | Cylinderpakning | 1 | | |
| **35** | 1142 020 9400 | Dekompressionsventil | 1 | | |
| **36** | 0000 400 7011 | Tændrør NGK CMR6H | 1 | | |
| **37** | 0000 400 7025 | Tændrør STIHL ZK C 10 | 1 | | |
| **38** | 0000 400 7026 | Tændrør STIHL ZK C 10, 40'er pakke | 1 | | |
| **39** | 1140 141 3203 | Køleplade | 1 | | |
| **40** | 1140 149 0602 | Lyddæmperpakning | 1 | | |
| **42** | 1140 140 0610 | Lyddæmper | 1 | 43 | |
| **43** | 1140 145 0803 | Overdel | 1 | | |
| **45** | 9022 341 0983 | Skrue IS-M5x16 | 2 | | |
| **46** | 9022 399 1020 | Skrue IS-M5x20 | 2 | | |
| **47** | 9022 341 0911 | Skrue IS-M5x6 | 2 | | |
| **49** | 1140 080 1630 | Hoved | 1 | 50, 51 | |
| **50** | 1140 140 9200 | Lukning | 3 | | |
| **51** | 1121 084 7100 | Kappe | 1 | | |
| **53** | 1140 007 1600 | Pakningssæt | 1 | 6, 9, 12, 22, 34 | |

# B - Kobling, Oliepumpe, Kædebremse

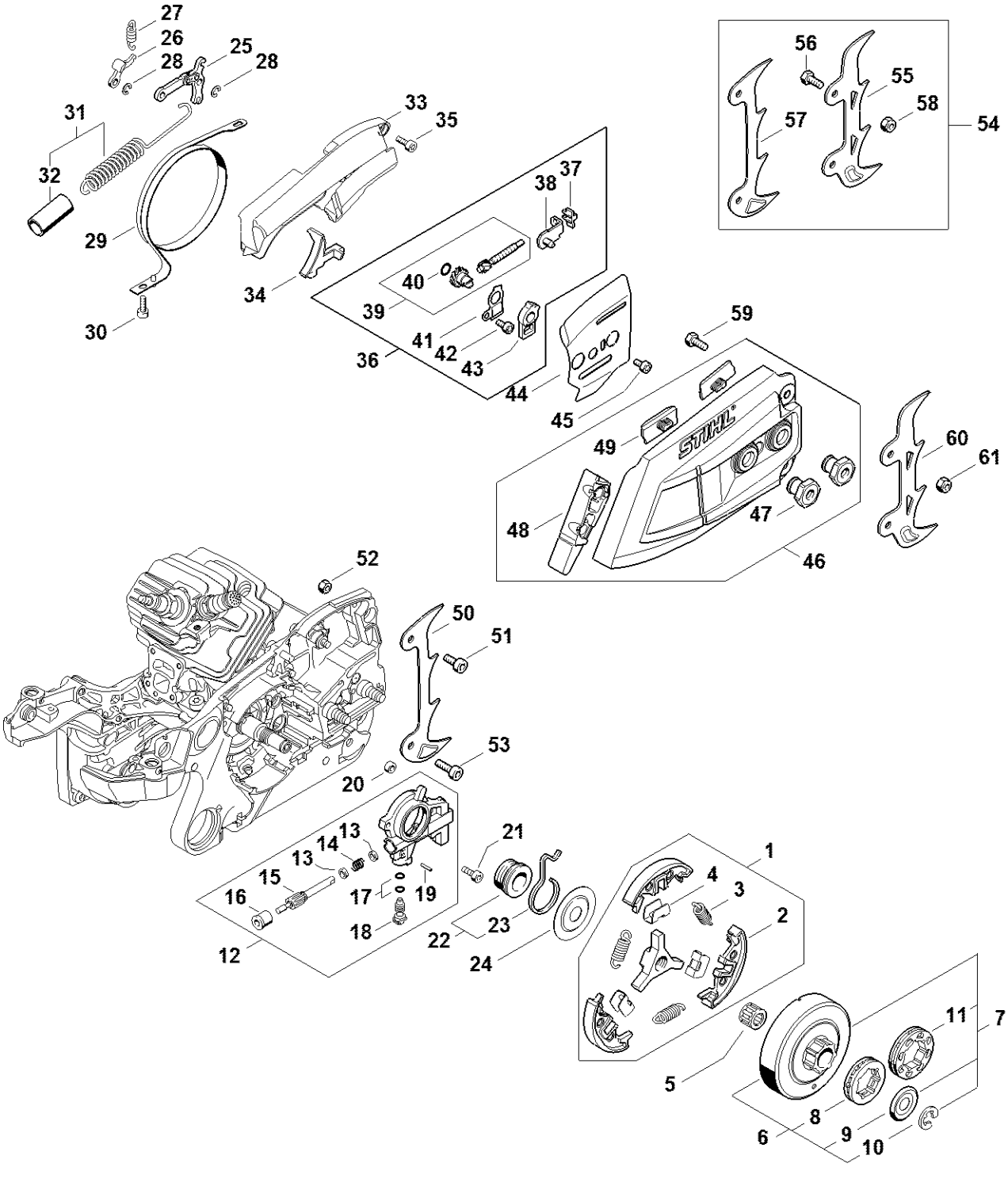

# B - Kobling, Oliepumpe, Kædebremse

| # | Delnummer | Beskrivelse | Mængde | Indeholder varer | Bemærkninger |
|---|---|---|---|---|---|
| 1 | 1147 160 2000 | Kobling | 1 | 2 - 4 | |
| 2 | 1147 162 0800 | Centrifugalvægt | 3 | | |
| 3 | 0000 997 5606 | Trækfjeder | 3 | | |
| 4 | 1128 162 3000 | Holder | 3 | | |
| 5 | 9512 933 2380 | Nålekrans 10x16x12 | 1 | | |
| 6 | 1140 007 2500 | Sæt ringkædedrev 3/8" 7T | 1 | 8 - 10 | |
| 7 | 1140 007 2501 | Sæt ringkædedrev 3/8" 8T | 1 | 9 - 11 | |
| 8 | 0000 642 1223 | Ringkædedrev 3/8" 7T | 1 | | |
| 9 | 0000 958 1022 | Skive Ø 27 mm | 1 | | |
| 10 | 9460 624 0801 | Låseskive 8x1,3 | 1 | | |
| 11 | 0000 642 1216 | Ringkædedrev 3/8" 8z | 1 | | |
| 12 | 1135 640 3200 | Oliepumpe | 1 | 13 - 19 | |
| 13 | 0000 958 0518 | Skive | 2 | | |
| 14 | 0000 997 0615 | Trykfjeder | 1 | | |
| 15 | 1135 647 0600 | Pumpestempel | 1 | | |
| 16 | 1125 641 9400 | Lejebøsning | 1 | | |
| 17 | 9646 945 0160 | O-ring 4x2 | 2 | | |
| 18 | 1128 647 4806 | Reguleringsbolt | 1 | | |
| 19 | 9380 620 1090 | Rørformet passtift 2x10 | 1 | | |
| 20 | 1122 649 5000 | Pakningsring B4x2 | 1 | | |
| 21 | 9022 313 0660 | Skrue IS-M4x12 | 2 | | |
| 22 | 1128 640 7112 | Snekke | 1 | 23 | |
| 23 | 1128 647 2400 | Fjeder | 1 | | |
| 24 | 1122 162 1000 | Afskærmningsskive 52 mm | 1 | | |
| 25 | 1128 160 5000 | Arm | 1 | | |
| 26 | 1121 162 5010 | Arm | 1 | | |
| 27 | 0000 997 0628 | Fjeder | 1 | | |

# B - Kobling, Oliepumpe, Kædebremse

| # | Delnummer | Beskrivelse | Mængde | Indeholder varer | Bemærkninger |
|---|---|---|---|---|---|
| **28** | 9460 624 0400 | Låseskive 4 | 2 | | |
| **29** | 1135 160 5400 | Bremsebånd | 1 | | |
| **30** | 9022 346 0658 | Skrue IS-M4x12 | 1 | | |
| **31** | 1135 160 5500 | Trækfjeder | 1 | 32 | |
| **32** | 1140 162 8004 | Slange | 1 | | |
| **33** | 1140 021 1105 | Dæksel | 1 | | |
| **34** | 1140 021 1102 | Dæksel | 1 | | |
| **35** | 9022 346 0658 | Skrue IS-M4x12 | 2 | | |
| **36** | MA02 007 1002 | Sæt | 1 | 37 - 43 | |
| **37** | 1125 664 1400 | Trykstykke | 1 | | |
| **38** | 1125 640 1900 | Spændeskyder | 1 | | |
| **39** | 1125 007 1021 | Sæt tandhjul/spændeskrue | 1 | 40 | |
| **40** | 9646 945 0490 | O-ring 7x1,5 | 1 | | |
| **41** | 1122 664 2200 | Afskærmningsplade | 1 | | |
| **42** | 9022 313 0633 | Skrue IS-M4x8 | 1 | | |
| **43** | 1122 664 4500 | Støtte | 1 | | |
| **44** | 1122 664 1000 | Indvendig sideplade 0,5 mm | 1 | | |
| **45** | 9022 313 0633 | Skrue IS-M4x8 | 1 | | |
| **46** | 1140 640 1703 | Kædedrevsdæksel | 1 | 47 - 49 | |
| **47** | 0000 995 0803 | Brystmøtrik M8 | 2 | | |
| **48** | 1142 656 1500 | Beskyttelse | 1 | | |
| **49** | 1121 648 6610 | Glideliste | 2 | | |
| **50** | 1142 664 0500 | Barkstød | 1 | | |
| **51** | 9022 341 0960 | Skrue IS-M5x12 | 1 | | |
| **52** | 9214 320 0700 | Låsemøtrik M5 | 1 | | |
| **53** | 9022 341 0983 | Skrue IS-M5x16 | 1 | | |
| **54** | 0000 660 0800 | Barkstød | 1 | 55 - 58 | |

# B - Kobling, Oliepumpe, Kædebremse

| # | Delnummer | Beskrivelse | Mængde | Indeholder varer | Bemærkninger |
|---|---|---|---|---|---|
| **55** | 1141 664 0501 | Barkstød | 1 | | |
| **56** | 9008 345 0960 | Skrue M5x12 | 1 | | |
| **57** | 1142 664 0500 | Barkstød | 1 | | |
| **58** | 9214 320 0700 | Låsemøtrik M5 | 1 | | |
| **59** | 9008 345 0960 | Skrue M5x12 | 1 | | |
| **60** | 1141 664 0501 | Barkstød | 1 | | |
| **61** | 9214 320 0700 | Låsemøtrik M5 | 1 | | |

# C - Startanordning, Håndbeskytter, Tændingsanlæg

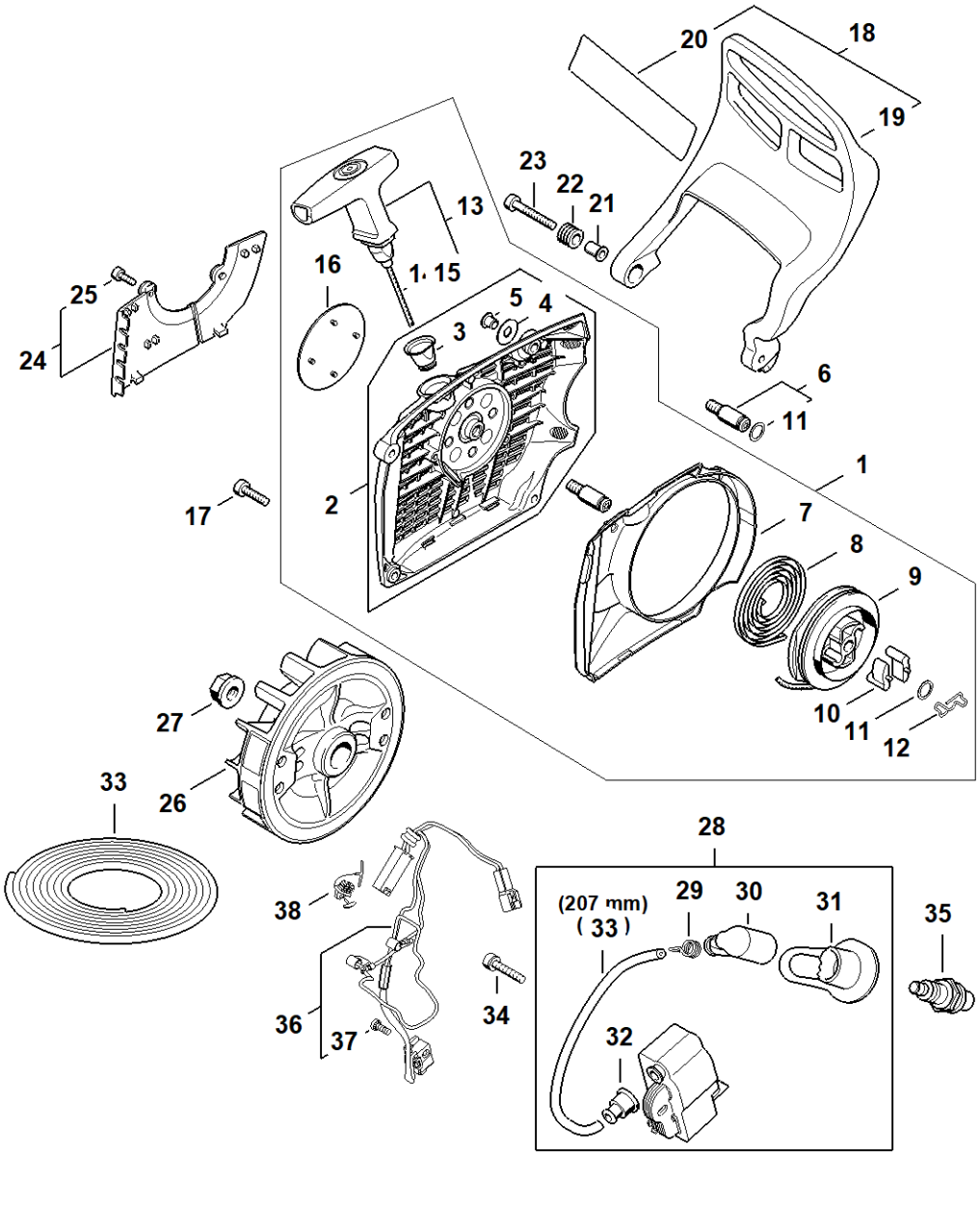

# C - Startanordning, Håndbeskytter, Tændingsanlæg

| # | Delnummer | Beskrivelse | Mængde | Indeholder varer | Bemærkninger |
|---|---|---|---|---|---|
| 1 | 1140 080 2107 | Blæserhus med startanordning | 1 | 2 - 14, 16 | |
| 2 | 1140 080 1800 | Blæserhus | 1 | 3 - 5 | |
| 3 | 1110 084 9102 | Bøsning | 1 | | |
| 4 | 0000 958 0607 | Skive | 1 | | |
| 5 | 9416 868 6530 | Nitte AK6,5x0,5x6,8 | 1 | | |
| 6 | 1128 080 6500 | Aksel | 1 | 11 | |
| 7 | 1140 084 7800 | Segment | 1 | | |
| 8 | 1135 190 0600 | Returfjeder | 1 | | |
| 9 | 1128 195 0400 | Snorhjul | 1 | | |
| 10 | 1125 195 7200 | Startpal | 2 | | |
| 11 | 0000 958 0923 | Skive | 1 | | |
| 12 | 1128 195 3500 | Fjeder | 1 | | |
| 13 | 1128 190 3400 | Håndtag ElastoStart Ø 3,5 mm | 1 | 14 | |
| 14 | 1128 190 2900 | Startsnor Ø 3,5 mm | 1 | | |
| 15 | 0000 930 2267 | Startsnor Ø 3,5 mm / 28 Stück | 1 | | |
| 16 | 1140 967 1505 | Typeskilt | 1 | | |
| 17 | 9022 371 1020 | Cylinderskrue IS M5x20 | 3 | | |
| 19 | 1140 792 4902 | Håndbeskytter | 1 | | |
| 21 | 1124 792 5500 | Bøsning | 1 | | |
| 22 | 1124 792 5505 | Bøsning | 1 | | |
| 23 | 9022 341 1080 | Skrue IS-M5x35x22 | 1 | | |
| 24 | 1140 007 1002 | Skærmpladesæt | 1 | 25 | |
| 25 | 9075 478 3015 | Skrue IS-D4x15 | 2 | | |
| 26 | 1140 400 1210 | Svinghjul | 1 | | |
| 27 | 0000 955 0802 | Brystmøtrik M8x1 | 1 | | |
| 28 | 1140 400 4718 | Styreapparat | 1 | 29 - 32 | |
| 29 | 0000 998 0623 | Fjeder | 1 | | |

# C - Startanordning, Håndbeskytter, Tændingsanlæg

| # | Delnummer | Beskrivelse | Mængde | Indeholder varer | Bemærkninger |
|---|---|---|---|---|---|
| **30** | 0000 405 1007 | Tændkabelsko | 1 | | |
| **31** | 1140 084 1601 | Afskærmning | 1 | | |
| **32** | 0000 989 1002 | Beskyttelseshætte | 1 | | |
| **33** | 0000 405 0600 | Tændkabel 1 m | 1 | | |
| **33** | 0000 930 2251 | Tændkabel 10 m | 1 | | |
| **34** | 9022 341 0710 | Skrue IS-M4x20 | 2 | | |
| **35** | 0000 400 7011 | Tændrør NGK CMR6H | 1 | | |
| **36** | 1140 440 3012 | Kabelbundt | 1 | 37 | |
| **37** | 9022 319 0340 | Skrue IS-M3x8 | 1 | | |
| **38** | 0000 430 4801 | Prop | 1 | | |

# D - Tankhus, Filter, Gummidæmper, Håndtagsrør

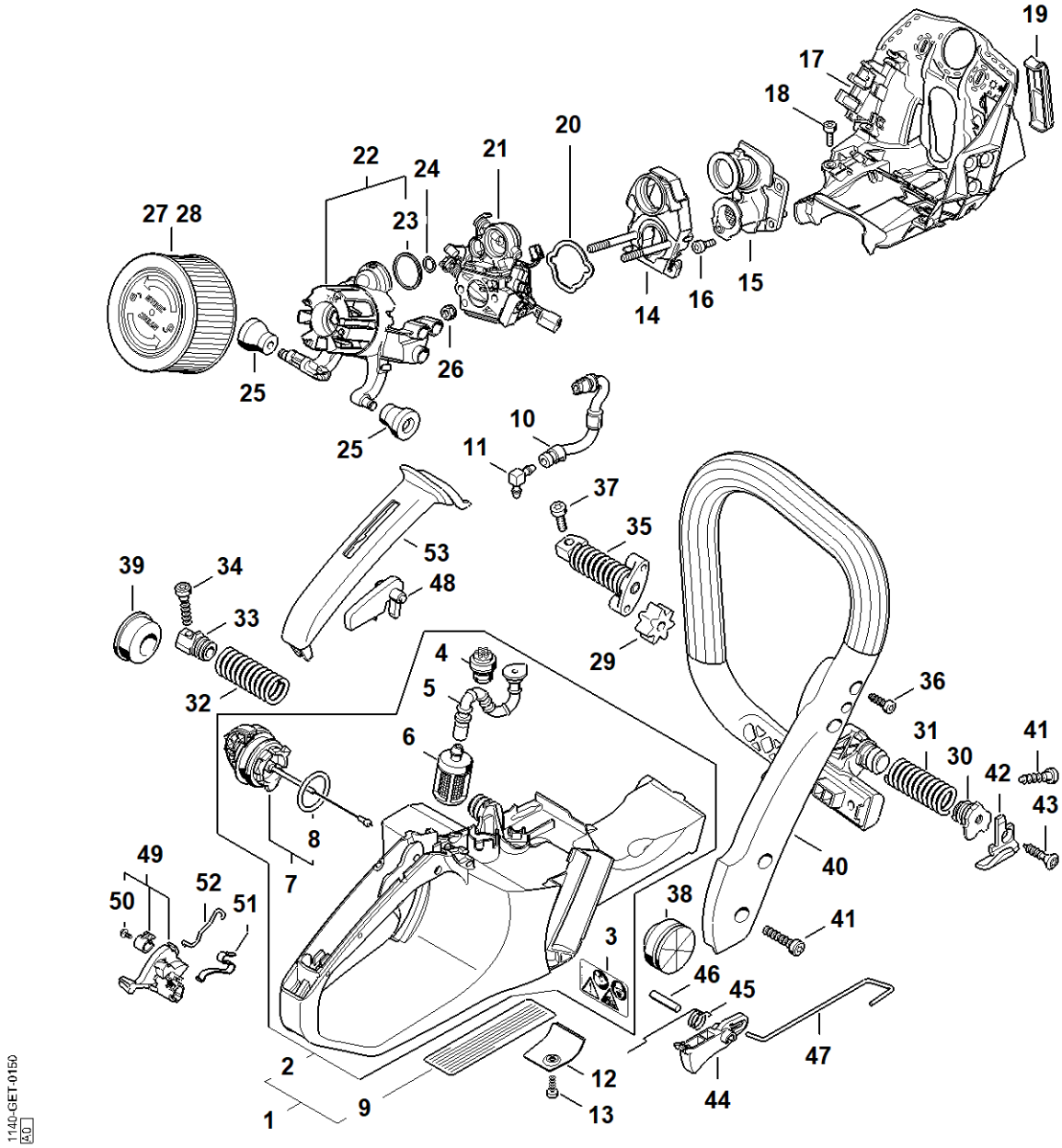

# D - Tankhus, Filter, Gummidæmper, Håndtagsrør

| # | Delnummer | Beskrivelse | Mængde | Indeholder varer | Bemærkninger |
|---|---|---|---|---|---|
| **2** | 1140 350 0840 | Tankhus | 1 | 3 - 8 | |
| **3** | 0000 967 7247 | Advarsel piktogram MS | 1 | | |
| **4** | 0000 350 5800 | Tankventilation | 1 | | |
| **5** | 1140 358 7706 | Slange | 1 | | |
| **6** | 0000 350 3518 | Sugehoved | 1 | | |
| **7** | 0000 350 0533 | Tanklåg | 1 | 8 | |
| **8** | 9645 948 7734 | O-ring 25x3,5 | 1 | | |
| **10** | 1140 350 2701 | Brændstofslange | 1 | | |
| **11** | 4224 122 3900 | Vinkelstuds | 1 | | |
| **12** | 1140 656 1500 | Beskyttelse | 1 | | |
| **13** | 9074 478 2970 | Skrue IS-P4x10 | 1 | | |
| **14** | 1140 120 0901 | Karburatorbeslag | 1 | | |
| **15** | 1140 140 2502 | Manifold | 1 | | |
| **16** | 9022 313 0660 | Skrue IS-M4x12 | 4 | | |
| **17** | 1140 080 0905 | Luftledekappe | 1 | | |
| **18** | 9022 313 0660 | Skrue IS-M4x12 | 2 | | |
| **19** | 1140 084 4102 | Glider | 1 | | |
| **20** | 1140 121 8600 | Skive | 1 | | |
| **21** | 1140 120 0613 | Karburator 1140/13 | 1 | | |
| **22** | 1140 140 2802 | Filterhus | 1 | 23 | |
| **23** | 1140 149 0400 | Pakningsring | 1 | | |
| **24** | 9645 945 3094 | O-ring 9x1,5 | 1 | | |
| **25** | 1140 122 9900 | Dæmper | 1 | | |
| **26** | 9216 261 0700 | Sekskantmøtrik M5 | 2 | | |
| **27** | 1141 140 4400 | Luftfilter HD2 | 1 | | |
| **28** | 1141 120 1602 | Luftfilter PA | 1 | | |
| **29** | 1140 791 2800 | Anslagsdæmper | 1 | | |

# D - Tankhus, Filter, Gummidæmper, Håndtagsrør

| # | Delnummer | Beskrivelse | Mængde | Indeholder varer | Bemærkninger |
|---|---|---|---|---|---|
| **30** | 1140 792 2900 | Lejeprop | 1 | | |
| **31** | 1140 791 3100 | Fjeder | 1 | | |
| **32** | 1140 791 3102 | Fjeder | 1 | | |
| **33** | 1140 792 2903 | Lejeprop | 1 | | |
| **34** | 9074 478 4475 | Skrue IS-P6x21,5 | 1 | | |
| **35** | 1140 790 8300 | AV-fjeder | 1 | | |
| **36** | 9074 477 4130 | Skrue IS P5x16 | 1 | | |
| **37** | 9022 341 0983 | Skrue IS-M5x16 | 1 | | |
| **38** | 1138 791 5903 | Anslagsdæmper | 1 | | |
| **39** | 1138 791 5902 | Anslagsdæmper | 1 | | |
| **40** | 1140 791 1703 | Håndtagsrør | 1 | | |
| **41** | 9074 478 4545 | Skrue IS-P6x26,5 | 4 | | |
| **42** | 0000 656 7700 | Kædefanger | 1 | | |
| **43** | 9074 477 4438 | Skrue IS-P6x30 | 1 | | |
| **44** | 1140 182 1000 | Gasarm | 1 | | |
| **45** | 1138 182 4500 | Torsionsfjeder | 1 | | |
| **46** | 9371 470 2640 | Stift 5m6x24 | 1 | | |
| **47** | 1140 182 1500 | Gasstangsystem | 1 | | |
| **48** | 1138 182 0800 | Låsegreb | 1 | | |
| **49** | 1140 180 0903 | Tilspændingsaksel | 1 | 50 | |
| **50** | 9104 003 0410 | Skrue P3x6 | 1 | | |
| **51** | 1140 442 1601 | Kontaktfjeder | 1 | | |
| **52** | 1140 185 1903 | Startstangsystem | 1 | | |
| **53** | 1140 791 0604 | Håndtagsdel | 1 | | |

# E - Karburatordele 1140/13

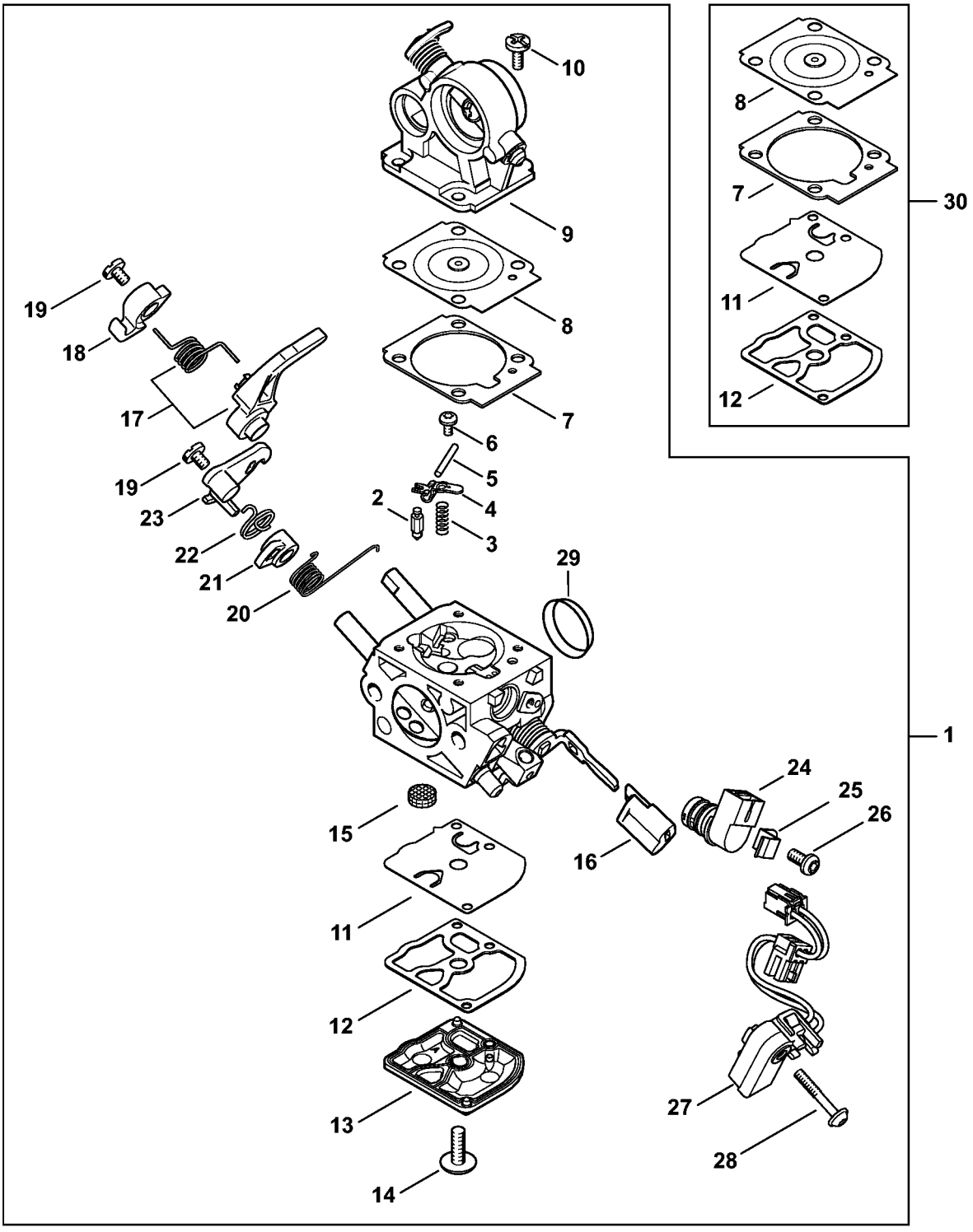

# E - Karburatordele 1140/13

| # | Delnummer | Beskrivelse | Mængde | Indeholder varer | Bemærkninger |
|---|---|---|---|---|---|
| 1 | 1140 120 0613 | Karburator 1140/13 | 1 | 2 - 29 | |
| 2 | Z000 018 Z000 | Indsugningsnål | 1 | | |
| 3 | 4128 122 3000 | Fjeder | 1 | | |
| 4 | 1125 121 5000 | Indstrømningsreguleringsarm | 1 | | |
| 5 | 1120 121 9200 | Aksel | 1 | | |
| 6 | 0000 122 7101 | Skrue | 1 | | |
| 7 | 1140 129 0900 | Reguleringstætning | 1 | | |
| 8 | 1140 121 4702 | Reguleringsmembran | 1 | | |
| 9 | 1140 120 0206 | Luftklaphus | 1 | | |
| 10 | 1120 122 6601 | Kraveskrue | 4 | | |
| 11 | 1129 121 4800 | Pumpemembran | 1 | | |
| 12 | 1123 129 0905 | Pumpetætning | 1 | | |
| 13 | 1139 121 0800 | Afslutningsdæksel | 1 | | |
| 14 | 1120 122 7800 | Skrue m. linsehoved | 1 | | |
| 15 | 1123 121 7800 | Si | 1 | | |
| 16 | 1140 121 2701 | Kappe | 1 | | |
| 17 | 1140 120 8351 | Arm | 1 | | |
| 18 | 1140 121 6600 | Arm | 1 | | |
| 19 | 1139 122 7101 | Skrue | 2 | | |
| 20 | 1140 122 3205 | Torsionsfjeder | 1 | | |
| 21 | 1140 121 6602 | Arm | 1 | | |
| 22 | 1140 122 3204 | Torsionsfjeder | 1 | | |
| 23 | Z010 042 A000 | Chokerspjæld | 1 | | |
| 24 | 0000 120 5104 | Magnetventil | 1 | | |
| 25 | 0000 121 2301 | Holder | 1 | | |
| 26 | 0000 122 7103 | Skrue | 1 | | |
| 27 | 1140 430 1000 | Koblingsapparat | 1 | | |

# E - Karburatordele 1140/13

| # | Delnummer | Beskrivelse | Mængde | Indeholder varer | Bemærkninger |
|---|---|---|---|---|---|
| **28** | 9076 478 0210 | Skrue a2, 5x16 | 1 | | |
| **29** | 1140 121 9401 | Ring | 1 | | |
| **30** | 1140 007 1703 | Sæt karburatordele | 1 | 7, 8, 11, 12 | |

# F - Værktøj, Specialtilbehør

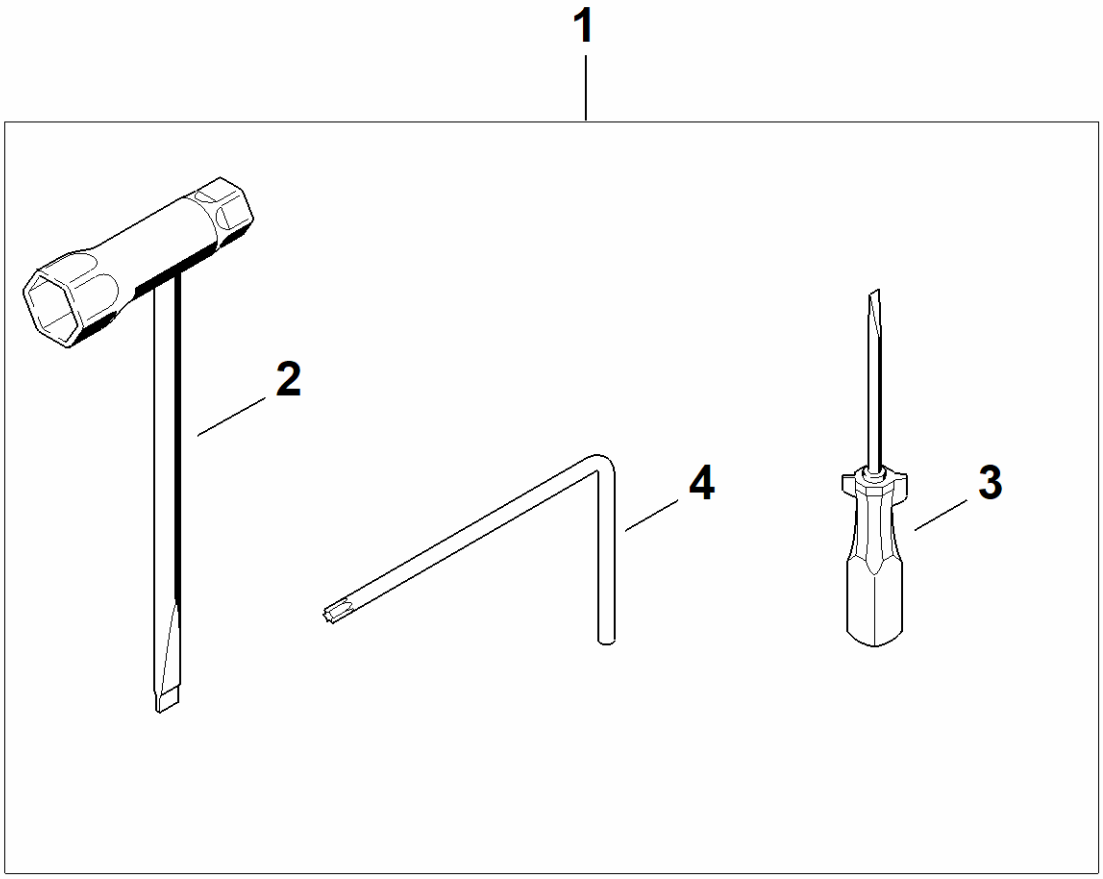


MB01-GET-0021
AO

# F - Værktøj, Specialtilbehør

| # | Delnummer | Beskrivelse | Mængde | Indeholder varer | Bemærkninger |
|---|---|---|---|---|---|
| **1** | 1140 890 1401 | Værktøjssæt | 1 | 2 - 4 | |
| **2** | 1142 890 3401 | Kombinøgle | 1 | | |
| **3** | 0000 890 2300 | Skruetrækker | 1 | | |
| **4** | 0812 370 1000 | Skruetrækker T27x120x70 | 1 | | |

# G - Maskinnummer

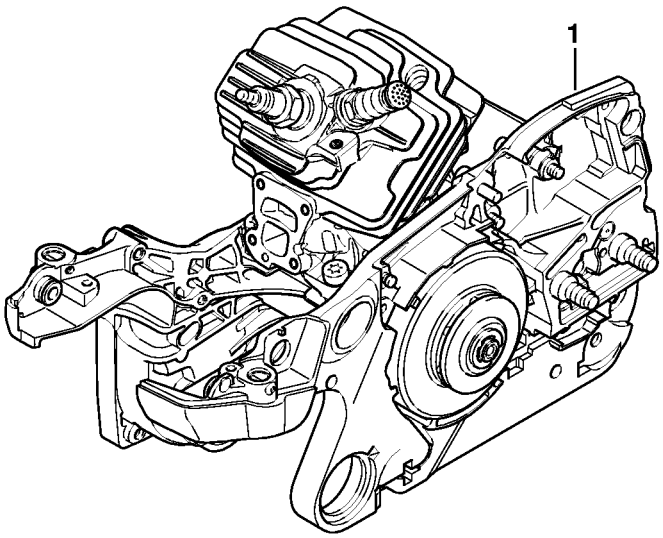


1140-GET-0079-A0

# G - Maskinnummer

| # | Delnummer | Beskrivelse | Mængde | Indeholder varer | Bemærkninger |
|---|---|---|---|---|---|
| 1 | | Maskinnummerets position | 1 | | |

# H - Smart Connector 1.1

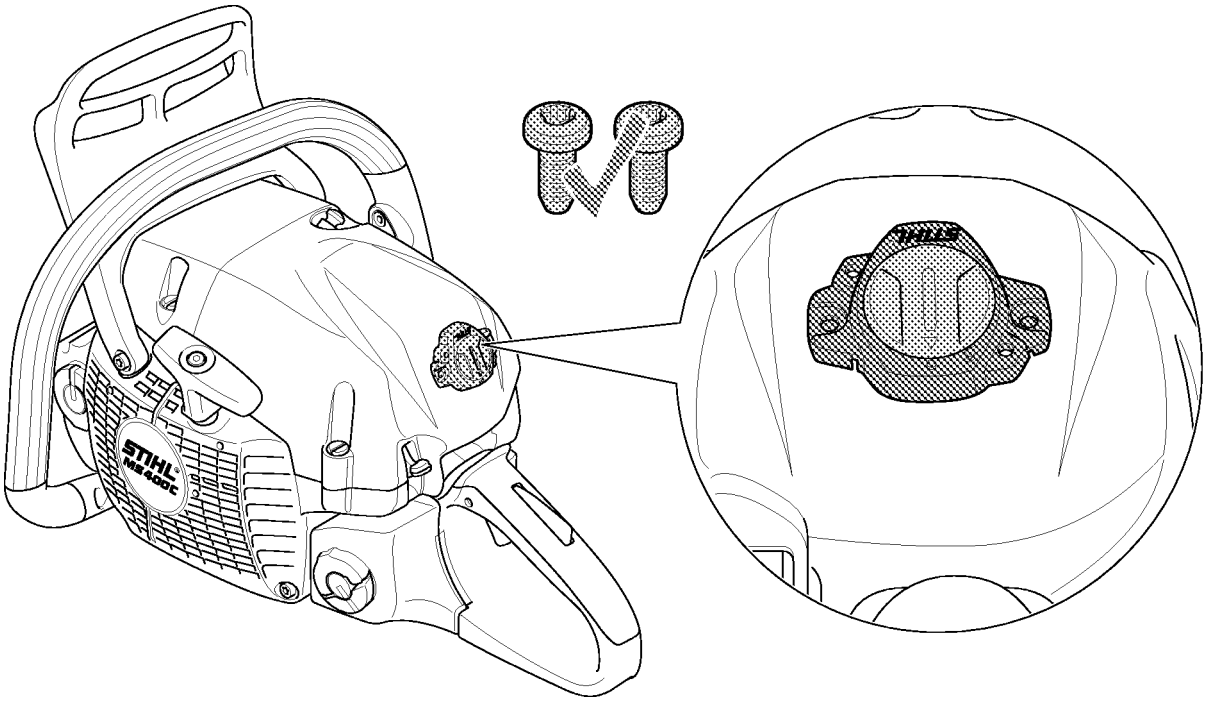

# H - Smart Connector 1.1

| # | Delnummer | Beskrivelse | Mængde | Indeholder varer | Bemærkninger |
|---|---|---|---|---|---|
| | | Smart Connector position | 1 | | |

# Hjælpe- og driftstoffer

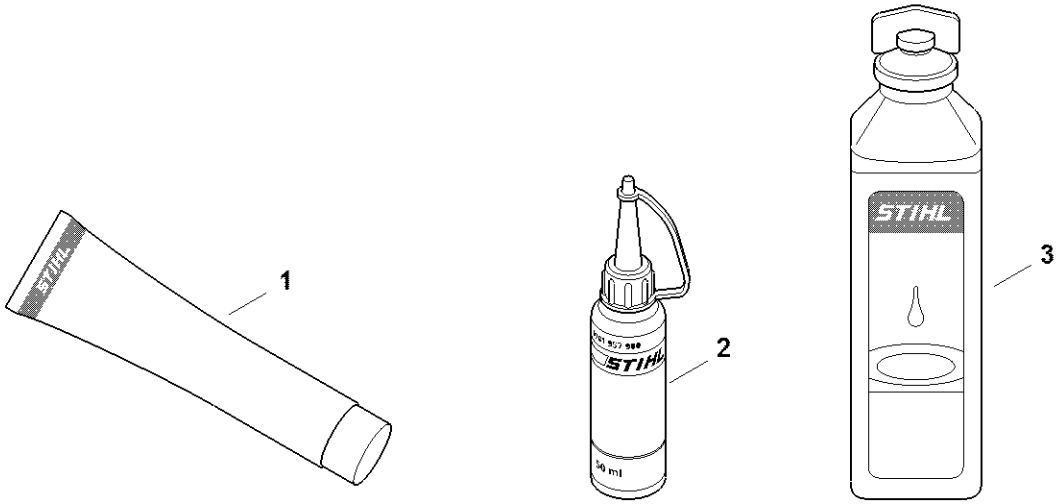


0000-GET-0170-A0

# Hjælpe- og driftstoffer

| # | Delnummer | Beskrivelse | Mængde | Indeholder varer | Bemærkninger |
|---|---|---|---|---|---|
| **1** | 0781 120 1021 | Multifunktionelt fedt (rør 40 g) | 1 | | |
| **1** | 0781 120 1109 | Multifedt (Tube 80 g) | 1 | | |
| **1** | 0781 120 1110 | Universalfedt 225 g | 1 | | |
| **2** | 0781 957 9000 | Smørevæske OH 723 | 1 | | |
| **3** | 0781 319 8401 | HP 100ml | 1 | | |
| **3** | 0781 319 8052 | Totaktsolie 100 ml hp super | 1 | | |
| **3** | 0781 319 8060 | Hp ultra motorolie 100 ml | 1 | | |

false