MS 441 C-M W

Reservedelsliste
08.10.2026
Denmark, dansk

Indholdsfortegnelse

Krumtaphus 2
Cylinder, Lyddæmper 4
Oliepumpe, Kobling 6
Kædebremse, Kædespændeanordning 8
Tændingsanlæg, Kabelbundt 10
Startanordning 12
Tankhus 14
AV-system, Håndtagsrør 16
Hoved, Hus 18
Karburatorbeslag, Luftfilter 20
Gasaktivering 22
Kædespændeanordning 24
Varme 26
M-Tronic 28
Karburator HD-49, HD-47 30
Værktøj, Specialtilbehør 33
Maskinnummer 35
Hjælpe- og driftstoffer 37

Krumtaphus

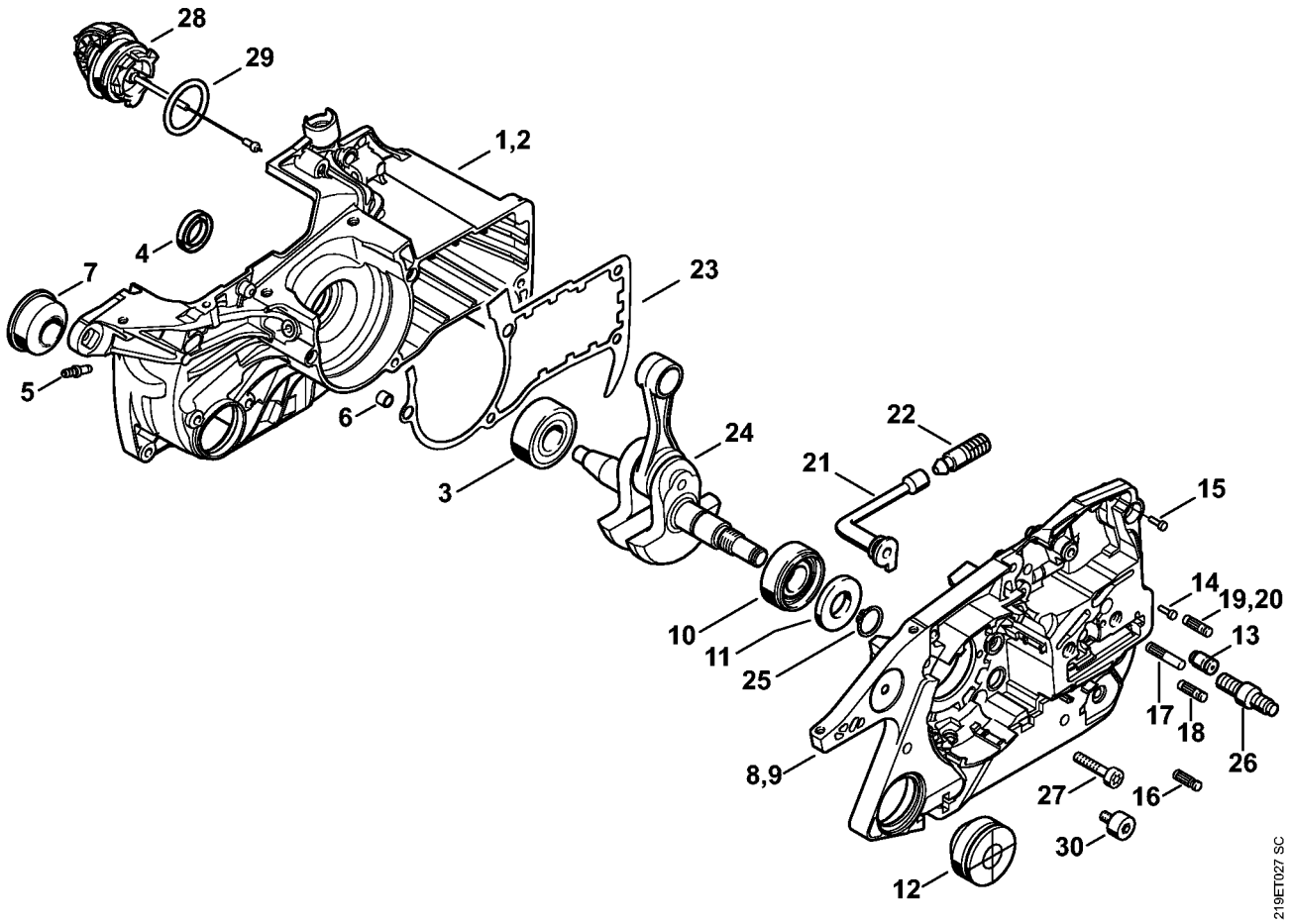
28
29
1,2
4
7
23
5
6
3
24
22
21
15
14
19,20
13
10
11
25
17
18
26
8,9
27
16
30
12
219ET027 SC

Krumtaphus

#	Delnummer	Beskrivelse	Mængde	Indeholder varer	Bemærkninger
2	1138 020 2606	Krumtaphushalvdel	1	3 - 7, 28, 29	
3	9503 003 0355	Kugleleje 16x35x11	1		
4	9640 003 1560	Simmerring BS15x22x4	1		
5	0000 988 5211	Studs	1		
6	0000 988 8600	Hylse	2		
7	1138 791 5902	Anslagsdæmper	1		
8	1138 020 2903	Krumtaphushalvdel	1	10 - 14, 16 - 19, 26	
10	9523 003 4278	Kugleleje 15x35x13	1		
11	9640 003 1600	Simmerring BS15x29,6x4	1		
12	1138 791 5903	Anslagsdæmper	1		
13	1128 640 9101	Ventil	1		
14	0000 974 1200	Cylinderkærvnagle 2,6x8	1		
16	1120 162 5200	Bolt	1		
17	1121 162 5205	Bolt	1		
18	1121 162 5200	Bolt	1		
19	1121 162 5200	Bolt	1		
21	1122 647 9400	Slange	1		
22	1117 640 3800	Sugehoved	1		
23	1138 029 0500	Pakning	1		
24	1138 030 0406	Krumtapsaksel	1		
25	9455 621 1520	Låsering 15x1	1		
26	1138 664 2400	Kraveskrue	2		
27	9022 371 1050	Skrue IS-M5x25	5		
28	0000 350 0533	Tanklåg	1	29	
29	9645 948 7734	O-ring 25x3,5	1		
30	9022 346 0955	Skrue IS-M5x8,8	1		
	1138 007 1050	Pakningssæt	1	4, 11, 23	

Cylinder, Lyddæmper

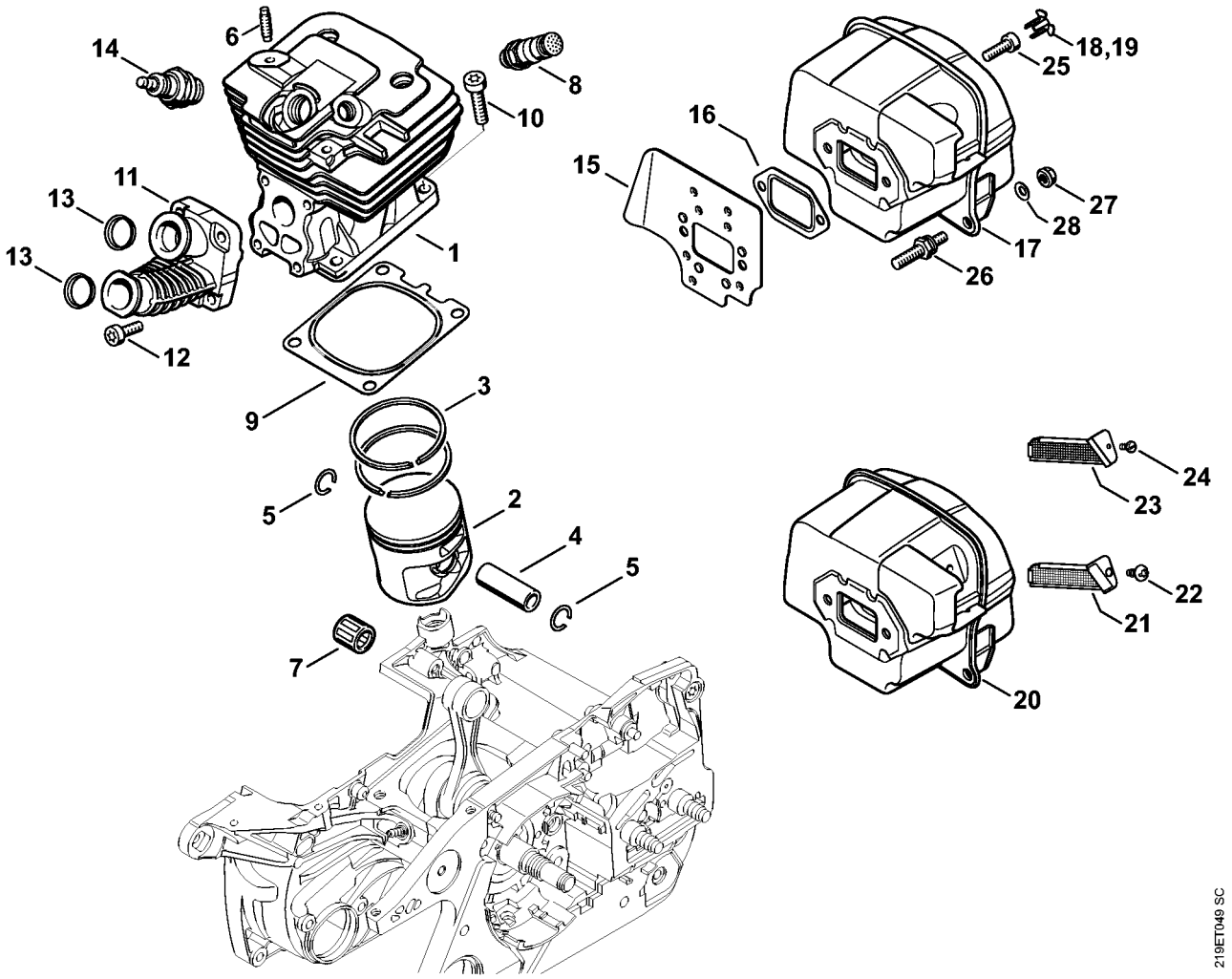

Cylinder, Lyddæmper

#	Delnummer	Beskrivelse	Mængde	Indeholder varer	Bemærkninger
1	1138 020 1201	Cylinder med stempel Ø 50 mm	1	2 - 6	
2	1138 030 2003	Stempel Ø 50 mm	1	3 - 5	
3	1128 034 3000	Stempelring Ø 50x1,2 mm	2		
4	4224 034 1500	Stempelbolt 12x8x35	1		
5	9463 650 1200	Fjederring C12x1	2		
6	0000 953 0807	Tapskrue M5	1		
7	9512 003 3062	Nålekrans 12x15x15	1		
8	1135 020 9400	Dekompressionsventil	1		
9	1138 029 2300	Cylinderpakning	1		
10	9022 371 1350	Skrue IS-M6x25	4		
	1138 007 1006	Sæt Manifold	1	11	
11	1138 140 2508	Manifold	1		
12	9022 341 0980	Cylinderskrue IS M5x16	4		
13	1113 141 1805	Hylse	2		
14	0000 400 7029	Tændrør STIHL ZK C 14	1		
14	0000 400 7030	Tændrør STIHL ZK C 14, 40'er pakke	1		
14	0000 400 7000	Tændrør NGK BPMR7A	1		
15	1138 141 3201	Køleplade	1		
16	1125 149 0601	Lyddæmperpakning	1		
17	1138 140 0655	Lyddæmper	1	18	
18	1135 145 9002	Prop	2		
25	9022 341 0983	Skrue IS-M5x16	2		
26	1138 148 0700	Kraveskrue	2		
27	9216 263 0700	Møtrik M5-10	2		
28	9331 630 0120	Fjederskive 5	2		
	1138 007 1050	Pakningssæt	1	9, 16	

Oliepumpe, Kobling

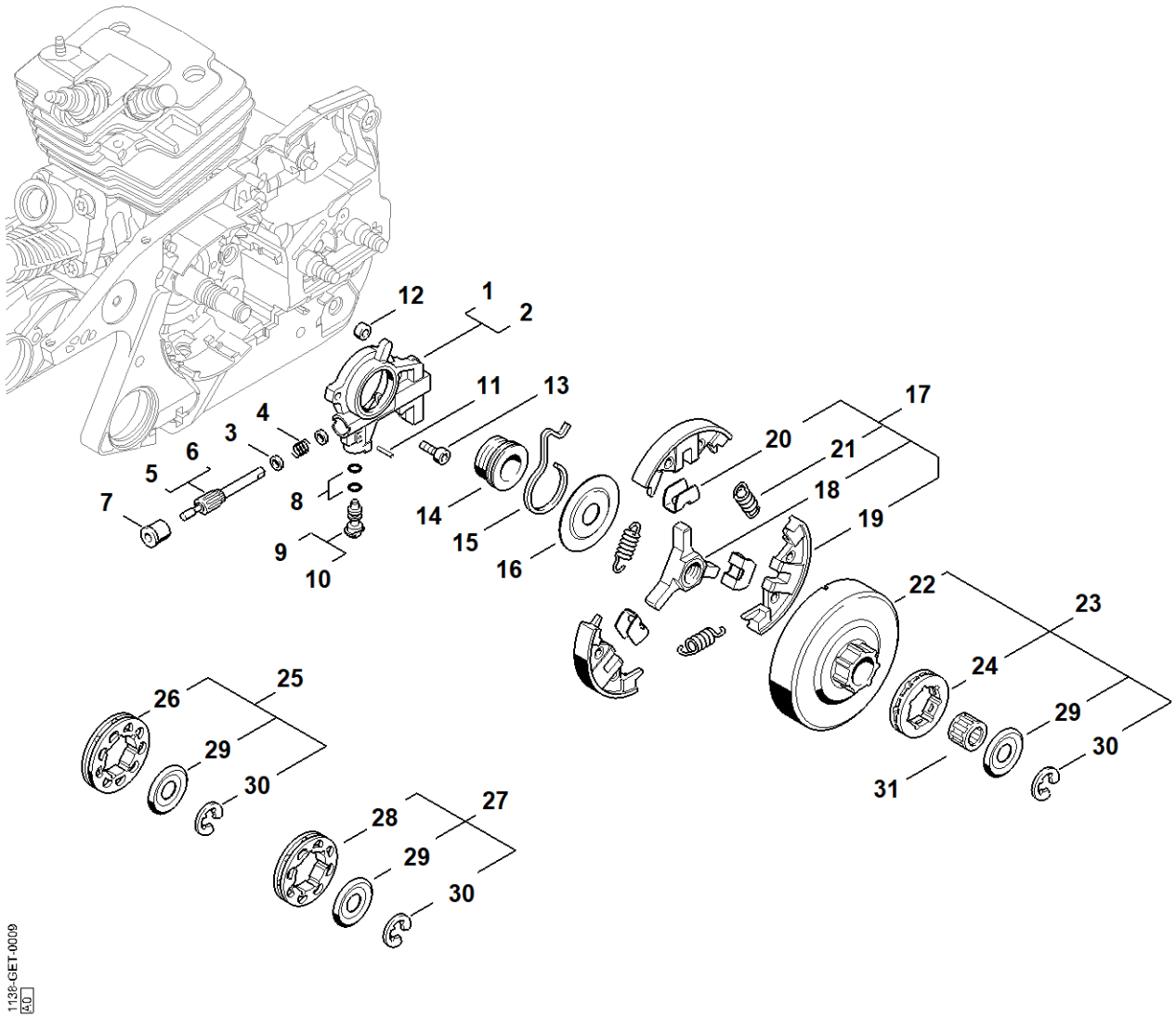

Oliepumpe, Kobling

#	Delnummer	Beskrivelse	Mængde	Indeholder varer	Bemærkninger
1	1128 640 3206	Oliepumpe 0,8	1	3 - 5, 7 - 9, 11	
3	0000 958 0518	Skive	2		
4	0000 997 0615	Trykfjeder	1		
5	1128 647 0606	Pumpestempel 0,8	1		
7	1125 641 9400	Lejebøsning	1		
8	9646 945 0160	O-ring 4x2	2		
9	1128 647 4806	Reguleringsbolt	1		
11	9380 620 1090	Rørformet passtift 2x10	1		
12	1122 649 5000	Pakningsring B4x2	1		
13	9022 313 0660	Skrue IS-M4x12	2		
14	1128 640 7112	Snekke	1	15	
15	1128 647 2400	Fjeder	1		
16	1122 162 1000	Afskærmningsskive 52 mm	1		
17	1138 160 2010	Kobling	1	18 - 21	
18	1128 162 3202	Medbringer	1		
19	1138 162 0800	Centrifugalvægt	3		
20	1128 162 3000	Holder	3		
21	0000 997 5816	Trækfjeder	3		
22		Koblingstromle	1		
23	1128 007 1000	Sæt ringkædedrev 3/8" 7T	1	24, 29, 30	
24	0000 642 1223	Ringkædedrev 3/8" 7T	1		
29	0000 958 1032	Skive Ø 27 mm	1		
30	9460 624 0801	Låseskive 8x1,3	1		
31	9512 933 2380	Nålekrans 10x16x12	1		

Kædebremse, Kædespændeanordning

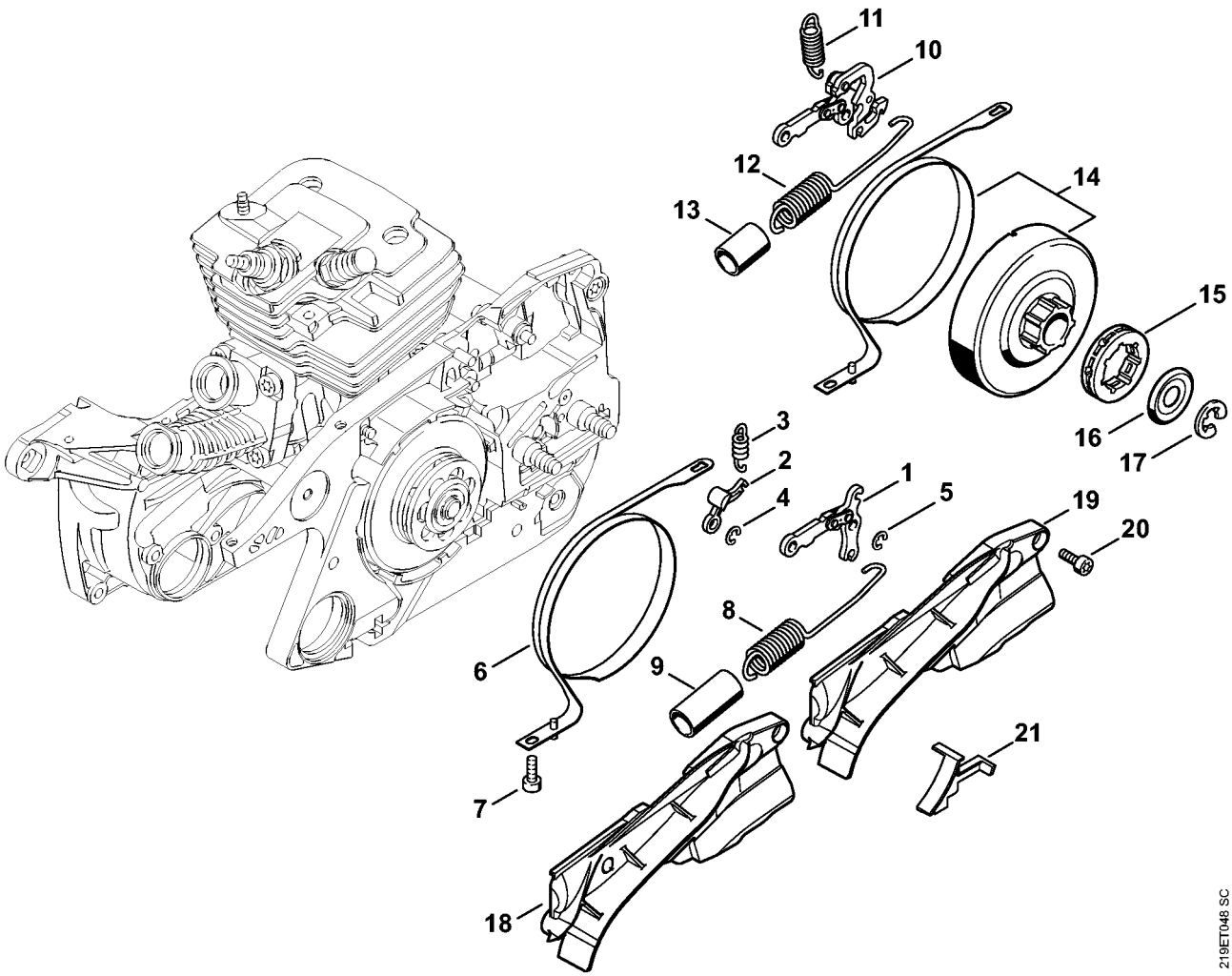

Kædebremse, Kædespændeanordning

#	Delnummer	Beskrivelse	Mængde	Indeholder varer	Bemærkninger
1	1138 160 5000	Arm	1		
2	1121 162 5010	Arm	1		
3	0000 997 0628	Fjeder	1		
4	9460 624 0400	Låseskive 4	1		
5	9460 624 0400	Låseskive 4	1		
6	1138 160 5400	Bremsebånd	1		
7	9022 313 0660	Skrue IS-M4x12	1		
8	1138 160 5500	Trækfjeder	1	9	
9	1125 162 8002	Slange 20 mm	1		
15	0000 642 1223	Ringkædedrev 3/8" 7T	1		
16	0000 958 1032	Skive Ø 27 mm	1		
17	9460 624 0801	Låseskive 8x1,3	1		
19	1138 021 1100	Dæksel	1		
20	9022 313 0660	Skrue IS-M4x12	2		
21	1138 021 1101	Dæksel	1		

Tændingsanlæg, Kabelbundt

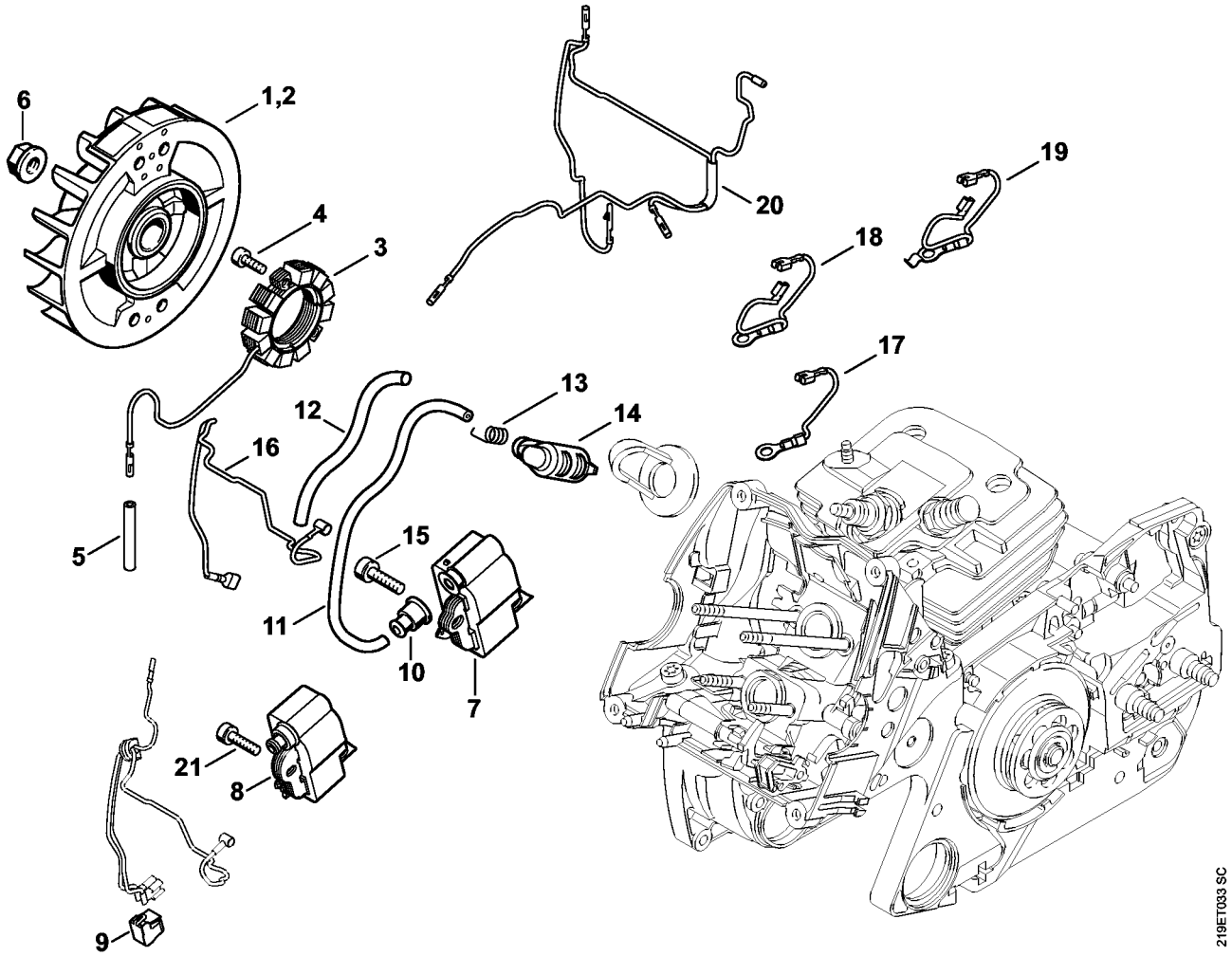

Tændingsanlæg, Kabelbundt

#	Delnummer	Beskrivelse	Mængde	Indeholder varer	Bemærkninger
3	1138 404 3501	Generator	1		
4	9022 313 0658	Skrue IS-M4x12	2		
5	1121 442 0402	Isoleringsslange 35 mm	1		
6	0000 955 0802	Brystmøtrik M8x1	1		
8	1138 400 4701	Styreapparat	1	9 - 11	
9	0000 442 4000	Isoleringsmuffe	1		
10	0000 989 1002	Beskyttelseshætte	1		
11		Tændkabel 224 mm	1		
	0000 405 0600	Tændkabel 1 m	1		
	0000 930 2251	Tændkabel 10 m	1		
12	1138 442 0406	Isoleringsslange	1		
13	0000 998 0604	Torsionsfjeder	1		
14	1128 405 1000	Tændkabelsko	1		
18	1138 440 2202	Stelledning	1		
20	1138 440 3004	Kabelbundt	1		
21	9022 341 0710	Skrue IS-M4x20	2		

Startanordning

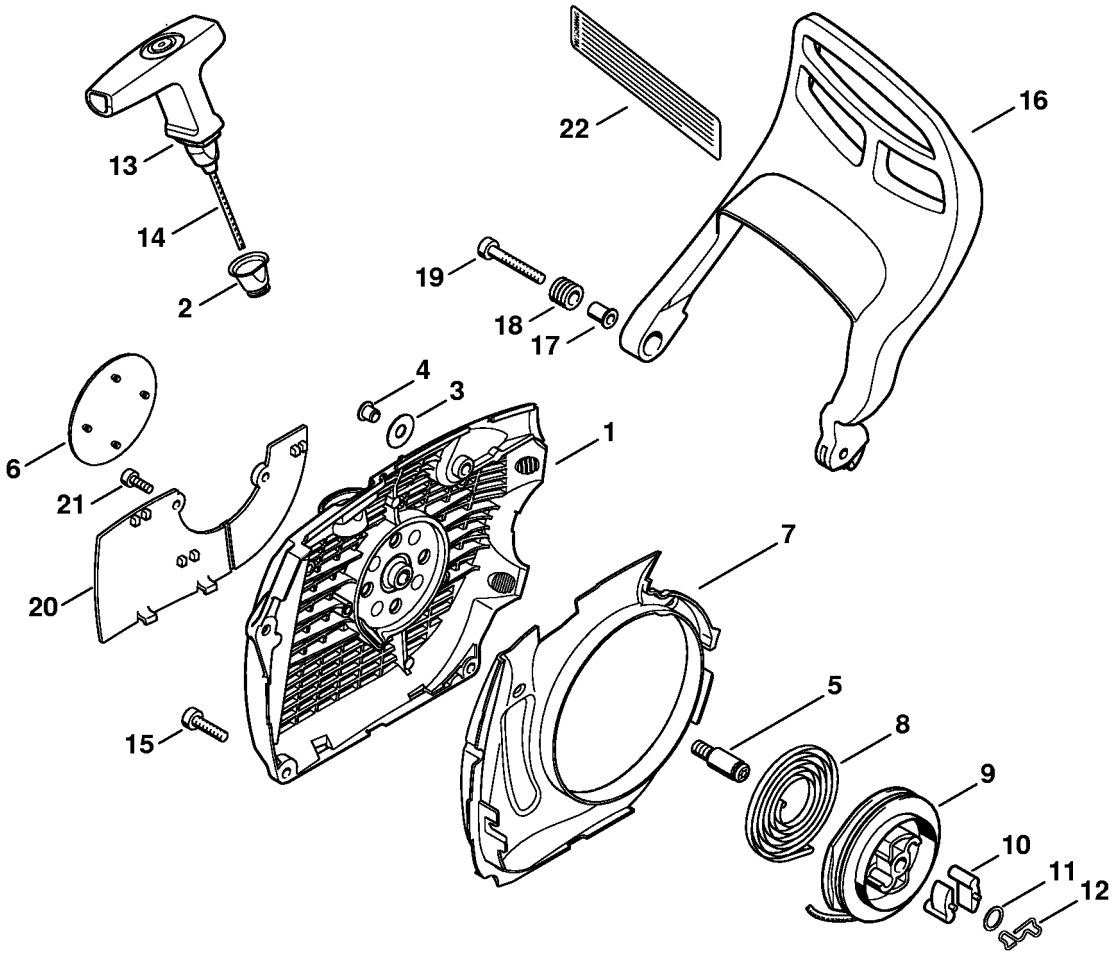

Startanordning

#	Delnummer	Beskrivelse	Mængde	Indeholder varer	Bemærkninger
	1138 080 2150	Blæserhus med startanordning	1	1 - 14	
1	1138 080 1800	Blæserhus	1	2 - 5, 11	
2	1110 084 9102	Bøsning	1		
3	0000 958 0607	Skive	1		
4	9416 868 6530	Nitte AK6,5x0,5x6,8	1		
5	1128 080 6500	Aksel	1	11	
6	1138 967 1501	Typeskilt MS 441 C	1		
7	1138 084 7800	Segment	1		
8	1135 190 0600	Returfjeder	1		
9	1128 195 0400	Snorhjul	1		
10	1125 195 7200	Startpal	2		
11	0000 958 0923	Skive	1		
12	1128 195 3500	Fjeder	1		
13	1128 190 3400	Håndtag ElastoStart Ø 3,5 mm	1	14	
14	1128 190 2900	Startsnor Ø 3,5 mm	1		
	0000 930 2267	Startsnor Ø 3,5 mm / 28 Stück	1		
15	9022 371 1020	Cylinderskrue IS M5x20	3		
16	1138 790 9101	Håndbeskytter	1	17 - 19	
17	1124 792 5500	Bøsning	1		
18	1124 792 5505	Bøsning	1		
19	9022 341 1080	Skrue IS-M5x35x22	1		
	1138 007 1000	Skærmpladesæt	1	20, 21	
20	1138 084 8200	Skærmplade	1		
21	9022 313 0660	Skrue IS-M4x12	2		

Tankhus

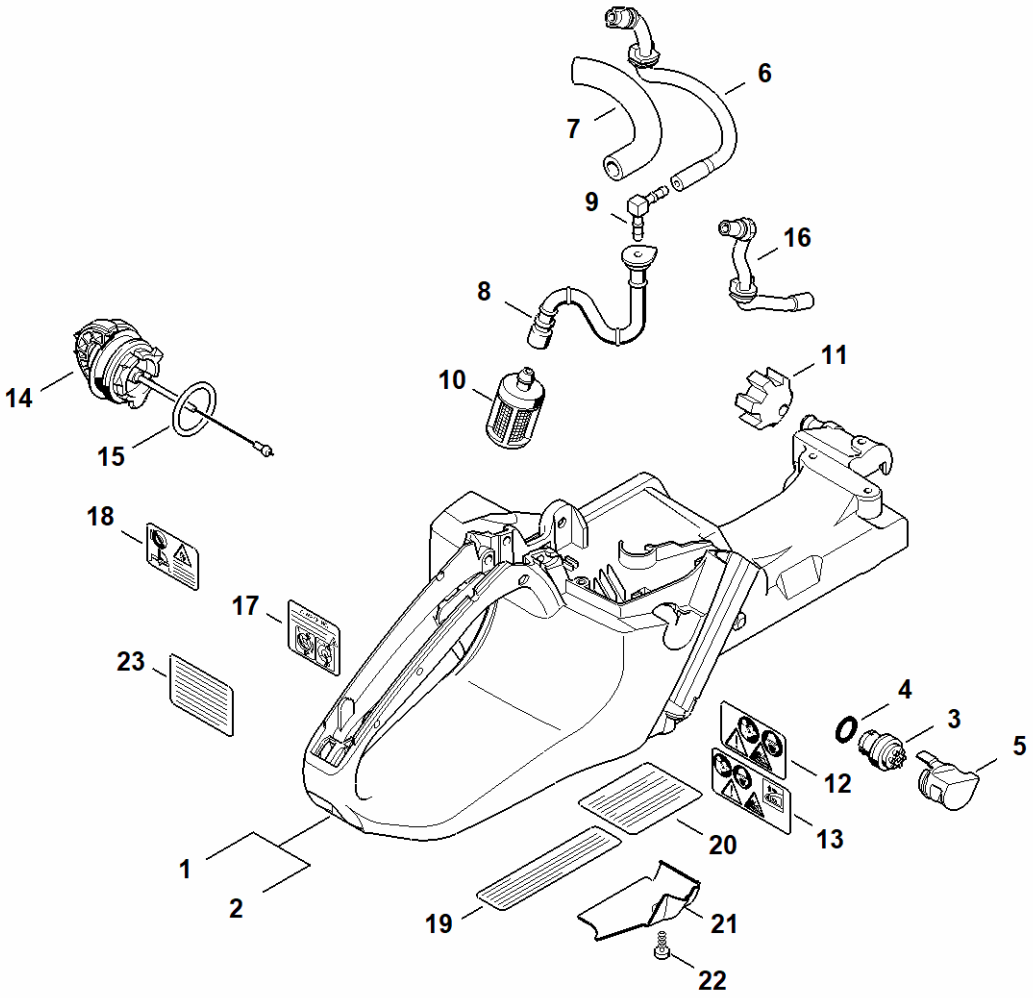

1138-GET-0008
AO

Tankhus

#	Delnummer	Beskrivelse	Mængde	Indeholder varer	Bemærkninger
1	1138 350 0807	Tankhus	1	3 - 12, 14, 15	
3	0000 350 5800	Tankventilation	1	4	
4		O-ring	1		
5	1138 353 7000	Afskærmning	1		
	1138 350 2750	Brændstofslange	1	6 - 8	
6	1138 350 2704	Brændstofslange	1	7	
7	0000 937 4070	Slange 90 mm	1		
8	1138 358 7705	Slange	1		
9	4224 122 3900	Vinkelstuds	1		
10	0000 350 3518	Sugehoved	1		
11	1135 791 2800	Vibrationsdæmper	1		
12	0000 967 7247	Advarsel piktogram MS	1		
14	0000 350 0533	Tanklåg	1	15	
15	9645 948 7734	O-ring 25x3,5	1		
16	1138 141 8600	Slange	1		
17	0000 967 7248	Advarsel piktogram tankdæksel	1		USA
18	0000 967 3798	Advarsel piktogram tankdæksel	1		USA
19	0000 967 3500	Henvisningsskilt	1		USA
21	1138 656 1501	Beskyttelse	1		USA, CDN, AUS, NZ
22	9074 478 2970	Skrue IS-P4x10	1		USA, CDN, AUS, NZ

AV-system, Håndtagsrør

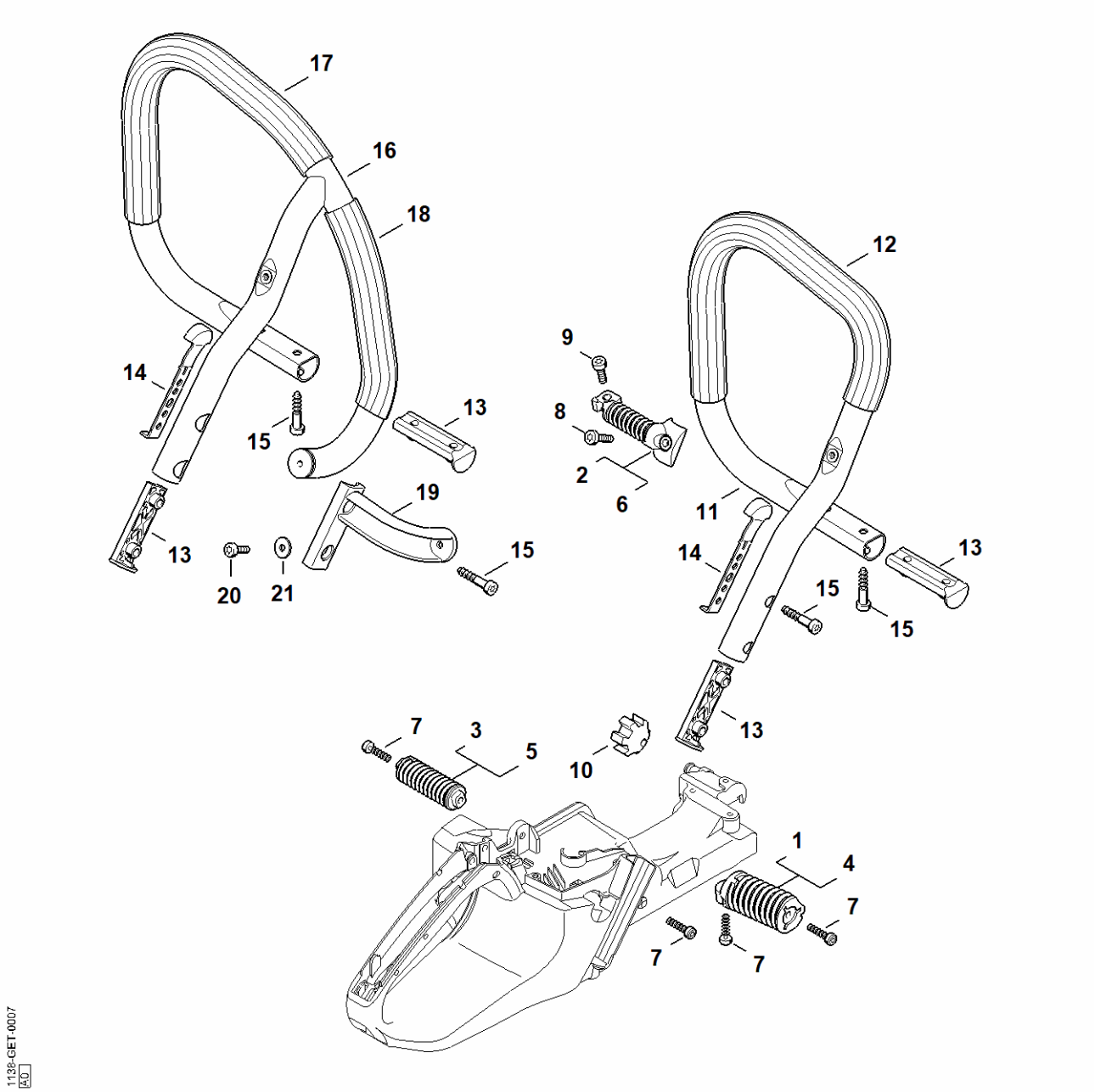

AV-system, Håndtagsrør

#	Delnummer	Beskrivelse	Mængde	Indeholder varer	Bemærkninger
	1138 007 1007	Sæt AV-fjeder blød	1	1 - 3	
1	1138 790 8300	AV-fjeder	1		
2	1138 790 8303	AV-fjeder	1		
3	1138 790 8302	AV-fjeder	1		
7	9074 477 4135	Skrue IS-P5x20	4		
8	9022 341 0980	Cylinderskrue IS M5x16	1		
9	9022 341 0983	Skrue IS-M5x16	1		
10	1135 791 2800	Vibrationsdæmper	1		
13	1138 791 5100	Indlæg til håndtagsrør	2		
14	1138 792 9400	Anslag	1		
15	9074 478 4655	Skrue IS-P6x30	4		

Hoved, Hus

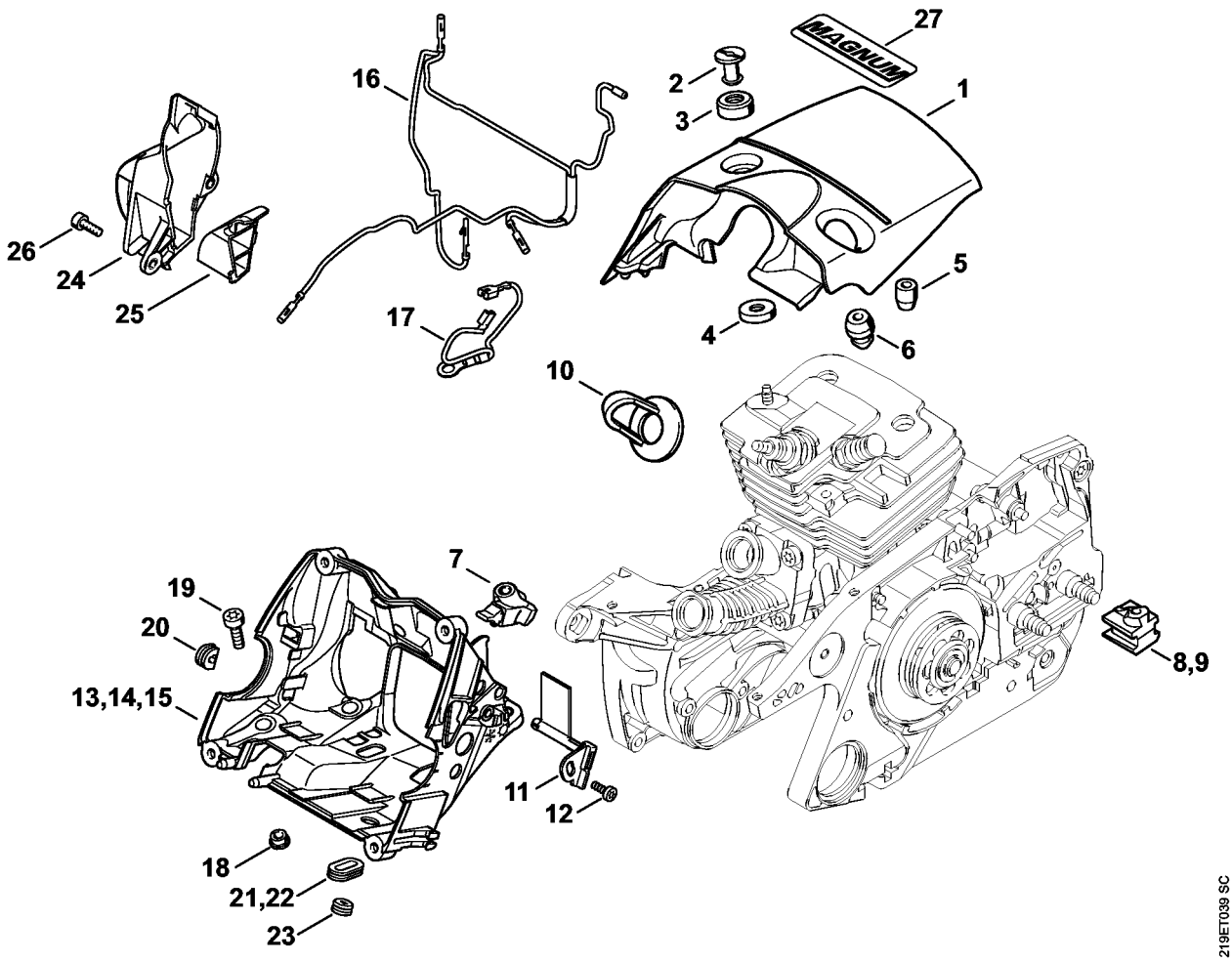
27
MAGNUM
16
2
3
1
26
24
25
17
5
4
6
10
7
19
20
13,14,15
8,9
11
12
18
21,22
23
219ET039 SC

Hoved, Hus

#	Delnummer	Beskrivelse	Mængde	Indeholder varer	Bemærkninger
	1138 080 1653	Hoved	1	1 - 8	
	1138 080 1650	Hoved	1	1 - 5, 8	
1	1138 084 0903	Hoved	1		
2	1121 084 7000	Kærvmøtrik	1		
	1138 007 1005	Sæt studser	1	3 - 8	
3	1121 084 6901	Isoleringsstykke	1		
4	1135 028 1002	Gennemføring	1		
5	1121 084 7100	Kappe	1		
6	1138 028 1001	Gennemføring	1		
7	1138 028 1000	Gennemføring	1		
8	1138 028 1004	Gennemføring	1		
9	1138 028 1002	Gennemføring	1		
10	1128 084 1400	Afskærmning	1		
11	1138 084 4101	Glider	1		
12	9074 478 2967	Skrue IS-P4x10	1		
16	1138 440 3004	Kabelbundt	1		
17	1138 440 2202	Stelledning	1		
18		Bøsning	4		
19	9022 341 0980	Cylinderskrue IS M5x16	4		
20	0000 989 0507	Gummidølle	1		
21	1138 182 0702	Gennemføring	1		
22	1138 182 0701	Gennemføring	1		
23	0000 989 0808	Regnbeskyttelsesmuffe	1		
24	1138 140 7801	Forklipper	1		
25	1138 141 7600	Kanalgulv	1		
26	9022 346 0658	Skrue IS-M4x12	2		

Karburatorbeslag, Luftfilter

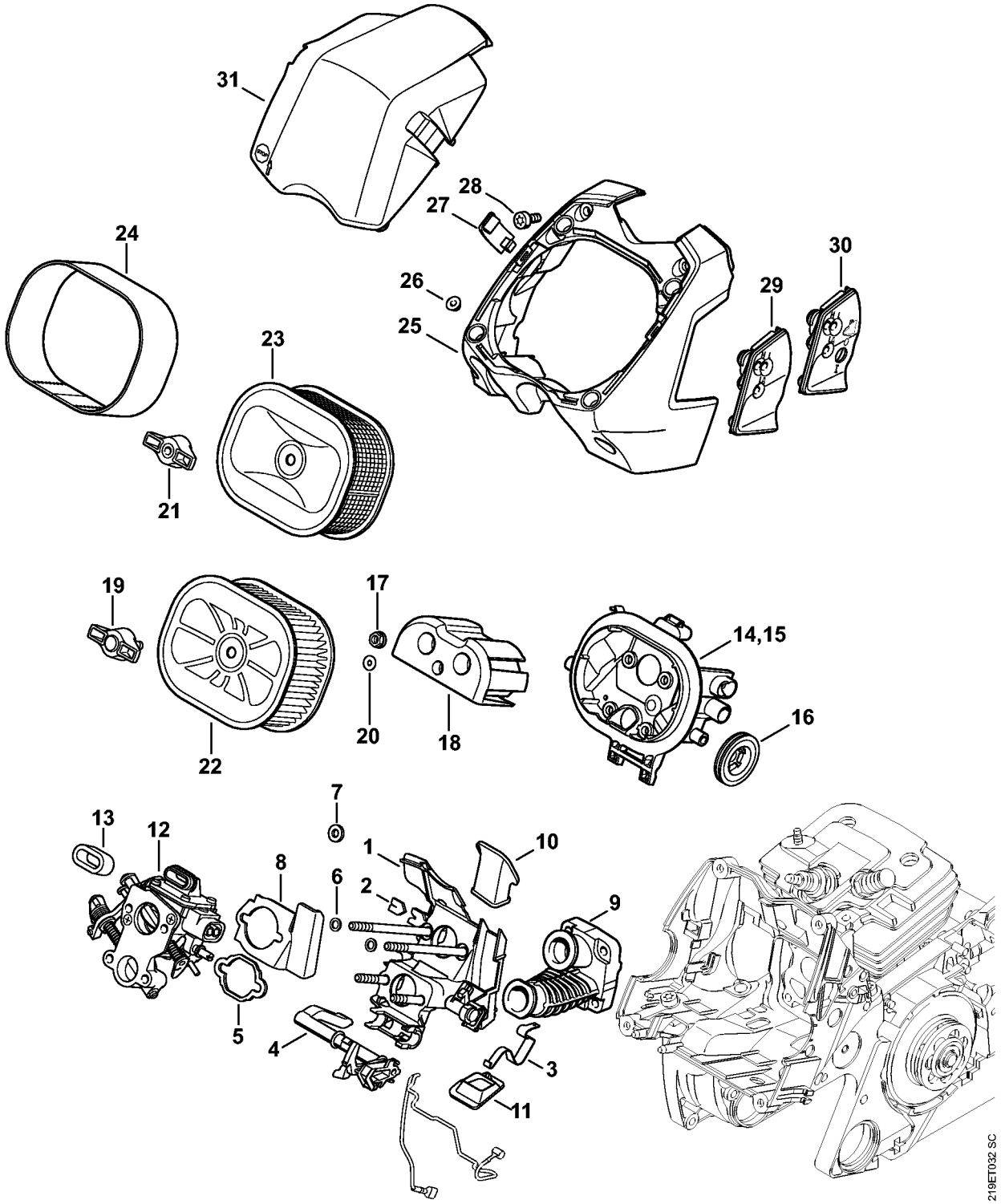

Karburatorbeslag, Luftfilter

#	Delnummer	Beskrivelse	Mængde	Indeholder varer	Bemærkninger
1	1138 120 0909	Karburatorbeslag	1	2, 3	
2	1138 122 3100	Filt	1		
3	1138 442 1600	Kontaktfjeder	1		
5	1138 121 8600	Skive	1		
6	0000 958 0528	Skive	2		
7	0000 958 0513	Skive	2		
8	1138 122 9501	Forvarmningsskærm	1		
	1138 007 1006	Sæt Manifold	1	1 - 3, 6, 8, 9	
9	1138 140 2508	Manifold	1		
10	1138 121 2600	Luftindsugning	1		
11	1138 121 4100	Luftudsugning	1		
13	1124 121 9100	Muffe	1		
16	1138 120 8200	Dæmper	2		
17	9216 261 0700	Sekskantmøtrik M5	4		
	1138 120 4103	Stoppotte	1	18 - 20	
18	1138 120 4102	Stoppotte	1		
19	1138 140 9303	Låseskrue	1	20	
20	9645 951 3007	O-ring 3x3	1		
21	1138 140 9500	Låsemøtrik	1		
22	0000 140 4407	Luftfilter HD2	1		
23	0000 120 1653	Luftfilter, tråd	1		
24	0000 141 0300	Forfilter	1		
26	1138 141 9600	Gummidæmper	4		
27	1138 140 1600	Spændklemme	2		
28	9022 341 0960	Skrue IS-M5x12	4		
31	1138 141 1001	Kaburatordæksel	1		

Gasaktivering

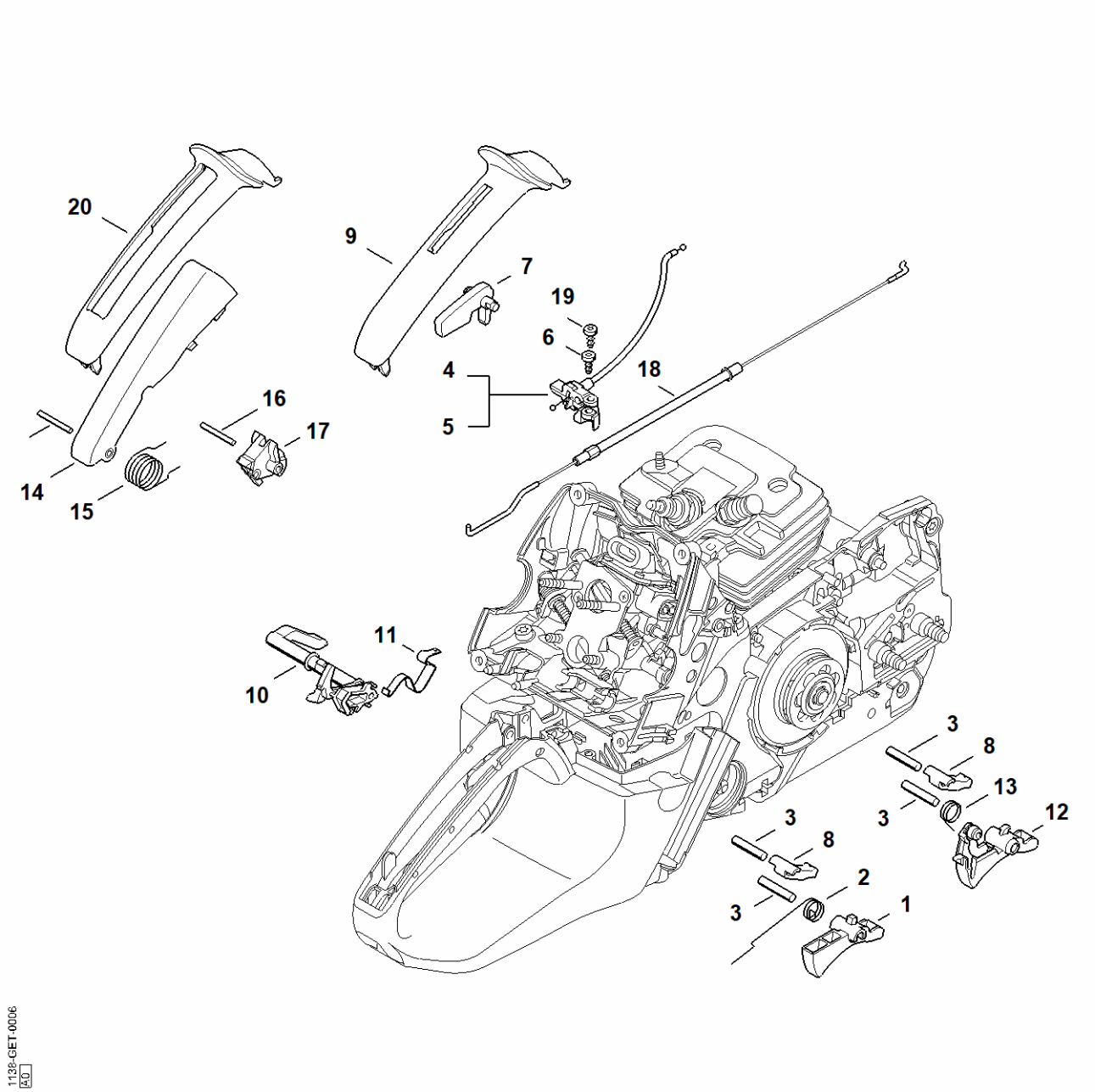

Gasaktivering

#	Delnummer	Beskrivelse	Mængde	Indeholder varer	Bemærkninger
1	1138 182 1000	Gasarm	1		
2	1138 182 4500	Torsionsfjeder	1		
3	9371 470 2640	Stift 5m6x24	2		
4	1138 180 1104	Gaskabel	1		
7	1138 182 0800	Låsegreb	1		
8	1138 182 2700	Slæbearm	1		
9	1138 791 0600	Håndtagsdel	1		
11	1138 442 1600	Kontaktfjeder	1		
19	9074 478 2967	Skrue IS-P4x10	1		

Kædespændeanordning

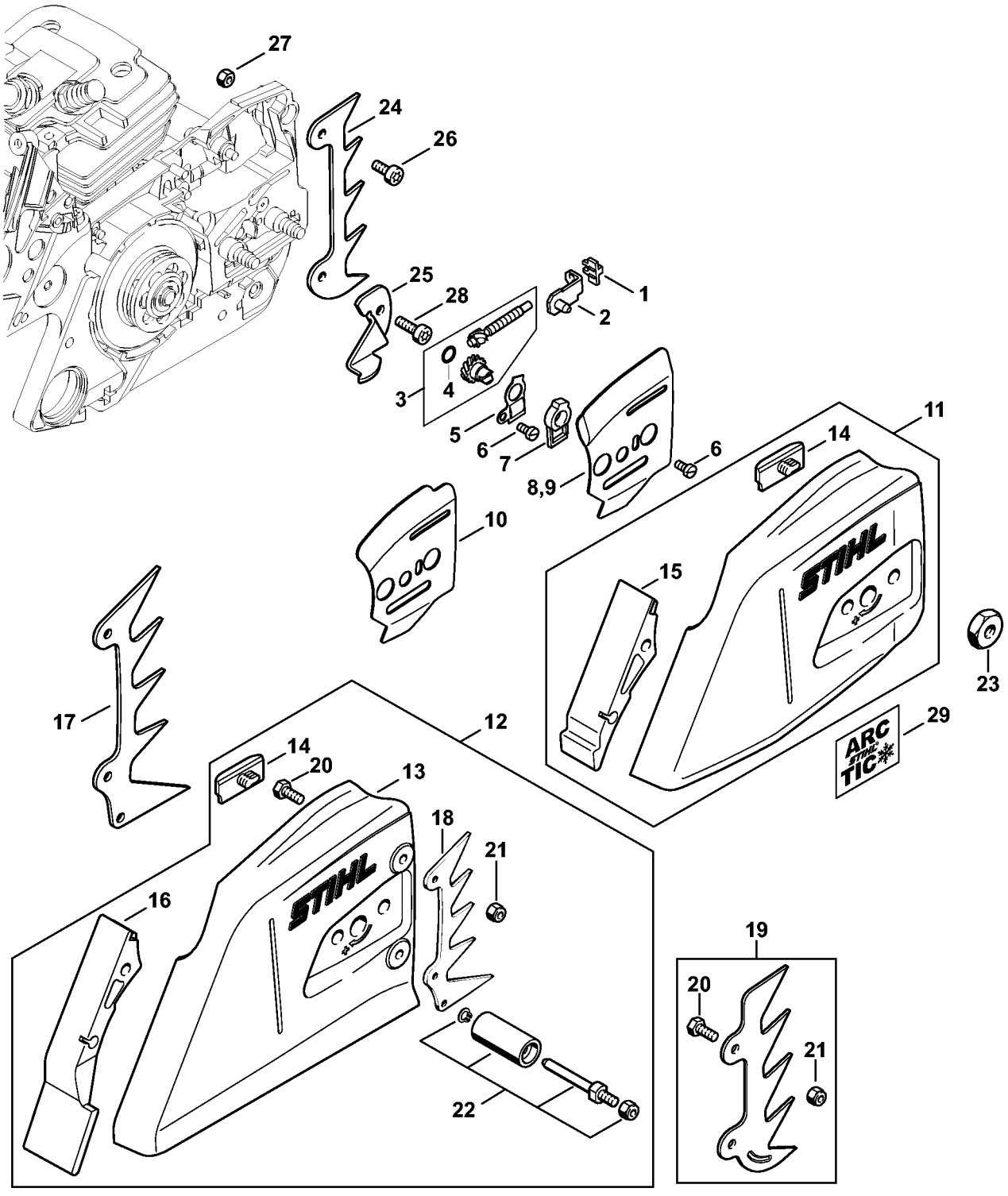

Kædespændeanordning

#	Delnummer	Beskrivelse	Mængde	Indeholder varer	Bemærkninger
1	1125 664 1400	Trykstykke	1		
2	1125 640 1900	Spændeskyder	1		
3	1125 007 1021	Sæt tandhjul/spændeskrue	1	4	
4	9646 945 0490	O-ring 7x1,5	1		
5	1122 664 2200	Afskærmningsplade	1		
6	9041 216 0630	Skrue M4x8	2		
7	1122 664 4500	Støtte	1		
8	1122 664 1000	Indvendig sideplade 0,5 mm	1		
11	1135 640 1703	Kædedrevsdæksel	1	14, 15	
14	1121 648 6610	Glideliste	2		
15	1135 656 1500	Beskyttelse	1		
19	0000 660 0850	Barkstød	1	20, 21	
23	0000 955 0801	Sekskantmøtrik M8	2		
24	1128 664 0500	Barkstød	1		
25	1122 656 7700	Kædefanger	1		
26	9022 341 0960	Skrue IS-M5x12	1		
27	9214 320 0700	Låsemøtrik M5	1		
28	9022 341 1019	Skrue IS-M5x20	1		

Varme

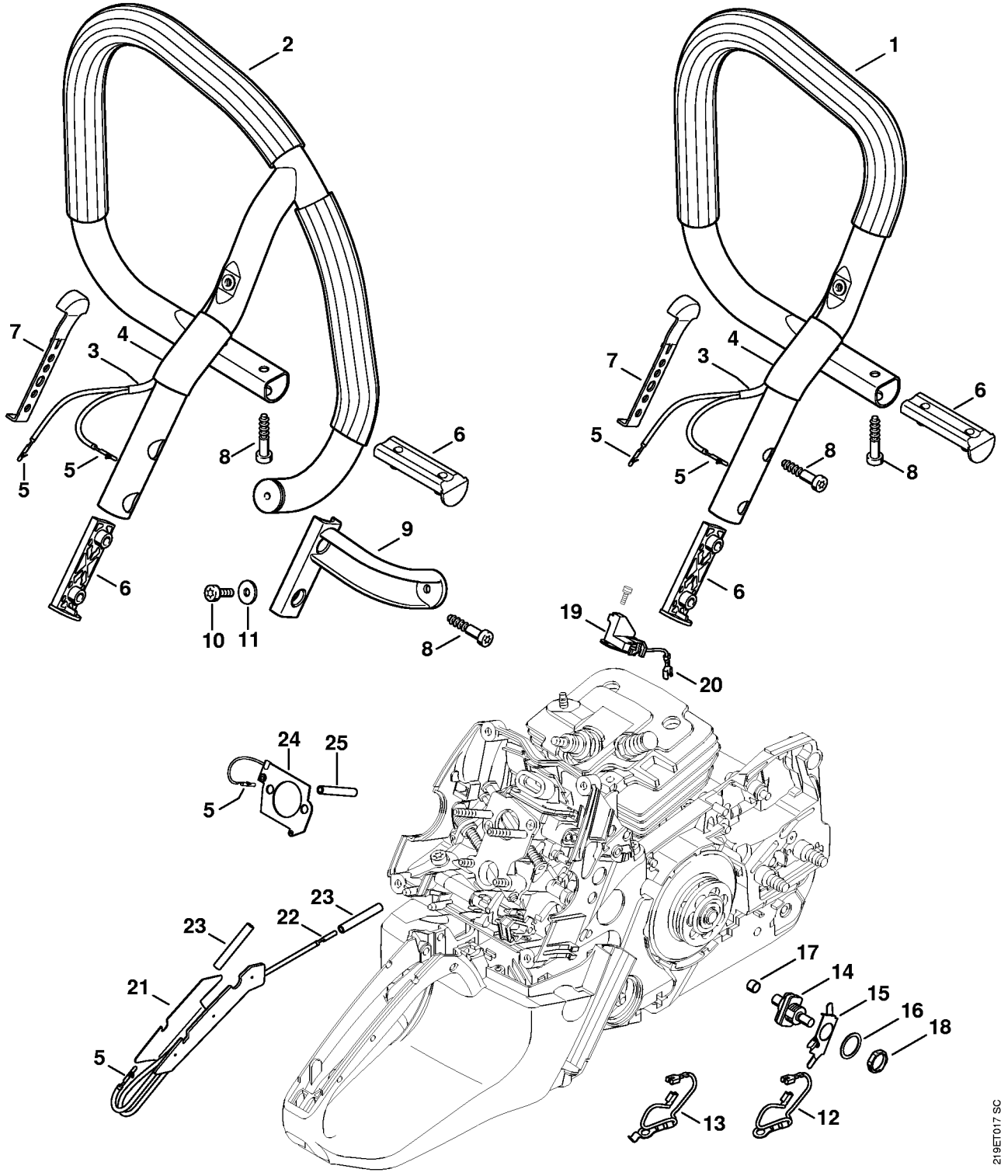
1
2
3
4
5
6
7
8
9
10
11
12
13
14
15
16
17
18
19
20
21
22
23
24
25
219ET017 SC

Varme

#	Delnummer	Beskrivelse	Mængde	Indeholder varer	Bemærkninger
1	1138 790 1707	Håndtagsrør	1	3 - 5	
3	1138 442 0401	Isoleringsslange	1		
4	1138 442 0400	Isoleringsslange	1		
5	1118 431 6600	Indstiksstift	1		
6	1138 791 5100	Indlæg til håndtagsrør	2		
7	1138 792 9400	Anslag	1		
8	9074 478 4655	Skrue IS-P6x30	4		
12	1138 440 2202	Stelledning	1		
13	1138 440 2201	Stelledning	1		
14	1138 430 0502	Afbryder	1		
15	1138 431 2700	Stikfordeler	1		
16	0000 958 1511	Skive	1		
17	1138 448 1202	Kabelholder	1		
18	1128 432 2200	Sekskantmøtrik	1		
21	1138 430 6002	Varmeelement	1	5, 22, 23	
22	1118 431 6700	Stik	1		
23	1121 442 0402	Isoleringsslange 35 mm	2		

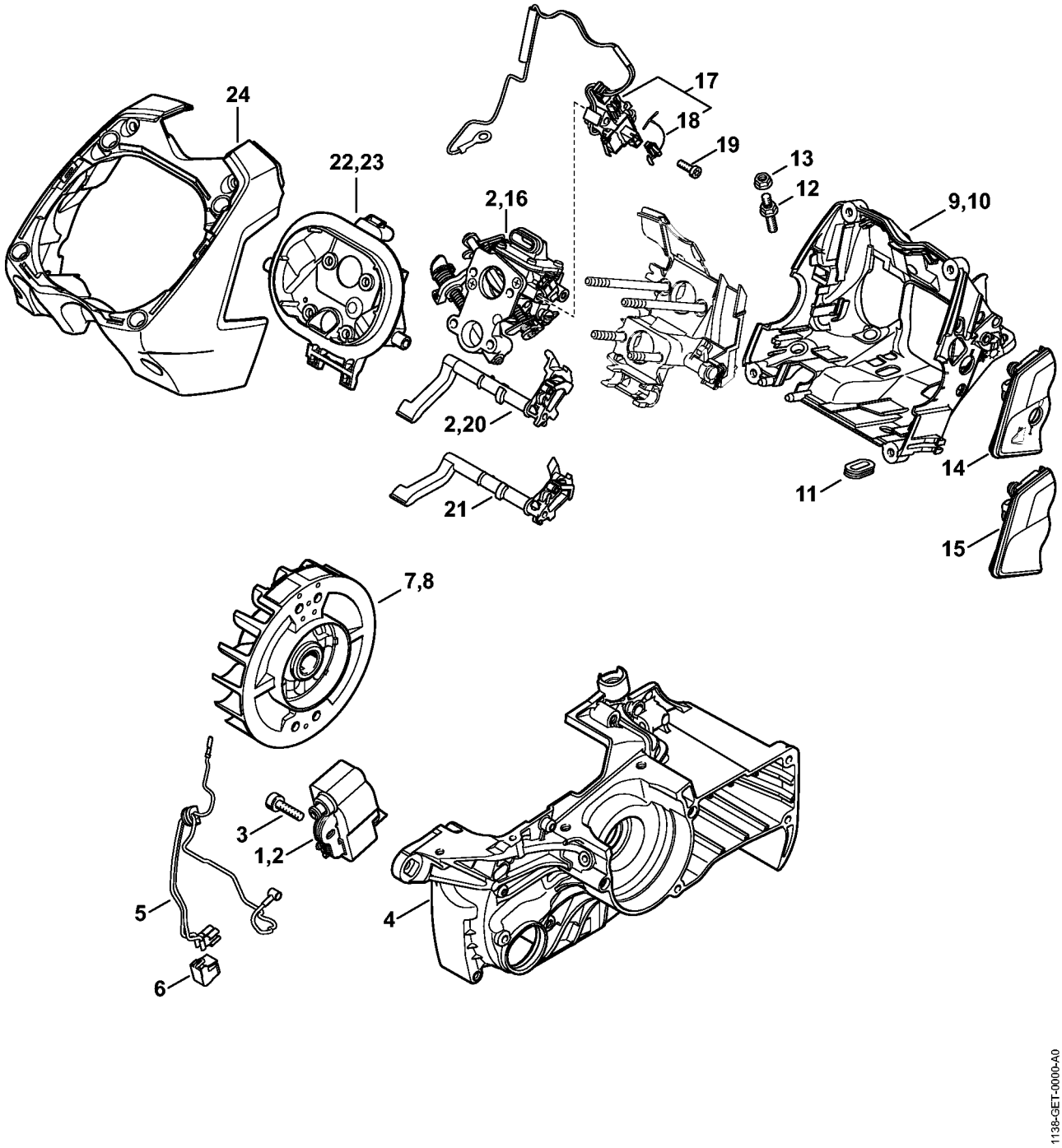
24
22,23
2,16
17
18
19
13
12
9,10
2,20
21
11
14
15
7,8
3
1,2
5
6
4
1138-GET-0000-A0

#	Delnummer	Beskrivelse	Mængde	Indeholder varer	Bemærkninger
1	1138 400 4707	Styrenhed	1	6	
2	1138 007 1008	Field fix Kit ms 441	1	1, 6, 16, 20	
3	9022 341 0710	Skrue IS-M4x20	2		
4	1138 020 2606	Krumtaphushalvdel	1		
5	1138 440 3005	Kabelbundt	1	6	
6	0000 442 4000	Isoleringsmuffe	1		
8	1138 400 1205	Svinghjul	1		
10	1138 120 3529	Hus	1	11	
11	1138 182 0702	Gennemføring	1		
12	1138 122 6603	Kraveskrue	1		
13	9216 261 0700	Sekskantmøtrik M5	1		
14	1138 123 7503	Gennemføring	1		
16	1138 120 0625	Karburator HD-49F	1		
17	1138 430 1001	Koblingsapparat	1	18	
18	0000 430 4800	Prop	1		
19	9022 313 0658	Skrue IS-M4x12	2		
20	1138 182 0904	Tilspændingsaksel	1		
21	1138 182 0901	Tilspændingsaksel	1		
22	1138 141 0902	Filterbund	1		
23	1138 141 0903	Filterbund	1		
24	1138 140 1503	Mellemgulv	1		

Karburator HD-49, HD-47

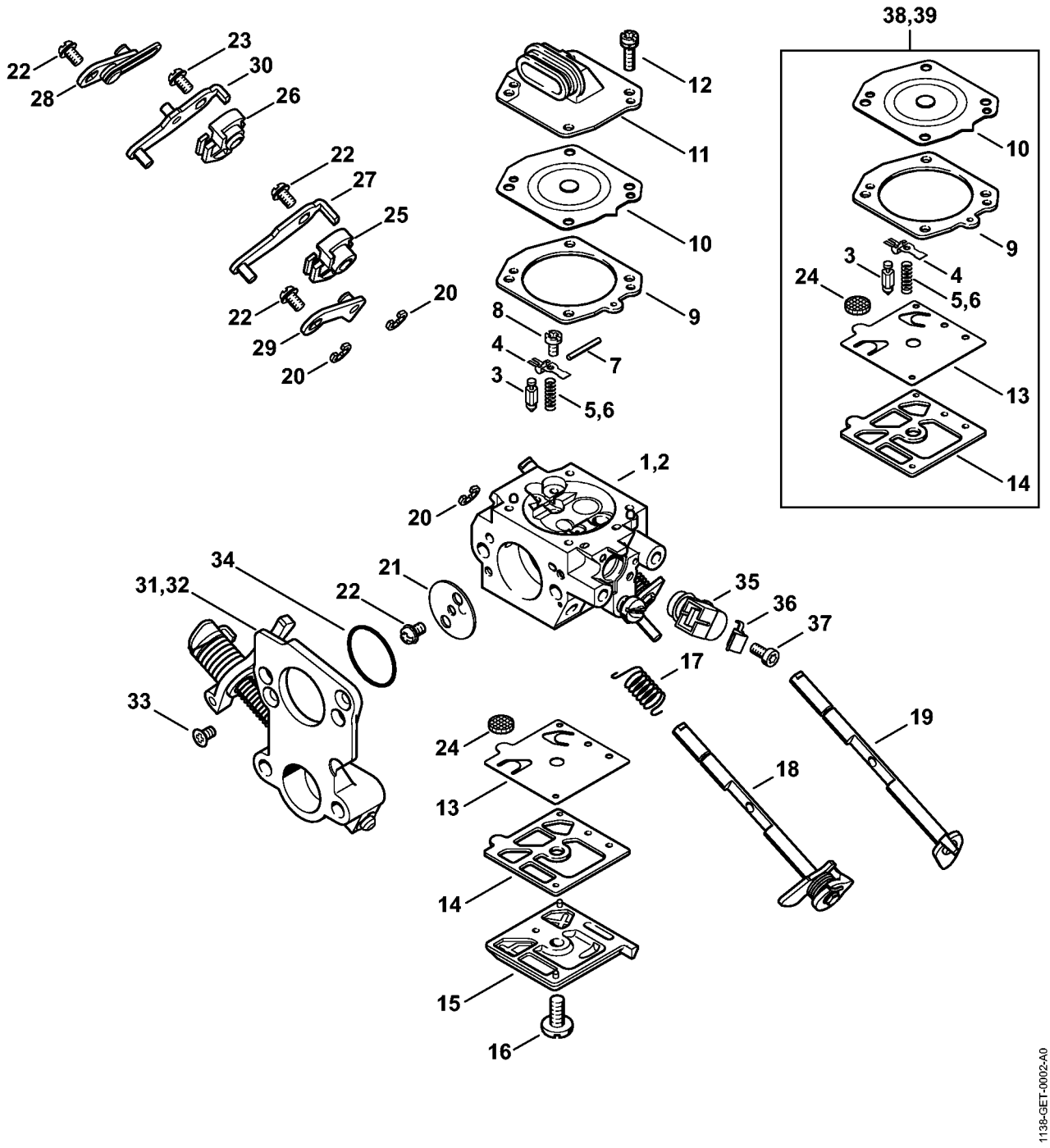

Karburator HD-49, HD-47

#	Delnummer	Beskrivelse	Mængde	Indeholder varer	Bemærkninger
1	1138 120 0625	Karburator HD-49F	1	3 - 5, 7 - 18, 20 - 25, 27, 28, 33 - 37	
2	1138 120 0605	Karburator HD-47A	1	3, 4, 6 - 17, 19 - 24, 26, 28, 30, 32 - 37	
3	4116 121 5100	Indsugningsnål	1		
4	4116 121 5000	Indstrømningsreguleringsarm	1		
5	1138 122 3001	Fjeder	1		
6	1128 122 3002	Fjeder	1		
7	1113 121 9200	Aksel	1		
8	1114 122 7400	Rundhovedbolt	1		
9	1128 129 0906	Pakning	1		
10	1138 121 4700	Reguleringsmembran	1		
11	1128 121 0801	Afslutningsdæksel	1		
12	1138 122 7100	Skrue	4		
13	4116 121 4800	Pumpemembran	1		
14	4116 129 0902	Pakning	1		
15	4203 121 0800	Afslutningsdæksel	1		
16	1114 122 7100	Skrue	1		
17	1138 122 3200	Torsionsfjeder	1		
18	1138 120 7202	Chokeraksel med arm	1		
19	1138 120 7201	Chokeraksel med arm	1		
20	1123 122 9000	Låseskive	1		
21	1138 121 2900	Chokerspjæld	1		
22	1121 122 7102	Rundhovedbolt	2		
23	1115 122 7400	Rundhovedbolt	1		
24	1114 121 7800	Si	1		
25	1138 121 0000	Gasindtagsophængning	1		
26	1138 121 0001	Gasindtagsophængning	1		

Karburator HD-49, HD-47

#	Delnummer	Beskrivelse	Mængde	Indeholder varer	Bemærkninger
27	1138 120 8300	Arm	1		
28	1138 120 8303	Arm	1		
29	1138 120 8301	Arm	1		
30	1138 120 8302	Arm	1		
31	1138 007 1004	Luftklaphus	1	33, 34	
32	1138 007 1060	Luftklaphus	1	33, 34	
33	1138 122 7900	Undersænkskrue	2		
34	1138 129 3000	Pakningsring	1		
35	0000 120 5111	Magnetventil	1		
36	0000 121 2300	Holder	1		
37	0000 122 7102	Skrue	1		
38	1138 007 1701	Sæt karburatordele	1	3 - 5, 9, 10, 13, 14, 24	
39	1128 007 1066	Sæt karburatordele	1	3, 4, 6, 9, 10, 13, 14, 24	

Værktøj, Specialtilbehør

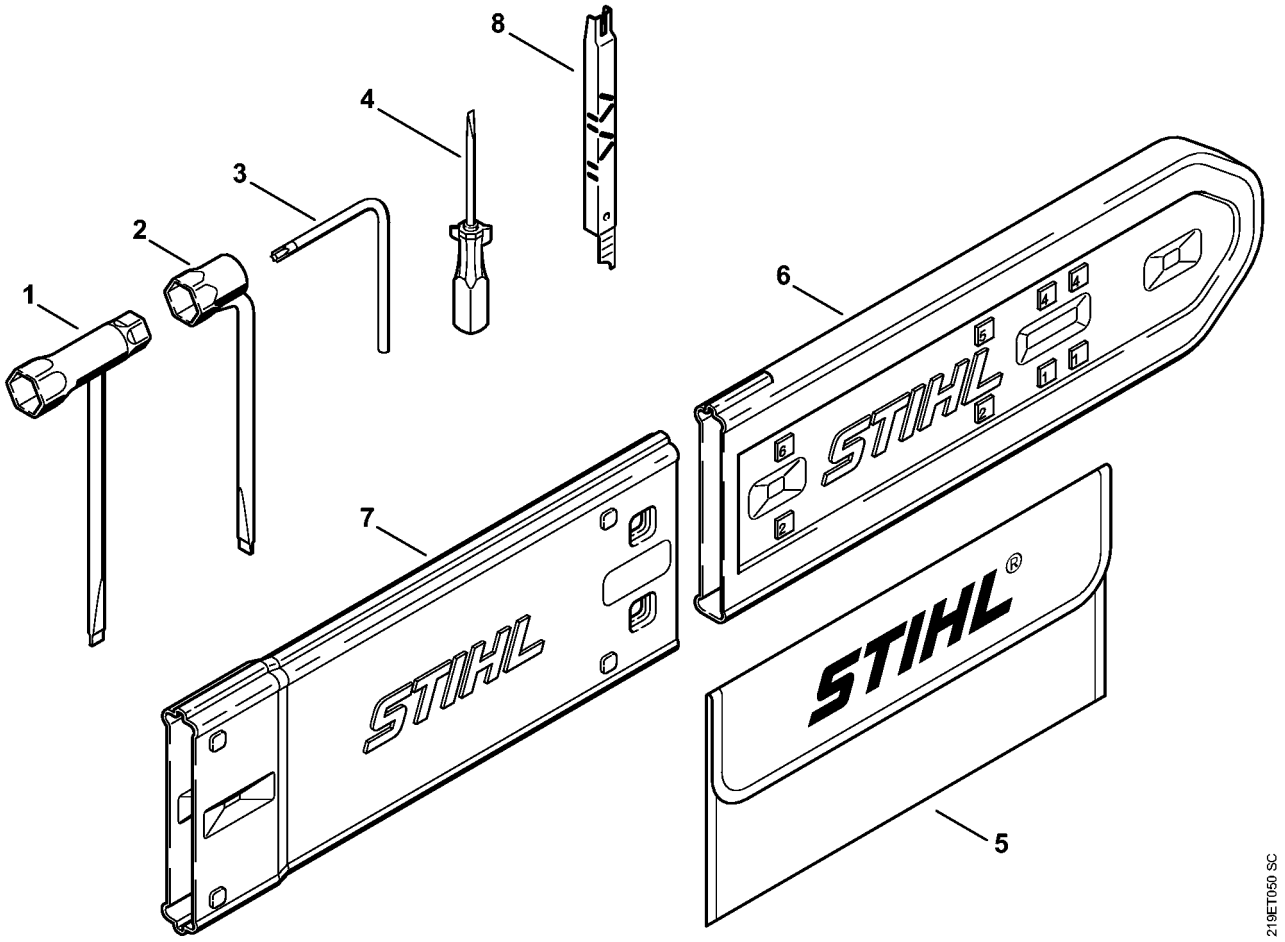

Værktøj, Specialtilbehør

#	Delnummer	Beskrivelse	Mængde	Indeholder varer	Bemærkninger
	1138 890 1400	Værktøjssæt	1	2 - 5	
2	1124 890 3400	Kombinøgle	1		
3	0812 370 1000	Skruetrækker T27x120x70	1		
4	0000 890 2300	Skruetrækker	1		
5	0000 891 0810	Værktøjstaske	1		
6	0000 792 9129	Sværdbeskytter	1		
7	0000 792 9132	Forlængerdel til sværdbeskytter indtil 63 cm	1		
8	1110 893 4000	Filelære	1		

Maskinnummer

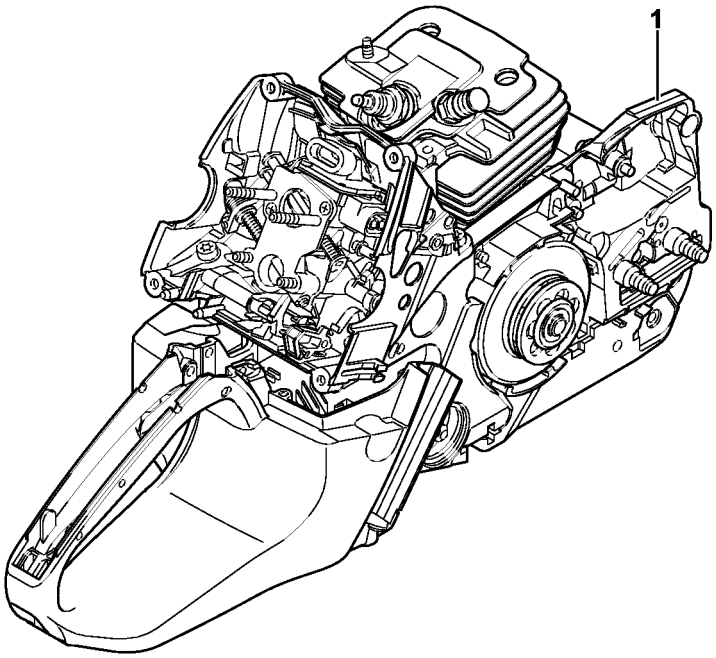

219ET043 SC

Maskinnummer

#	Delnummer	Beskrivelse	Mængde	Indeholder varer	Bemærkninger
1		Maskinnummerets position	1		

Hjælpe- og driftstoffer

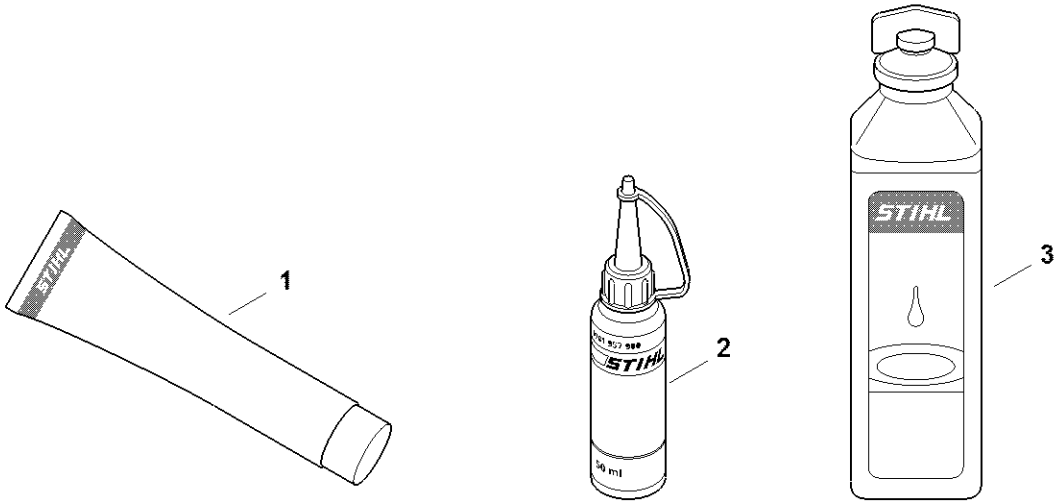

0000-GET-0170-A0

Hjælpe- og driftstoffer

#	Delnummer	Beskrivelse	Mængde	Indeholder varer	Bemærkninger
1	0781 120 1021	Multifunktionelt fedt (rør 40 g)	1		
1	0781 120 1021	Multifunktionelt fedt (rør 40 g)	1		
1	0781 120 1109	Multifedt (Tube 80 g)	1		
1	0781 120 1109	Multifedt (Tube 80 g)	1		
1	0781 120 1110	Universalfedt 225 g	1		
1	0781 120 1110	Universalfedt 225 g	1		
2	0781 957 9000	Smørevæske OH 723	1		
2	0781 957 9000	Smørevæske OH 723	1		
3	0781 319 8401	HP 100ml	1		
3	0781 319 8052	Totaktsolie 100 ml hp super	1		
3	0781 319 8060	Hp ultra motorolie 100 ml	1		

false