048

Reservedelsliste
09.10.2026
Denmark, dansk

Indholdsfortegnelse

Krumtaphus, Krumtapsaksel 2
Cylinder, Lyddæmper 4
Tankhus 7
Luftfilter 10
Karburator 13
Startanordning 16
Tændingsanlæg 18
Oliepumpe, Kobling 20
Automatisk kædebremse 23
Kædedrevsdæksel, Håndtagsrør 25
Værktøj, Specialtilbehør 28

Reservedelsliste 048, 09.10.2026 © ANDREAS STIHL AG & Co. KG

Krumtaphus, Krumtapsaksel

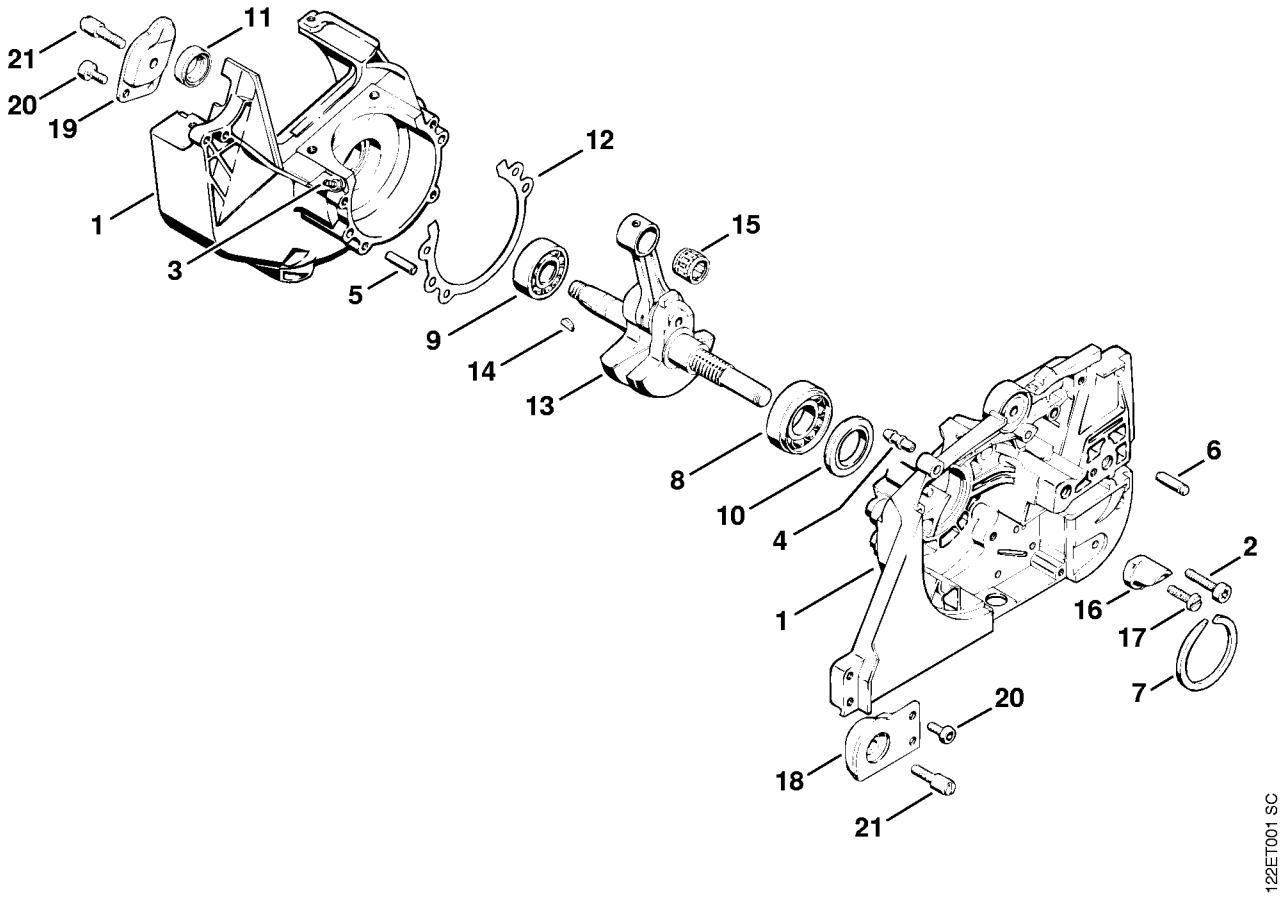

Krumtaphus, Krumtapsaksel

#	Delnummer	Beskrivelse	Mængde	Indeholder varer	Bemærkninger
1	1117 020 2106	Krumtaphus	1	2 - 9	
2	9022 371 1050	Skrue IS-M5x25	4		
3	0000 988 5211	Studs	1		
4	0000 988 5202	Studs	1		
5	9371 470 3120	Stift 6m6x20	2		
6	1117 162 5225	Bolt	1		
7	9465 620 2690	Fjederring 44	1		
8	9523 003 4360	Kugleleje 20x42x14	1		
9	9503 003 0340	Kugleleje 6202	1		
10	9640 003 3990	Simmerring BS20x35,8x4	1		
11	9640 003 1570	Simmerring BS15x24x7	1		
12	1117 029 0501	Pakning	1		
13	1117 030 0401	Krumtapsaksel	1	14	
14	1120 036 8500	Skivefjeder 2x3,7	1		
15	9512 003 3410	Nålekrans 13x17x14,5	1		
16	1117 656 7700	Kædefanger	1		
17	9041 216 1310	Skrue M6x18	1		
18	1117 790 9907	Vibrationsdæmper	1		
19	1117 790 9913	Vibrationsdæmper	1		
20	9022 341 0960	Skrue IS-M5x12	2		
21	1117 791 6102	Cylinderskrue M6x28	2		

Cylinder, Lyddæmper

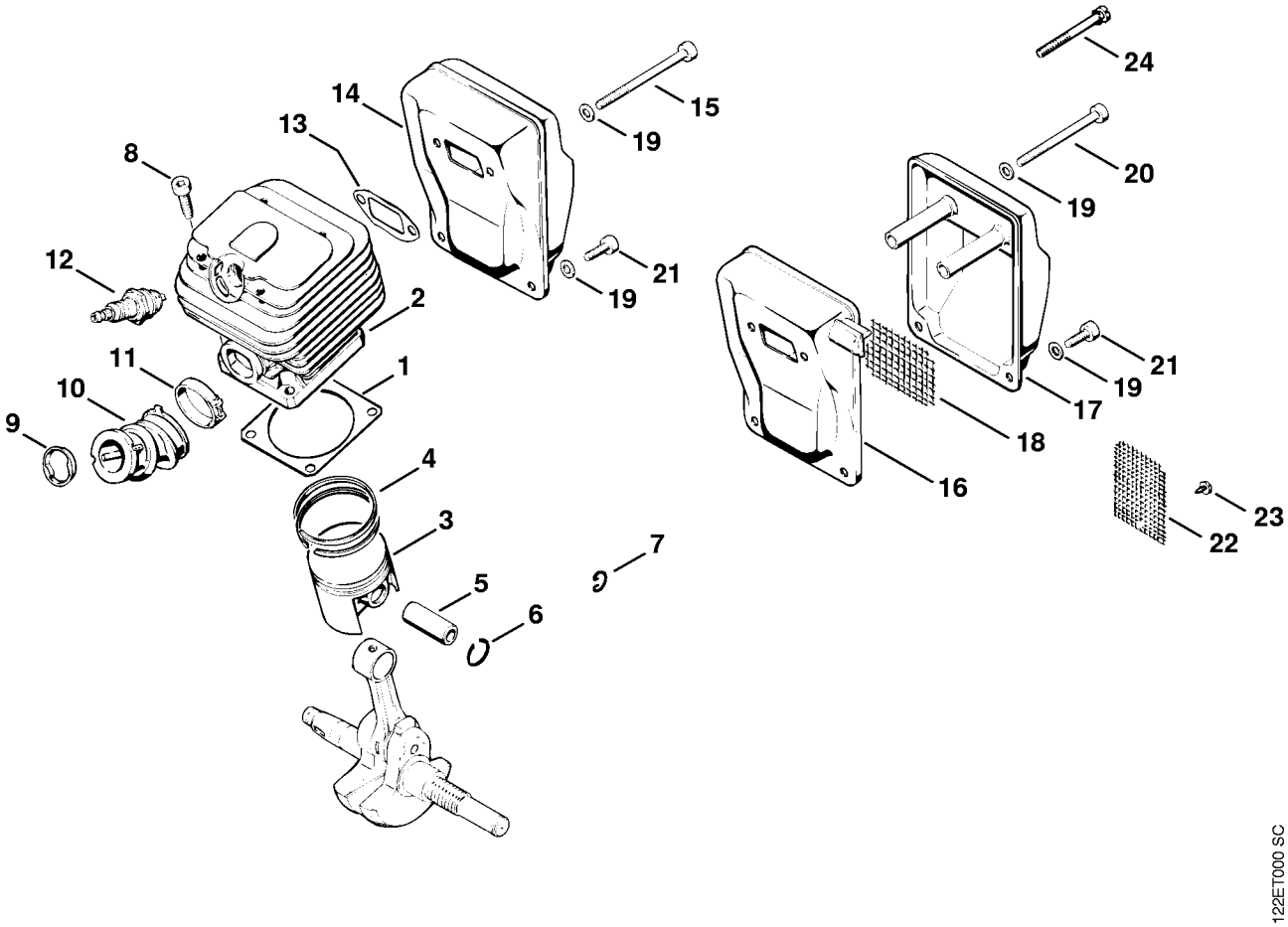

Cylinder, Lyddæmper

#	Delnummer	Beskrivelse	Mængde	Indeholder varer	Bemærkninger
1	1117 029 2301	Cylinderpakning	1		
2	1117 020 1201	Cylinder med stempel Ø 52 mm	1	3 - 6	
3	1117 030 2001	Stempel Ø 52 mm	1	4 - 6	
4	1115 034 3010	Stempelring Ø 52x1,5 mm	2		
5	1115 034 1500	Stempelbolt 13x8x34	1		
6	9463 650 1300	Fjederring C13x1	2		
7	9462 650 1300	Fjederring A13x1 Op til serienummer: 015295349	2		
8	9022 341 1350	Skrue IS-M6x25	4		
9	1117 141 1800	Hylse	1		
10	1117 141 2200	Manifold	1		
11	9771 021 2580	Spændebånd 34x7	1		
12	0000 400 7000	Tændrør NGK BPMR7A	1		
12	0000 400 7029	Tændrør STIHL ZK C 14	1		
12	0000 400 7030	Tændrør STIHL ZK C 14, 40'er pakke	1		
13	1115 149 0600	Lyddæmperpakning	1		
14	1117 140 0612	Lyddæmper	1		
15	9022 341 1190	Skrue IS-M5x72x35	2		
	1117 140 0603	Lyddæmper	1	16 - 18	
16	1117 145 0703	Indgangskasse	1		
17	1117 145 0803	Udstrømningsdel	1		
18	1117 141 9000	Gitter	1		
19	9291 021 0120	Skive 5,3	1		
20	9022 341 1150	Skrue IS-M5x65x25	2		
21	9022 341 0980	Cylinderskrue IS M5x16	2		
22	1111 141 9000	Gitter Op til serienummer: 012801304	1		
23	9099 021 0810	Skrue 4,2x9,5	1		

Cylinder, Lyddæmper

#	Delnummer	Beskrivelse	Mængde	Indeholder varer	Bemærkninger
		Op til serienummer: 012801304			
24	9049 319 1120	Skrue M5x55-Z4 Op til serienummer: 012801304	2		

Tankhus

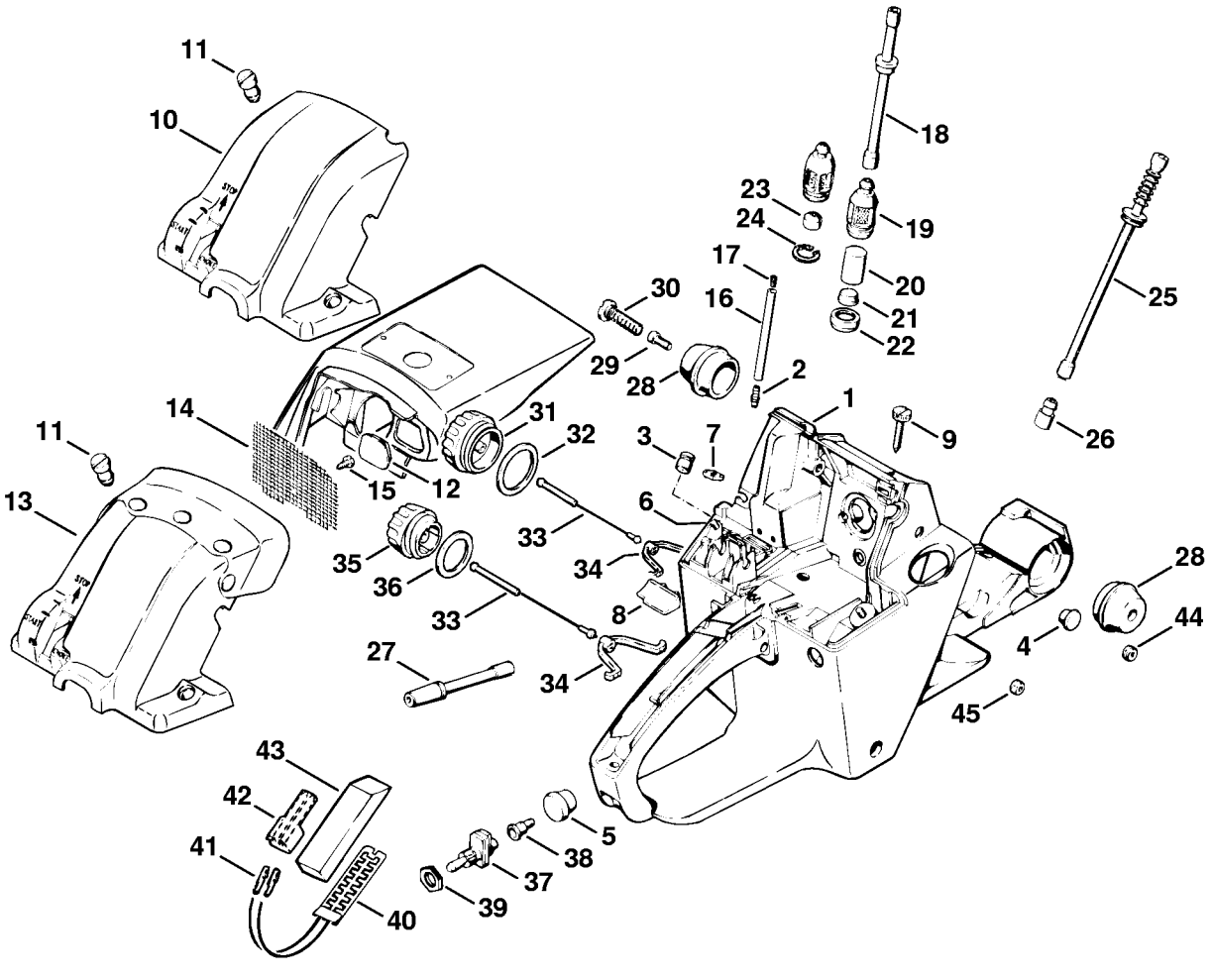

11
10
18
23
24
19
17
20
30
16
21
22
25
29
28
2
1
14
31
32
3
7
9
26
11
15
12
6
13
33
35
34
28
36
8
44
33
4
27
34
45
43
42
5
41
38
37
39
40
122ET023 SC

Tankhus

#	Delnummer	Beskrivelse	Mængde	Indeholder varer	Bemærkninger
1	1117 350 0806	Tankhus	1	2 - 11	
2	0000 988 5203	Studs	1		
3	1128 640 9101	Ventil	1		
4	9302 929 0400	Prop 9	1		
5	1110 145 9001	Prop	1		
6	0000 953 0818	Tapskrue M5	2		
7	1115 121 7700	Styrestykke	1		
8	1117 432 9200	Holder	1		
9	1117 122 6200	Tomgangshastighedsskrue	1		
10	1117 141 1005	Kaburatordæksel	1		
11	1114 141 8300	Kærvmøtrik	2		
12	1118 145 9000	Prop	1		
13	1117 140 1900	Kaburatordæksel	1	11, 14, 15	
14	1117 124 1500	Forfilter	1		
15	9099 021 2740	Skrue 3,9x9,5	1		
16	1117 350 5800	Tankventilation	1	17	
17	1120 358 8105	Ventilationsindsats	2		
18	1117 358 7700	Brændstofslange	1		
19	1115 350 3503	Sugehoved	1	20 - 22	
20	1110 358 1800	Filter	1		
21	1115 358 8200	Vægt	1		
22	1115 358 2500	Kappe	1		
23	1111 358 9100	Indsats	1		
24	9456 621 1130	Låsering 12x1	1		
25	1117 647 9401	Slange	1		
26	1117 640 3800	Sugehoved	1		
27	1115 141 8600	Impulsslange	1		

Tankhus

#	Delnummer	Beskrivelse	Mængde	Indeholder varer	Bemærkninger
28	1117 790 9900	Vibrationsdæmper	2		
29	1114 652 8900	Anslagsskrue M5x12	1		
30	1117 791 6105	Kraveskrue	1		
31	0000 350 0520	Tanklåg	1	32 - 34	
32	0000 359 1220	Pakningsring	1		
33	0000 350 0900	Snor	1		
34	0000 353 0600	Krog	1		
35	0000 350 0510	Tanklåg	1	33, 34, 36	
36	0000 359 1210	Pakningsring	1		

Luftfilter

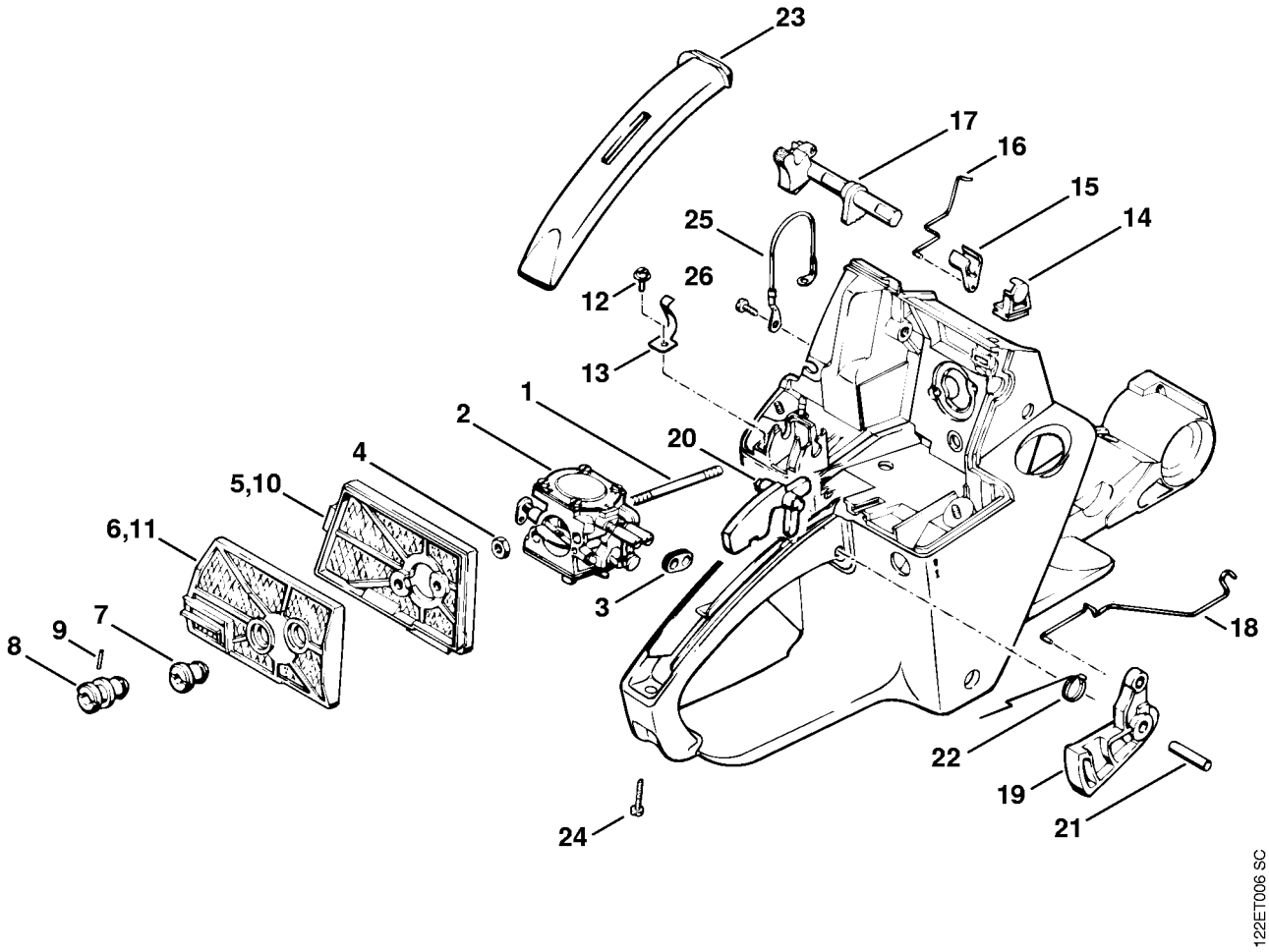
23
17
16
15
14
25
26
12
13
1
2
20
4
5,10
6,11
3
9
7
8
18
22
19
21
24
122ET006 SC

Luftfilter

#	Delnummer	Beskrivelse	Mængde	Indeholder varer	Bemærkninger
1	9121 319 1120	Skrue M5x55	2		
2	1117 120 0603	Karburator WS-25	1		
3	1110 141 8800	Gummidølle	1		
4	9210 261 0700	Møtrik M5	2		
	1117 120 1610	Luftfilter, tråd	1	5 - 9	
5	1117 120 1601	Luftfilter	1		
6	1117 120 1606	Luftfilter	1		
7	1113 141 8305	Kærvmøtrik	1		
8	1117 140 9500	Kærvmøtrik	1	9	
9	9517 003 0160	Nålehjul 1,5x9,8	1		
	1117 120 1611	Luftfilter, fnugget	1	7 - 11	
10	1117 120 1602	Luftfilter	1		
11	1117 120 1607	Luftfilter	1		
12	9047 319 0630	Skrue M4x8-Z3	1		
13	1117 442 1600	Kontaktfjeder	1		
14	1117 182 4400	Leje	1		
15	1117 182 0801	Arm	1		
16	1117 185 1900	Startstangsystem	1		
17	1117 182 0900	Tilspændingsaksel	1		
18	1117 182 1500	Gasstangsystem	1		
19	1117 007 1009	Gaspalsæt	1	20	
20	1117 182 0805	Låsegreb	1		
21	9371 470 2640	Stift 5m6x24	1		
22	1117 182 4500	Torsionsfjeder	1		
23	1118 791 0602	Håndtagsdel	1		
24	9099 021 2810	Skrue 3,9x19	1		
25	1118 440 2200	Stelledning	1		

Luftfilter

#	Delnummer	Beskrivelse	Mængde	Indeholder varer	Bemærkninger
26	9039 488 0630	Skrue M4x8	1		

Karburator

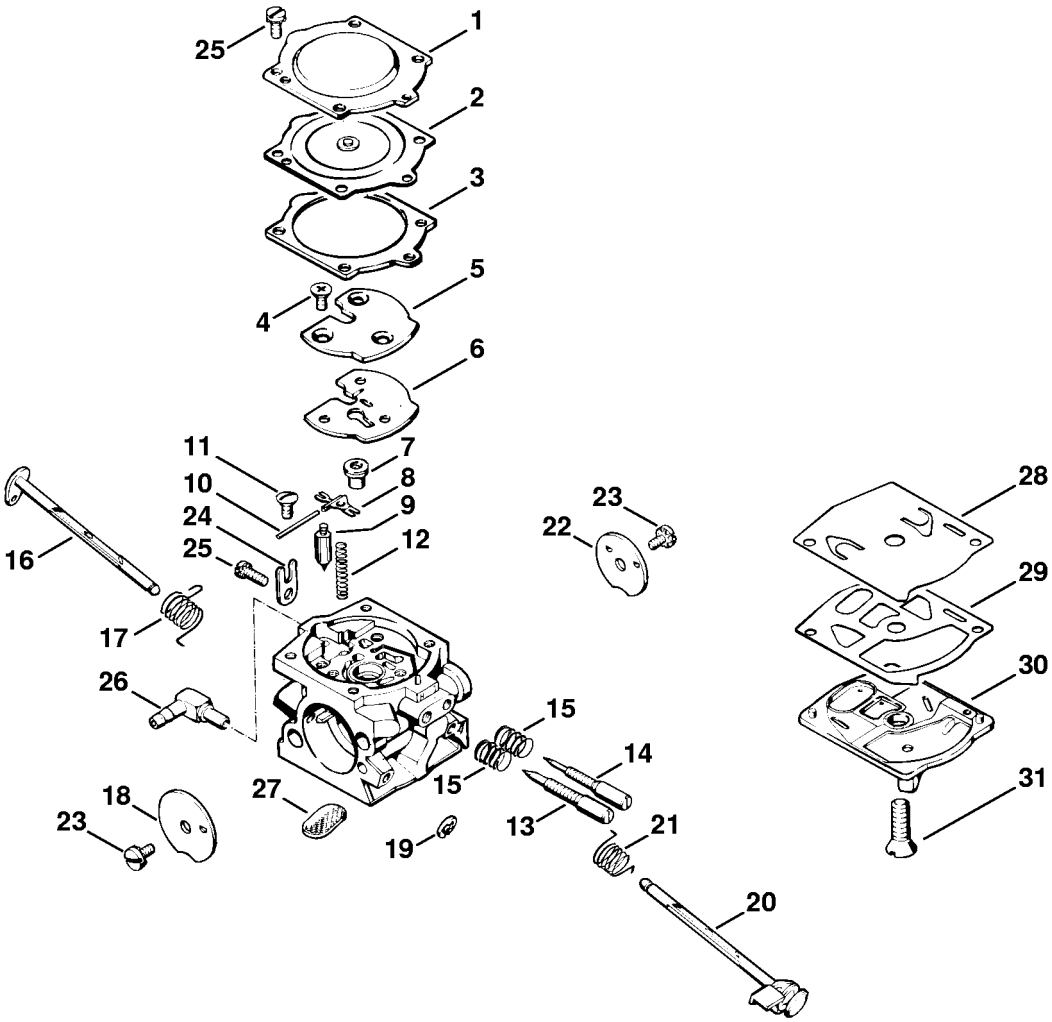
1
2
3
4
5
6
7
8
9
10
11
12
15
16
17
18
19
20
21
22
23
24
25
26
27
28
29
30
31
122ET008 SC

Karburator

#	Delnummer	Beskrivelse	Mængde	Indeholder varer	Bemærkninger
	1117 120 0603	Karburator WS-25	1	1 - 31	
1	1117 121 0800	Afslutningsdæksel	1		
2	1117 121 4700	Reguleringsmembran	1		
3	1116 129 0900	Pakning	1		
4	1111 122 7100	Krydskærvskrue	3		
5	1117 121 7400	Plade	1		
6	1117 129 0900	Pakning	1		
7	1117 121 5400	Ventilmundstykke	1		
8	1117 121 5000	Indstrømningsreguleringsarm	1		
9	1110 121 5100	Indsugningsnål	1		
10	1117 121 9200	Aksel	1		
11	1114 122 7400	Rundhovedbolt	1		
12	1117 122 3005	Fjeder	1		
13	1117 122 6705	Hovedskrue	1		
14	1117 122 6805	Tomgangsskrue	1		
15	1106 122 3000	Fjeder	2		
16	1117 120 7200	Chokeraksel med arm	1		
17	1117 122 3200	Torsionsfjeder	1		
18	1117 121 2900	Chokerspjæld	1		
19	1117 122 9000	Låseskive	1		
20	1117 120 7100	Spjældaksel med arm	1		
21	1117 122 3205	Torsionsfjeder	1		
22	1117 121 3300	Gasspjæld	1		
23	1117 122 7400	Rundhovedbolt	2		
24	1110 122 9300	Klemme	1		
25	1106 122 7400	Rundhovedbolt	5		
26	1117 122 3901	Vinkelstuds	1		

Karburator

#	Delnummer	Beskrivelse	Mængde	Indeholder varer	Bemærkninger
27	1117 121 7800	Si	2		
28	1117 121 4800	Pumpemembran	1		
29	1111 129 0900	Pakning	1		
30	1117 120 0805	Afslutningsdæksel	1		
31	1117 122 7905	Undersænkskrue	1		

Startanordning

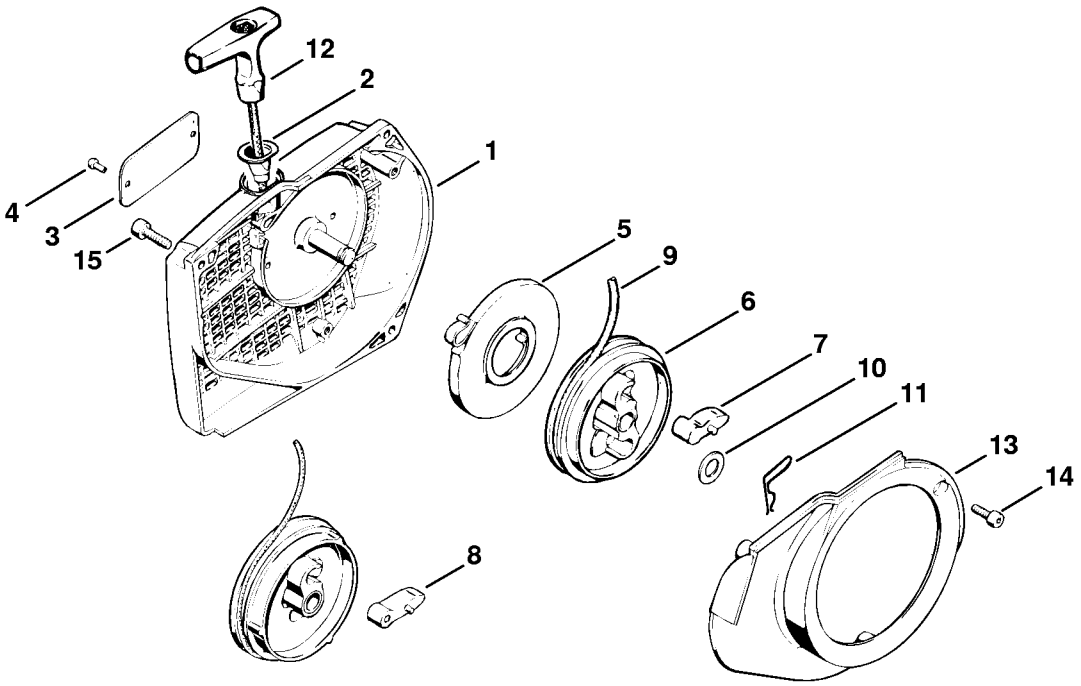

122ET024 SC

Startanordning

#	Delnummer	Beskrivelse	Mængde	Indeholder varer	Bemærkninger
1	1117 080 1801	Blæserhus	1	2 - 4	
2	1110 084 9102	Bøsning	1		
3	0000 967 2020	Firmamærke STIHL	1		
4	0000 974 1000	Rundhovednitte 3x6	2		
5	1117 190 0601	Returfjeder	1		
6	1117 007 1014	Snorrullesæt	1	7	
7	1124 195 7200	Startpal	1		
8	1117 195 7200	Startpal Op til serienummer: 015430775	1		
9	1107 195 8200	Startsnor Ø 4,5x1000 mm	1		
10	1118 162 8935	Skive	1		
11	1117 195 3500	Fjeder	1		
12	1121 195 3400	Håndtag	1		
13	1117 084 7800	Segment	1		
14	9022 313 0660	Skrue IS-M4x12	3		
15	9022 341 1010	Skrue IS-M5x18	2		

Tændingsanlæg

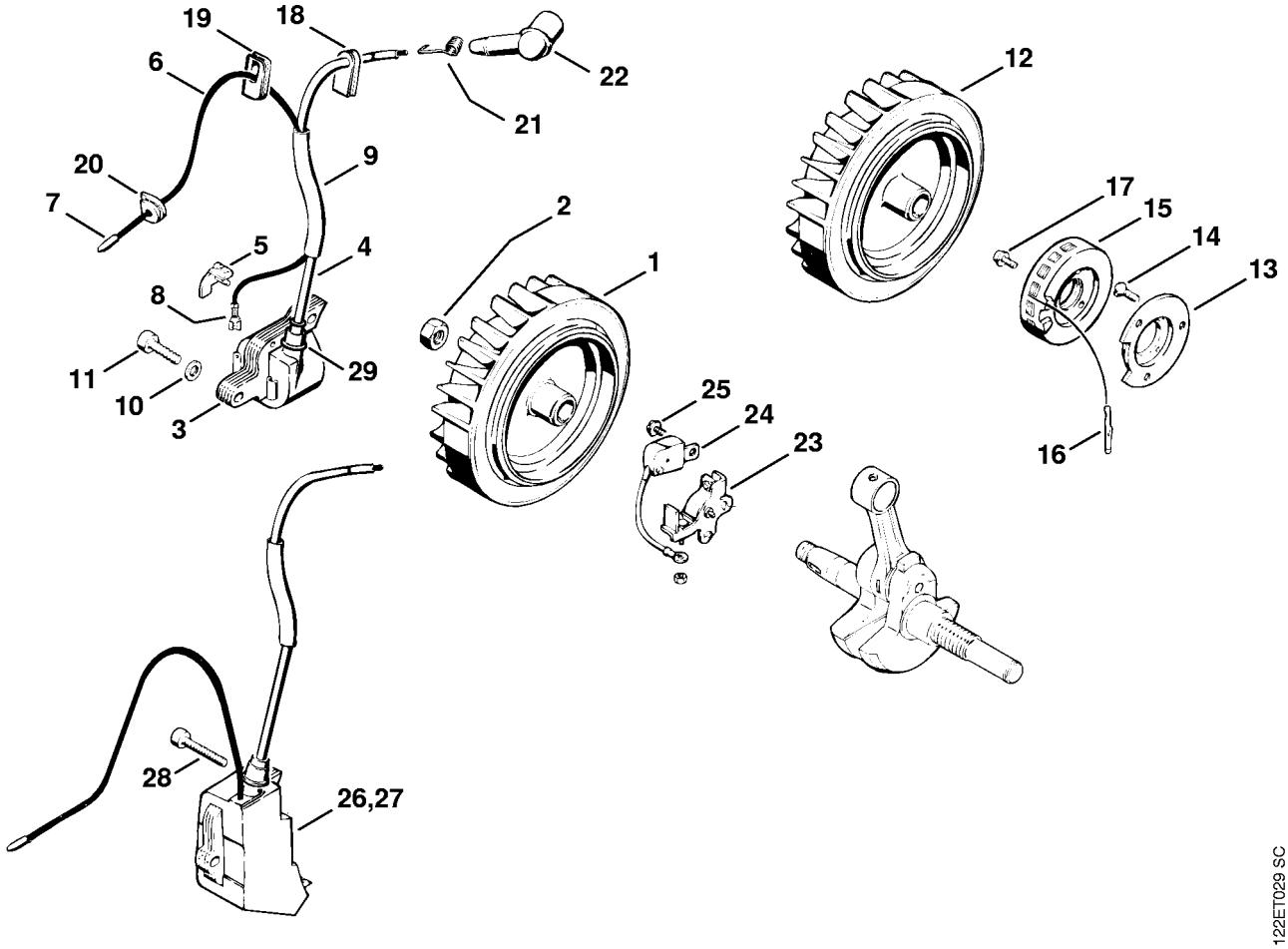

Tændingsanlæg

#	Delnummer	Beskrivelse	Mængde	Indeholder varer	Bemærkninger
1	1117 400 1206	Svinghjul	1		
2	9210 261 1140	Møtrik M8x1-10	1		
3	0000 400 1300	Tændmodul	1	4, 5, 29	
4		Tændkabel 160 mm	1		
	0000 405 0600	Tændkabel 1 m	1		
	0000 930 2251	Tændkabel 10 m	1		
5	1125 448 1201	Kabelholder	1		
6	1118 440 1100	Kortslutningsledning 330 mm	1	7, 8	
7	1110 442 7000	Kontakthylse	1		
8	0751 030 8953	Stik 4,8-1	1		
9	1117 442 0905	Isoleringsslange 110 mm	1		
10	9294 021 0120	Skive 5,3	2		
11	9022 371 1050	Skrue IS-M5x25	2		
18	0000 989 0509	Gummidølle	1		
19	0000 989 0506	Gummidølle	1		
20	0000 989 0507	Gummidølle	1		
21	0000 998 0603	Torsionsfjeder	1		
22	1106 405 1000	Tændkabelsko	1		
28	9045 319 1070	Skrue M5x30	1		
29	0000 989 1010	Beskyttelseshætte	1		

Oliepumpe, Kobling

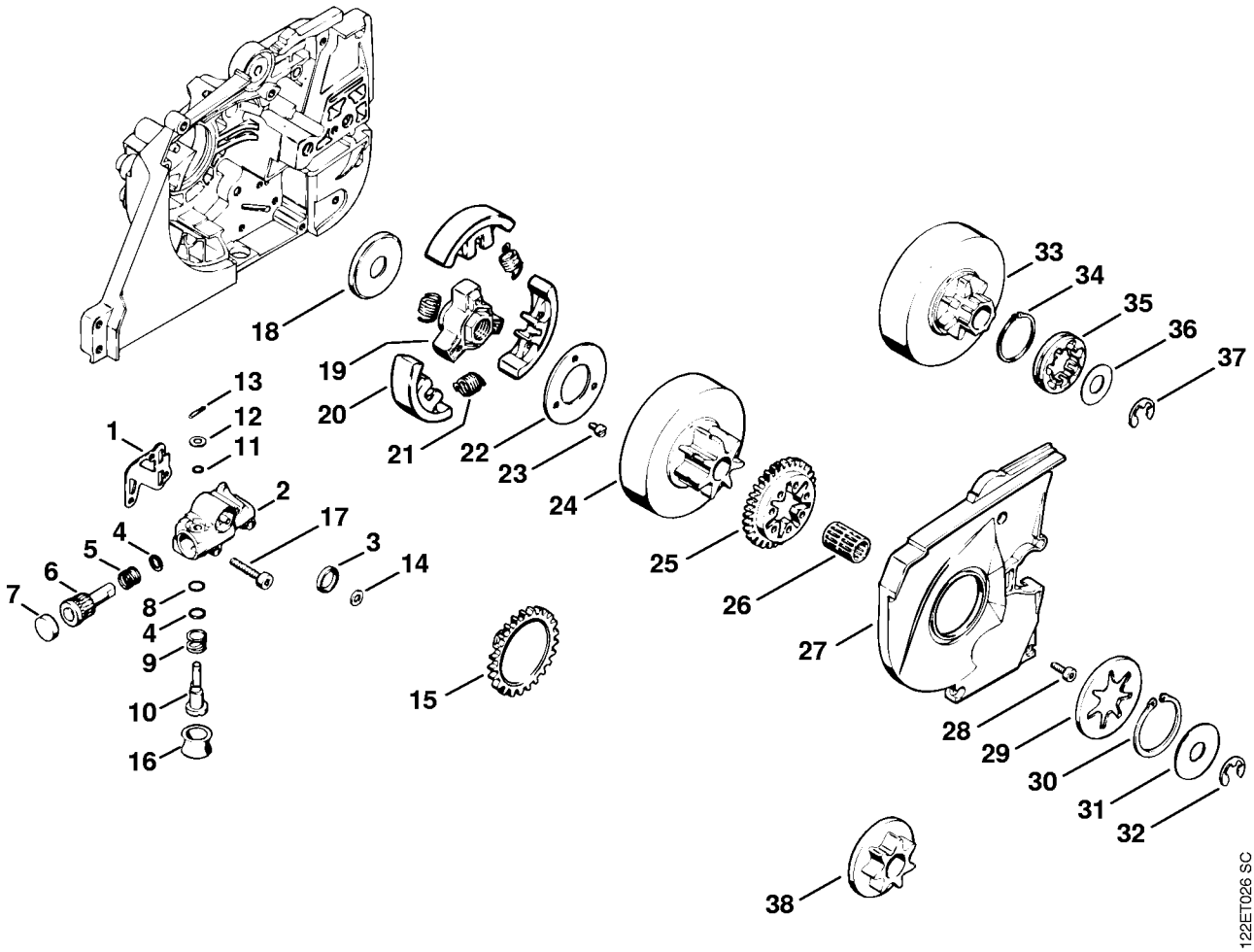

Oliepumpe, Kobling

#	Delnummer	Beskrivelse	Mængde	Indeholder varer	Bemærkninger
1	1117 649 1100	Pakning	1		
	1119 640 3200	Oliepumpe	1	2 - 15	
2	1117 640 3001	Pumpehus	1	3	
3	9643 950 1160	Pakningsring 12x16x3	1		
4	0000 958 0701	Skive	2		
5	0000 997 1010	Trykfjeder	1		
6	1117 647 0601	Pumpestempel	1		
7	0000 988 6220	Prop	1		
8	9646 945 0490	O-ring 7x1,5	1		
9	0000 997 1200	Skruefjeder	1		
10	1117 647 4801	Reguleringsbolt	1		
11	9646 945 0230	O-ring 5x1,25	1		
12	9486 648 0100	Tallerkenfjeder A10	1		
13	1117 647 9800	Bolt	1		
14	0000 958 0406	Skive	1		
15	1119 640 7100	Snekke	1		
16	0000 989 0401	Gummiring	1		
17	9022 313 0740	Skrue IS-M4x25	3		
18	1117 162 8905	Skive	1		
	1117 160 2005	Kobling	1	19 - 23	
19	1117 162 3206	Medbringer	1		
20	1117 162 0802	Centrifugalvægt	3		
21	0000 997 6202	Trækfjeder	3		
22	1115 162 8925	Skive	1		
23	9041 216 0610	Skrue M4x6	3		
	1117 007 1004	Sæt ringkædedrev 3/8" 7T	1	25, 27, 29, 33 - 37	
24	1117 640 2001	Kædedrev 3/8" 7T	1		

Oliepumpe, Kobling

#	Delnummer	Beskrivelse	Mængde	Indeholder varer	Bemærkninger
25	1117 642 1503	Tandhjul	1		
26	9512 933 3150	Nålekrans 12x16x24	1		
27	1117 020 1106	Dæksel	1		
28	9022 313 0660	Skrue IS-M4x12	1		
29	1119 642 7800	Skive	1		
30	9455 621 4010	Låsering 36x1,2	1		
31	0000 958 1218	Skive	1		
32	9460 624 1001	Låseskive -10x1,5	1		
	1117 007 1006	Sæt ringkædedrev 3/8" 7T	1	33 - 37	
33		Koblingstromle	1		
38	1117 640 2000	Kædedrev 3/8" 7T Op til serienummer: 008407350	1		

Automatisk kædebremse

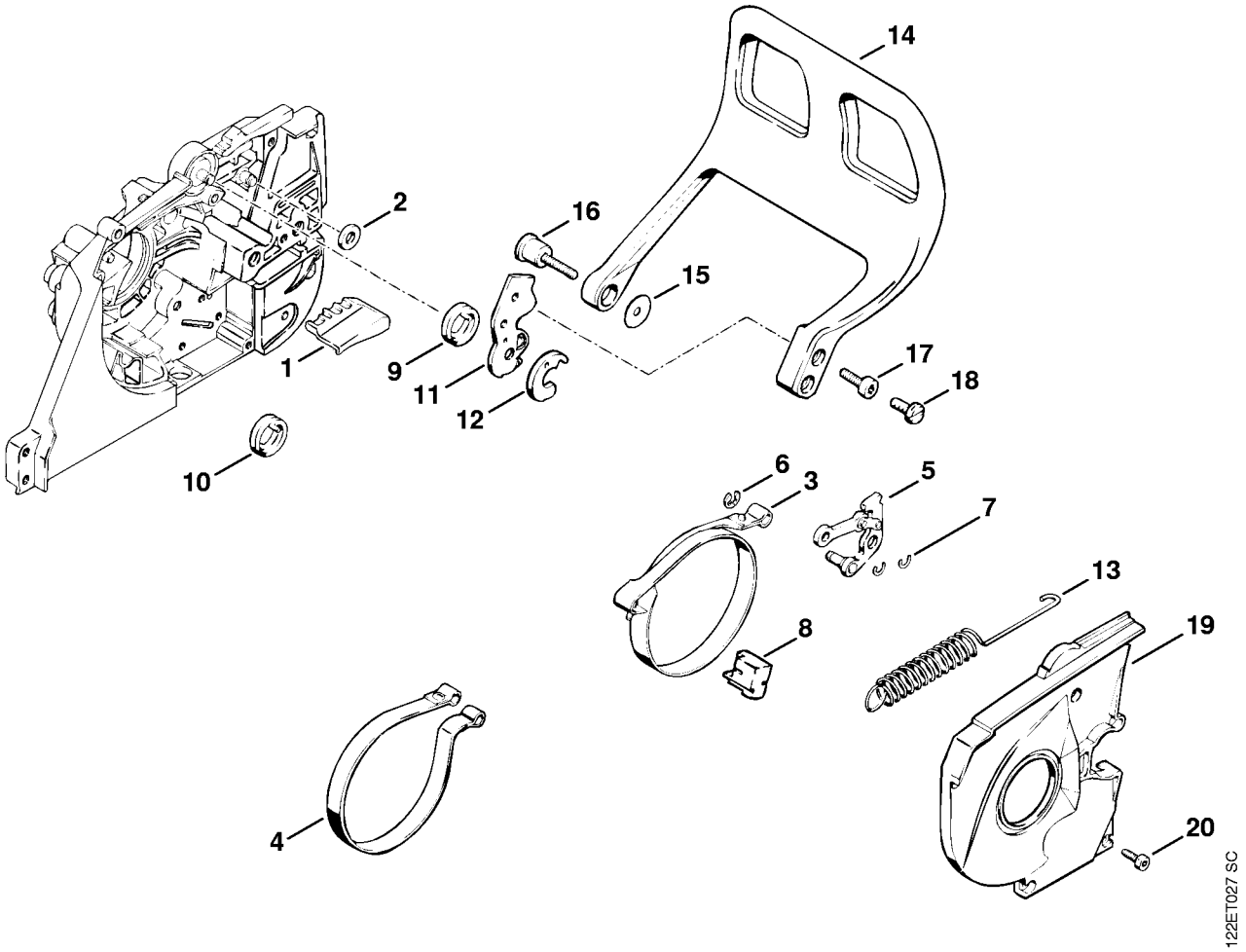

Automatisk kædebremse

#	Delnummer	Beskrivelse	Mængde	Indeholder varer	Bemærkninger
1	1117 162 5600	Støtte	1		
2	0000 958 0704	Skive	1		
3	1117 160 5401	Bremsebånd	1		
4	1117 160 5400	Bremsebånd	1		
5	1118 160 5002	Arm	1		
6	9460 624 0500	Låseskive 5	1		
7	9468 621 0330	Låsering 6x0,7	2		
8	1117 162 5700	Prop	1		
9	0000 998 1801	Torsionsfjeder	1		
10	0000 998 1600	Torsionsfjeder	1		
11	1117 162 5020	Arm	1		
12	1117 162 8906	Pakningsskive	1		
13	1117 162 7905	Trækfjeder	1		
14	1119 007 1008	Håndbeskyttersæt	1	15 - 17	
15	0000 958 0512	Skive	1		
16	0000 790 6102	Kombiskrue	1		
17	9022 341 0980	Cylinderskrue IS M5x16	2		
18	9079 319 0960	Skrue M5x12	1		
19	1117 020 1106	Dæksel	1		
20	9022 313 0660	Skrue IS-M4x12	5		

Kædedrevsdæksel, Håndtagsrør

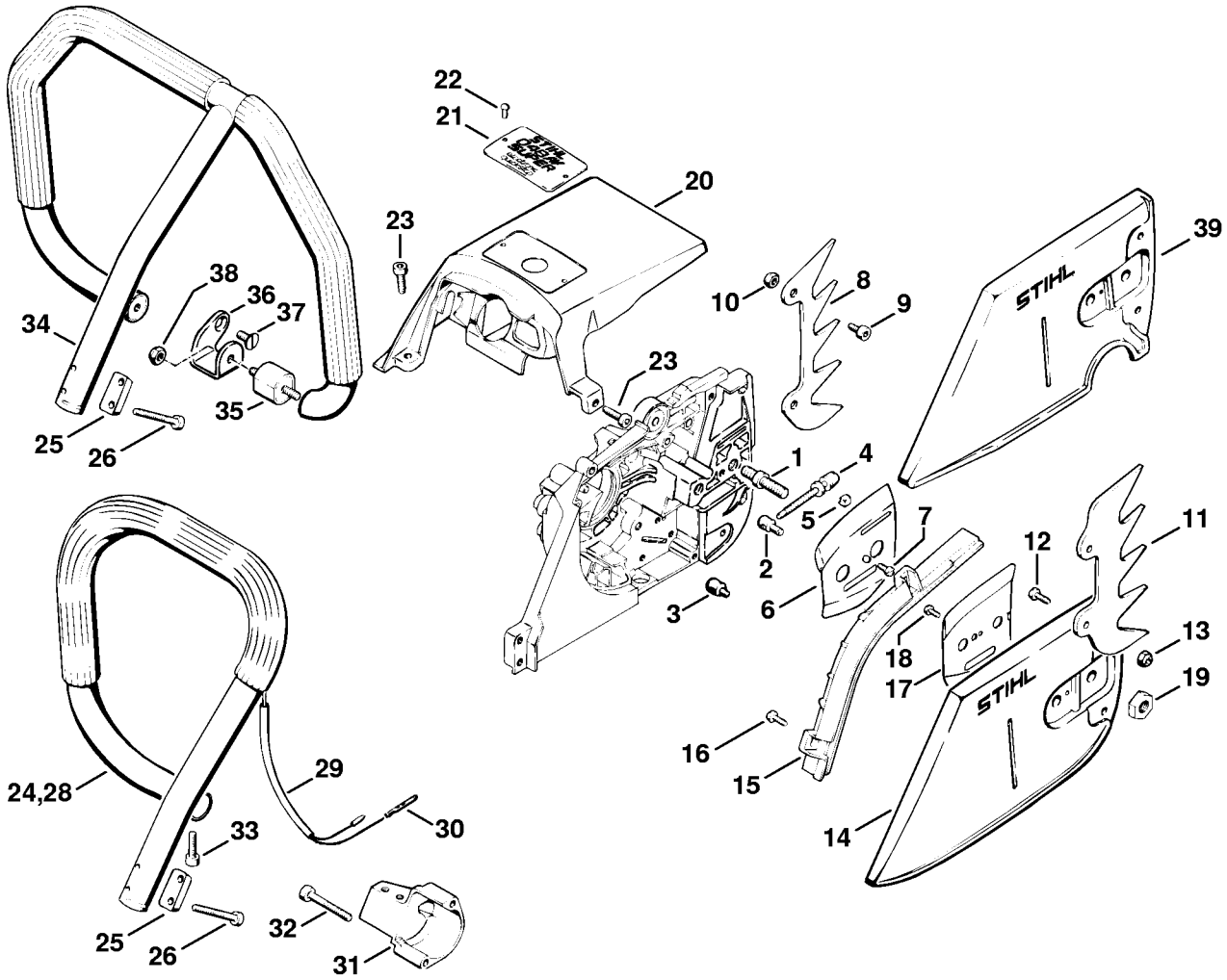

Kædedrevsdæksel, Håndtagsrør

#	Delnummer	Beskrivelse	Mængde	Indeholder varer	Bemærkninger
1	0000 953 6605	Kraveskrue M8	2		
2	1120 664 1500	Spændemøtrik	1		
3	1110 664 1500	Spændemøtrik Op til serienummer: 012742324	1		
4	1110 664 1600	Spændeskrue	1		
5	1110 021 9000	Klemstykke	1		
6	1117 664 1000	Indvendig sideplade	1		
7	9048 319 0660	Skrue M4x12-Z4	1		
8	1115 664 0500	Barkstød	1		
9	9022 341 1270	Skrue IS M6x14	2		
10	9214 320 0900	Låsemøtrik M6	2		
11	1117 664 0502	Barkstød	1		
12	9079 319 0960	Skrue M5x12	2		
13	9214 320 0700	Låsemøtrik M5	2		
14	1117 648 0400	Kædedrevsdæksel	1		
15	1117 656 1500	Beskyttelse	1		
16	9079 216 0660	Skrue M4x12	2		
17	1117 664 1100	Udvendig sideplade	1		
18	9041 216 0630	Skrue M4x8	1		
19	0000 955 0801	Sekskantmøtrik M8	2		
20	1117 084 0900	Hoved	1		
21	1117 967 1501	Typeskilt 048 AVSEQ	1		
	0000 967 1590	Typeskilt 048 AVEQ	1		
22	0000 974 1000	Rundhovednitte 3x6	2		
23	9022 341 1010	Skrue IS-M5x18	3		
24	1117 007 1011	Sæt gribebøjle med slange 450 mm	1	25, 26	
25	1117 791 0500	Trykliste	1		

Kædedrevsdæksel, Håndtagsrør

#	Delnummer	Beskrivelse	Mængde	Indeholder varer	Bemærkninger
26	9022 341 1090	Cylinderskrue IS M5x40x25	2		
	0000 791 2009	Gribestykke Ø 19 mm x 5 m	1		
31	1117 791 1900	Holder til håndtagsrør	1		
32	9022 341 1090	Cylinderskrue IS M5x40x25	2		
33	9022 371 1020	Cylinderskrue IS M5x20	2		

Værktøj, Specialtilbehør

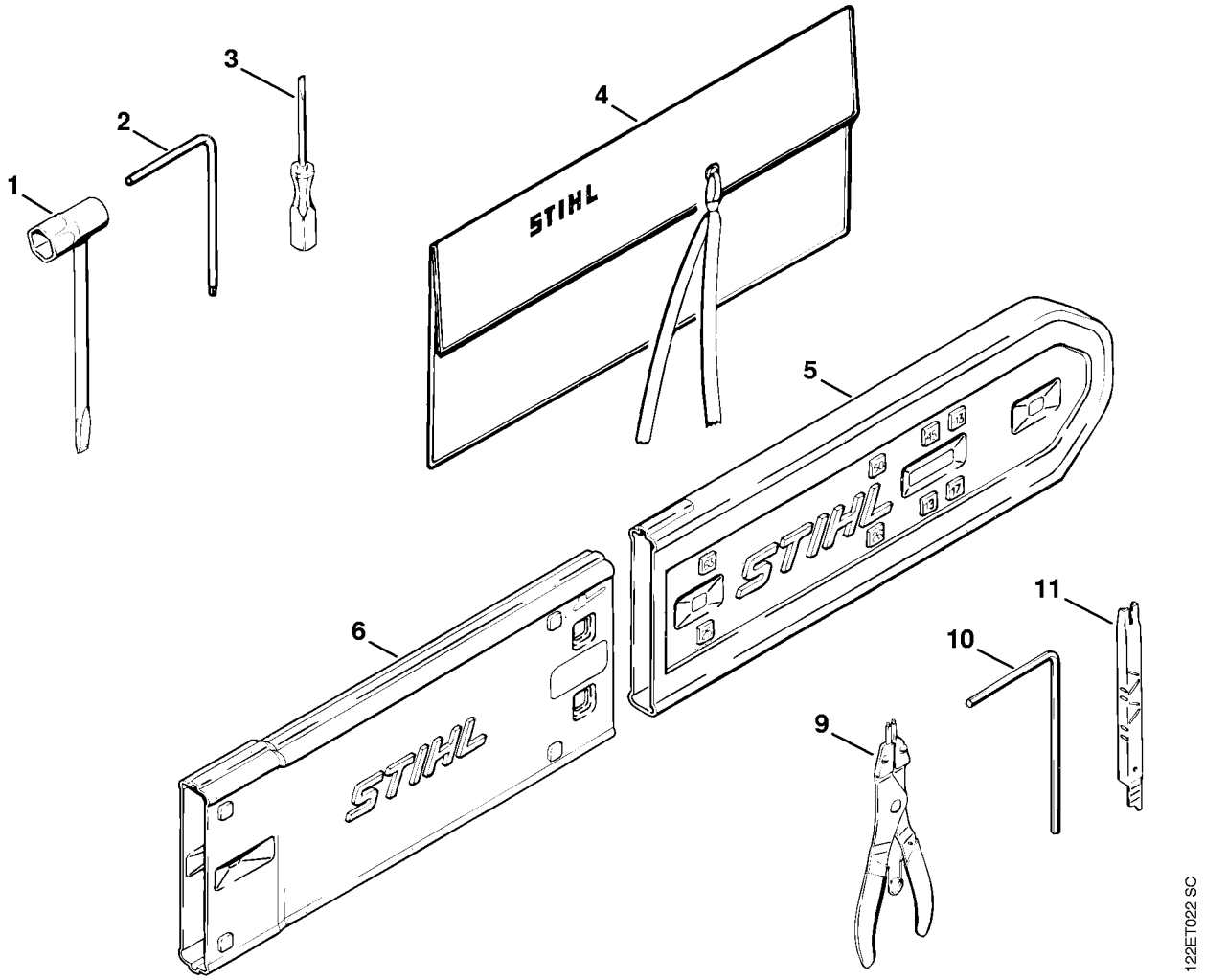

Værktøj, Specialtilbehør

#	Delnummer	Beskrivelse	Mængde	Indeholder varer	Bemærkninger
	1121 890 1400	Værktøjssæt	1	1 - 4	
1	1129 890 3401	Kombinøgle	1		
2	0812 370 1000	Skruetrækker T27x120x70	1		
3	0000 890 2300	Skruetrækker	1		
4	0000 891 0810	Værktøjstaske	1		
5	0000 792 9129	Sværdbeskytter	1		
6	0000 792 9132	Forlængerdel til sværdbeskytter indtil 63 cm	1		
9		Tang	1		
10	0811 270 1080	Skruetrækker 4x70x130	1		
11	1110 893 4000	Filelære	1		
	0783 820 0110	Tube isoleringspasta	1		
	1117 007 1060	Sæt karburatordele	1		
	0000 930 2200	Startsnor Ø 4,5 mm x 30,5 m	1		
	0000 930 2213	Startsnor Ø 4,5 mm x 60,8 m	1		

false