FSA 110.0 R

Reservedelsliste
02.11.2026
Denmark, dansk

Indholdsfortegnelse

A - Håndtagshus, Afskærmning 2
B - Rigrør, Specialhåndgreb 4
C - Elmotor, Beskyttelse 6
D - Maskinnummer 8

A - Håndtagshus, Afskærmning

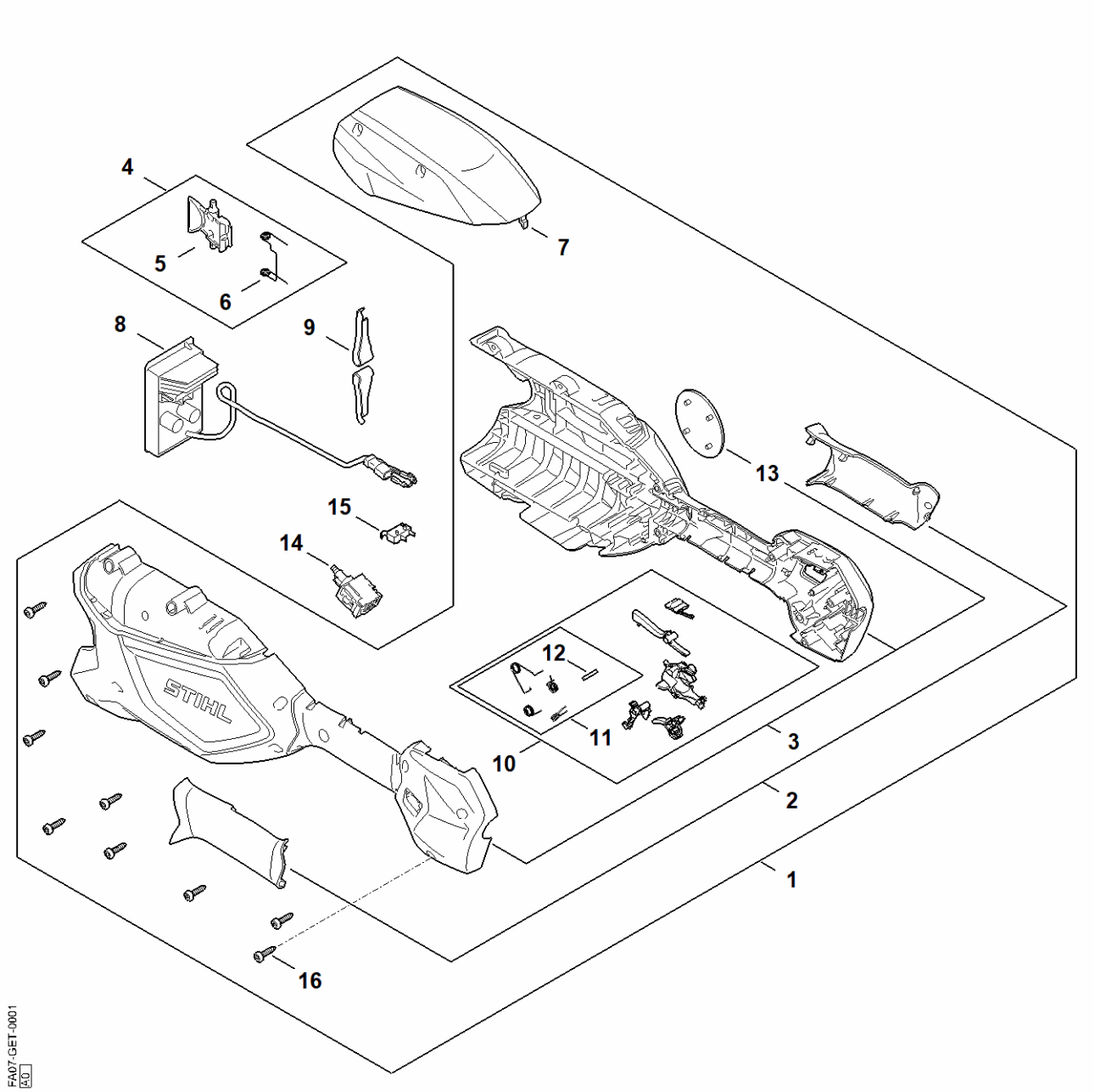

A - Håndtagshus, Afskærmning

#	Delnummer	Beskrivelse	Mængde	Indeholder varer	Bemærkninger
1	FA07 790 1006	Håndtagshus	1	2, 3, 7, 10 - 13, 16	
2	FA07 790 0600	Håndtagsdel	1		
3	FA07 790 1005	Håndtagshus	1	13	
4	4852 430 9800	Låsegreb	1	5, 6	
5	4852 435 7301	Låsegreb	1		
6	0000 998 0405	Torsionsfjeder	1		
7	4859 791 7500	Afskærmning	1		
8	FA07 430 1450	Elektronikmodul	1		
9	MA01 791 3100	Fjeder	2		
10	FA08 007 3800	Sæt med betjeningselementer	1	11, 12	
11	FA08 007 1300	Sæt monteringsdele	1	12	
12	9371 470 2683	Stift 5m6x28	1		
13	FA07 967 1510	Typeskilt FSA 110	1		
14	FA08 430 0550	Afbryder	1		
15	4859 430 0500	Afbryder	1		
16	9074 477 3030	Selvskærendeskrue IS-P4x18	9		

B - Rigrør, Specialhåndgreb

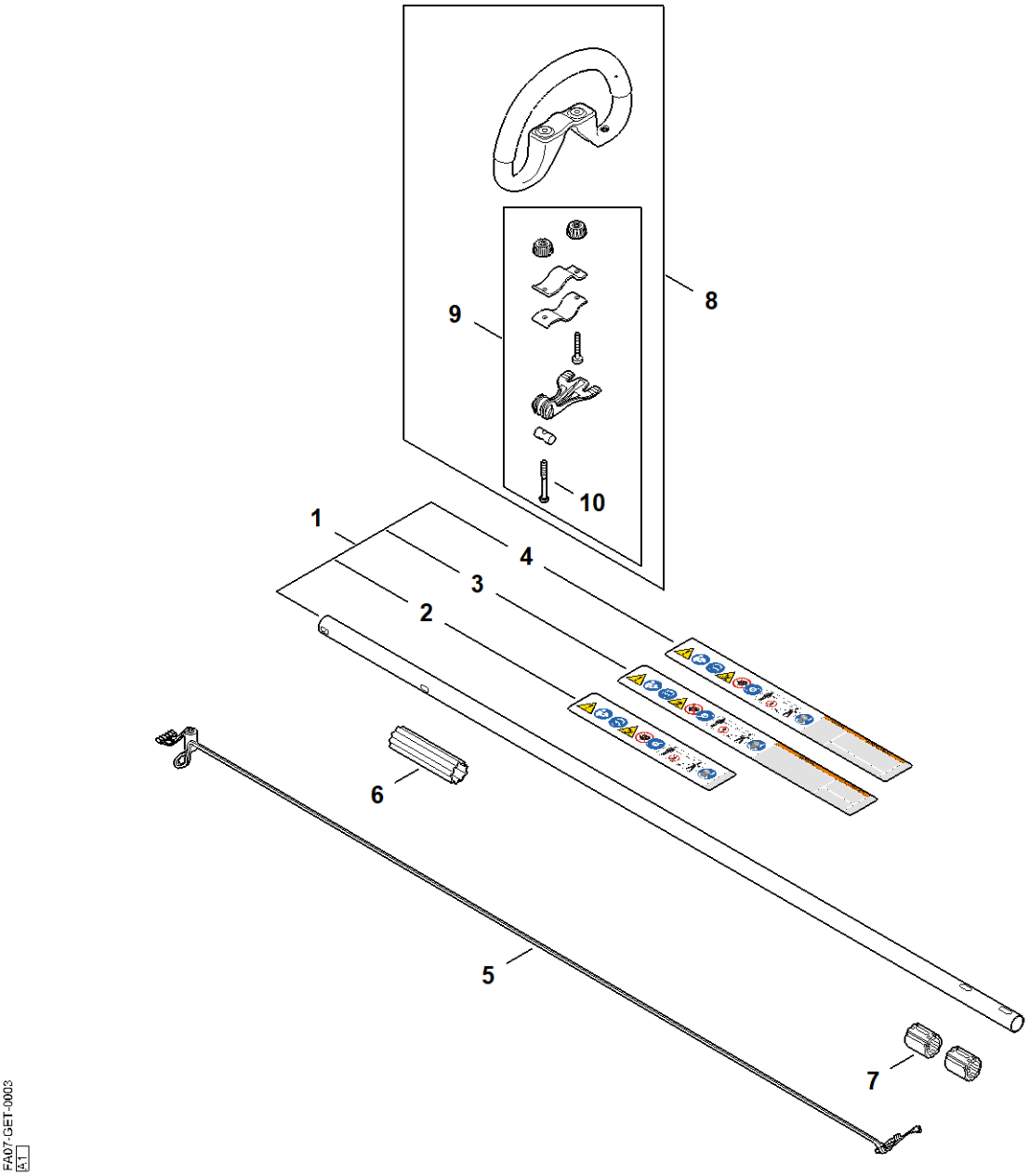

B - Rigrør, Specialhåndgreb

#	Delnummer	Beskrivelse	Mængde	Indeholder varer	Bemærkninger
1	FA07 710 7120	Rigrør 25,4 mm	1	2	
2	0000 967 7436	Advarsel piktogram	1		
1	FA07 710 7122	Rigrør 25,4 mm	1	4	
4	0000 967 7438	Advarsel piktogram	1		
5	FA07 440 3000	Kabelbundt	1		
6	0000 711 2500	Muffe	1		
7	FA07 791 9300	Gummielement	2		
8	FA07 790 3400	Specialhåndgreb	1	9, 10	
9	FA08 007 1305	Sæt monteringsdele	1	10	
10	9022 341 1070	Skrue IS-M5x30x22	1		

C - Elmotor, Beskyttelse

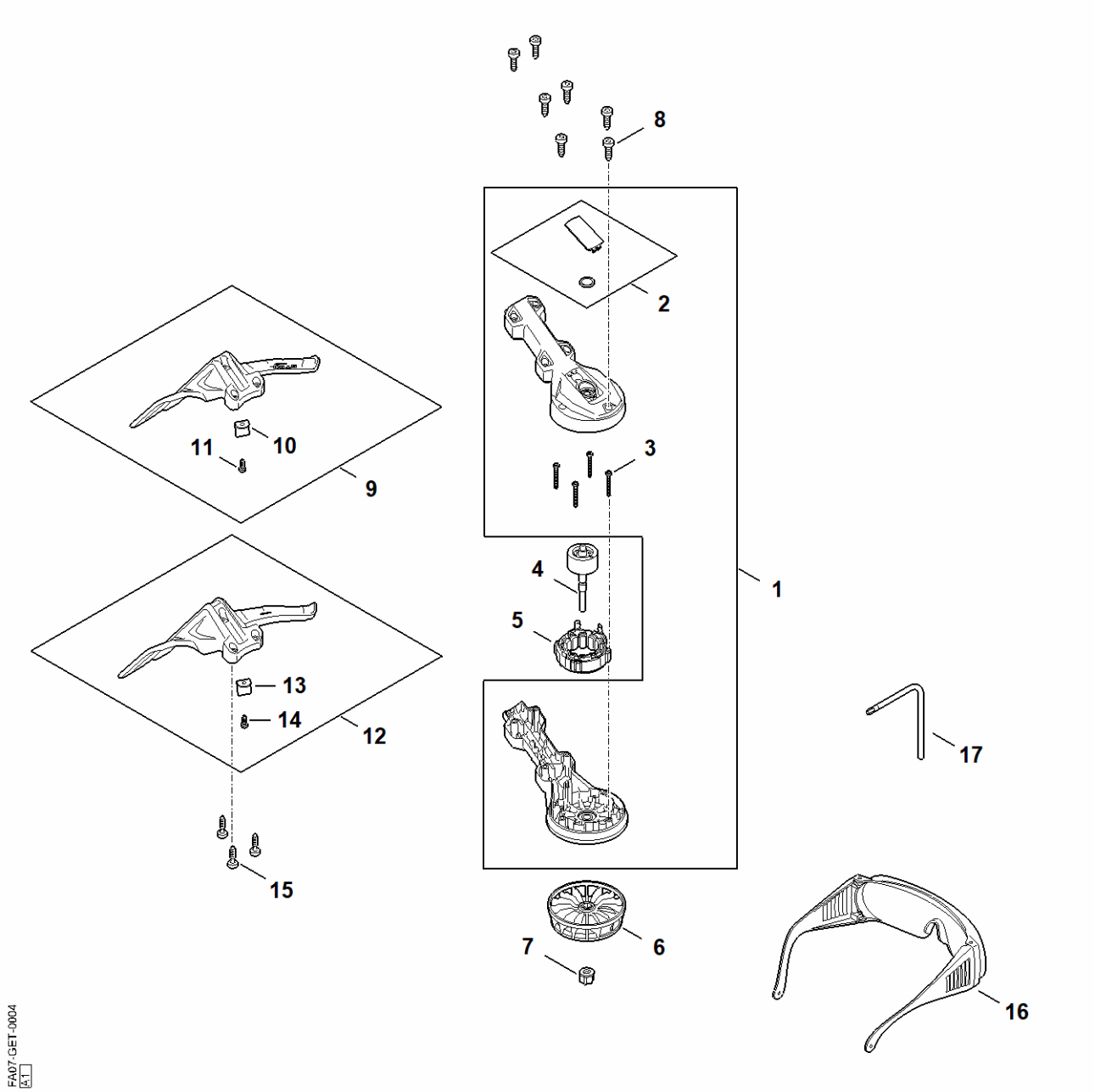

C - Elmotor, Beskyttelse

#	Delnummer	Beskrivelse	Mængde	Indeholder varer	Bemærkninger
1	FA07 600 0802	Motorhus	1	2, 3	
2	FA07 430 4800	Prop	1		
3	9104 003 0540	Selvskærende skrue IS-P3,0x25	4		
4	FA07 600 1101	Rotor	1		
5	FA07 600 0500	Stator	1		
6	FA07 820 2600	Ventilatorhjul	1		
7	FA07 405 8900	Møtrik	1		
8	9074 477 4132	Skrue IS-P5x18	7		
9	FA07 710 8100	Beskyttelse	1	10, 11	
10	FA12 713 4700	Afkorterkniv	1		
11	9074 478 4405	Cylinderskrue IS P6x14	1		
15	9074 477 4132	Skrue IS-P5x18	3		
16	0000 884 0307	Beskyttelsesbriller	1		
17	0812 370 1000	Skruetrækker T27x120x70	1		

D - Maskinnummer



FA07-GET-0006
A0

D - Maskinnummer

#	Delnummer	Beskrivelse	Mængde	Indeholder varer	Bemærkninger
1		Maskinnummerets position	1		
2	0000 967 3447	Henvisningsskilt Maskinnummer	1		

false